Liberté • Égalité • Fraternité
RÉPUBLIQUE FRANÇAISE

MINISTÈRE DE LA DÉFENSE

ARMEE DE TERRE

MAT 3363

CATALOGUE ILLUSTRÉ DE PIÈCES DE RECHANGE

VEHICULE LEGER TOUT TERRAIN

(VLTT-P4)

NTI 1 – 2 - 3

Remplace l'édition N°14 de septembre 2012

Édition N°15 d'Avril 2016

N° Page	Désignation
01	MOTEUR EQUIPE AVEC B.V.
010101	CARTERS
010101	CARTERS
010101	CARTERS
010101	CARTERS
010102	ENSEMBLE CULASSE
010102	ENSEMBLE CULASSE
010103	ENSEMBLE MOBILE
010103	ENSEMBLE MOBILE
010103	ENSEMBLE MOBILE
010103	ENSEMBLE MOBILE
010104	ALIMENTATION
010104	ALIMENTATION
010104	ALIMENTATION
010104	ALIMENTATION
010104	ALIMENTATION
010104	ALIMENTATION
010104	ALIMENTATION
010105	CIRCULATION DES GAZ
010106	REFROIDISSEMENT
010107	LUBRIFICATION
010107	LUBRIFICATION
010107	LUBRIFICATION
010108	EQUIPEMENT ELECTRIQUE
010108	EQUIPEMENT ELECTRIQUE
010108	EQUIPEMENT ELECTRIQUE
010108	EQUIPEMENT ELECTRIQUE
010109	EMBRAYAGE
010110	POMPE A VIDE EQUIPEE
010111	FIXATION ET SUSPENSION MOTEUR
010201	POCHETTE DE JOINTS MOTEUR
010202	POCHETTE DE JOINTS DE RODAGE

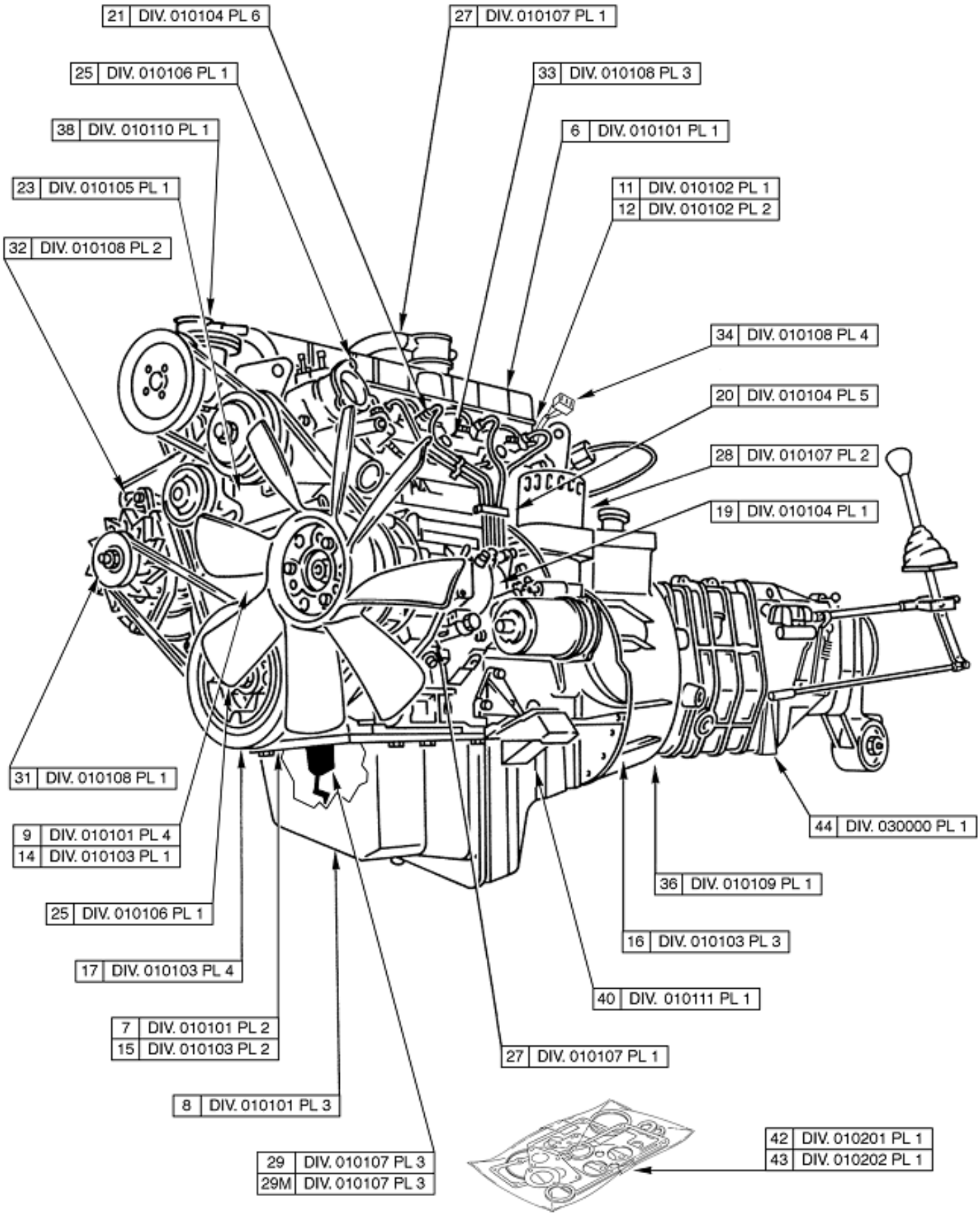

MOTEUR EQUIPE AVEC B.V.

01 Planche 01

PL. 01	GROUPE: 01 MOTEUR EQUIPE AVEC B.V.				QUANTITE	PEINTS.	NTI	DOMAINE	APPLICAB	NOTA
	SOUS GROUPE:									
	DIVISION:									
REP.	NUMERO DE GESTION	FABRICANT CODE	FABRICANT REFERENCE	DESIGNATION: 1234567						
-001		F0016	901136	MOTEUR EQUIPE AVEC B. V.	1					ND
-002	2815 14 407 1720	F0467	0136-49	.MOTEUR EQUIPE	1	1		053		JE
-003	2815 14 466 6290	F0467	0135-K1	.MOTEUR EQUIPE	1	1				JE
				OU						
-003A	2815 14 504 4043	F0467	0135-1H	.MOTEUR EQUIPE	EI	1		083		SG
-004		F0016	901138	..ENSEMBLE JEU DE GOUPILLE (2 DE 20X20)	1					ND
-005		F0016	901139	..CARTERS	1					ND
006		F0016	901140	...CACHE-CULBUTEURS EQUIPE	1					ND
007		F0016	901141	...ENSEMBLE CARTER CYLINDRES	1					ND
008		F0016	901142	...ENSEMBLE CARTER D'HUILE	1					ND
009		F0016	901143	...ENSEMBLE CARTER DE DISTRIBU TION	1					ND
-010		F0016	901144	..ENSEMBLE CULASSE	1					ND
011		F0016	901145	...CULASSE EQUIPEE	1					ND
012		F0016	901146	...CULBUTERIE	1	3				ND
-013		F0016	901147	..ENSEMBLE MOBILE	1					ND
014		F0016	901148	...DISTRIBUTION	1	3				ND
015		F0016	901149	...BIELLES EQUIPEES-CHEMISES	1	3				ND
016		F0016	901150	...VOLANT MOTEUR EQUIPE	1					ND
017		F0016	901151	...VILEBREQUIN EQUIPE	1					ND
-018		F0016	901152	..ALIMENTATION	1					ND
019		F0016	901153	...POMPE A INJECTION EQUIPEE	1					ND
020		F0016	901154	...FAISCEAU TUBES INJECTEURS	1					ND
021		F0016	901155	...INJECTEURS	1					ND
-022		F0016	901156	..CIRCULATION DES GAZ	1					ND
023		F0016	901157	...COLLECTEURS ADMISSION ET EC HAPPEMENT	1					ND
-024		F0016	901158	..REFROIDISSEMENT	1					ND
025		F0016	901159	...THERMOSTAT-POMPE A EAU-VENT ILATEUR	1					ND
-026		F0016	901160	..LUBRIFICATION	1					ND
027		F0016	901161	...JAUGE-VENTILATION VAPEURS H UILE	1					ND
028		F0016	901162	...FILTRE A HUILE-MANOCONTACT-CANALISATION	1					ND
029		F0016	901163	...POMPE A HUILE EQUIPEE	1	3				ND
				OU						
029M		F0016	722101	...POMPE A HUILE EQUIPEE	1	3				ND
-030		F0016	901164	..EQUIPEMENT ELECTRIQUE	1					ND
031		F0016	901165	...ALTERNATEUR	1					ND
032		F0016	901166	...FIXATION ALTERNATEUR	1					ND
033		F0016	901167	...BOUGIE DE PRECHAUFFAGE	1					ND
034		F0016	901168	...PRISE DIAGNOSTIQUE	1					ND
-035		F0016	901169	..EMBRAYAGE	1					ND
036		F0016	901170	...MECANISME ET DISQUE D'EMBRA YAGE	1					ND
-037		F0016	901171	..POMPE A VIDE EQUIPEE	1					ND
038		F0016	901172	...POMPE A VIDE EQUIPEE	1					ND
-039		F0016	901173	..FIXATION ET SUSPENSION MOTEU R	1					ND
040		F0016	901174	...FIXATIONS AVANT	1					ND
-041		F0016	901175	..NECESSAIRES DE REPARATION	1					ND
042	5330 14 481 5797	F0467	0197-P6	...POCHETTE DE JOINTS MOTEUR	1	3				ND
				OU						
-042A	5330 14 514 5533	F0016	713885	...POCHETTE DE JOINTS MOTEUR	EI	3		083		ND
043	5330 14 485 4214	F0467	0197-N9	...POCHETTE DE JOINTS DE RODAG E	1	3				ND
				OU						
-043A	5330 14 514 5534	F0016	713886	...POCHETTE DE JOINTS DE RODAG E	EI	3		083		ND
044		F0016	901178	.BOITE DE VITESSES ASSEMBLEE	1					ND

© Panhard

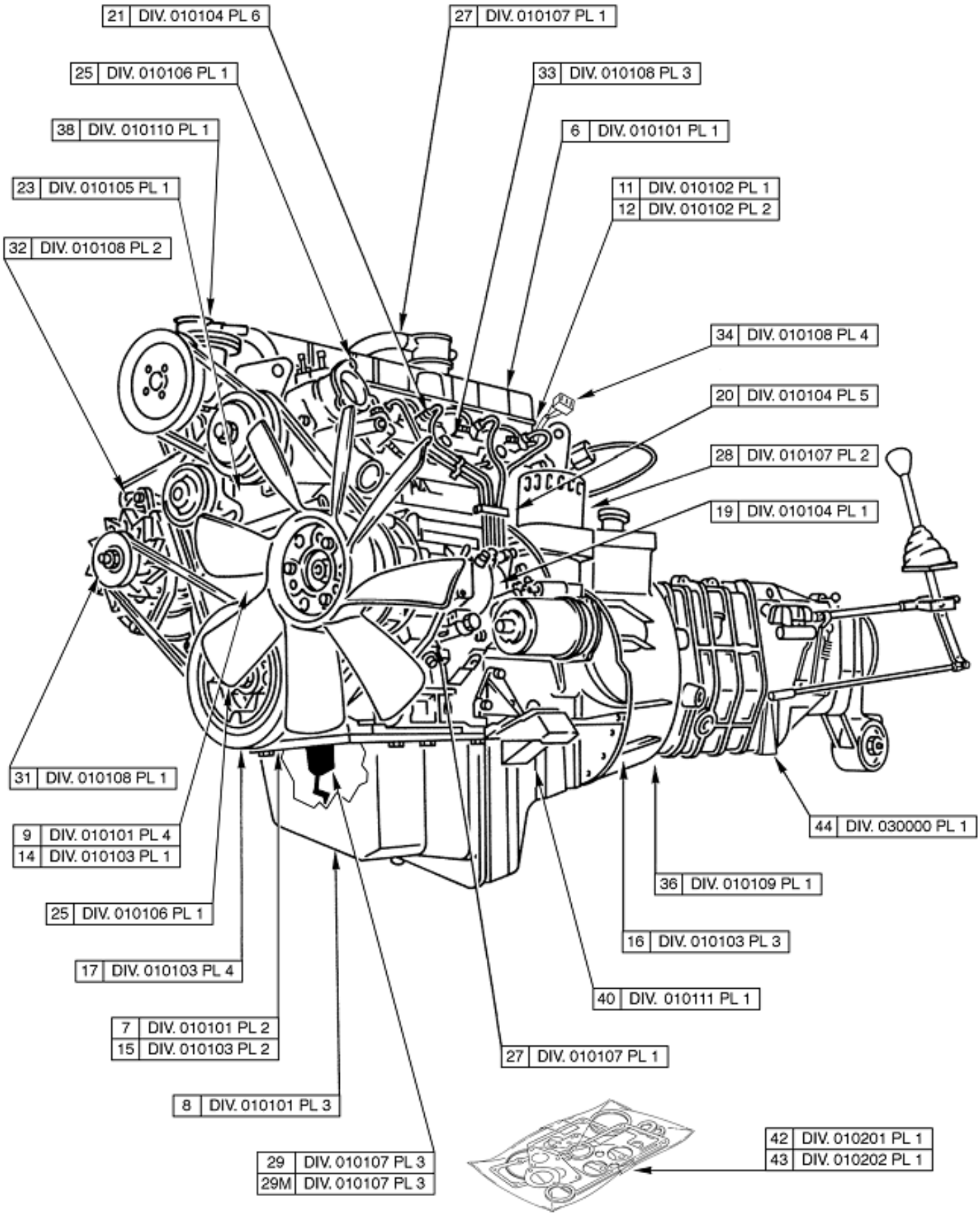

MOTEUR EQUIPE AVEC B.V.

01 Planche 01

PL. 01	GROUPE: 01 MOTEUR EQUIPE AVEC B.V.				QUANTITE.	PARTIES	NTI	DOMAINE	APPLICAB	NOTA
	SOUS GROUPE:									
	DIVISION:									
REP.	NUMERO DE GESTION	FABRICANT CODE	FABRICANT REFERENCE	DESIGNATION: 1234567						
-045	2815 14 486 4679	F0467	0135-N5	.MOTEUR DESEQUIPE (COMPREND LES REP. 4 A 15, 17 ET 26 A 29)	1		3			ND
				OU						
-045A	2815 14 504 4046	F0467	0135-2H	.MOTEUR DESEQUIPE (COMPREND LES REP. 4 A 15, 17 ET 26 A 29)	EI		3	083		ND

© Panhard

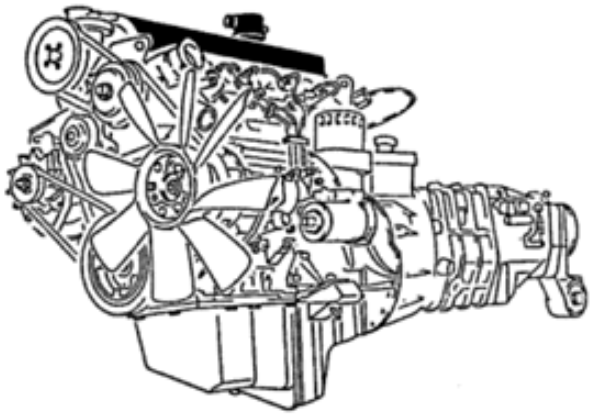

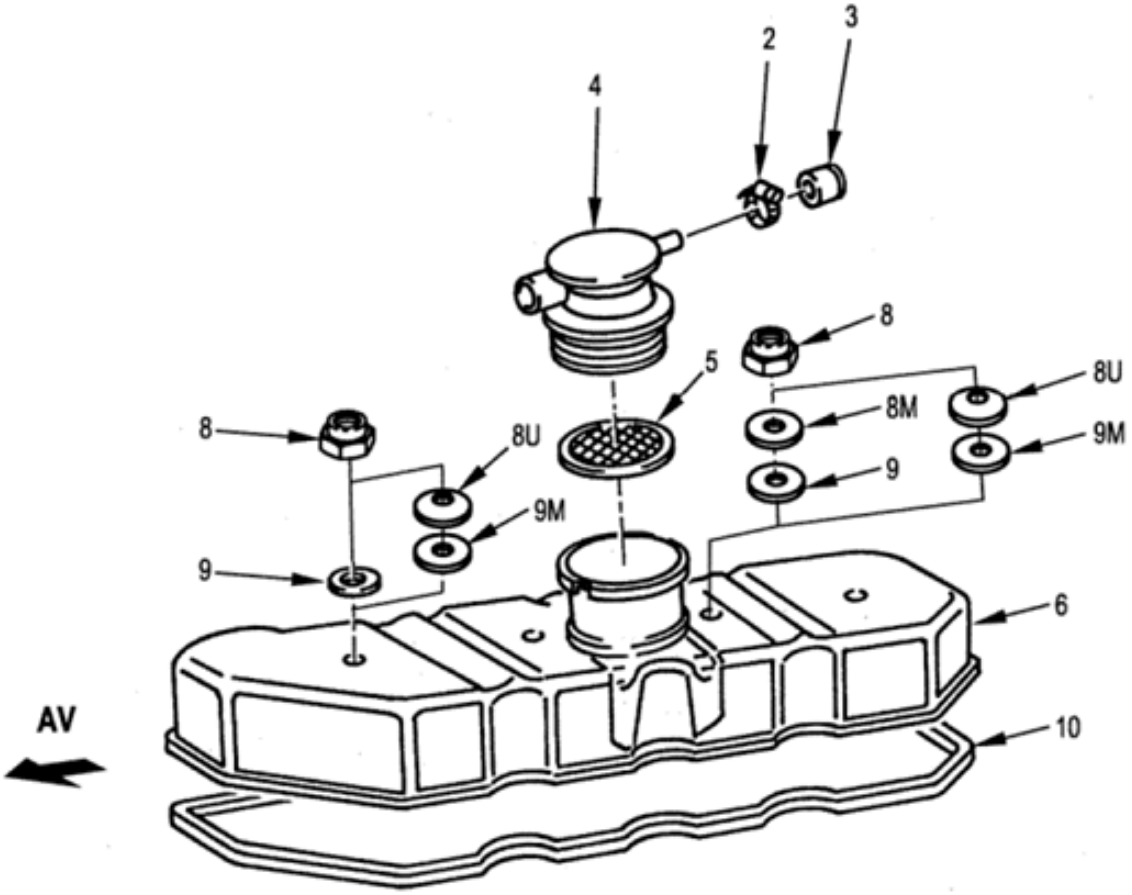

CARTERS
Cache-culbuteurs équipé
010101 Planche 01

PL. 01	GROUPE: 01 MOTEUR EQUIPE AVEC B.V.				QUANTITE.	NTI	DOMAINE	APPLICAB	NOTA
	SOUS GROUPE: 0101 MOTEUR EQUIPE								
	DIVISION: 010101 CARTERS								
REP.	NUMERO DE GESTION	FABRICANT CODE	FABRICANT REFERENCE	DESIGNATION: 1234567					
-001		F0016	901140	CACHE-CULBUTEURS EQUIPE	PM				ND
002	4730 14 399 0352	F0355	268569022	.COLLIER DIA. 12 A 22	1	1			JE
				REMPLACE PAR					
-002A	4730 14 264 9700	F5959	6930051	.COLLIER DE SERRAGE W2 9-18 LARG.8	EI	1			CG
				********					
003	5340 14 351 5896	F0467	0371-02	.EMBOUT DE BOUCHON	1	1			JE
				REMPLACE PAR					
-003A	5340 14 351 5896	F0467	0311-12	.BOUCHON	EI	1			SG
				********					
004	5340 14 463 7038	F0467	0258-13	.BOUCHON DE REMPLISSAGE D'HUILE	1	1			SG
005	4730 14 204 9301	F0467	0259-02	.TAMIS DE REMPLISSAGE D'HUILE	1	1			JE
				REMPLACE PAR					
-005A	4730 14 569 0776	F0016	724372	.TAMIS DE REMPLISSAGE D'HUILE	EI	1			SP
				********					
006	2815 14 417 5833	F0467	0248-88	.CACHE-CULBUTEUR	1	1			PR
-007	2815 14 336 8173	F0467	0248-96	.CACHE-CULBUTEUR	1	1	025		JE
				REMPLACE PAR					
-007A	2815 14 578 1143	F0016	B010374	.CACHE-CULBUTEUR	EI	1	025		SP
				ELEMENTS DE FIXATION					
008	5310 14 423 4975	F0110	E27415F70QQJTZ	.ECROU AUTOFREINE, FREIN INCORPORE M7 6 ZB	4	1			PR
				OU					
-008A	5310 14 435 7108	F0110	E27415F70QQVTLR	.ECROU AUTOFREINE, FREIN INCORPORE M7 8 ZB	EI	1			JE
				REMPLACE PAR					
-008B	5310 14 406 2639	F0224	M7T08	.ECROU NYLSTOP T M7 Z10CNT18-10	EI	1			CG
008M	5310 14 435 7527	F0110	E25514A70PGACM	.RONDELLE Z7 310HV ZB	1	1	011		JE
				REMPLACE PAR					
-008N	5310 14 563 2962	F8300	E25511A70-14AXSZQ	.RONDELLE CONTACT E7 XC60 ZN8PA	EI	1	011		NG
				********					
				ELEMENTS DE FIXATION					
008U	5310 14 504 5709	F0467	0253-24	.RONDELLE PLATE 7X22-2,2	4	1	083		SG
009	5330 14 486 4682	F0467	0253-17	.RONDELLE D'ETANCHEITE DIA.7	4	1			SG
009M	5330 14 504 5707	F0016	543611	.JOINT CAOUTCHOUC DIA.7	4	1	083		SP
				********					
010	5330 14 326 9218	F1691	JN245	.JOINT DE CACHE-CULBUTEUR	1	1			CG
-011	5330 14 438 0466	F0467	0249-55	.JOINT DE CACHE-CULBUTEUR	1	1	025		JE
				REMPLACE PAR					
-011A	5330 14 326 9218	F1691	JN245	.JOINT DE CACHE-CULBUTEUR	EI	1	025		CG
				********					

© Panhard

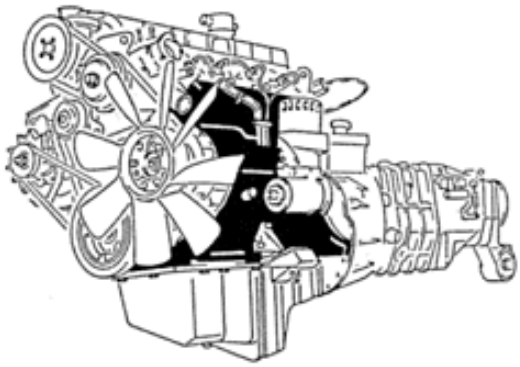

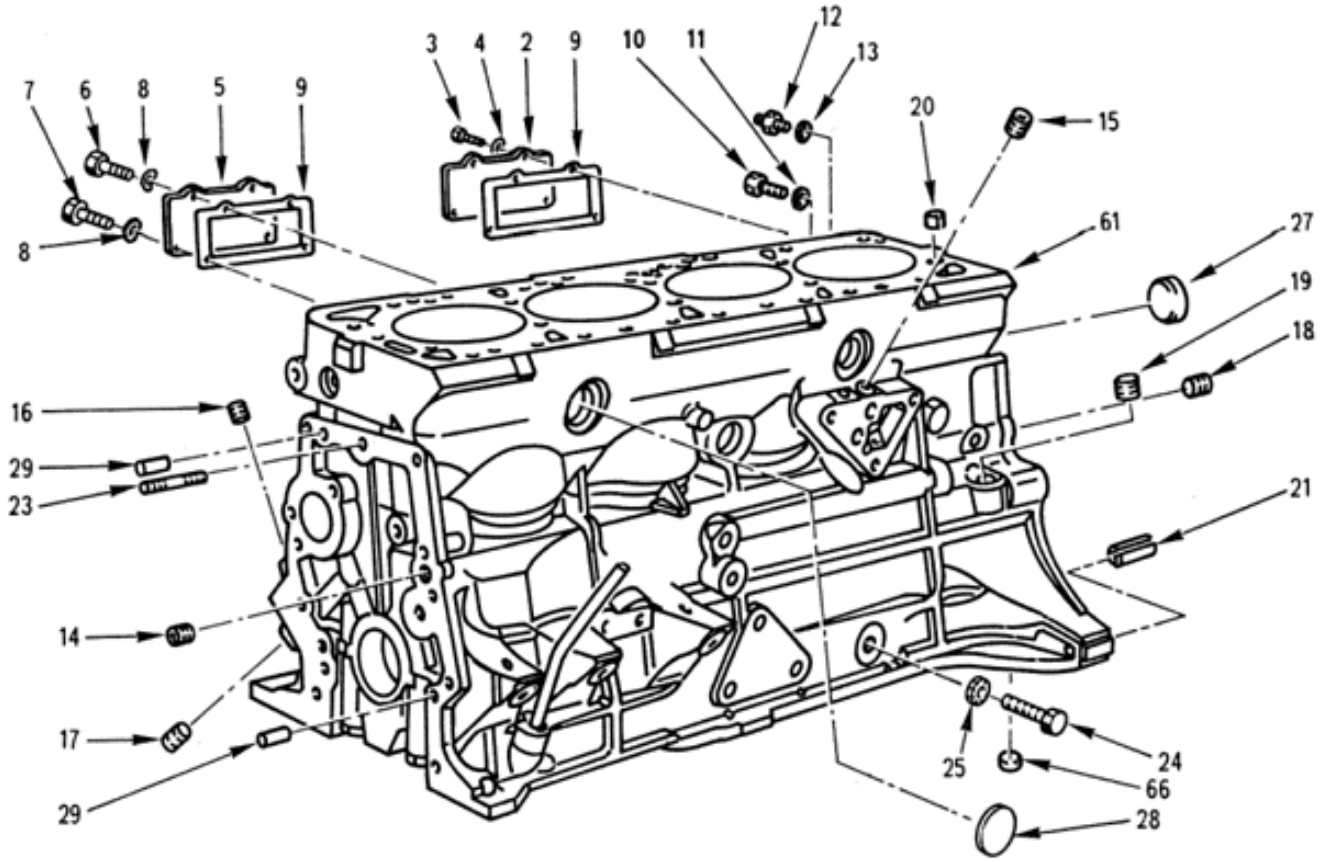

CARTERS
Ensemble carter cylindres
010101 Planche 02

PL. 02	GROUPE: 01 MOTEUR EQUIPE AVEC B.V.				QUANTITE.	NTI	DOMAINE	APPLICAB	NOTA
	SOUS GROUPE: 0101 MOTEUR EQUIPE								
	DIVISION: 010101 CARTERS								
REP.	NUMERO DE GESTION	FABRICANT CODE	FABRICANT REFERENCE	DESIGNATION: 1234567					
-001		F0016	901141	ENSEMBLE CARTER CYLINDRES	PM				ND
002	5340 14 410 5937	F0467	0145-18	.PLAQUE FERMETURE	1	3			ND
				ELEMENTS DE FIXATION					
003	5305 14 338 5768	F0110	E27311H60Q14QHTLZ	.VIS H M6-14 6-8 ZB	4	1			PR
				REMPLACE PAR					
-003A	5305 14 485 9805	F0110	E25114B60Q12QVACM	.VIS H M6X12 8-8 ZB	EI	1			NG
004	5310 14 360 2821	F0110	E27620-60AXTLZ	.RONDELLE ONDULEE B6 XC60 TRAITEE RESSORT ZB	4	1			NG
				********					
005	5340 14 410 5937	F0467	0145-18	.PLAQUE FERMETURE	1	3			ND
				ELEMENTS DE FIXATION					
006	5305 14 338 5768	F0110	E27311H60Q14QHTLZ	.VIS H M6-14 6-8 ZB	3	1			PR
				REMPLACE PAR					
-006A	5305 14 485 9805	F0110	E25114B60Q12QVACM	.VIS H M6X12 8-8 ZB	EI	1			NG
007	5305 14 455 4377	F0110	E25114B60Q16QVACM	.VIS H M6X16 8-8 ZB	1	1			NG
008	5310 14 360 2821	F0110	E27620-60AXTLZ	.RONDELLE ONDULEE B6 XC60 TRAITEE RESSORT ZB	4	1			NG
				********					
009	5330 14 463 7041	F0467	0147-10	.JOINT DE PLAQUE DE VISITE	2	1			JE
				OU					
-009A	5330 14 486 4678	F0467	0147-16	.JOINT DE PLAQUE DE VISITE	EI	1			SG
010	5305 14 435 7121	F8300	E27311H120R16QVTLZ	.VIS H M12X1,5-16 8-8 ZB (BOUCHON)	1	3			ND
011	5330 14 463 7042	F0467	0157-08	.JOINT CU 12,2X18X3	1	3			ND
012	4730 14 409 9359	F0467	0163-63	.EMBOUT	1	3			ND
013	5330 14 417 0579	F0467	1562-28	.JOINT D'EMBOUT SUR BLOC-CYLINDRES	1	3			ND
014	5365 14 339 2835	F0467	0163-18	.BOUCHON M15X150	1	3			ND
015	5365 14 339 2832	F0467	0163-19	.BOUCHON M13X150	5	3			ND
016	5365 14 410 6218	F0467	0163-22	.BOUCHON M7X100	1	3			ND
017	5365 14 410 6219	F0467	0163-25	.BOUCHON M9X100	1	3			ND
018	5365 14 409 9357	F0467	0163-32	.BOUCHON M16X150	1	3			ND
019	5365 14 409 9358	F0467	0163-61	.BOUCHON M17X150	1	3			ND
020	5315 14 437 4271	F0313	M16X14AXLZ	.GOUPILLE ELASTIQUE 16-14	1	3			ND
021	5315 14 339 2826	F0467	6968-39	.GOUPILLE ELASTIQUE 20-20	2	1			SG
-022		F0016	901585	.GOUPILLE ELASTIQUE 20-23 (MONTAGE SUPPRIME)	2				ND
023	5307 14 412 7977	F0467	6929-59	.GOUJON M7X100-50 8 ZB	1	3			ND
024	5305 14 474 4343	F0110	E25114B80Q16QVACM	.VIS H M8-16 8-8 ZB	1	1			NG
025	5310 14 320 3953	F0110	E27624-80AXTCM	.RONDELLE DEC8 XC60 TRAITEE RESSORT ZB	1	1			NG
-026	2815 14 435 2405	F0467	0130-17	.CARTER CYLINDRES EQUIPE	1	3			ND
				OU					
-026A	2815 14 504 5710	F0467	0130-Q8	.CARTER CYLINDRES EQUIPE	EI	3		083	ND
027	5340 14 366 9115	F0467	0153-05	..BOUCHON 42,15	1	1			SG
028	5340 14 339 2820	F0467	0159-09	..BOUCHON 32	4	1			SG
029	5315 14 411 9492	F0467	0323-01	..GOUPILLE CYLINDRIQUE 8-24	2	3			ND
-030		F0016	901182	..PISTON REPERE A ASSEMBLE	4	3			ND
				OU					
-030A		F0016	901183	..PISTON REPERE B ASSEMBLE	EI	3			ND
-031		F0016	901184	...ANNEAU D'ARRET	2	3			ND
-032		F0016	901185	...AXE DE PISTON	1	3			ND
-033		F0016	901186	...SEGMENT SUP. POUR A ET B	1	3			ND
-034		F0016	901187	...SEGMENT CONIQUE POUR A ET B	1	3			ND
-035		F0016	901188	...SEGMENT RACLEUR POUR A ET B	1	3			ND
-036		F0016	901189	..CARTOUCHE FILTRANTE, RODAGE	1	3			ND
-037		F0016	901190	..JOINT TOURNANT DE VILEBREQUIN 16X21X4,5	1	3			ND
-038		F0016	901191	..DEMI-JOINT D'ETANCHEITE PALIER AR.	2	3			ND
-039		F0016	901192	..JOINT DE BOUCHON DE VIDANGE DIA.16	1	3			ND

© Panhard

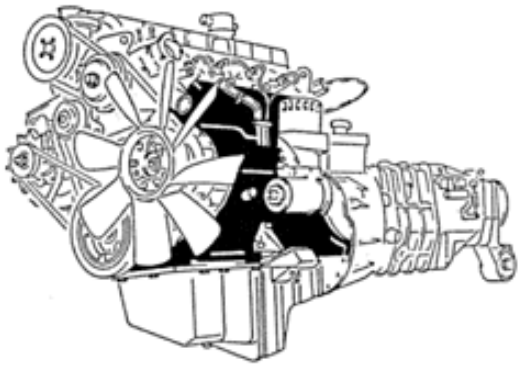

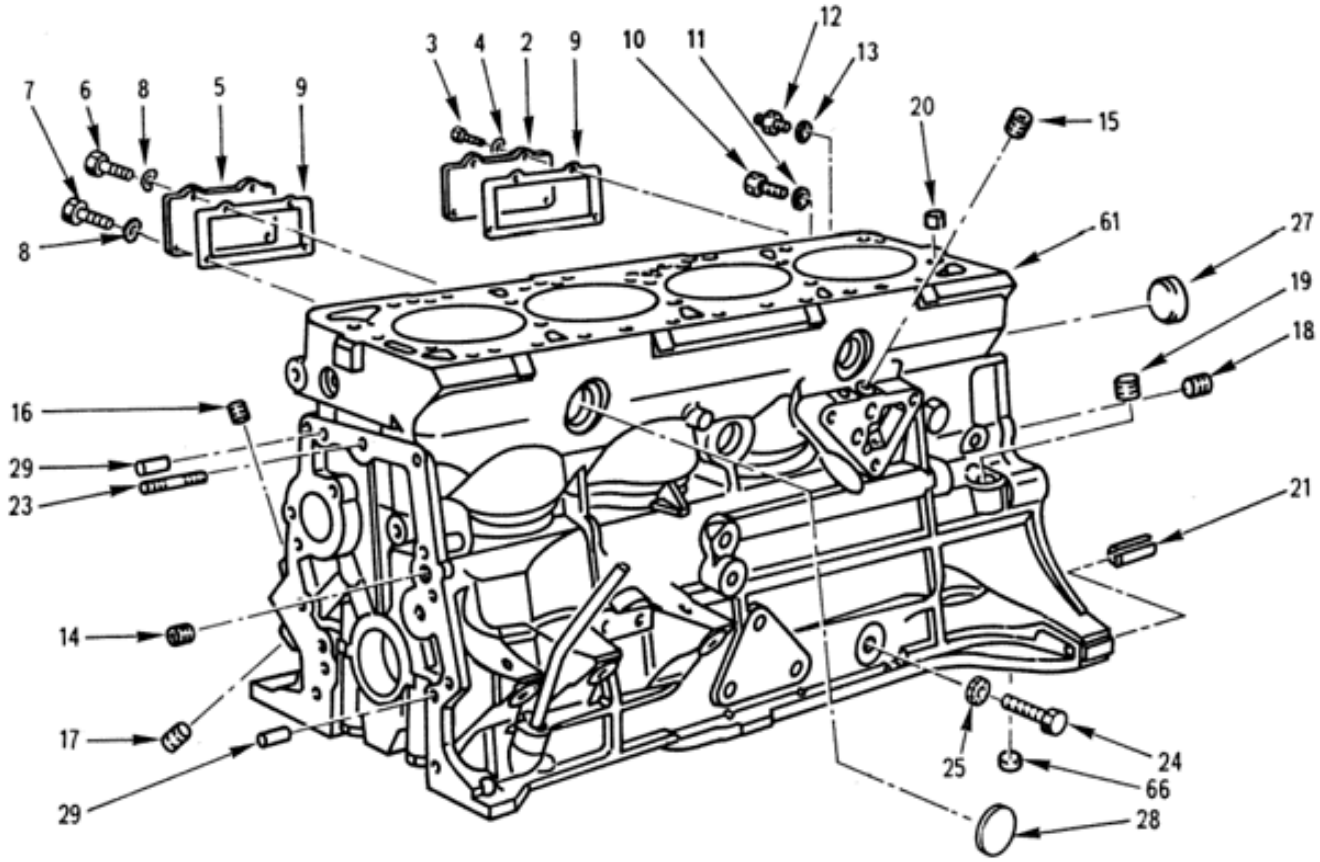

CARTERS
Ensemble carter cylindres
010101 Planche 02

PL. 02	GROUPE: 01 MOTEUR EQUIPE AVEC B.V.							
	SOUS GROUPE: 0101 MOTEUR EQUIPE							
	DIVISION: 010101 CARTERS							
REP.	NUMERO DE GESTION	FABRICANT CODE	FABRICANT REFERENCE	DESIGNATION: 1234567	QUANTITE.	PARTENS.	NTI	DOMAINE	APPLICAB	NOTA
-040		F0016	901193	..JOINT DE CARTER D'HUILE	1	3				ND
-041		F0016	901194	..JOINT TUYAU DE GRAISSAGE CUL BUTEURS	4	3				ND
-042		F0016	901195	..JOINT RACCORD DE GRAISSAGE P OMPE	1	3				ND
-043		F0016	901196	..JOINT DE FILTRE A HUILE	1	3				ND
-044		F0016	901197	..JOINT DE POMPE A EAU	1	3				ND
-045		F0016	901198	..JOINT QUEUE DE SOUPAPE	8	3				ND
-046		F0016	901199	..JOINT PLAQUE DE FERMETURE	2	3				ND
-047		F0016	901200	..JOINT PLAQUE DE DISTRIBUTION	1	3				ND
-048		F0016	901201	..JOINT TOURNANT DE VILEBREQUI N	1	3				ND
-049		F0016	901202	..JOINT CARTER DE DISTRIBUTION	1	3				ND
-050		F0016	901203	..JOINT RACCORD CENTRAL RAMPE CULBUTEURS	1	3				ND
-051		F0016	901204	..JOINT DE CACHE-CULBUTEURS	1	3				ND
-052		F0016	901205	..RONDELLE D'ETANCHEITE CACHE-CULBUTEURS	4	3				ND
-053		F0016	901206	..JOINT DE COLLECTEUR D'ECHAPP EMENT	2	3				ND
-054		F0016	901207	..JOINT SUPPORT DE POMPE	1	3				ND
-055		F0016	901208	..JOINT POMPE A INJECTION	1	3				ND
-056		F0016	901209	..JOINT D'INJECTEUR 7,2X13,6X0 ,4	4	3				ND
-057		F0016	901210	..JOINT CUIVRE D'INJECTEUR 15, 6X21,2X2,2	4	3				ND
-058		F0016	901211	..JOINT DIA.22	1	3				ND
-059		F0016	901212	..JOINT THERMOCONTACT	1	3				ND
-060		F0016	901213	..GUIDE DE JAUGE A HUILE	1	3				ND
061		F0016	901214	..CARTER CYLINDRES NU	1	3				ND
-062		F0016	901215	...CHAPEAU DE PALIER	5	3				ND
				ELEMENTS DE FIXATION						
-063		F0016	901216	...VIS H M14-87	2	3				ND
-064		F0016	901217	...GOUPILLE CANNELEE 5X18	2	3				ND
				********						
-065		F0016	901218	..JOINT DE RACCORD	1	3				ND
066	5340 14 455 3505	F0016	713915	.BOUCHON CUVETTE DIA.12,3	1	1		077		SP

© Panhard

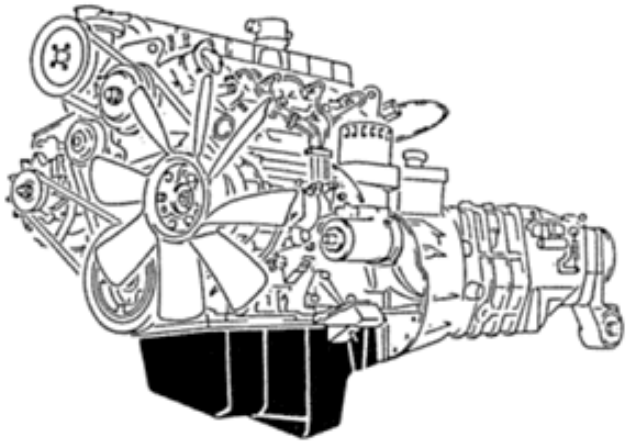

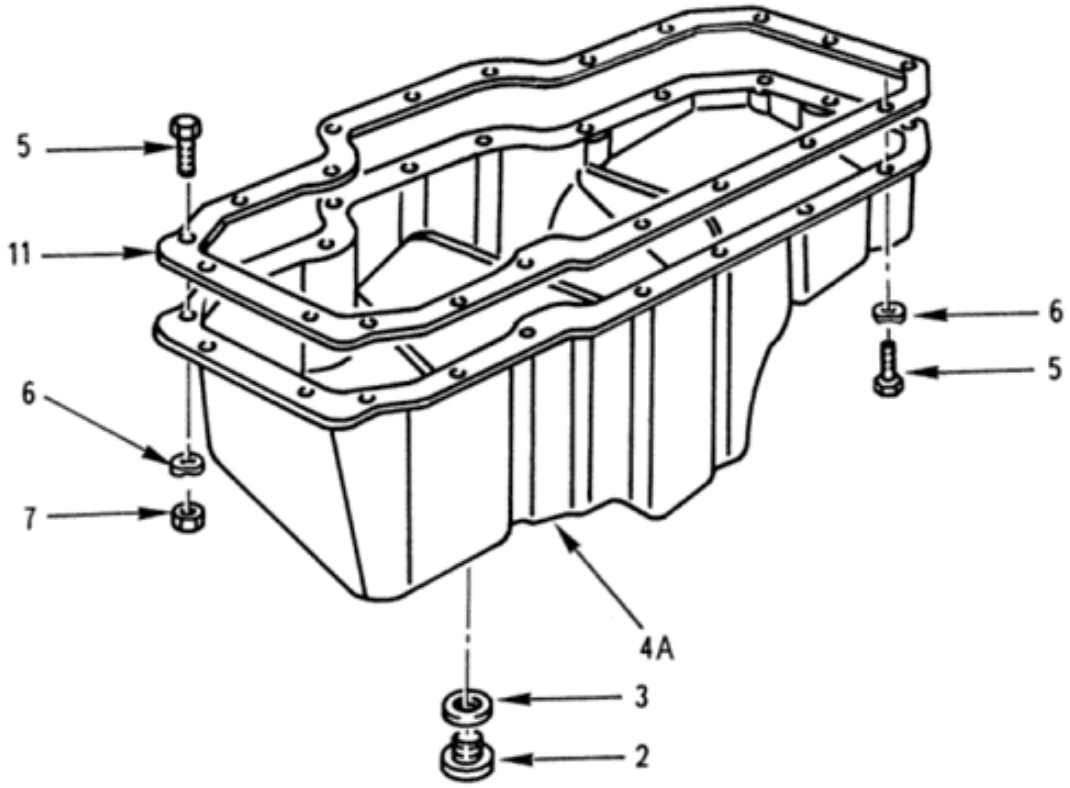

CARTERS
Ensemble carter d'huile
010101 Planche 03

PL. 03	GROUPE: 01 MOTEUR EQUIPE AVEC B.V.							
	SOUS GROUPE: 0101 MOTEUR EQUIPE							
	DIVISION: 010101 CARTERS							
REP.	NUMERO DE GESTION	FABRICANT CODE	FABRICANT REFERENCE	DESIGNATION: 1234567	QUANTITE.	PAR INTI	DOMAINE	APPLICAB	NOTA
-001		F0016	901142	ENSEMBLE CARTER D'HUILE	PM				ND
002	5365 14 259 7679	F0467	0163-21	.BOUCHON FILETE M16X1,50	1	1			JE
				REMPLACE PAR					
-002A	5365 14 259 7679	F0467	0163-93	.BOUCHON FILETE M16X1,50	EI	1			SG
				********					
003	5330 14 527 2104	F1691	212370CY	.JOINT CIRCULAIRE DIA.16 METAL LOPLASTIQUE	1	1			CG
004	2805 14 407 1721	F0016	714291	.CARTER D'HUILE	1	1			SP
				ELEMENTS DE FIXATION					
005	5305 14 352 6460	F0110	E27311H70Q20QVTLZ	.VIS H M7-20 8-8 ZB	20	1			JE
				REMPLACE PAR					
-005A	5305 14 519 6661	F8300	E25114B70Q20QVACM	.VIS H M7-20 8-8 ZB	EI	1			NG
006	5310 14 360 2822	F0110	E27620-70AXTCM	.RONDELLE ONDULEE 7 XC60 TRAITEE RESSORT ZB	20	1			NG
007	5310 14 331 0374	F0110	E27411A70QQVTLZ	.ECROU H M7 8 ZB	2	1			JE
				REMPLACE PAR					
-007A	5310 14 480 5118	F8300	E25401B70QQVACM	.ECROU H M7 8 ZB	EI	1			NG
				********					
-008	5310 14 435 8690	F0110	E27412B160QQVT	..ECROU CARRE LARGE QL M16 8	1				PR
-009	5340 14 359 6607	F0467	0309-02	..CAGE A ECROU	1				PR
-010		F0016	901219	..CARTER D'HUILE NU	1				PR
011	5330 14 407 1722	F0467	0313-23	.JOINT DE CARTER D'HUILE	1	1			SG

© Panhard

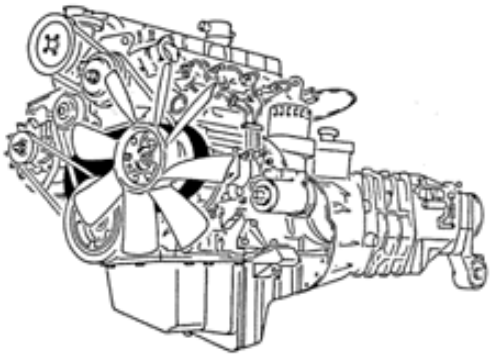

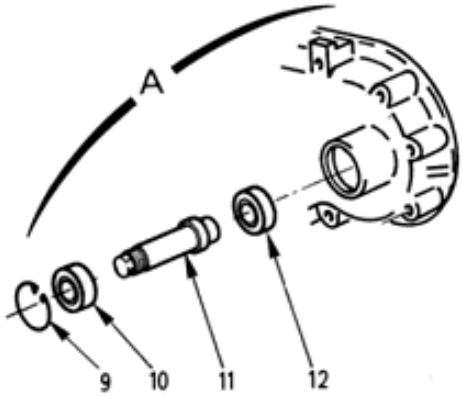

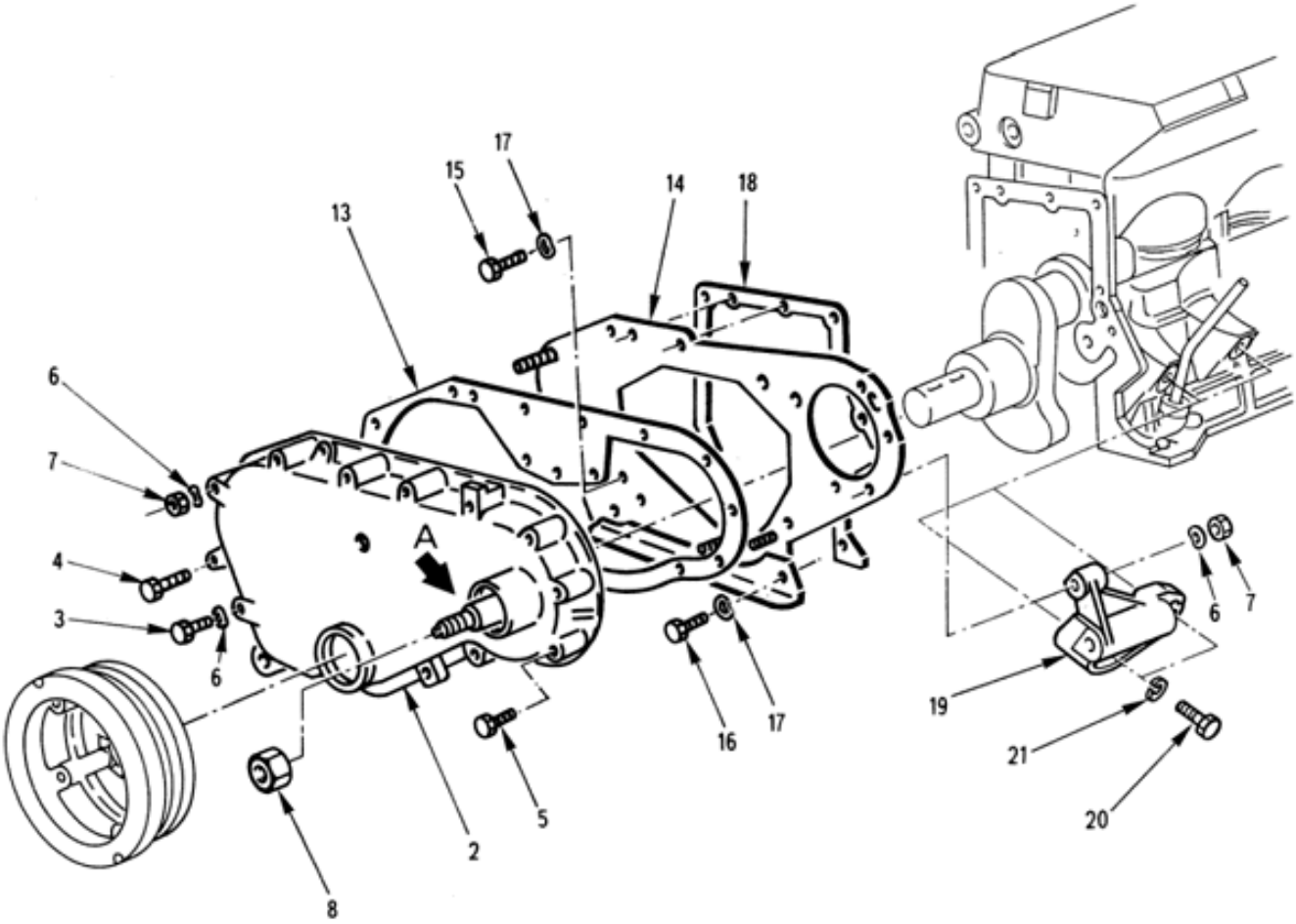

CARTERS
Ensemble carter de distribution
010101 Planche 04

PL. 04	GROUPE: 01 MOTEUR EQUIPE AVEC B.V.				QUANTITE	NTI	DOMAINE	APPLICAB	NOTA
	SOUS GROUPE: 0101 MOTEUR EQUIPE								
	DIVISION: 010101 CARTERS								
REP.	NUMERO DE GESTION	FABRICANT CODE	FABRICANT REFERENCE	DESIGNATION: 1234567					
-001		F0016	901143	ENSEMBLE CARTER DE DISTRIBUTION	PM				ND
002	2815 14 417 4157	F0016	714810	.CARTER DE DISTRIBUTION	1	1			SP
				ELEMENTS DE FIXATION					
003	5305 14 435 7114	F0110	E27311H70M50QVTLZ	.VIS H M7-50 8-8 ZB	6	1			JE
				REMPLACE PAR					
-003A	5305 14 519 6659	F8300	E25114B70Q50QVACM	.VIS H M7-50 8-8 ZB	EI	1			NG
004	5305 14 435 7124	F0110	E27311H70M45QVTLZ	.VIS H M7-45 8-8 ZB	1	1			NG
005	5305 14 435 7116	F0110	E27311H70M65QVTCM	.VIS H M7-65 8-8 ZB	1	1			JE
				REMPLACE PAR					
-005A	5305 14 519 6664	F8300	E25114B70Q65QVACM	.VIS H M7-65 8-8 ZB	EI	1			NG
006	5310 14 360 2822	F0110	E27620-70AXTCM	.RONDELLE ONDULEE 7 XC60 TRAITEE RESSORT ZB	14	1			NG
007	5310 14 331 0374	F0110	E27411A70QQVTLZ	.ECROU H M7 8 ZB	8	1			JE
				REMPLACE PAR					
-007A	5310 14 480 5118	F8300	E25401B70QQVACM	.ECROU H M7 8 ZB	EI	1			NG
				********					
008	5310 14 436 4240	F0467	1251-13	..ECROU H M14X1,5 8 ZB	1	1			JE
				REMPLACE PAR					
-008A	5310 14 564 9851	I9008	ISO4032-M14X1,5-8-A3D	..ECROU H M14X1,5 8 ZB	EI	1			NG
				********					
009	5325 14 385 1733	F0467	6978-06	..ANNEAU D'ARRET DIA. 42X1,75	1	3			ND
				OU					
-009A	5325 14 385 1734	F0467	6978-08	..ANNEAU D'ARRET DIA. 42X1,85	SB	3			ND
010	3110 14 281 4116	F0110	E22315A00150BCX03XEXXX00X0	..ROULEMENT A BILLES	1	3			ND
011	5315 14 469 3831	F0016	715342	..AXE	1	3			ND
012	3110 14 468 7136	F0272	6301QE6	..ROULEMENT A BILLES	1	3			ND
013	5330 14 417 4164	F0467	0321-39	.JOINT DE CARTER	1	1			JE
				REMPLACE PAR					
-013A	5330 14 417 4164	F0016	543266	.JOINT DE CARTER	EI	1			SP
				********					
014	2815 14 409 9362	F0467	0320-36	.TOLE SUPPORT CARTER	1	3			ND
				ELEMENTS DE FIXATION					
015	5305 14 336 5093	F0110	E27311H70Q16QVTLZ	.VIS H M7-16 8-8 ZB	3	3			ND
				REMPLACE PAR					
-015A	5305 14 519 6660	F8300	E25114B70Q16QVACM	.VIS H M7-16 8-8 ZB	EI	3			ND
016	5305 14 352 6460	F0110	E27311H70Q20QVTLZ	.VIS H M7-20 8-8 ZB	1	3			ND
				REMPLACE PAR					
-016A	5305 14 519 6661	F8300	E25114B70Q20QVACM	.VIS H M7-20 8-8 ZB	EI	3			ND
017	5310 14 360 2822	F0110	E27620-70AXTCM	.RONDELLE ONDULEE 7 XC60 TRAITEE RESSORT ZB	4	3			ND
				********					
018	5330 14 422 6636	F0467	0322-22	.JOINT PAPIER DE TOLE	1	3			ND
019	2920 14 420 4747	F0016	714910	.RENFORT DE CARTER DE DISTRIBUTION	1	3			ND
				ELEMENTS DE FIXATION					
020	5305 14 439 4796	F0110	E25114B80Q45QVACM	.VIS H M8-45 8-8 ZB	2	3			ND
021	5310 14 031 1809	F0110	E25517B80AXSCM	.RONDELLE WL 8 XC60 TRAITEE RESSORT ZB	2	3			ND
				REMPLACE PAR					
-021A	5310 14 565 5410	F0110	E25511A80-18AXSZQ	.RONDELLE CS 8-18 XC60 TRAITEE RESSORT ZN8PA	EI	3			ND
				********					

© Panhard

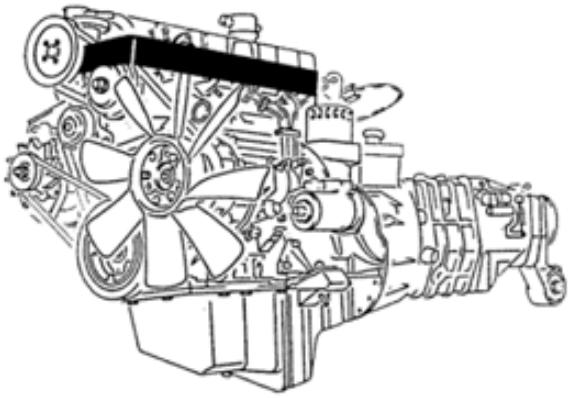

8	MONTER AVEC 1 THERMOCONTACT REP. 3 ET 8 VIS REP. 12
9	MONTER AVEC 1 THERMOCONTACT REP. 4 ET 8 VIS REP. 12
10	MONTER AVEC 8 VIS REP. 13

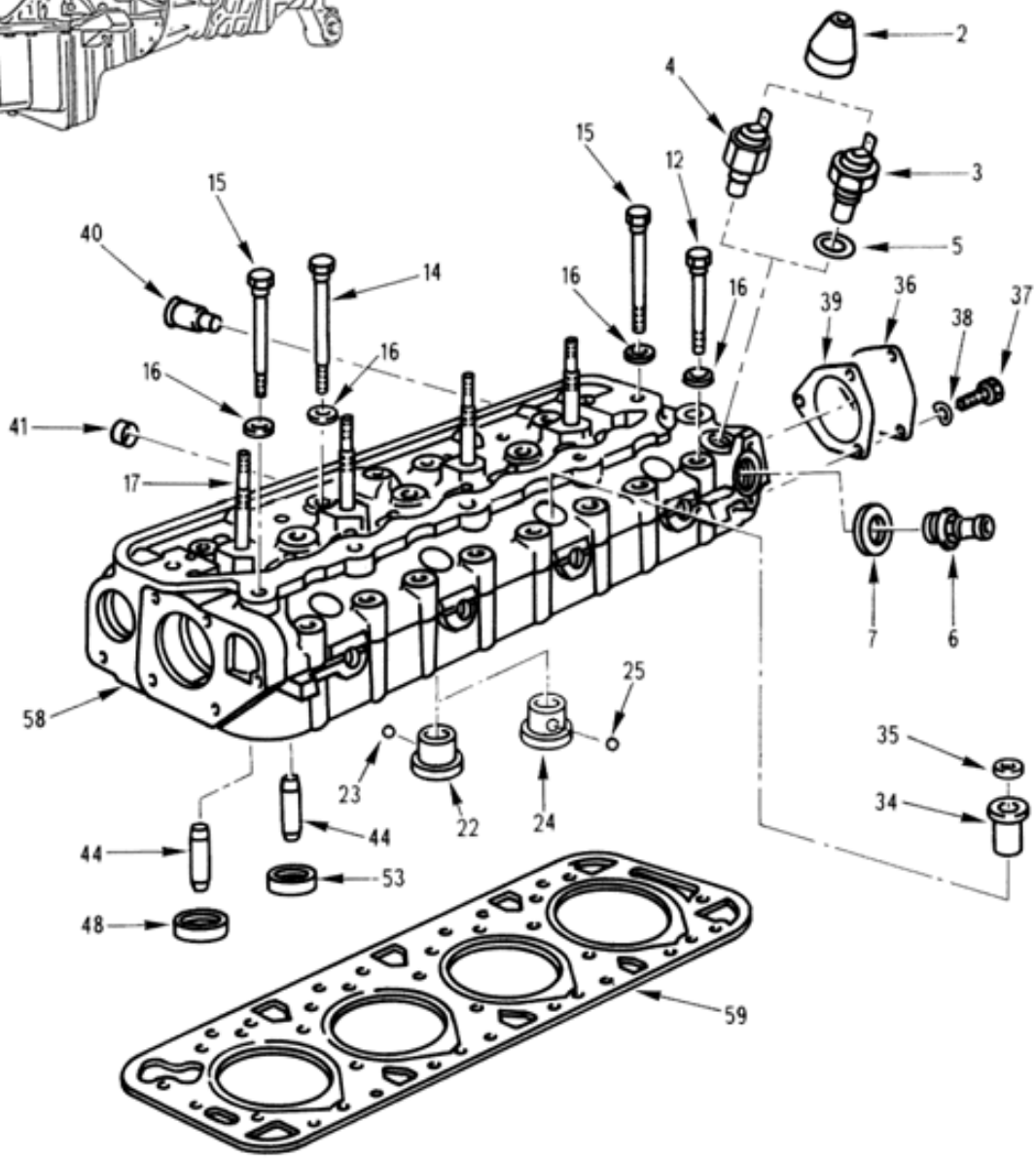

60	COMPREND LES REP.12, 14, 15, 16, 59.
60A	COMPREND LES REP.14M, 15, 16, 59 OU 59A.
60B	COMPREND LES REP.12, 14, 15, 16, 59B.
60C	COMPREND LES REP.14M, 15, 16, 59B OU 59C.
60D	COMPREND LES REP.12, 14, 15, 16, 59D.
60E	COMPREND LES REP.14M, 15, 16, 59D OU 59E.

ENSEMBLE CULASSE
Culasse équipée
010102 Planche 01

PL. 01	GROUPE: 01 MOTEUR EQUIPE AVEC B.V.				QUANTITE.	NTI	DOMAINE	APPLICAB	NOTA
	SOUS GROUPE: 0101 MOTEUR EQUIPE								
	DIVISION: 010102 ENSEMBLE CULASSE								
REP.	NUMERO DE GESTION	FABRICANT CODE	FABRICANT REFERENCE	DESIGNATION: 1234567					
-001		F0016	901145	CULASSE EQUIPEE	PM				ND
002	5930 14 340 2280	F0467	0243-08	.CAPUCHON	1	1			SG
003	5930 14 397 8845	F0216	307336-08	.THERMOCONTACT DIA. 18-1,50	1	1			JE
				REMPLACE PAR					
-003A	5930 14 397 8845	FAQ70	307336080	.THERMOCONTACT DIA. 18-1,50	EI	1			CG
				****					
004	2990 14 434 9137	F0216	327122-01	.THERMOCONTACT DIA. 14-1,25	1	1	001		JE
				REMPLACE PAR					
-004A	2990 14 434 9137	FAQ70	327122010	.THERMOCONTACT DIA. 14-1,25	EI	1	001		JE
				REMPLACE PAR					
-004B	5930 33 212 8252	1971B	35170	.THERMOCONTACT DIA. 14-1,25	EI	1	001		CG
				****					
005	5330 14 339 2809	F0467	0243-01	.JOINT DE THERMOCONTACT DIA.18	1	1	002		SG
006	4730 14 409 9361	F0016	543084	.EMBOUT	1	1			SP
007	5330 14 242 7930	F0110	R93920B022	.JOINT	1	1			NG
-008		F0467	0200-00	.CULASSE ASSEMBLEE	1				ND
-009		F0467	0200-75	.CULASSE ASSEMBLEE	1		001		ND
-010		F0467	0200-77	.CULASSE ASSEMBLEE	1		031		ND
-011	2815 14 437 2455	F0467	0200-96	.CULASSE ASSEMBLEE	1	3	063		ND
				ELEMENTS DE FIXATION					
012	5305 14 444 9612	F0467	0204-54	.VIS KC	8	1			SG
-013	5305 14 444 9609	F0467	0204-55	.VIS KL	8	1	031		SG
014	5305 14 444 9609	F0467	0204-55	.VIS KL	7	1			SG
-014M	5305 14 444 9609	F0467	0204-55	.VIS KL	15	1	085		SG
015	5305 14 444 9605	F0467	0204-56	.VIS KSL	7	1			SG
016	5310 14 409 9360	F0467	0205-14	.RONDELLE PLATE 12	22	1			SG
				****					
017	5307 14 359 6604	F0467	0250-10	..GOUJON	4	1			SG
				OU					
-017M	3040 14 580 1368	F0016	B016003	..GOUJON LG:90	SB	1			SP
-018	5305 14 434 9662	F0110	E25114B80Q30QKACM	..VIS H M8-30 10-9 ZB	PM	1			NG
-019	5305 14 432 0904	F0110	E25114B80Q70QVACM	..VIS H M8-70 8-8 ZB	PM	1			NG
-020	5305 14 434 9662	F0110	E25114B80Q30QKACM	..VIS H M8-30 10-9 ZB	PM	1			NG
-021	5310 14 564 9348	F0110	E25511A80-18PGSCM	..RONDELLE CS 8-18 310HV ZB	PM	1			JE
				REMPLACE PAR					
-021A	5310 14 565 5410	F0110	E25511A80-18AXSZQ	..RONDELLE CS 8-18 XC60 TRAITE E RESSORT ZN8PA	PM	1			NG
				****					
022		F0016	901222	..CHAMBRE DE COMBUSTION	4				ND
023	3110 14 317 9847	F0467	0217-03	...BILLE DIA.3	1	3			ND
024		F0016	901223	..CHAMBRE DE COMBUSTION	4		063		ND
025	3110 14 317 9847	F0467	0217-03	...BILLE DIA.3	1	3			ND
-026	2805 14 434 9145	F0467	0218-44	..CHAMBRE DE COMBUSTION	4	3			ND
-027	3110 14 317 9847	F0467	0217-03	...BILLE DIA.3	1	3			ND
-028	2990 14 486 4666	F0467	0218-54	..CHAMBRE DE COMBUSTION	4	3	063		ND
-029	3110 14 317 9847	F0467	0217-03	...BILLE DIA.3	1	3			ND
-030	2805 14 434 9143	F0467	0218-45	..CHAMBRE DE COMBUSTION	4	3			ND
-031	3110 14 317 9847	F0467	0217-03	...BILLE DIA.3	1	3			ND
-032	2805 14 486 4667	F0467	0218-55	..CHAMBRE DE COMBUSTION	4	3	063		ND
-033	3110 14 317 9847	F0467	0217-03	...BILLE DIA.3	1	3			ND
034	5340 14 418 5164	F0467	1982-04	..PROTECTEUR INJECTEUR	PM	1			SG
035	5330 14 434 9099	F0467	1981-02	..JOINT D'INJECTEUR	PM	1			SG
036	5340 14 366 4447	F0467	0234-10	..PLAQUE FERMETURE	2	3			ND
				ELEMENTS DE FIXATION					
037	5305 14 352 6460	F0110	E27311H70Q20QVTLZ	..VIS H M7-20 8-8 ZB	3	3			ND
				REMPLACE PAR					
-037A	5305 14 519 6661	F8300	E25114B70Q20QVACM	..VIS H M7-20 8-8 ZB	EI	3			ND
038	5310 14 360 2822	F0110	E27620-70AXTCM	..RONDELLE ONDULEE 7 XC60 TRAITEE RESSORT ZB	3	3			ND
				****					
039	5330 14 366 9117	F0467	0236-07	..JOINT DE PLAQUE	2	3			ND
				REMPLACE PAR					

© Panhard

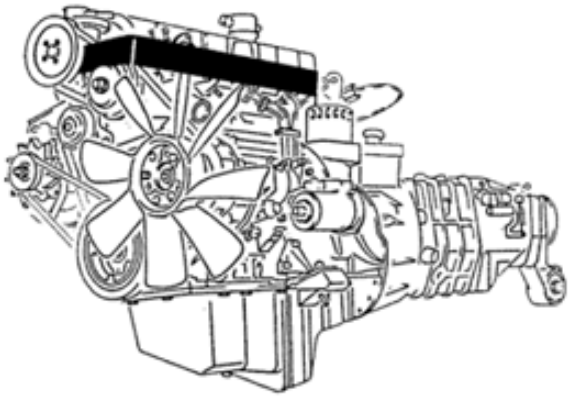

8	MONTER AVEC 1 THERMOCONTACT REP. 3 ET 8 VIS REP. 12
9	MONTER AVEC 1 THERMOCONTACT REP. 4 ET 8 VIS REP. 12
10	MONTER AVEC 8 VIS REP. 13

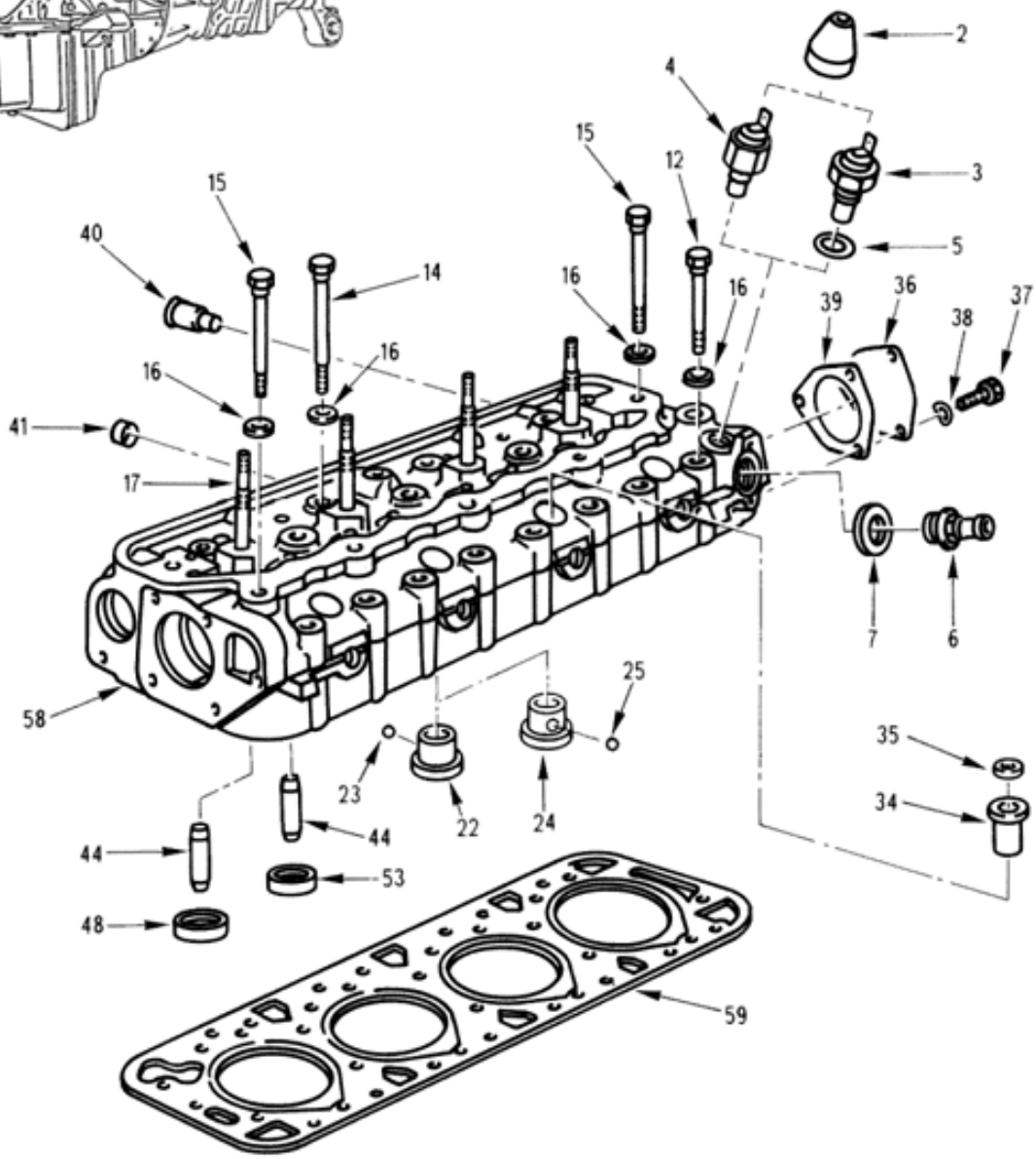

60	COMPREND LES REP.12, 14, 15, 16, 59.
60A	COMPREND LES REP.14M, 15, 16, 59 OU 59A.
60B	COMPREND LES REP.12, 14, 15, 16, 59B.
60C	COMPREND LES REP.14M, 15, 16, 59B OU 59C.
60D	COMPREND LES REP.12, 14, 15, 16, 59D.
60E	COMPREND LES REP.14M, 15, 16, 59D OU 59E.

ENSEMBLE CULASSE
Culasse équipée
010102 Planche 01

PL. 01	GROUPE: 01 MOTEUR EQUIPE AVEC B.V.				QUANTITE INTE.	NTI	DOMAINE	APPLICAB	NOTA
	SOUS GROUPE: 0101 MOTEUR EQUIPE								
REP.	DIVISION: 010102 ENSEMBLE CULASSE								
	NUMERO DE GESTION	FABRICANT CODE	FABRICANT REFERENCE	DESIGNATION: 1234567					
-039A	5330 14 563 0637	F0016	543035	..JOINT DE PLAQUE	EI	3			ND
				****					
040	2540 14 233 1678	F0467	0245-09	..EMBOUT PRISE DE CHAUFFAGE	1	3			ND
041		F0016	901225	..BOUCHON CUVETTE DIA.13,5	4				ND
-042	5340 14 338 5835	F0467	0234-07	..BOUCHON 13,5	4	3			ND
-043	5340 14 434 8925	F0467	0234-08	..BOUCHON CUVETTE DIA.14,5	4	3			ND
044		F0016	901226	..GUIDE DE SOUPAPE	8				ND
-045	2805 14 350 3978	F0467	0220-61	..GUIDE DE SOUPAPE	8	3			ND
				OU					
-045A	2815 14 485 4215	F0467	0220-87	..GUIDE DE SOUPAPE	EI	3			ND
-046	2815 14 433 2381	F0467	0220-24	..GUIDE DE SOUPAPE	8	3			ND
-047	2815 14 433 2381	F0467	0220-62	..GUIDE DE SOUPAPE	8	3	003		ND
				OU					
-047A	2815 14 485 4216	F0467	0220-88	..GUIDE DE SOUPAPE	EI	3	003		ND
048		F0016	901232	..SIEGE DE SOUPAPE ADMISSION	4				ND
-049	2815 14 423 2012	F0467	0226-83	..SIEGE DE SOUPAPE ADMISSION	4	3			ND
-050	4810 14 434 9181	F0467	0226-95	..SIEGE DE SOUPAPE ADMISSION	4	3	004		ND
-051	2815 14 423 2011	F0467	0226-84	..SIEGE DE SOUPAPE ADMISSION	4	3			ND
-052	4810 14 434 9182	F0467	0226-96	..SIEGE DE SOUPAPE ADMISSION	4	3	004		ND
053		F0016	901235	..SIEGE DE SOUPAPE ECHAPPEMENT	4				ND
-054	2805 14 434 9179	F0467	0227-70	..SIEGE DE SOUPAPE ECHAPPEMENT	4	3			ND
-055	4810 14 434 9184	F0467	0227-86	..SIEGE DE SOUPAPE ECHAPPEMENT	4	3	004		ND
-056	2805 14 434 9180	F0467	0227-71	..SIEGE DE SOUPAPE ECHAPPEMENT	4	3			ND
-057	4810 14 434 9183	F0467	0227-87	..SIEGE DE SOUPAPE ECHAPPEMENT	4	3	004		ND
058		F0016	901238	..CULASSE NUE	1				ND
059	5330 14 548 9365	F0467	0209-C3	.JOINT DE CULASSE 2 CRANS EP.1,53	1	1	005		JE
				REMPLACE PAR					
-059A	5330 14 571 7580	F1288	411282P	.JOINT DE CULASSE 2 CRANS EP.1,53	EI	1	005		CG
				OU					
-059B	5330 14 548 9366	F0467	0209-C5	.JOINT DE CULASSE 3 CRANS EP.1,63	SB	1	005		JE
				REMPLACE PAR					
-059C	5330 14 571 7590	F1288	411283P	.JOINT DE CULASSE 3 CRANS EP.1,63	EI	1	005		CG
				OU					
-059D	5330 14 548 9367	F0467	0209-C7	.JOINT DE CULASSE 4 CRANS EP.1,73	SB	1	005		JE
				REMPLACE PAR					
-059E	5330 14 571 7593	F1288	411319P	.JOINT DE CULASSE 4 CRANS EP.1,73	EI	1	005		CG
				****					
060	2815 14 558 3816	F0467	0209-C8	.KIT DE REPARATION CULASSE (JOINT EP.1,53)	1	1	068		PR
				REMPLACE PAR					
060A	2815 14 551 8828	F0016	720685	.KIT REPARATION CULASSE RENFORCEE (JOINT EP.1,53)	EI	1	085		SP
				****					
060B	5330 14 508 9697	F0467	0209-C9	.KIT DE REPARATION CULASSE (JOINT EP.1,63)	SB	1	068		JE
				REMPLACE PAR					
060C	2815 14 551 8831	F0016	720686	.KIT REPARATION CULASSE RENFORCEE (JOINT EP.1,63)	EI	1	085		SP
				****					
060D	2815 14 558 3818	F0467	0209-D1	.KIT DE REPARATION CULASSE (JOINT EP.1,73)	SB	1	068		JE
				REMPLACE PAR					
060E	2815 14 551 8832	F0016	720687	.KIT REPARATION CULASSE RENFORCEE (JOINT EP.1,73)	EI	1	085		SP
				****					

© Panhard

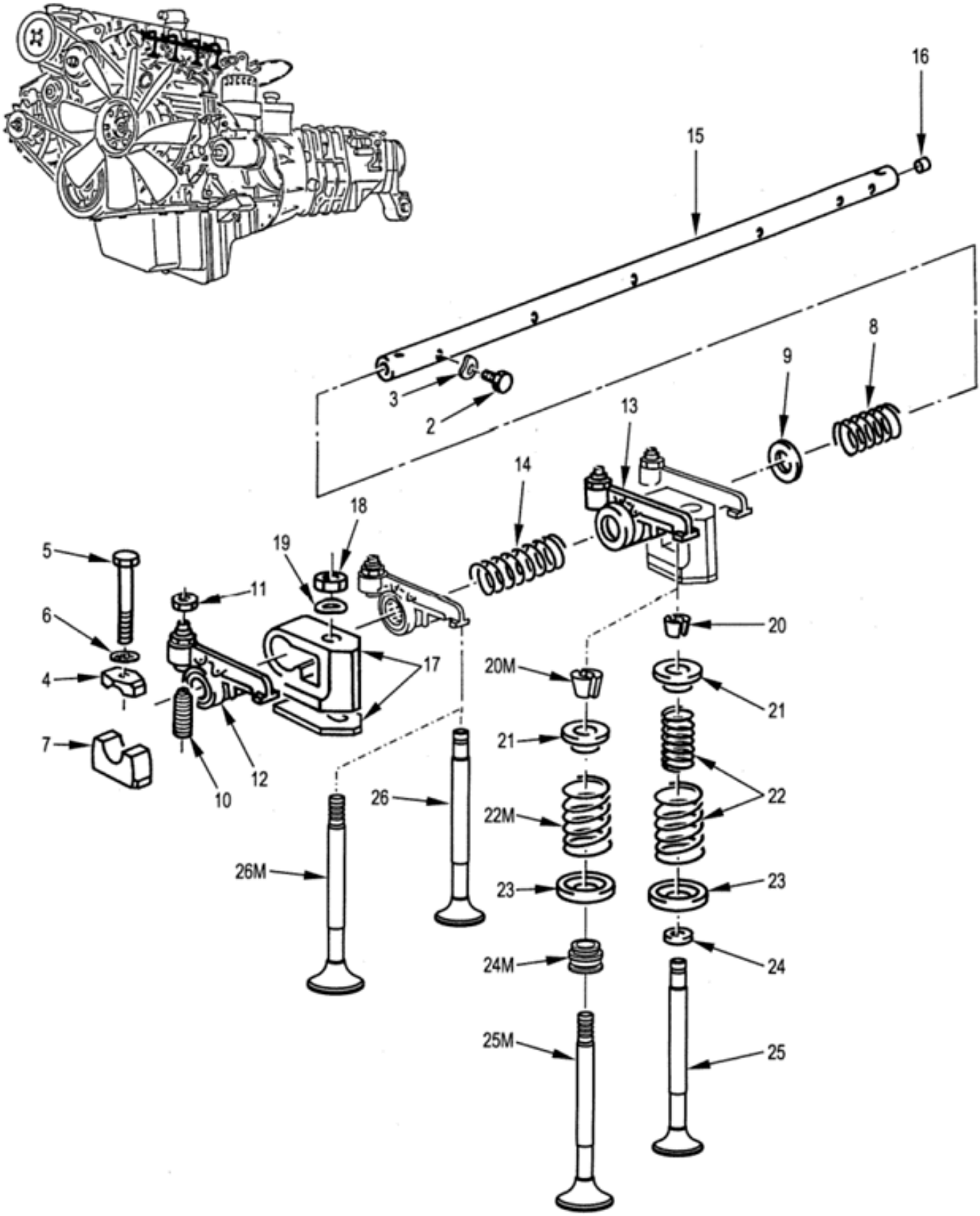

12 - 12A	ADMISSION 1 - 3 ECHAPPEMENT 2 - 4
13 - 13A	ADMISSION 2 - 4 ECHAPPEMENT 1 - 3

ENSEMBLE CULASSE
Culbuterie
010102 Planche 02

PL. 02	GROUPE: 01 MOTEUR EQUIPE AVEC B.V.				QUANTITE PAR INSE.	NTI	DOMAINE	APPLICAB	NOTA
	SOUS GROUPE: 0101 MOTEUR EQUIPE								
	DIVISION: 010102 ENSEMBLE CULASSE								
REP.	NUMERO DE GESTION	FABRICANT CODE	FABRICANT REFERENCE	DESIGNATION: 1234567					
-001		F0016	901146	CULBUTERIE	PM	3			ND
002	5305 14 233 1684	F0467	0916-05	.VIS D'ORIENTATION D'AXE M6X10	1	3			ND
003	5310 14 360 2821	F0110	E27620-60AXTLZ	.RONDELLE ONDULEE B6 XC60 TRAITEE RESSORT ZB	1	3			ND
004	3040 14 410 5940	F0467	0924-21	.CHAPEAU PALIER EXTREME	2	3			ND
				ELEMENTS DE FIXATION					
005	5305 14 434 9641	F0110	E25112B80M55QVACM	.VIS H M8-55 8-8 ZB	1	3			ND
006	5310 14 360 7946	F0110	E27625-80AXTCM	.RONDELLE DIC8 XC60 TRAITEE RESSORT ZB	1	3			ND
				********					
007	3040 14 410 5939	F0467	0924-20	.PALIER EXTREME	2	3			ND
008	5360 14 350 3920	F0467	0911-12	.RESSORT D'APPUI CULBUTEUR ADMISSION	2	3			ND
009	5310 14 351 0008	F0467	0910-22	.RONDELLE DE REGLAGE	2	3			ND
010	5305 14 233 1682	F0467	0906-05	.VIS DE REGLAGE CULBUTEUR	8	3			ND
011	5310 14 331 0370	F0110	E27411A70QQVT	.ECROU H M7 8	8	3			ND
012	2815 14 419 4250	F0467	0903-33	.CULBUTEUR	4	3			ND
				OU					
-012A	2815 14 433 2317	F0467	0903-41	.CULBUTEUR ASSEMBLE	EI	3			ND
013	2815 14 419 4251	F0467	0903-34	.CULBUTEUR	4	3			ND
				OU					
-013A	2815 14 433 2317	F0467	0903-41	.CULBUTEUR ASSEMBLE	EI	3			ND
014	5360 14 339 2834	F0016	543047	.RESSORT D'APPUI CULBUTEUR ECHAPPEMENT	2	3			ND
015	3040 14 409 9368	F0467	0914-25	.AXE DE CULBUTEUR	1	3			ND
016	5340 14 455 3505	F0016	713915	..BOUCHON CUVETTE DIA.12,3	2	3			ND
017	3040 14 336 8132	F0467	0924-29	.SUPPORT AXE DE CULBUTEUR	4	3			ND
				ELEMENTS DE FIXATION					
018	5310 14 432 1028	F0110	E25401B100QQKACM	.ECROU H M10 10 ZB	1	3			ND
				REMPLACE PAR					
-018A	5310 14 564 9949	I9008	ISO4032-M10-10-A2E	.ECROU H M10 10 ZB	EI	3			ND
019	5310 14 385 1562	F0110	E27620-100AXTLZ	.RONDELLE ONDULEE 10 XC60 TRAITEE RESSORT ZB	1	3			ND
				********					
020	2815 14 338 6031	F0467	0950-05	.DEMI-BAGUE CONIQUE	16	3			ND
020M	2815 12 355 8266	F0467	0950-14	.DEMI-BAGUE CONIQUE	16	3	083		ND
021	5340 14 339 3025	F0467	0951-08	.CUVETTE DE RESSORT DE SOUPAPE	8	3			ND
022	5360 14 417 3224	F0467	0952-45	.RESSORT (JEU DE 2)	8	3			ND
022M	5360 14 495 9756	F0467	0952-77	.RESSORT	8	3	083		ND
023	5340 14 409 9369	F0467	0953-04	.CUVETTE D'APPUI DE RESSORT	8	3			ND
024	5330 12 390 9945	D0210	40-77023-00	.JOINT DE QUEUE DE SOUPAPE	8	3			ND
024M	5330 14 352 6865	F0467	0956-05	.JOINT DE QUEUE DE SOUPAPE	8	3	083		ND
025	2815 14 419 2456	F0467	0949-50	.SOUPAPE D'ECHAPPEMENT	4	3			ND
025M	2815 14 497 5054	F0467	0949-86	.SOUPAPE D'ECHAPPEMENT	4	3	083		ND
026	2815 14 419 2455	F0467	0948-53	.SOUPAPE D'ADMISSION	4	3			ND
026M	2815 14 497 5053	F0467	0948-81	.SOUPAPE D'ADMISSION	4	3	083		ND

© Panhard

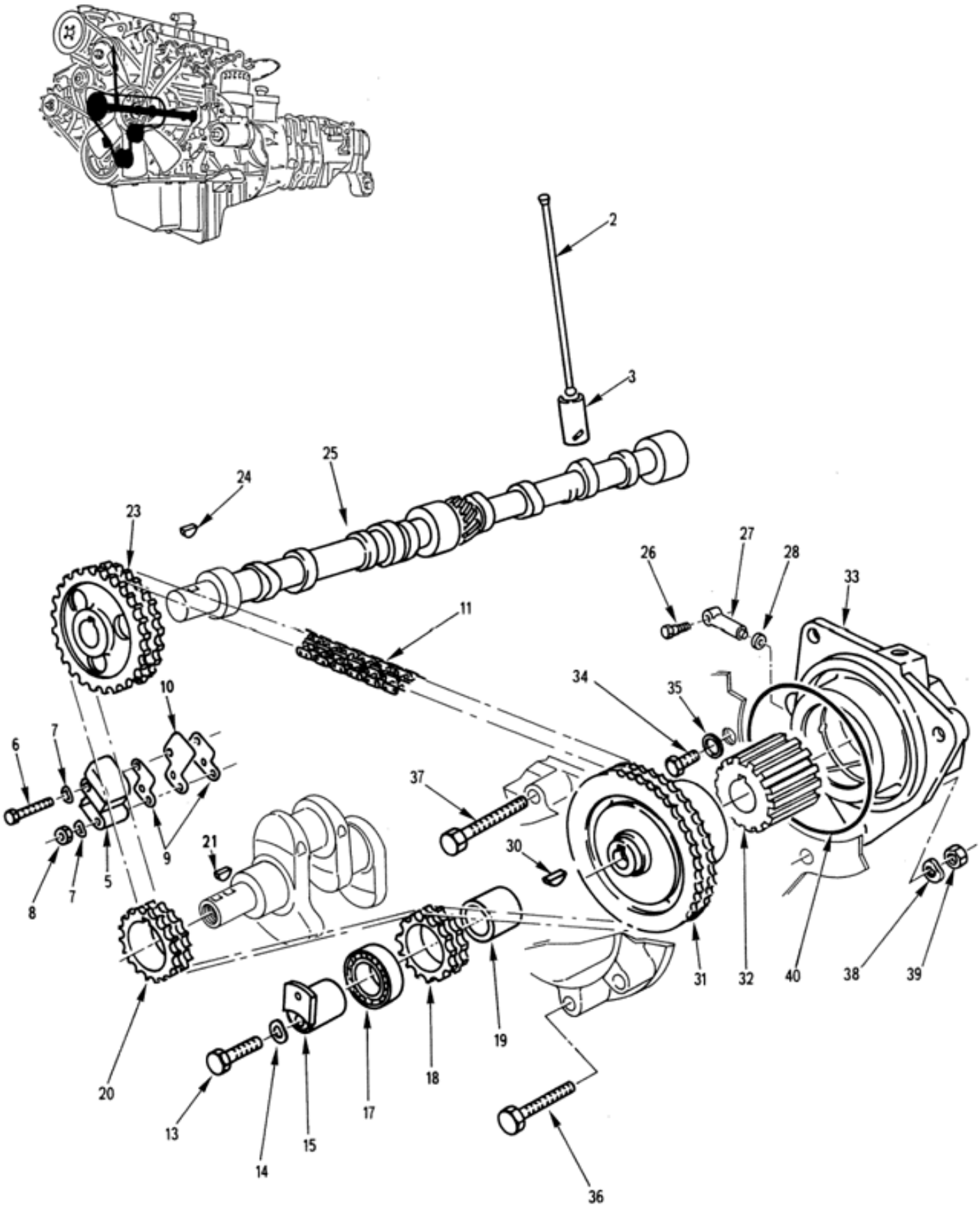

ENSEMBLE MOBILE
Distribution
010103 Planche 01

PL. 01	GROUPE: 01 MOTEUR EQUIPE AVEC B.V.				QUANTITE	NTI	DOMAINE	APPLICAB	NOTA
	SOUS GROUPE: 0101 MOTEUR EQUIPE								
	DIVISION: 010103 ENSEMBLE MOBILE								
REP.	NUMERO DE GESTION	FABRICANT CODE	FABRICANT REFERENCE	DESIGNATION: 1234567					
-001		F0016	901148	DISTRIBUTION	PM	3			ND
002	2805 14 350 3906	F0467	0940-08	.TIGE DE COMMANDE DE CULBUTEUR	8	3			ND
				REMPLACE PAR					
-002A	2815 14 560 3004	F0016	723683	.TIGE DE COMMANDE DE CULBUTEUR	EI	3			ND
				********					
003	2805 14 398 9918	F0467	0942-13	.POUSSOIR CULBUTEUR	8	3			ND
-004	2805 14 434 9171	F0467	0942-14	.POUSSOIR CULBUTEUR	8	3			ND
005	2920 14 410 3301	F0467	0849-04	.TENDEUR DE CHAINE	1	3			ND
				ELEMENTS DE FIXATION					
006	5306 14 409 9367	F0467	0820-03	.VIS H M6-40	1	3			ND
007	5310 14 360 2821	F0110	E27620-60AXTLZ	.RONDELLE ONDULEE B6 XC60 TRAITEE RESSORT ZB	2	3			ND
008	5310 14 470 8939	F0110	E25401B60QQVACM	.ECROU H M6 8 ZB	1	3			ND
				********					
009	5330 14 437 8263	F0467	0826-07	..JOINT	2	3			ND
010	5342 14 422 6630	F0467	0827-19	..PLAQUETTE DE TENDEUR	1	3			ND
011	3020 14 410 6221	F0467	0816-21	.CHAINE DE DISTRIBUTION	1	3			ND
-012	3020 14 417 3220	F0467	0817-26	.PIGNON SUR EXCENTRIQUE ASSEMBLE	1	3			ND
				ELEMENTS DE FIXATION					
013	5305 14 422 8939	F0467	0820-11	.VIS H M8-55	1	3			ND
014	5310 14 420 3218	F0110	E27620-80AXTCM	.RONDELLE ONDULEE 8 XC60 TRAITEE RESSORT ZB	1	3			ND
				********					
015		F0016	901242	..DOUILLE EXCENTRIQUE	1	3			ND
-016		F0016	901243	..PIGNON EQUIPE	1	3			ND
017		F0016	901244	...ROULEMENT A BILLES	1	3			ND
018		F0016	901245	...PIGNON	1	3			ND
019	5365 14 409 9366	F0467	0817-27	.ENTRETOISE	1	3			ND
020	3020 14 409 9364	F0467	0513-29	.PIGNON DE DISTRIBUTION	1	3			ND
				ELEMENTS DE FIXATION					
021	5315 14 360 6849	F0467	6976-06	.CLAVETTE DISQUE 6X7X13	1	3			ND
				********					
-022	2815 14 422 3340	F0467	0802-16	.ARBRE A CAMES EQUIPE	1	3			ND
023	3020 14 469 3830	F0016	714421	..PIGNON DE DISTRIBUTION	1	3			ND
				ELEMENTS DE FIXATION					
024	5315 14 350 3905	F0467	6976-07	..CLAVETTE DISQUE 6X9X20,5	1	3			ND
				********					
025		F0016	901246	..ARBRE A CAMES NU	1	3			ND
026	4730 14 409 9372	F0016	543102	.VIS RACCORD	1	3			ND
027	4730 14 409 9371	F0467	1162-16	.RACCORD GRAISSAGE MOYEU POMPE INJECTION	1	3			ND
028	5365 14 437 5432	F0467	1166-07	.JOINT	1	3			ND
-029	3020 14 417 5851	F0467	1931-15	.PIGNON MOYEU POMPE INJECTION	1	3			ND
				REMPLACE PAR					
-029A	3020 14 579 4195	F0016	723564	.PIGNON MOYEU POMPE INJECTION	EI	3			ND
				ELEMENTS DE FIXATION					
030	5315 12 156 4503	D8286	DIN6888-3X6,5	.CLAVETTE DEMI-LUNE 3X6-5	1	3			ND
				********					
031		F0016	723562	..PIGNON D'ENTRAINEMENT DE POMPE	1	3			ND
032		F0016	723563	..MOYEU DE POMPE	1	3			ND
033	2910 14 409 9405	F0467	1926-14	.SUPPORT POMPE	1	3			ND
				ELEMENTS DE FIXATION					
034	5305 14 455 4377	F0110	E25114B60Q16QVACM	.VIS H M6X16 8-8 ZB	1	3			ND
035	5330 14 229 8100	F0110	R93920A006LD	.JOINT CUIVRE 6,2X10X1	1	3			ND
036	5305 14 506 8027	F0110	E25112B80M60QVACM	.VIS H M8-60 8-8 ZB	2	3			ND
037	5305 14 422 7483	F0110	E25112B80M65QVACM	.VIS H M8-65 8-8 ZB	1	3			ND
038	5310 14 420 3218	F0110	E27620-80AXTCM	.RONDELLE ONDULEE 8 XC60 TRAITEE RESSORT ZB	3	3			ND
039	5310 14 429 4303	I9008	ISO4032-M8-8-A2C	.ECROU H M8 8 A2C	3	3			ND
				********					

© Panhard

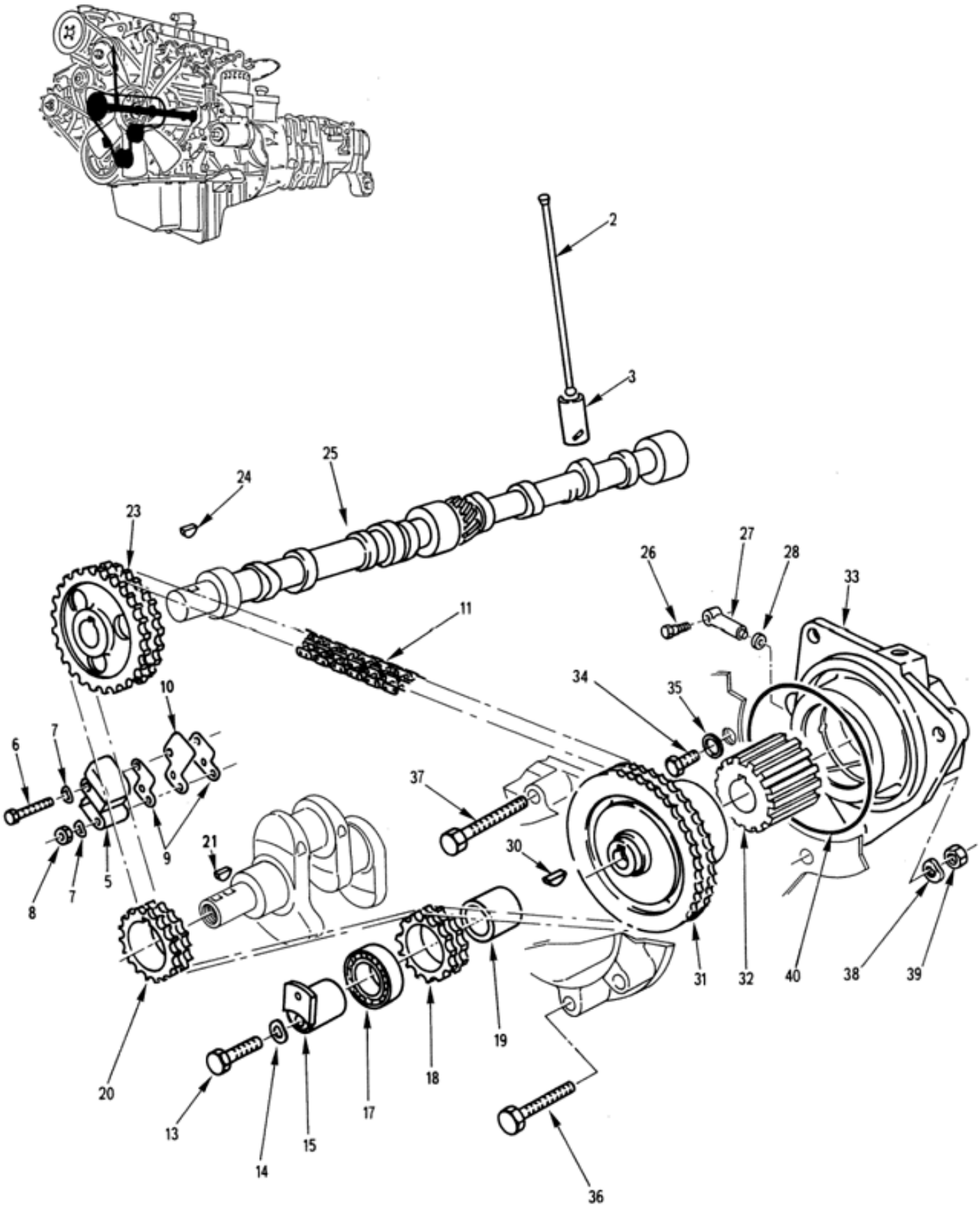

ENSEMBLE MOBILE
Distribution
010103 Planche 01

PL. 01	GROUPE: 01 MOTEUR EQUIPE AVEC B.V.				QUANTITE PAR ENS.	NTI	DOMAINE	APPLICAB	NOTA
	SOUS GROUPE: 0101 MOTEUR EQUIPE								
	DIVISION: 010103 ENSEMBLE MOBILE								
REP.	NUMERO DE GESTION	FABRICANT CODE	FABRICANT REFERENCE	DESIGNATION: 1234567					
040	5331 14 436 4271	F0467	1925-12	.JOINT TORIQUE	1	3			ND

© Panhard

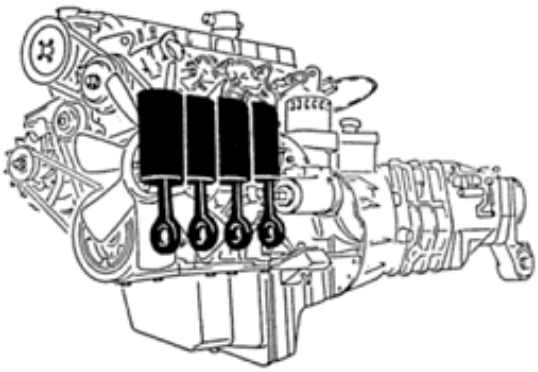

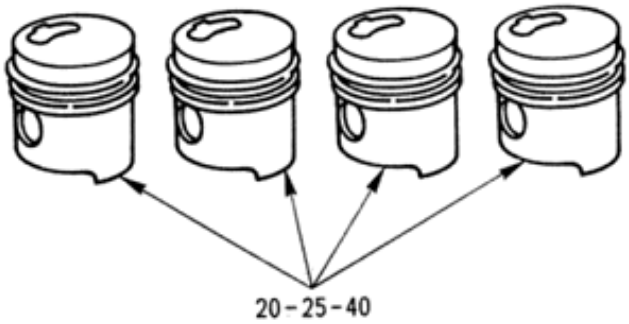

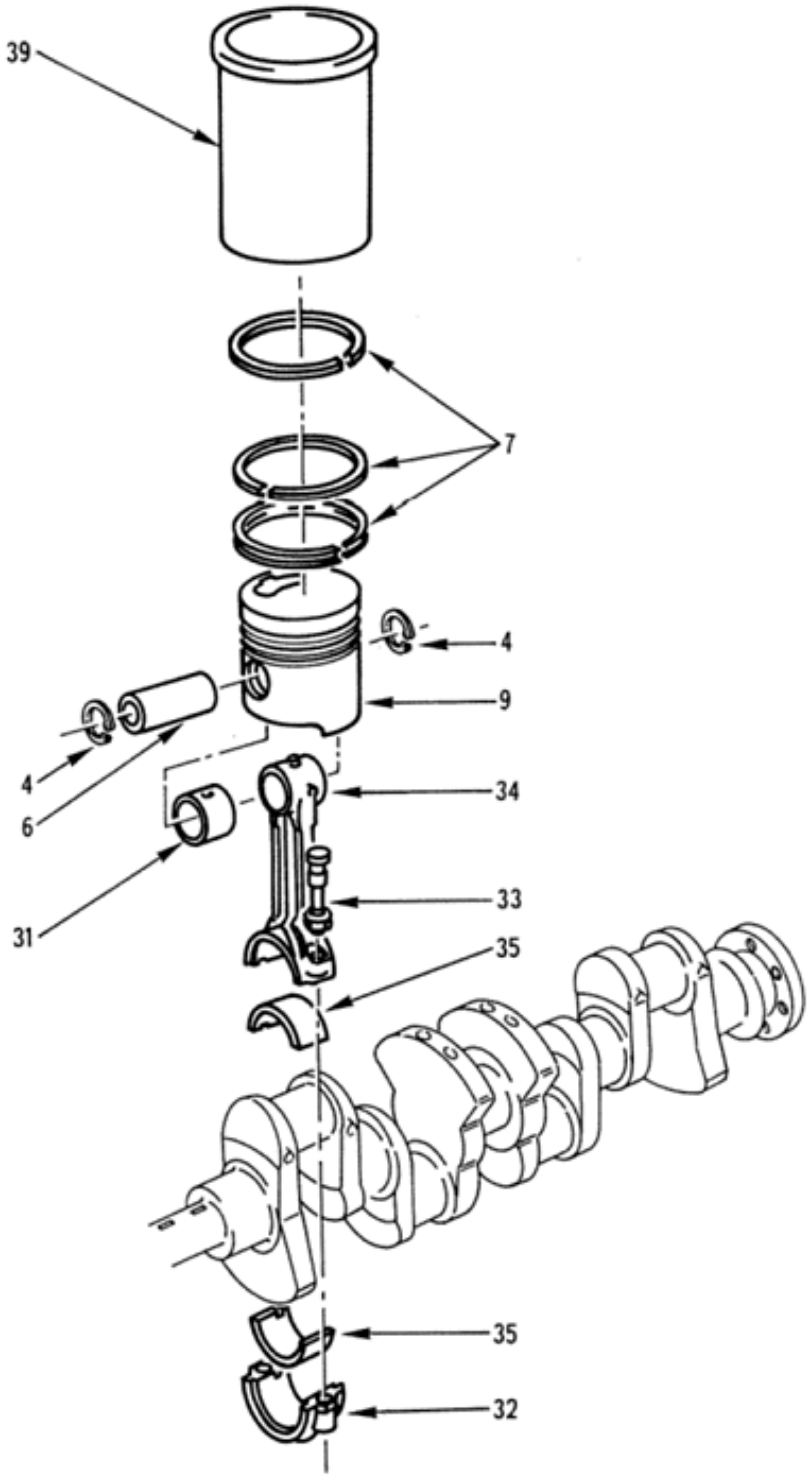

ENSEMBLE MOBILE
Bielles équipées-chemises
010103 Planche 02

PL. 02	GROUPE: 01 MOTEUR EQUIPE AVEC B.V.							
	SOUS GROUPE: 0101 MOTEUR EQUIPE							
	DIVISION: 010103 ENSEMBLE MOBILE							
REP.	NUMERO DE GESTION	FABRICANT CODE	FABRICANT REFERENCE	DESIGNATION: 1234567	QUANTITE.	PTI	DOMAINE	APPLICAB	NOTA
-001		F0016	901149	BIELLES EQUIPEES-CHEMISES	PM	3			ND
-002	2805 14 434 9131	F0467	0623-61	.PISTON REP. A ASSEMBLE H=96,42	4	3			ND
-003	2815 14 433 2345	F0467	0627-05	.PISTON REP. A ASSEMBLE H=91,42	4	3		006	ND
				OU					
-003A	2815 14 471 7695	F0467	0627-31	.PISTON REP. A ASSEMBLE H=91,42	EI	3		006	ND
004	5325 14 203 7205	F0467	0630-09	..ANNEAU D'ARRET DIA.30	2	3			ND
-005	5325 14 436 4266	F0467	0630-15	..ANNEAU D'ARRET DIA.30	2	3		006	ND
006	2815 14 410 6220	F0016	714598	..AXE DE PISTON	1	3			ND
007	2805 14 423 6830	F0467	0634-18	..SEGMENTS POUR PISTON A OU B DE H=96,42 (JEU DE 3)	1	3			ND
-008	2815 14 435 2452	F0467	0640-A4	..SEGMENTS POUR PISTON A OU B DE H=91,42 (JEU DE 3)	1	3		006	ND
				OU					
-008A	2805 14 486 4686	F0467	0640-E6	..SEGMENTS POUR PISTON A OU B DE H=91,42 (JEU DE 3)	EI	3		006	ND
009		F0016	901253	..PISTON NU REP. A, H=96,42	1	3			ND
-010		F0016	901254	..PISTON NU REP. A, H=91,42	1	3		006	ND
-010F	2815 14 504 5713	F0467	0627-41	.PISTONS REP. A ASSEMBLES H=91,42 (JEU DE 4)	1	3		083	ND
-010J	5325 14 436 4266	F0467	0630-15	..ANNEAU D'ARRET DIA.30	8	3		006	ND
-010M	2815 14 410 6220	F0016	714598	..AXE DE PISTON	4	3		006	ND
-010R	2815 14 504 5714	F0467	0640-J6	..SEGMENTS POUR PISTON A OU B DE H=91,42 (JEU DE 3)	4	3		083	ND
-010U		F0016	901255	..PISTON NU REP. A, H=91,42	4	3		006	ND
-011	2815 14 433 2347	F0467	0623-62	.PISTON REP. B ASSEMBLE H=96,42	4	3			ND
-012	2815 14 435 3345	F0467	0627-06	.PISTON REP. B ASSEMBLE H=91,42	4	3		006	ND
				OU					
-012A	2815 14 471 7696	F0467	0627-32	.PISTON REP. B ASSEMBLE H=91,42	EI	3		006	ND
-013	5325 14 203 7205	F0467	0630-09	..ANNEAU D'ARRET DIA.30	2	3			ND
-014	5325 14 436 4266	F0467	0630-15	..ANNEAU D'ARRET DIA.30	2	3		006	ND
-015	2815 14 410 6220	F0016	714598	..AXE DE PISTON	1	3			ND
-016	2805 14 423 6830	F0467	0634-18	..SEGMENTS POUR PISTON A OU B DE H=96,42 (JEU DE 3)	1	3			ND
-017	2815 14 435 2452	F0467	0640-A4	..SEGMENTS POUR PISTON A OU B DE H=91,42 (JEU DE 3)	1	3		006	ND
				OU					
-017A	2805 14 486 4686	F0467	0640-E6	..SEGMENTS POUR PISTON A OU B DE H=91,42 (JEU DE 3)	EI	3		006	ND
-018		F0016	901258	..PISTON NU REP. B, H=96,42	1	3			ND
-019		F0016	901259	..PISTON NU REP. B, H=91,42	1	3		006	ND
-019F	2815 14 504 5716	F0016	713893	.PISTONS REP. B ASSEMBLES H=91,42 (JEU DE 4)	1	3		083	ND
-019J	5325 14 436 4266	F0467	0630-15	..ANNEAU D'ARRET DIA.30	8	3		006	ND
-019M	2815 14 410 6220	F0016	714598	..AXE DE PISTON	4	3		006	ND
-019R	2815 14 504 5714	F0467	0640-J6	..SEGMENTS POUR PISTON A OU B DE H=91,42 (JEU DE 3)	4	3		083	ND
-019U		F0016	901260	..PISTON NU REP. B, H=91,42	4	3		006	ND
				REMPLACE PAR					
-019V		F0016	716632	..PISTON NU REP. B, H=91,42	EI	3		006	ND
				****					
020	2815 14 486 4680	F0467	0628-52	.PISTONS REP. C ASSEMBLES H=96,42 (JEU DE 4)	1	3			ND
-021	5325 14 203 7205	F0467	0630-09	..ANNEAU D'ARRET DIA.30	8	3			ND
-022	2815 14 410 6220	F0016	714598	..AXE DE PISTON	4	3			ND
-023	2815 14 423 6822	F0467	0634-19	..SEGMENTS POUR PISTON C OU D DE H=96,42 (JEU DE 3)	4	3			ND

© Panhard

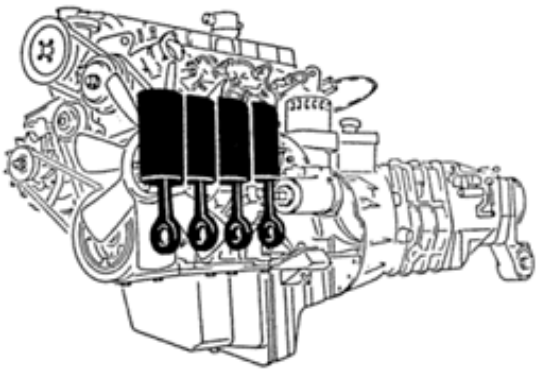

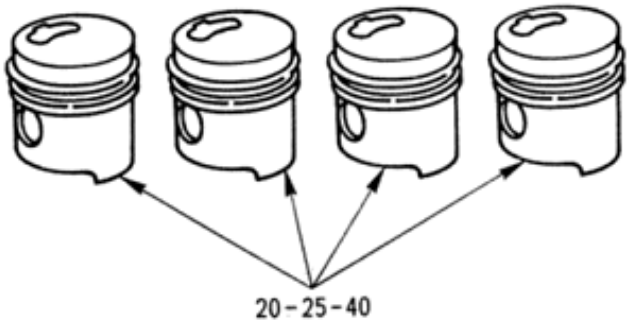

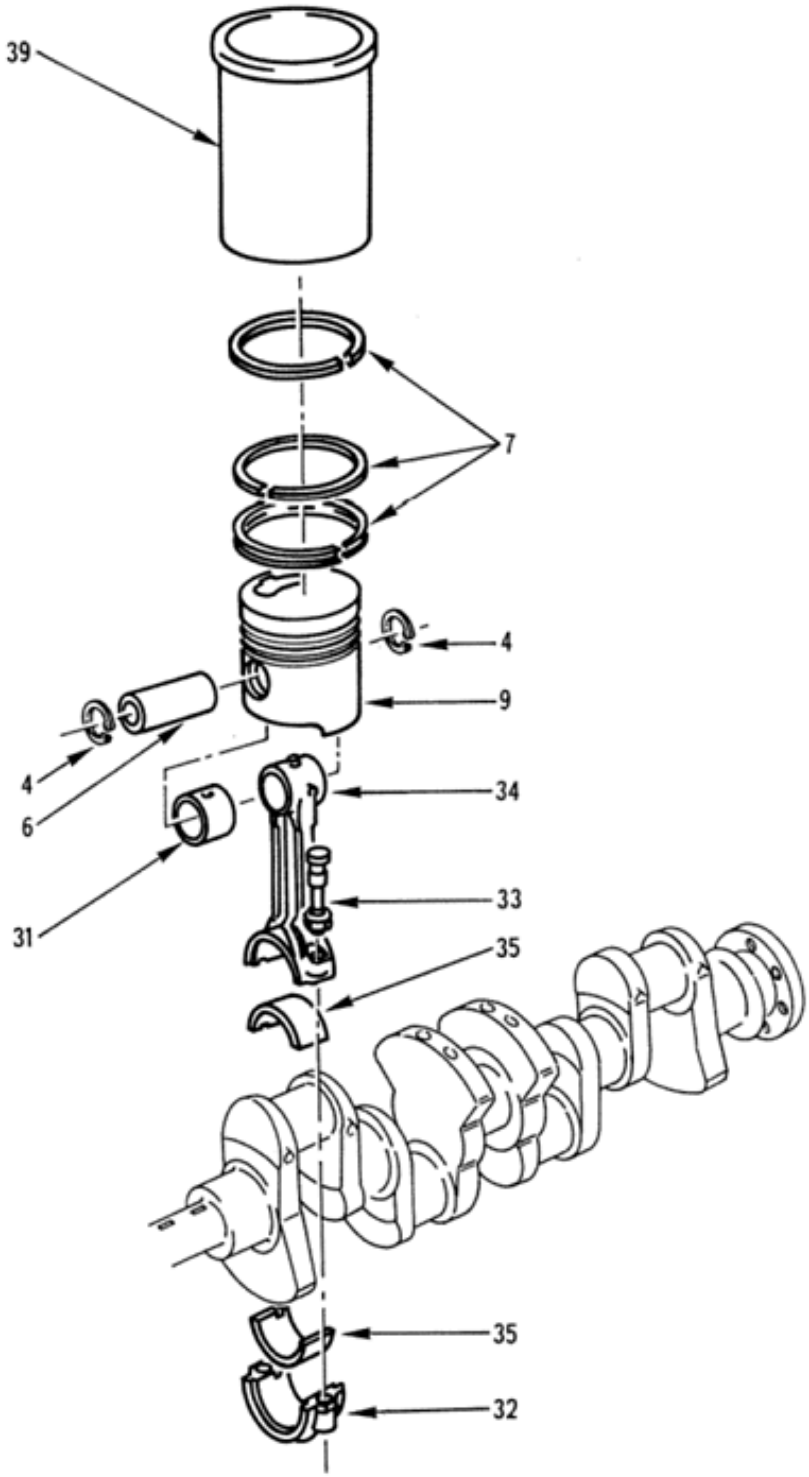

ENSEMBLE MOBILE
Bielles équipées-chemises
010103 Planche 02

PL. 02	GROUPE: 01 MOTEUR EQUIPE AVEC B.V.							
	SOUS GROUPE: 0101 MOTEUR EQUIPE							
	DIVISION: 010103 ENSEMBLE MOBILE							
REP.	NUMERO DE GESTION	FABRICANT CODE	FABRICANT REFERENCE	DESIGNATION: 1234567	QUANTITE.	PEINS	NTI	DOMAINE	APPLICAB	NOTA
-024		F0016	901262	..PISTON NU REP. C, H=96,42	4	3			ND
-024F	2815 14 504 5717	F0016	713894	.PISTONS REP. C ASSEMBLES H=91 ,42 (JEU DE 4)	1	3		006	ND
-024J	5325 14 436 4266	F0467	0630-15	..ANNEAU D'ARRET DIA.30	8	3		006	ND
-024M	2815 14 410 6220	F0016	714598	..AXE DE PISTON	4	3		006	ND
-024R	2815 14 504 7558	F0016	713912	..SEGMENTS POUR PISTON C OU D DE H=91,42 (JEU DE 3)	4	3		006	ND
-024U		F0016	901263	..PISTON NU REP. C, H=91,42	4	3		006	ND
				REMPLACE PAR					
-024V		F0016	716634	..PISTON NU REP. C, H=91,42	EI	3		006	ND
				********					
025	2815 14 472 2201	F0467	0628-53	.PISTONS REP. D ASSEMBLES H=96 ,42 (JEU DE 4)	1	3			ND
-026	5325 14 203 7205	F0467	0630-09	..ANNEAU D'ARRET DIA.30	8	3			ND
-027	2815 14 410 6220	F0016	714598	..AXE DE PISTON	4	3			ND
-028	2815 14 423 6822	F0467	0634-19	..SEGMENTS POUR PISTON C OU D DE H=96,42 (JEU DE 3)	4	3			ND
-029		F0016	901265	..PISTON NU REP. D, H=96,42	4	3			ND
-029F	2815 14 504 7555	F0016	713895	.PISTONS REP. D ASSEMBLES H=91 ,42 (JEU DE 4)	1	3		006	ND
-029J	5325 14 436 4266	F0467	0630-15	..ANNEAU D'ARRET DIA.30	8	3		006	ND
-029M	2815 14 410 6220	F0016	714598	..AXE DE PISTON	4	3		006	ND
-029R	2815 14 504 7558	F0016	713912	..SEGMENTS POUR PISTON C OU D DE H=91,42 (JEU DE 3)	4	3		006	ND
-029U		F0016	901266	..PISTON NU REP. D, H=91,42	4	3		006	ND
				REMPLACE PAR					
-029V		F0016	716636	..PISTON NU REP. D, H=91,42	EI	3		006	ND
				********					
-030	2815 14 417 3223	F0467	0603-25	.BIELLES ASSEMBLEES (JEU DE 4)	1	3			ND
031	3120 14 433 2364	F0467	0604-20	..DOUILLE DE PIED DE BIELLE	4	3			ND
032		F0016	901267	..CHAPEAU DE BIELLE	4	3			ND
				ELEMENTS DE FIXATION					
033	5310 14 339 2822	F0467	0607-16	..BOULON DE BIELLE	2	3			ND
				********					
034		F0016	901268	..CORPS DE BIELLE	4	3			ND
035	3120 14 435 2424	F0467	0606-71	.DEMI-COUSSINET (JEU DE 8)	1	3			ND
-036	3120 14 435 2426	F0467	0606-72	.DEMI-COUSSINET (JEU DE 8)	1	3			ND
-037	3120 14 435 2428	F0467	0606-73	.DEMI-COUSSINET (JEU DE 8)	1	3			ND
-038	3120 14 466 6291	F0467	0606-J0	.DEMI-COUSSINET DE BIELLE (JEU DE 8)	1	3			ND
039	2815 14 417 3221	F0467	0111-40	.CHEMISE SPECIALE REPARATION	4	3			ND
				OU					
-039A	2815 14 417 3221	F0467	0111-V0	.CHEMISE SPECIALE REPARATION	EI	3			ND
040	2815 14 486 4681	F0467	0628-05	.PISTONS REP. E ASSEMBLES H=96 ,42 (JEU DE 4)	1	3			ND
-041	5325 14 203 7205	F0467	0630-09	..ANNEAU D'ARRET DIA.30	8	3			ND
-042	2815 14 410 6220	F0016	714598	..AXE DE PISTON	4	3			ND
-043	2815 14 471 7691	F0467	0640-C5	..SEGMENTS POUR PISTON E OU F DE H=96,42 (JEU DE 3)	4	3			ND
-044		F0016	901270	..PISTON NU REP. E, H=96,42	4	3			ND
-044F	2815 14 504 7560	F0016	713898	.PISTONS REP. E ASSEMBLES H=91 ,42 (JEU DE 4)	1	3		006	ND
-044J	5325 14 436 4266	F0467	0630-15	..ANNEAU D'ARRET DIA.30	8	3		006	ND
-044M	2815 14 410 6220	F0016	714598	..AXE DE PISTON	4	3		006	ND
-044R	2815 14 504 7562	F0016	713910	..SEGMENTS POUR PISTON E OU F DE H=91,42 (JEU DE 3)	4	3		006	ND
-044U		F0016	901271	..PISTON NU REP. E, H=91,42	4	3		006	ND
				REMPLACE PAR					
-044V		F0016	716635	..PISTON NU REP. E, H=91,42	EI	3		006	ND
				********					
-045	2815 14 471 7685	F0467	0628-54	.PISTONS REP. F ASSEMBLES H=96 ,42 (JEU DE 4)	1	3			ND

© Panhard

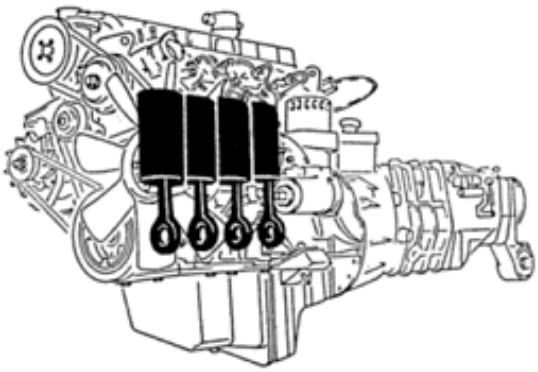

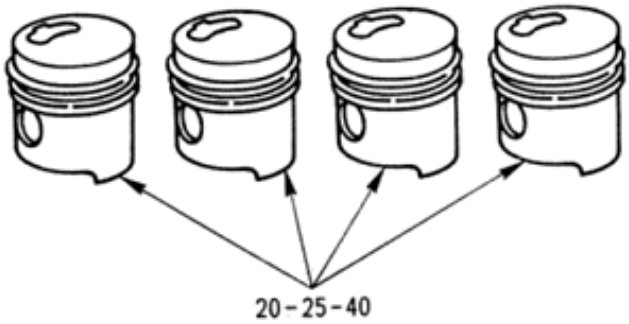

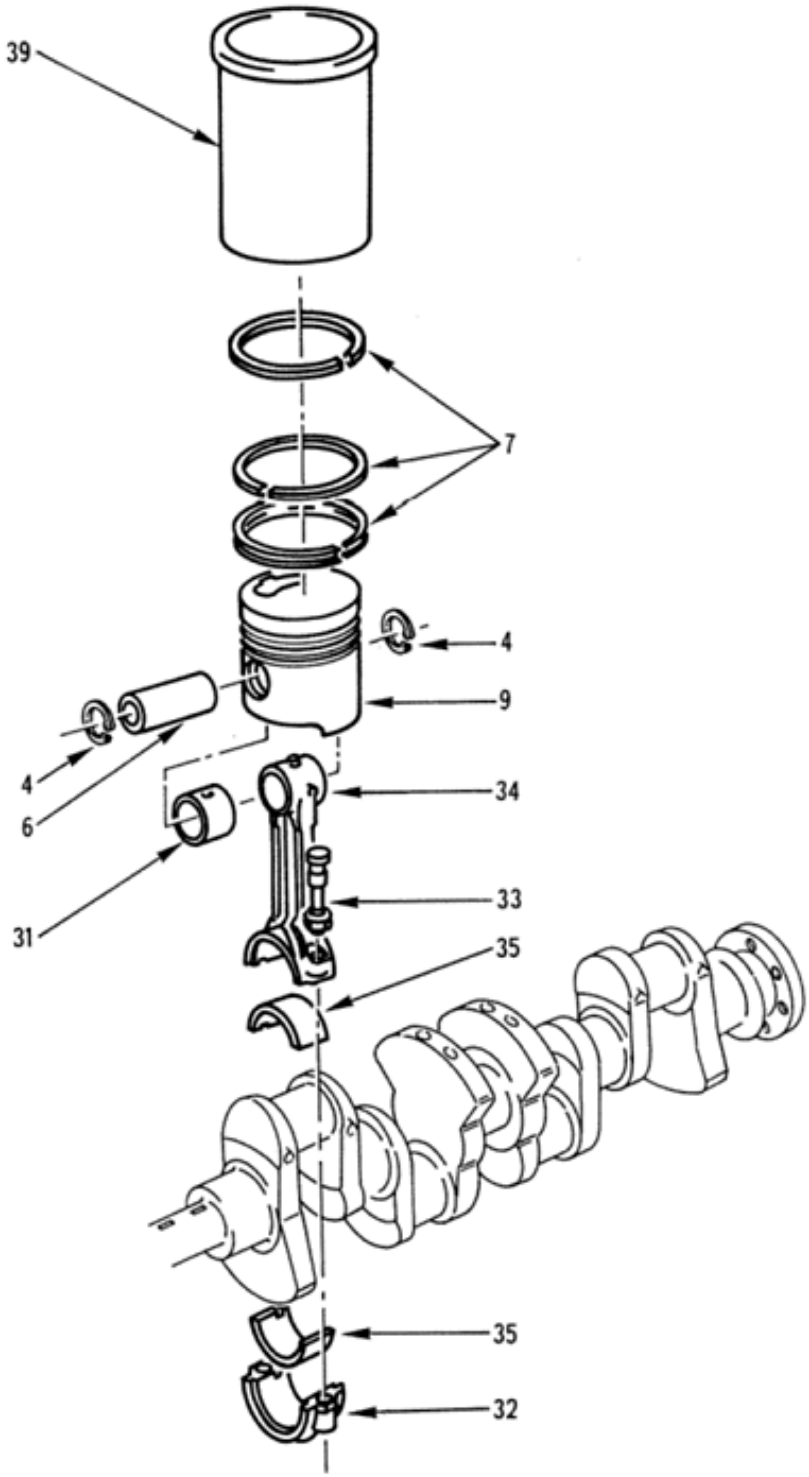

ENSEMBLE MOBILE
Bielles équipées-chemises
010103 Planche 02

PL. 02	GROUPE: 01 MOTEUR EQUIPE AVEC B.V.				QUANTITE.	NTI	DOMAINE	APPLICAB	NOTA
	SOUS GROUPE: 0101 MOTEUR EQUIPE								
	DIVISION: 010103 ENSEMBLE MOBILE								
REP.	NUMERO DE GESTION	FABRICANT CODE	FABRICANT REFERENCE	DESIGNATION: 1234567					
-046	5325 14 203 7205	F0467	0630-09	..ANNEAU D'ARRET DIA.30	8	3			ND
-047	2815 14 410 6220	F0016	714598	..AXE DE PISTON	4	3			ND
-048	2815 14 471 7691	F0467	0640-C5	..SEGMENTS POUR PISTON E OU F DE H=96,42 (JEU DE 3)	4	3			ND
-049		F0016	901273	..PISTON NU REP. F, H=96,42	4	3			ND
-049F	2815 14 504 7564	F0016	713899	.PISTONS REP. F ASSEMBLES H=91 ,42 (JEU DE 4)	1	3	006		ND
-049J	5325 14 436 4266	F0467	0630-15	..ANNEAU D'ARRET DIA.30	8	3	006		ND
-049M	2815 14 410 6220	F0016	714598	..AXE DE PISTON	4	3	006		ND
-049R	2815 14 504 7562	F0016	713910	..SEGMENTS POUR PISTON E OU F DE H=91,42 (JEU DE 3)	4	3	006		ND
-049U		F0016	901274	..PISTON NU REP. F, H=91,42	4	3	006		ND
				REMPLACE PAR					
-049V		F0016	716633	..PISTON NU REP. F, H=91,42	EI	3	006		ND
				********					
-050	2815 14 471 7686	F0467	0628-55	.PISTONS REP. G ASSEMBLES H=96 ,42 (JEU DE 4)	1	3			ND
-051	5325 14 203 7205	F0467	0630-09	..ANNEAU D'ARRET DIA.30	8	3			ND
-052	2815 14 410 6220	F0016	714598	..AXE DE PISTON	4	3			ND
-053	2815 14 471 7689	F0467	0640-A6	..SEGMENTS POUR PISTON G OU H DE H=96,42 (JEU DE 3)	4	3			ND
-054		F0016	901275	..PISTON NU REP. G, H=96,42	4	3			ND
-054F	2815 14 504 7567	F0016	713900	.PISTONS REP. G ASSEMBLES H=91 ,42 (JEU DE 4)	1	3	006		ND
-054J	5325 14 436 4266	F0467	0630-15	..ANNEAU D'ARRET DIA.30	8	3	006		ND
-054M	2815 14 410 6220	F0016	714598	..AXE DE PISTON	4	3	006		ND
-054R	2815 14 504 7568	F0016	713909	..SEGMENTS POUR PISTON G OU H DE H=91,42 (JEU DE 3)	4	3	006		ND
-054U		F0016	901276	..PISTON NU REP. G, H=91,42	4	3	006		ND
				REMPLACE PAR					
-054V		F0016	716638	..PISTON NU REP. G, H=91,42	EI	3	006		ND
				********					
-055	2815 14 471 7687	F0467	0628-56	.PISTONS REP. H ASSEMBLES H=96 ,42 (JEU DE 4)	1	3			ND
-056	5325 14 203 7205	F0467	0630-09	..ANNEAU D'ARRET DIA.30	8	3			ND
-057	2815 14 410 6220	F0016	714598	..AXE DE PISTON	4	3			ND
-058	2815 14 471 7689	F0467	0640-A6	..SEGMENTS POUR PISTON G OU H DE H=96,42 (JEU DE 3)	4	3			ND
-059		F0016	901277	..PISTON NU REP. H, H=96,42	4	3			ND
-059F	2815 14 504 7571	F0016	713901	.PISTONS REP. H ASSEMBLES H=91 ,42 (JEU DE 4)	1	3	006		ND
-059J	5325 14 436 4266	F0467	0630-15	..ANNEAU D'ARRET DIA.30	8	3	006		ND
-059M	2815 14 410 6220	F0016	714598	..AXE DE PISTON	4	3	006		ND
-059R	2815 14 504 7568	F0016	713909	..SEGMENTS POUR PISTON G OU H DE H=91,42 (JEU DE 3)	4	3	006		ND
-059U		F0016	901278	..PISTON NU REP. H, H=91,42	4	3	006		ND
				REMPLACE PAR					
-059V		F0016	716641	..PISTON NU REP. H, H=91,42	EI	3	006		ND
				********					
-060	2815 14 472 0797	F0467	0628-06	.PISTONS REP. J ASSEMBLES H=96 ,42 (JEU DE 4)	1	3			ND
-061	5325 14 203 7205	F0467	0630-09	..ANNEAU D'ARRET DIA.30	8	3			ND
-062	2815 14 410 6220	F0016	714598	..AXE DE PISTON	4	3			ND
-063	2815 14 471 7690	F0467	0640-A7	..SEGMENTS POUR PISTON J OU K DE H=96,42 (JEU DE 3)	4	3			ND
-064		F0016	901280	..PISTON NU REP. J, H=96,42	4	3			ND
-064F	2815 14 504 7573	F0016	713902	.PISTONS REP. J ASSEMBLES H=91 ,42 (JEU DE 4)	1	3	006		ND
-064J	5325 14 436 4266	F0467	0630-15	..ANNEAU D'ARRET DIA.30	8	3	006		ND
-064M	2815 14 410 6220	F0016	714598	..AXE DE PISTON	4	3	006		ND
-064R	2815 14 504 7576	F0016	713913	..SEGMENTS POUR PISTON J OU K DE H=91,42 (JEU DE 3)	4	3	006		ND

© Panhard

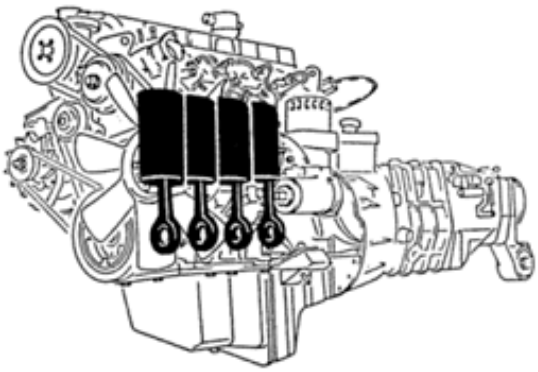

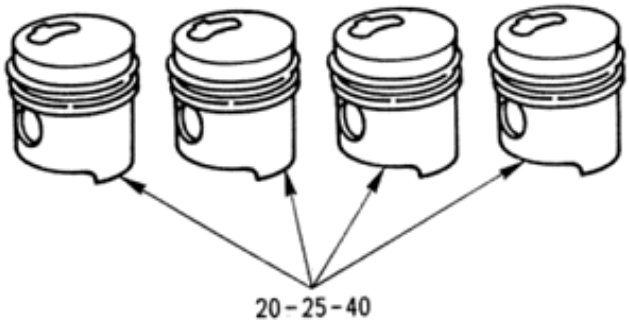

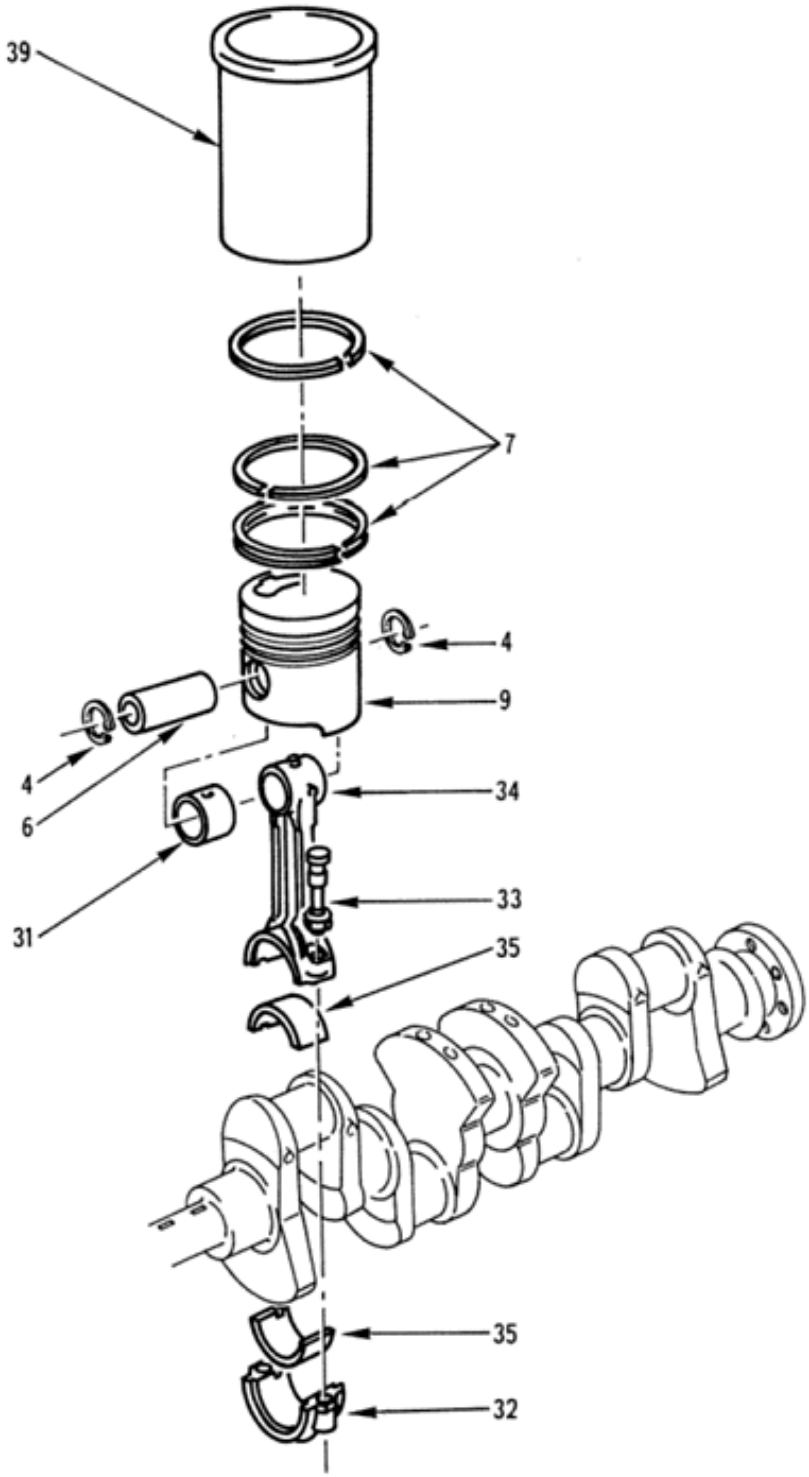

ENSEMBLE MOBILE
Bielles équipées-chemises
010103 Planche 02

PL. 02	GROUPE: 01 MOTEUR EQUIPE AVEC B.V.							
	SOUS GROUPE: 0101 MOTEUR EQUIPE							
	DIVISION: 010103 ENSEMBLE MOBILE							
REP.	NUMERO DE GESTION	FABRICANT CODE	FABRICANT REFERENCE	DESIGNATION: 1234567	QUANTITE.	PAR ENS.	NTI	DOMAINE	APPLICAB	NOTA
-064U		F0016	901281	..PISTON NU REP. J, H=91,42	4	3		006		ND
				REMPLACE PAR						
-064V		F0016	716639	..PISTON NU REP. J, H=91,42	EI	3		006		ND
				********						
-065	2815 14 471 7688	F0467	0628-57	.PISTONS REP. K ASSEMBLES H=96 ,42 (JEU DE 4)	1	3				ND
-066	5325 14 203 7205	F0467	0630-09	..ANNEAU D'ARRET DIA.30	8	3				ND
-067	2815 14 410 6220	F0016	714598	..AXE DE PISTON	4	3				ND
-068	2815 14 471 7690	F0467	0640-A7	..SEGMENTS POUR PISTON J OU K DE H=96,42 (JEU DE 3)	4	3				ND
-069		F0016	901282	..PISTON NU REP. K, H=96,42	4	3				ND
-069F	2815 14 504 7578	F0016	713903	.PISTONS REP. K ASSEMBLES H=91 ,42 (JEU DE 4)	1	3		006		ND
-069J	5325 14 436 4266	F0467	0630-15	..ANNEAU D'ARRET DIA.30	8	3		006		ND
-069M	2815 14 410 6220	F0016	714598	..AXE DE PISTON	4	3		006		ND
-069R	2815 14 504 7576	F0016	713913	..SEGMENTS POUR PISTON J OU K DE H=91,42 (JEU DE 3)	4	3		006		ND
-069U		F0016	901283	..PISTON NU REP. K, H=91,42	4	3		006		ND
				REMPLACE PAR						
-069V		F0016	716637	..PISTON NU REP. K, H=91,42	EI	3		006		ND
				********						

© Panhard

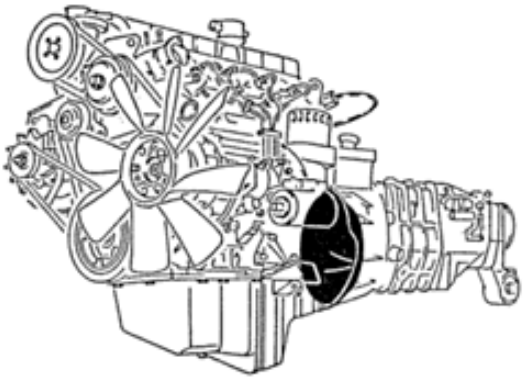

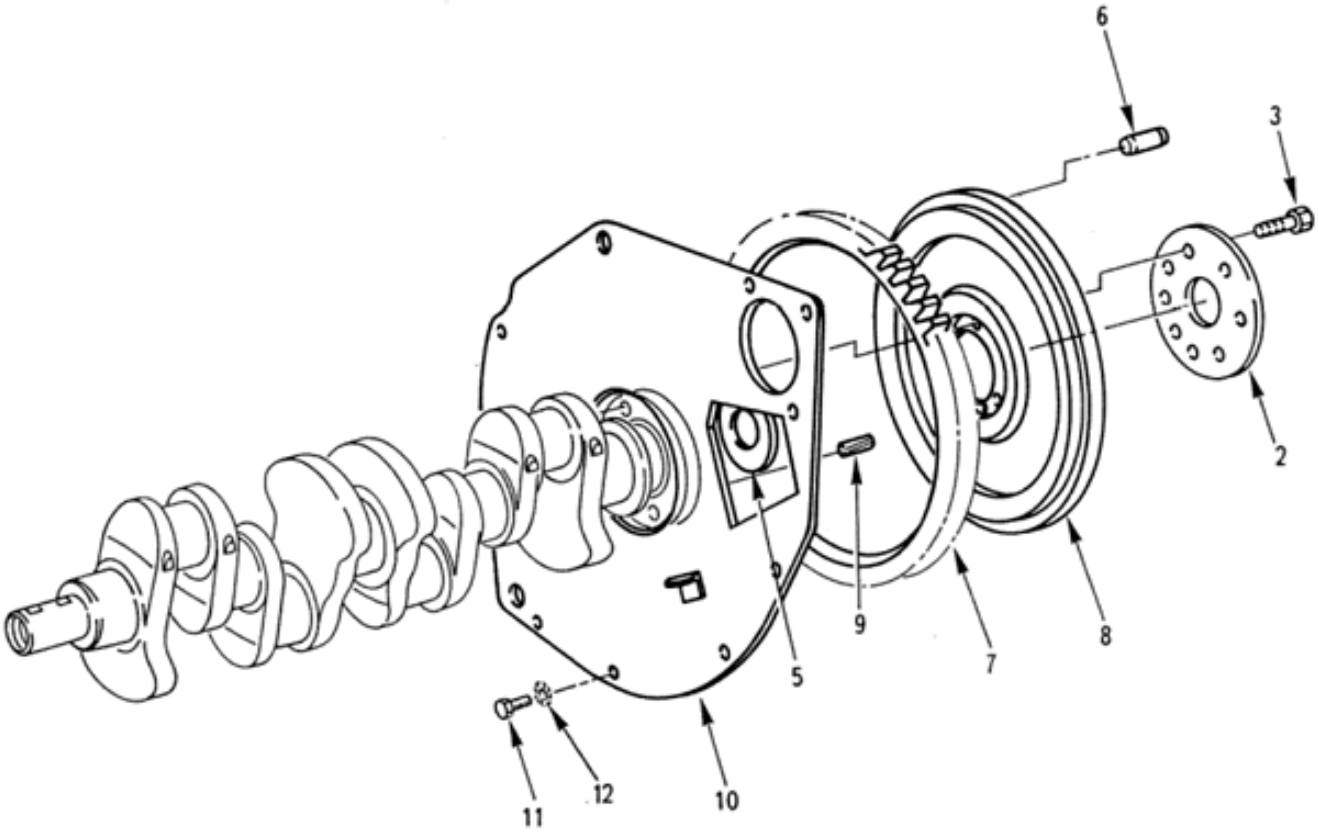

ENSEMBLE MOBILE
Volant moteur équipé
010103 Planche 03

PL. 03	GROUPE: 01 MOTEUR EQUIPE AVEC B.V.				QUANTITE.	NTI	DOMAINE	APPLICAB	NOTA
	SOUS GROUPE: 0101 MOTEUR EQUIPE								
	DIVISION: 010103 ENSEMBLE MOBILE								
REP.	NUMERO DE GESTION	FABRICANT CODE	FABRICANT REFERENCE	DESIGNATION: 1234567					
-001		F0016	901150	VOLANT MOTEUR EQUIPE	PM				ND
002	5365 14 412 4062	F0467	0535-24	.FLASQUE SUPPORT CONVERTISSEUR	1	1			SG
				ELEMENTS DE FIXATION					
003	5306 14 410 5789	F0467	0537-25	.VIS H M11X100-28	8	1			SG
				********					
-004	2815 14 417 4165	F0016	718006	.VOLANT MOTEUR ASSEMBLE	1	3			ND
005	5340 14 409 9365	F0467	0535-25	..BOUCHON DIA.53	1	3			ND
006	5315 14 418 6682	F0016	437712	..GOUPILLE CYLINDRIQUE 6-17	3	1			SP
007	3020 14 405 2220	F0467	0534-13	..COURONNE	1	1			SG
008		F0016	901284	..VOLANT MOTEUR NU	1	3			ND
009	5315 14 407 4978	F0467	6968-37	.GOUPILLE ELASTIQUE 8-18	1	1			JE
				REMPLACE PAR					
-009A	5315 14 296 7639	I9008	ISO8752-8X18-ST-PHOSPHATE	.GOUPILLE ELASTIQUE E 8-18 XC8 0 PHOS	EI	1			NG
				********					
010	5340 14 426 2469	F0016	714650	.PLAQUE DE FERMETURE	1	3			ND
				ELEMENTS DE FIXATION					
011	5305 14 479 0987	F0110	E27311H70Q13QVULZ	.VIS H M7-13 8-8 ZB	6	3			ND
012	5310 14 381 6925	F0110	E27625-70AXTCM	.RONDELLE DIC7 XC60 TRAITEE RESSORT ZB	6	3			ND
				********					

© Panhard

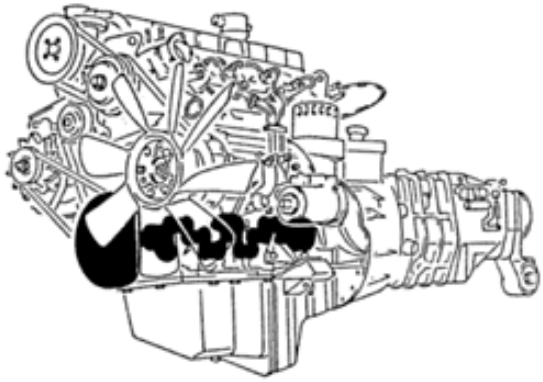

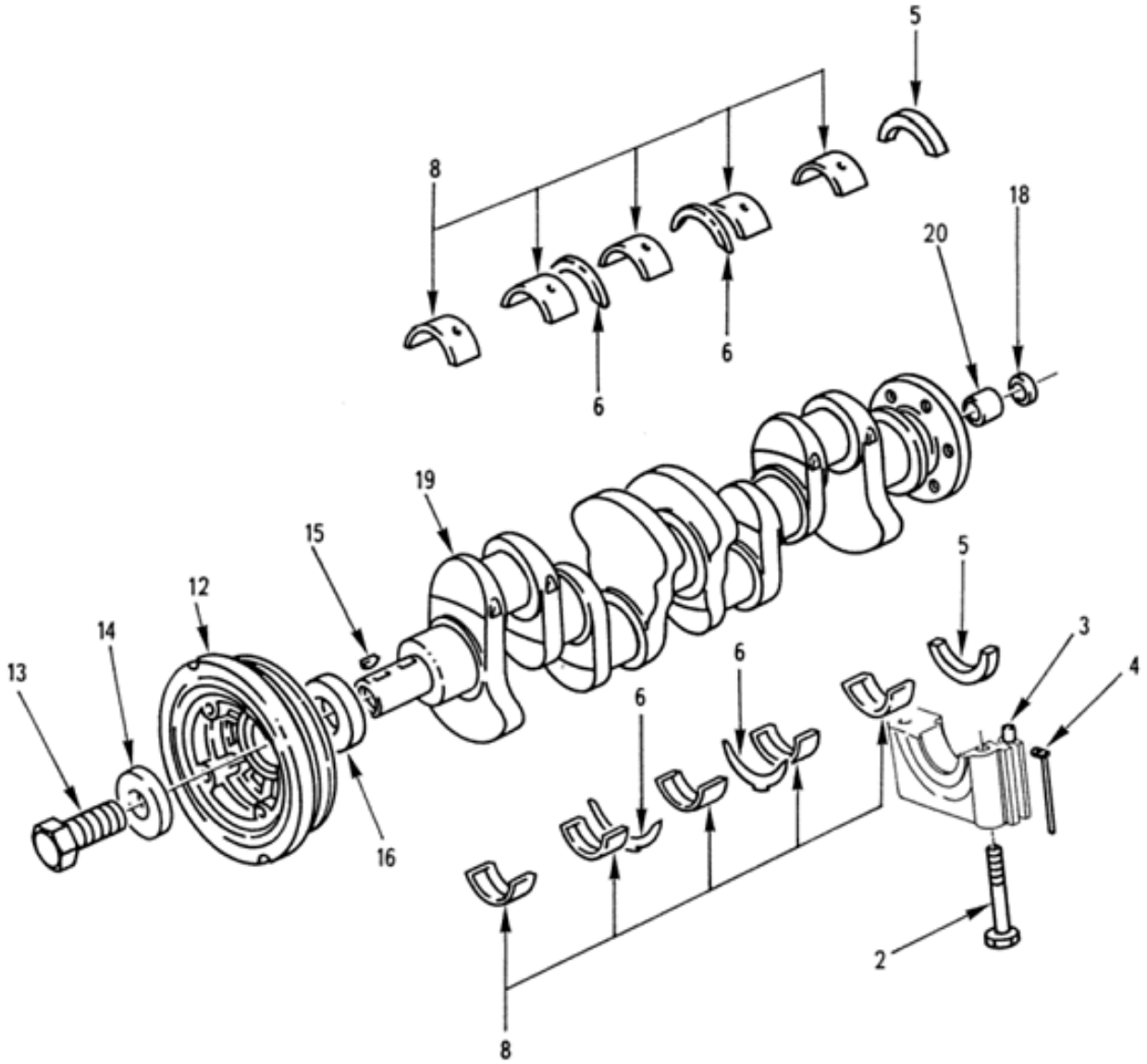

ENSEMBLE MOBILE
Vilebrequin équipé
010103 Planche 04

PL. 04	GROUPE: 01 MOTEUR EQUIPE AVEC B.V.				QUANTITE.	NTI	DOMAINE	APPLICAB	NOTA
	SOUS GROUPE: 0101 MOTEUR EQUIPE								
	DIVISION: 010103 ENSEMBLE MOBILE								
REP.	NUMERO DE GESTION	FABRICANT CODE	FABRICANT REFERENCE	DESIGNATION: 1234567					
-001		F0016	901151	VILEBREQUIN EQUIPE	PM				ND
002	5305 14 410 5788	F0467	0132-25	.VIS H M14X200-87	10	3			ND
003	5315 14 343 0871	F0110	E27496-50-18EET	.GOUPILLE CANNELEE G7 5-18 S25 0	2	3			ND
004	5330 14 336 8134	F0467	0127-05	.JOINT CHAPEAU PALIER N°1	2	3			ND
005	5330 14 486 4670	F0467	0119-12	.DEMI-JOINT D'ETANCHEITE PALIER AR.	2	3			ND
				OU					
-005A	5330 14 486 4670	F0467	0119-17	.DEMI-JOINT D'ETANCHEITE PALIER AR.	EI	3			ND
006	5340 14 464 3356	F0467	0117-65	.DEMI-FLASQUE (JEU DE 4)	1	3			ND
-007	3120 14 442 0879	F0467	0117-66	.DEMI-FLASQUE (JEU DE 4)	1	3			ND
008	3120 14 433 4481	F0467	0113-33	.DEMI-COUSSINET (JEU DE 10)	1	3			ND
-009	3120 14 486 4668	F0467	0113-34	.DEMI-COUSSINET EP. 0,30 (JEU DE 10)	1	3			ND
-010	3120 14 486 4669	F0467	0113-35	.DEMI-COUSSINET EP. 0,50 (JEU DE 10)	1	3			ND
-011	5365 14 498 0814	F0467	0113-36	.DEMI-COUSSINET EP. 0,80 (JEU DE 10)	1	3			ND
012	3020 14 558 3819	F8423	C15220	.POULIE DE VILEBREQUIN (SE MONTE AVEC 1 JOINT REP. 17 OU 17A	1	1			CG
				ELEMENTS DE FIXATION					
013	5305 14 438 0471	F0467	0516-18	.VIS H M14-45	1	1			JE
				REMPLACE PAR					
-013A	5305 14 438 0471	F0016	714599	.VIS H M14-45	EI	1			SP
014	5310 14 410 5938	F0467	0512-10	.RONDELLE PLATE DIA.14	1	1			SG
015	5315 14 360 6849	F0467	6976-06	.CLAVETTE DISQUE 6X7X13	1	1			SG
				********					
016	5330 14 354 1939	F0384	BAFUD3DRRX37-42X60X8-75ACM370	.JOINT TOURNANT DE VILEBREQUIN 42X60X8	1	1			JE
				REMPLACE PAR					
-016A	5330 14 354 1939	F0384	BAFUD3SLDRRX237 42X60X8 75ACM370	.JOINT TOURNANT DE VILEBREQUIN 42X60X8	EI	1			CG
				********					
-017	5330 14 476 2531	F0220	702611	.JOINT TOURNANT DE VILEBREQUIN 45X60X8	1	1	007		CG
				OU					
-017A	5330 12 314 6654	D2480	BAFUD2SLDRRX37-45X60X7-75ACM/370	.JOINT TOURNANT DE VILEBREQUIN 45X60X7	EI	1	007		CG
-017B		F0016	000001	.REPERE SUPPRIME					ND
018	5330 14 230 4774	F0467	0526-03	.JOINT A LEVRES	1	3			ND
019	2815 14 433 2340	F0467	0501-88	.VILEBREQUIN ASSEMBLE	1	3			ND
020	5365 14 233 1645	F0467	0524-06	..BAGUE DE CENTRAGE	1	3			ND

© Panhard

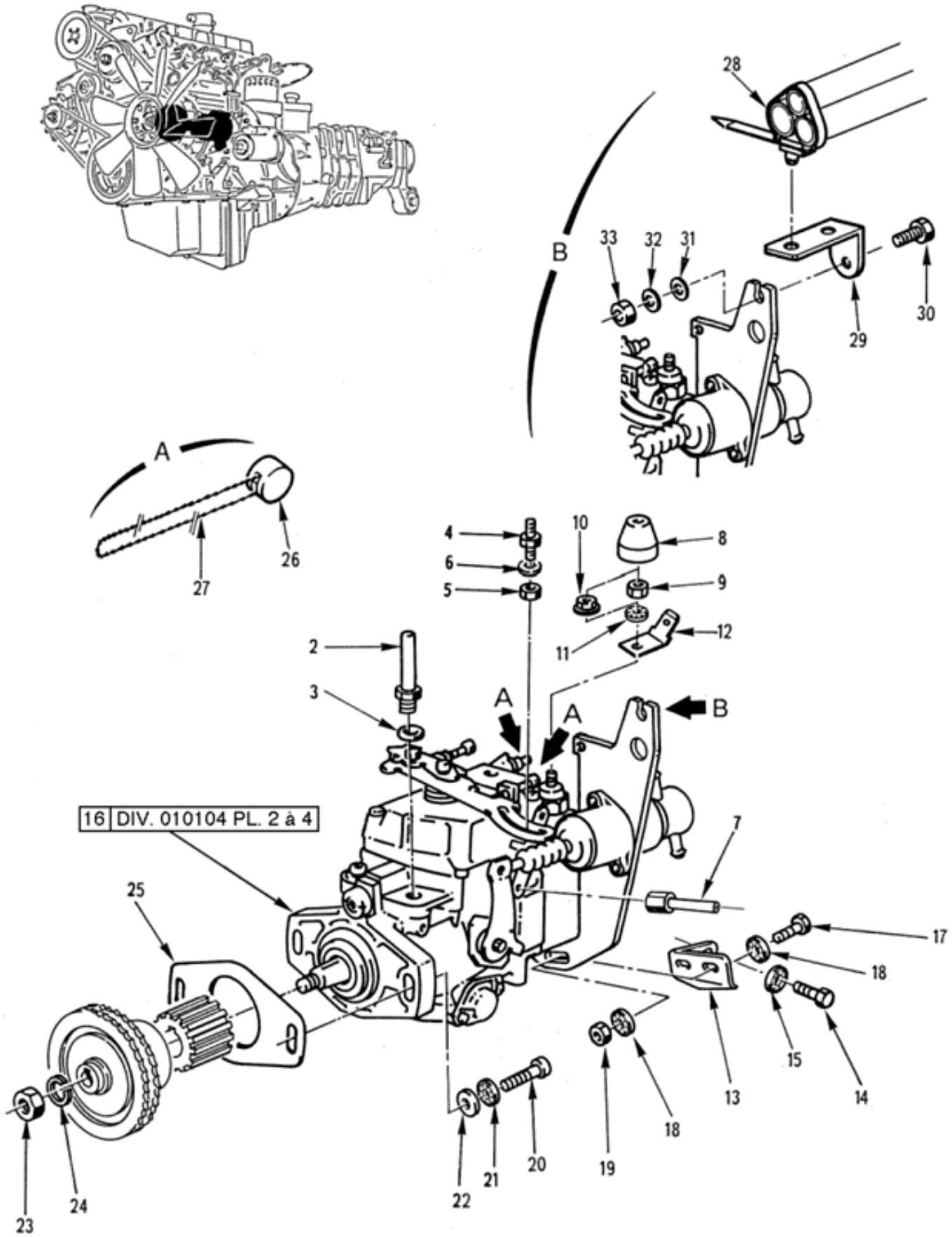

ALIMENTATION
Pompe à injection équipée
010104 Planche 01

PL. 01	GROUPE: 01 MOTEUR EQUIPE AVEC B.V.				QUANTITE	NTI	DOMAINE	APPLICAB	NOTA
	SOUS GROUPE: 0101 MOTEUR EQUIPE								
	DIVISION: 010104 ALIMENTATION								
REP.	NUMERO DE GESTION	FABRICANT CODE	FABRICANT REFERENCE	DESIGNATION: 1234567					
-001		F0016	901153	POMPE A INJECTION EQUIPEE	PM				ND
002	4730 14 409 9392	F0467	1559-67	.TUYAU ARRIVEE COMBUSTIBLE	1	1			SG
003	5330 14 463 7042	F0467	0157-08	.JOINT CU 12,2X18X3	1	1			SG
004	5315 14 409 9395	F0467	1631-25	.AXE DE LEVIER	1	1			SG
				ELEMENTS DE FIXATION					
005	5310 14 475 8393	F0110	E25401B50QQVACM	.ECROU H M5 8 ZB	1	1			NG
006	5310 14 364 6747	F0110	E27625-50AXTCM	.RONDELLE DIC5 XC60 TRAITEE RESSORT ZB	1	1			NG
				********					
007	3040 14 417 0583	F0467	1680-40	.LEVIER DE STOP MANUEL	1	1			SG
008	5930 14 340 2280	F0467	0243-08	.CAPUCHON	1	1			SG
009	5310 14 475 8393	F0110	E25401B50QQVACM	.ECROU H M5 8 ZB	1	1			JE
				OU					
010	5310 14 424 7370	F0224	5SPACIER	.ECROU A EMBASE H M5 6 ZB	EI	1			JE
				REMPLACE PAR					
-010A	5310 14 569 0821	I9006	EN1661-M5-8-A2E	.ECROU A EMBASE H M5 8 A2E	EI	1			NG
				********					
011	5310 14 320 3955	F0110	E27624-50AXTLZ	.RONDELLE DEC5 XC60 TRAITEE RESSORT ZB	1	1			NG
012	5940 14 359 5515	F0286	140665	.LANGUETTE	1	1			JE
				OU					
-012A	5940 14 483 8155	FA2H9	6723 XD1 2199	.LANGUETTE DE 6,3	EI	1			JE
				REMPLACE PAR					
-012B	5940 14 568 9933	F4814	01113DV	.LANGUETTE DE 6,3	EI	1			CG
				********					
013	5342 14 463 7040	F0467	1922-36	.SUPPORT POMPE	1	1			SG
				ELEMENTS DE FIXATION					
014	5305 14 419 4253	F0110	E25114B80Q20QVACM	.VIS H M8-20 8-8 ZB	1	1			NG
015	5310 14 564 9348	F0110	E25511A80-18PGSCM	.RONDELLE CS 8-18 310HV ZB	1	1			JE
				REMPLACE PAR					
-015A	5310 14 565 5410	F0110	E25511A80-18AXSZQ	.RONDELLE CS 8-18 XC60 TRAITEE RESSORT ZN8PA	EI	1			NG
				********					
016	2910 12 315 8955	D8015	0460494125	.POMPE A INJECTION	1	1			CG
				ELEMENTS DE FIXATION					
017	5305 14 419 4253	F0110	E25114B80Q20QVACM	.VIS H M8-20 8-8 ZB	1	1			NG
018	5310 14 564 9348	F0110	E25511A80-18PGSCM	.RONDELLE CS 8-18 310HV ZB	2	1			JE
				REMPLACE PAR					
-018A	5310 14 565 5410	F0110	E25511A80-18AXSZQ	.RONDELLE CS 8-18 XC60 TRAITEE RESSORT ZN8PA	EI	1			NG
019	5310 14 429 4303	I9008	ISO4032-M8-8-A2C	.ECROU H M8 8 A2C	1	1			NG
020	5305 14 407 2437	F0110	E25125B80Q30QKACM	.VIS CHC M8-30 10-9 ZB	2	1			NG
021	5310 14 564 9348	F0110	E25511A80-18PGSCM	.RONDELLE CS 8-18 310HV ZB	2	1			JE
				REMPLACE PAR					
-021A	5310 14 565 5410	F0110	E25511A80-18AXSZQ	.RONDELLE CS 8-18 XC60 TRAITEE RESSORT ZN8PA	EI	1			NG
022	5310 14 435 7528	F0110	E25514A80PGACM	.RONDELLE Z8 310HV ZB	2	1			PR
023	5310 14 409 4394	F0110	E25401B120QQVALZ	.ECROU H M12 8 ZB	1	1			NG
024	5310 12 162 2132	D8286	DIN128-A12-FST	.RONDELLE W12	1	1			NG
				********					
025	5330 14 436 4269	F0016	543254	.JOINT DE POMPE	1	1			SP
026		F0016	901289	.PLOMB DE SCELLEMENT (ACHAT LOCAL)	2				ND
027		F0016	901290	.FIL DE CONDAMNATION DU PLOMB DE SCELLEMENT (ACHAT LOCAL)	2				ND
028	5975 14 469 1150	F0712	053692-952-921	.LANIERE AGRAFABLE	1	1			CG
029	5340 14 469 3836	F0467	1563-98	.SUPPORT AGRAFE	1	1			SG
				ELEMENTS DE FIXATION					
030	5305 14 474 4343	F0110	E25114B80Q16QVACM	.VIS H M8-16 8-8 ZB	1	1			NG
031	5310 14 435 7528	F0110	E25514A80PGACM	.RONDELLE Z8 310HV ZB	1	1			NG
032	5310 14 320 3953	F0110	E27624-80AXTCM	.RONDELLE DEC8 XC60 TRAITEE RESSORT ZB	1	1			NG

© Panhard

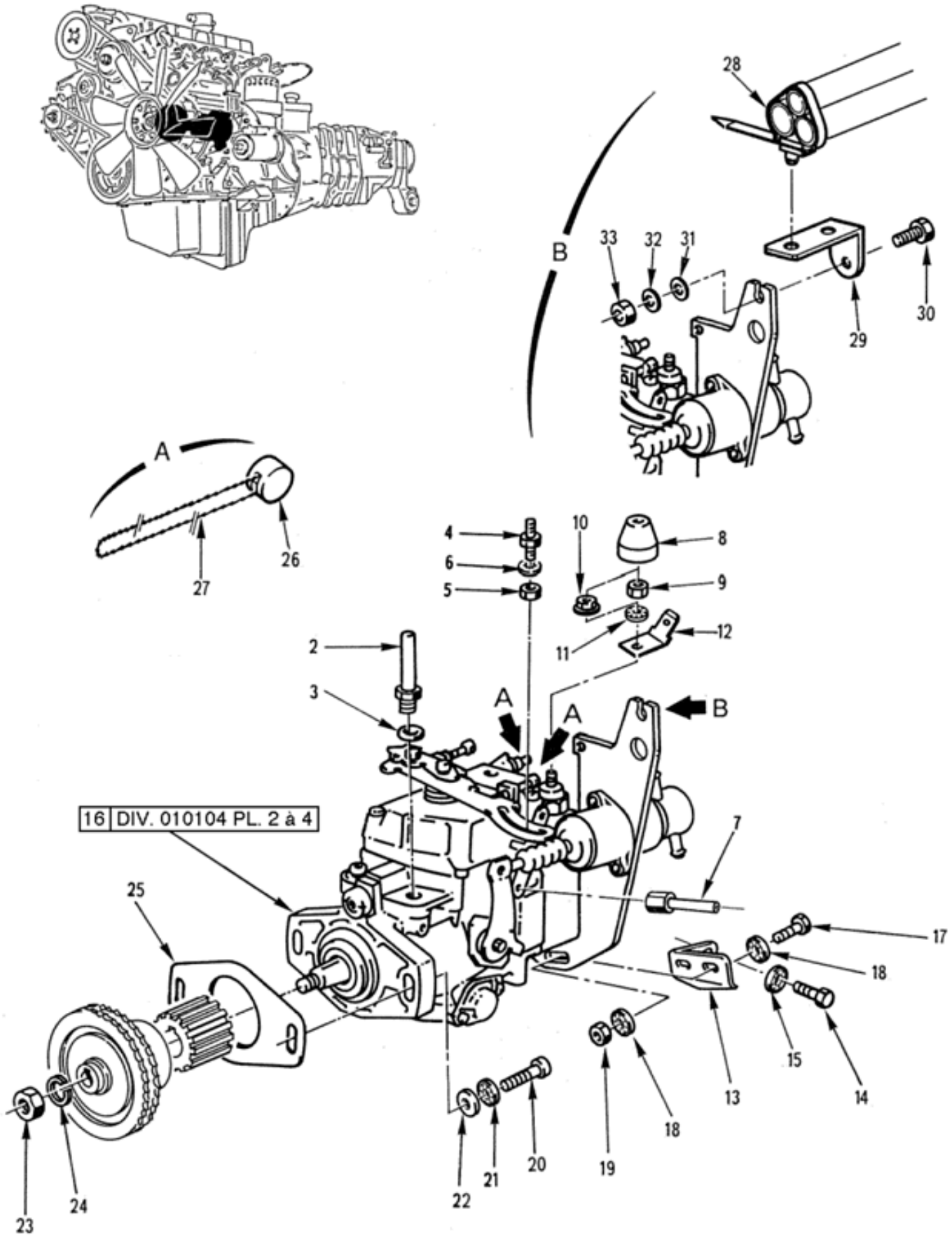

ALIMENTATION
Pompe à injection équipée
010104 Planche 01

PL. 01	GROUPE: 01 MOTEUR EQUIPE AVEC B.V.				QUANTITE.	PARTIES	NTI	DOMAINE	APPLICAB	NOTA
	SOUS GROUPE: 0101 MOTEUR EQUIPE									
REP.	DIVISION: 010104 ALIMENTATION									
	NUMERO DE GESTION	FABRICANT CODE	FABRICANT REFERENCE	DESIGNATION: 1234567						
033	5310 14 429 4303	I9008	ISO4032-M8-8-A2C	.ECROU H M8 8 A2C ****	1		1			NG

© Panhard

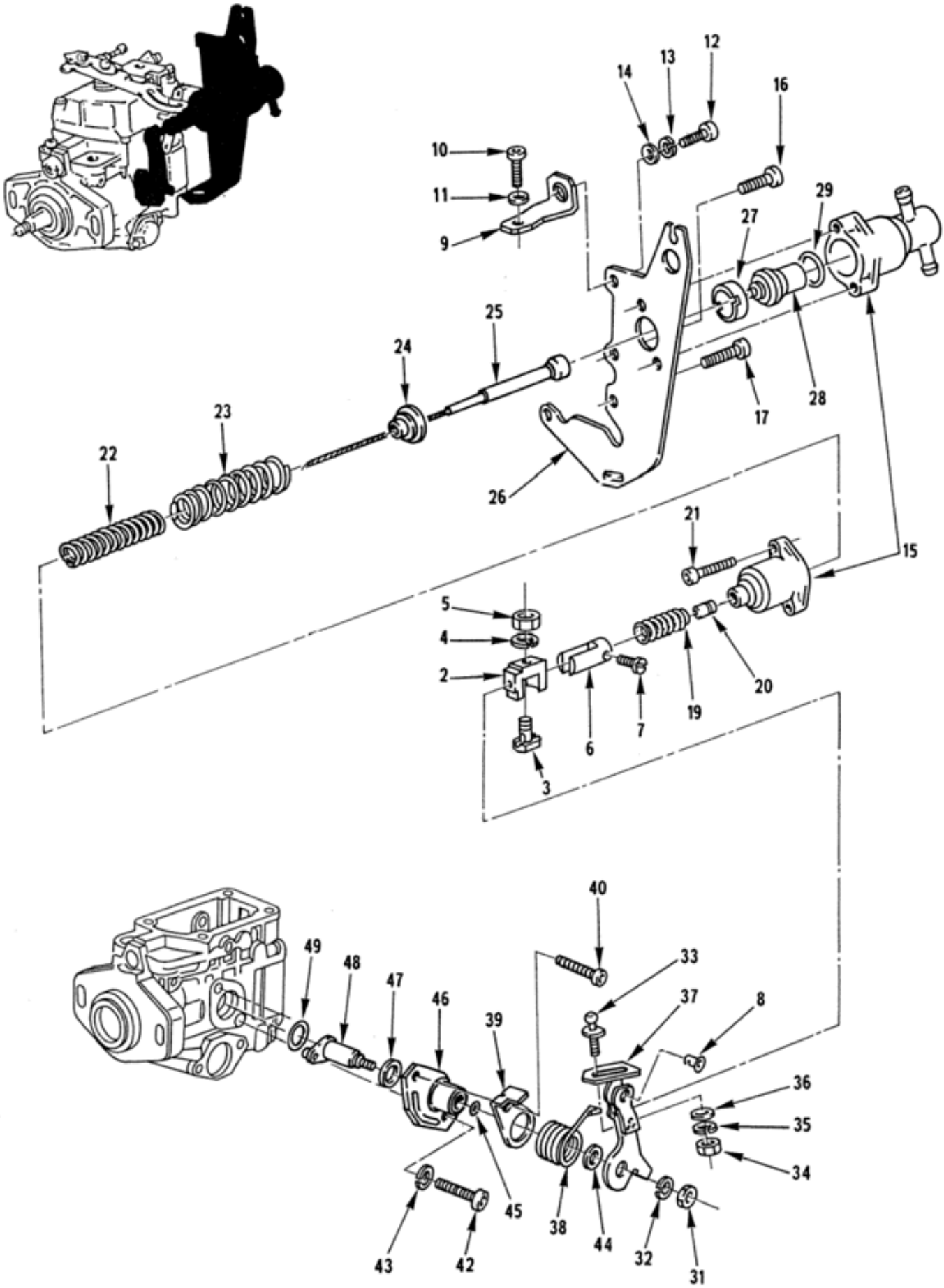

ALIMENTATION
Pompe à injection
010104 Planche 02

PL. 02	GROUPE: 01 MOTEUR EQUIPE AVEC B.V.				QUANTITE.	NTI	DOMAINE	APPLICAB	NOTA
	SOUS GROUPE: 0101 MOTEUR EQUIPE								
	DIVISION: 010104 ALIMENTATION								
REP.	NUMERO DE GESTION	FABRICANT CODE	FABRICANT REFERENCE	DESIGNATION: 1234567					
-001	2910 12 315 8955	D8015	0460494125	POMPE A INJECTION	PM	1			CG
002	2910 12 315 8958	D8015	1462305303	.PIECE DE SERRAGE	1	3			ND
				ELEMENTS DE FIXATION					
003	5306 12 315 8026	D8015	1463410305	.VIS DE SERRAGE	1	3			ND
004	5310 12 125 0055	D8286	DIN127-B6-FST	.RONDELLE W B6	1	3			ND
005	5310 12 159 0641	D8015	2915051006	.ECROU H M6 04	1	3			ND
				********					
006	2910 12 309 5733	D8015	1460342308	.PIECE INTERMEDIAIRE	1	3			ND
				REMPLACE PAR					
-006A	2910 12 340 5632	D8015	1460342311	.PIECE INTERMEDIAIRE	EI	3			ND
				ELEMENTS DE FIXATION					
007	5305 12 316 1317	D8015	1463412301	.VIS C M4-8	1	3			ND
				********					
008	2910 12 309 5736	D8015	1463218303	.PIECE INTERMEDIAIRE	1	3			ND
009	5340 12 315 4040	D8015	1461332326	.EQUERRE-SUPPORT	1	3			ND
				REMPLACE PAR					
-009A	5340 12 373 9141	D8015	1461332441	.EQUERRE-SUPPORT	EI	3			ND
				ELEMENTS DE FIXATION					
010	5305 12 153 5302	D8286	DIN912-M6X16-8.8-A2P	.VIS CHC M6-16 8-8 A2P	1	3			ND
011	5310 12 184 8509	D8286	DIN125-A6,4-140HV-A3P	.RONDELLE A6-4 A3P	1	3			ND
012	5305 12 153 5302	D8286	DIN912-M6X16-8.8-A2P	.VIS CHC M6-16 8-8 A2P	1	3			ND
013	5310 12 125 0055	D8286	DIN127-B6-FST	.RONDELLE W B6	1	3			ND
014	5310 12 184 8509	D8286	DIN125-A6,4-140HV-A3P	.RONDELLE A6-4 A3P	1	3			ND
				********					
015	2990 12 315 5125	D8015	1467230309	.APPAREIL DE COMMANDE EQUIPE	1	3			ND
				ELEMENTS DE FIXATION					
016	5305 12 138 3758	D8286	DIN912-M6X50-8.8-A2P	.VIS CHC M6-50 8-8 A2P	2	3			ND
017	5305 12 142 5943	D8286	DIN912-M6X25-8.8-A2P	.VIS CHC M6-25 8-8 A2P	2	3			ND
				********					
-018		F0016	901304	..CAPUCHON DE PROTECTION	2	3			ND
019	9390 12 315 3796	D8015	1460415301	..SOUFFLET	1	3			ND
				REMPLACE PAR					
-019A	5342 12 348 0700	D8015	1460415310	..SOUFFLET	EI	3			ND
				********					
020	5340 12 315 4375	D8015	1460311304	..PIECE GLISSANTE	1	3			ND
021	5305 12 142 5943	D8286	DIN912-M6X25-8.8-A2P	..VIS CHC M6-25 8-8 A2P	2	3			ND
022	5360 12 315 4034	D8015	1464631302	..RESSORT DE COMPRESSION	1	3			ND
023	5360 12 315 4038	D8015	1464617307	..RESSORT DE COMPRESSION	1	3			ND
				REMPLACE PAR					
-023A	5360 12 315 4038	D8015	1464617652	..RESSORT DE COMPRESSION	EI	3			ND
				********					
024	5340 12 315 4044	D8015	1460326326	..CUVETTE DE RESSORT	1	3			ND
025	2910 12 309 5735	D8015	1463123325	..TIGE DE TRACTION	1	3			ND
				REMPLACE PAR					
-025A	2910 12 348 2390	D8015	1463123576	..TIGE DE TRACTION	EI	3			ND
				********					
026	5342 12 315 5133	D8015	1461021322	..PLAQUE D'APPUI	1	3			ND
027	5365 12 315 4834	D8015	1463341305	..BAGUE FILETEE	1	3			ND
028	6685 12 315 4374	D8015	1467202302	..THERMOSTAT	1	3			ND
029	5331 12 315 5518	D8015	1460210306	..JOINT TORIQUE	1	3			ND
-030	2990 12 315 5507	D8015	1461933317	.LEVIER DE COMMANDE EQUIPE	1	3			ND
				ELEMENTS DE FIXATION					
031	5310 12 157 4055	D8286	DIN934-M6-6-A2P	.ECROU H M6 6 A2P	1	3			ND
032	5310 12 125 0055	D8286	DIN127-B6-FST	.RONDELLE W B6	1	3			ND
				********					

© Panhard

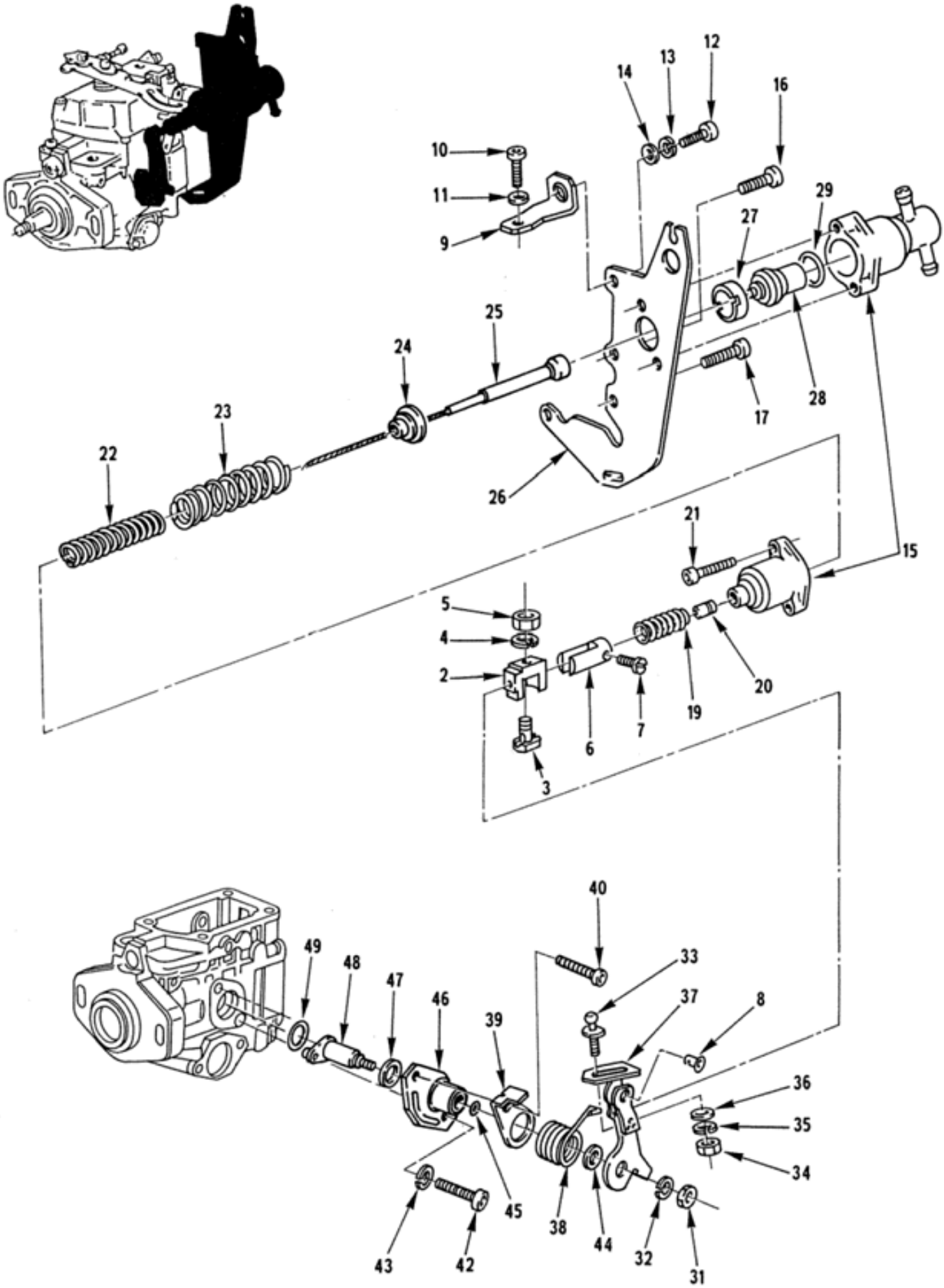

ALIMENTATION
Pompe à injection
010104 Planche 02

PL. 02	GROUPE: 01 MOTEUR EQUIPE AVEC B.V.				QUANTITE.	PAR NTI	DOMAINE	APPLICAB	NOTA
	SOUS GROUPE: 0101 MOTEUR EQUIPE								
	DIVISION: 010104 ALIMENTATION								
REP.	NUMERO DE GESTION	FABRICANT CODE	FABRICANT REFERENCE	DESIGNATION: 1234567					
033	5307 12 315 8027	D8286	DIN71803-C8-ST-A2P	..ROTULE	1	3			ND
				ELEMENTS DE FIXATION					
034	5310 12 134 7180	D8015	2915012006	..ECROU H M5 8	1	3			ND
035	5310 12 151 0433	D8286	DIN127-B5-FST	..RONDELLE W B5	1	3			ND
036	5310 12 174 2405	D8286	DIN125-A5,3-140HV-A3P	..RONDELLE A5-3 A3P	1	3			ND
				********					
037	2990 12 315 5506	D8015	1461933318	..LEVIER DE COMMANDE	1	3			ND
038	5360 12 315 8816	D8015	1464651422	.RESSORT ACTION ANGULAIRE	1	3			ND
039	5340 12 315 5513	D8015	1461329306	.EQUERRE DE BUTEE	1	3			ND
				ELEMENTS DE FIXATION					
040	5305 12 162 6290	D8286	DIN912-M6X14-8.8-A2P	.VIS CHC M6-14 8-8 A2P	1	3			ND
				********					
-041	2910 12 315 5496	D8015	1465530407	.COUVERCLE EQUIPE	1	3			ND
				ELEMENTS DE FIXATION					
042	5305 12 162 6290	D8286	DIN912-M6X14-8.8-A2P	.VIS CHC M6-14 8-8 A2P	1	3			ND
043	5310 12 125 0055	D8286	DIN127-B6-FST	.RONDELLE W B6	1	3			ND
				********					
044	5331 12 315 5134	D8015	1460210301	..JOINT TORIQUE	1	3			ND
045	5310 12 315 5135	D8015	1460101620	..RONDELLE DE COMPENSATION	1	3			ND
046		F0016	901327	..COUVERCLE	1	3			ND
047	5310 12 315 5141	D8015	1200101640	..RONDELLE DE COMPENSATION	1	3			ND
048	2910 12 315 5503	D8015	1463161338	..AXE DE REGLAGE	1	3			ND
				REMPLACE PAR					
-048A	2910 12 315 5503	D8015	1463161806	..AXE DE REGLAGE	EI	3			ND
				********					
049	5330 12 313 7385	D8015	1460210308	.JOINT TORIQUE	1	3			ND

© Panhard

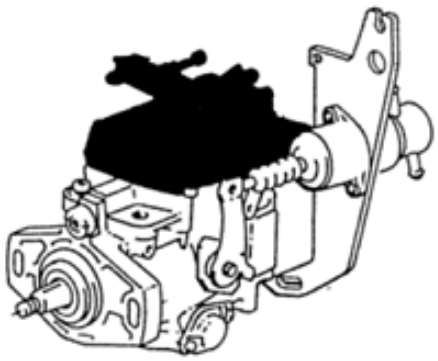

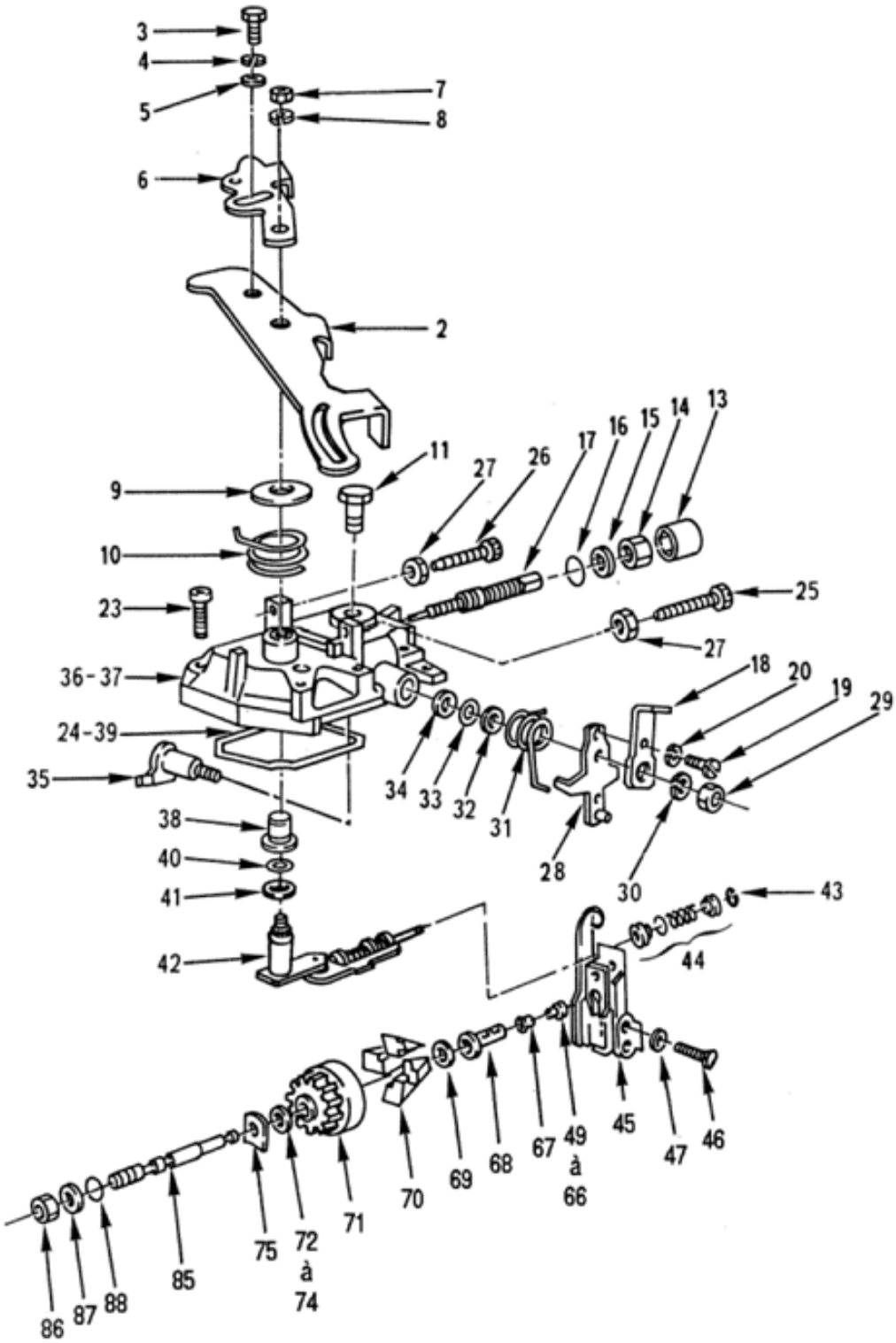

ALIMENTATION
Pompe à injection
010104 Planche 03

PL. 03	GROUPE: 01 MOTEUR EQUIPE AVEC B.V.				QUANTITE.	NTI	DOMAINE	APPLICAB	NOTA
	SOUS GROUPE: 0101 MOTEUR EQUIPE								
	DIVISION: 010104 ALIMENTATION								
REP.	NUMERO DE GESTION	FABRICANT CODE	FABRICANT REFERENCE	DESIGNATION: 1234567					
-001	2910 12 315 8955	D8015	0460494125	POMPE A INJECTION	PM	1			CG
002	2910 12 315 5511	D8015	1461901324	.LEVIER DE COMMANDE	1	3			ND
				ELEMENTS DE FIXATION					
003	5305 12 156 4860	D8286	DIN933-M6X12-8.8-A2P	.VIS H M6-12 8-8 A2P	1	3			ND
004	5310 12 125 0055	D8286	DIN127-B6-FST	.RONDELLE W B6	1	3			ND
005	5310 12 184 8509	D8286	DIN125-A6,4-140HV-A3P	.RONDELLE A6-4 A3P	1	3			ND
				****					
006	2910 12 315 5508	D8015	1461902657	.LEVIER DE COMMANDE	1	3			ND
				ELEMENTS DE FIXATION					
007	5310 12 180 3082	D8015	1423300004	.ECROU H M6	1	3			ND
008	5310 12 125 0055	D8286	DIN127-B6-FST	.RONDELLE W B6	1	3			ND
				****					
009	5310 12 302 9506	D8015	1460101301	.RONDELLE D'APPUI	1	3			ND
010	5360 12 315 8815	D8015	1464651408	.RESSORT ACTION ANGULAIRE	1	3			ND
011	4730 12 194 1038	D8015	1463456303	.VIS-RACCORD RETOUR POMPE	1	1			CG
-012		F0016	901336	.MANCHON DE PROTECTION	1	3			ND
013	5365 12 315 4835	D8015	1460410302	.DOUILLE ENTRETOISE	1	3			ND
014	5310 12 132 8895	D8015	2915042101	.ECROU H M8 04	1	3			ND
015	5310 12 145 5250	D8286	DIN433-8,4-140HV-A3P	.RONDELLE PLATE DIA.8-4 A3P	1	3			ND
016	5331 12 315 9235	D8015	1460210319	.JOINT TORIQUE	1	3			ND
017	5307 12 316 1316	D8015	1463402330	.VIS DE REGLAGE	1	3			ND
				REMPLACE PAR					
-017A	5305 12 347 2891	D8015	1463402423	.VIS DE REGLAGE	EI	3			ND
				****					
018	2910 12 315 5512	D8015	1461331313	.LEVIER D'ARRET	1	3			ND
				ELEMENTS DE FIXATION					
019	5305 12 170 2560	D8286	DIN84-M5X8-8.8-A2P	.VIS C M5-8 8-8 A2P	1	3			ND
020	5310 12 151 0433	D8286	DIN127-B5-FST	.RONDELLE W B5	1	3			ND
				****					
-021	2910 12 315 5130	D8015	1465530447	.COUVERCLE DE CARTER EQUIPE (A UTILISER AVEC JOINT REP. 24)	1	3			ND
				OU					
-022	2910 12 338 1574	D8015	1465534022	.COUVERCLE DE CARTER EQUIPE (A UTILISER AVEC JOINT REP. 39)	EI	3			ND
				REMPLACE PAR					
-022A	2910 12 338 1574	D8015	1465534219	.COUVERCLE DE CARTER EQUIPE (A UTILISER AVEC JOINT REP. 39A)	EI	3			ND
				ELEMENTS DE FIXATION					
023	5305 12 142 2953	D8286	DIN912-M6X35-8.8-A2P	.VIS CHC M6X35 8-8 A2P	4	3			ND
				****					
024	5330 12 313 8358	D8015	1460206303	..JOINT A SECTION RECTANGULAIRE (A UTILISER AVEC REP 21 OU 3	1	3			ND
025	5305 12 315 8024	D8015	1463452311	..VIS H S M6-36	1	3			ND
				OU					
-025A	5305 12 337 7617	D8015	1463452319	..VIS H S M6-36	EI	3			ND
026	5305 12 316 9730	D8015	1463452318	..VIS H S M6-41	1	3			ND
				OU					
-026A	5305 12 337 7618	D8015	1463452320	..VIS H S M6-41	EI	3			ND
				REMPLACE PAR					
-026B	5305 14 557 4815	F3742	1463452322	..VIS H S M6-41	EI	3			ND
				****					
027	5310 12 157 4055	D8286	DIN934-M6-6-A2P	..ECROU H M6 6 A2P	2	3			ND
028	2910 12 315 5510	D8015	1461902312	..LEVIER D'ARRET	1	3			ND
				OU					
-028A	2910 12 337 7816	D8015	1461904460	..LEVIER D'ARRET	EI	3			ND
				REMPLACE PAR					
-028B	2910 12 337 7816	D8015	1461905033	..LEVIER D'ARRET	EI	3			ND

© Panhard

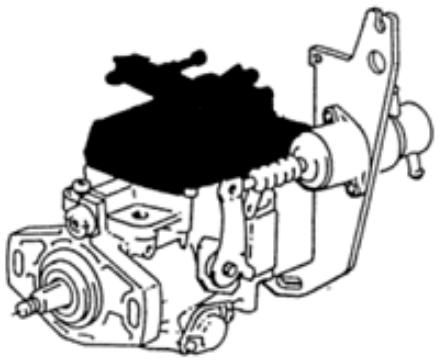

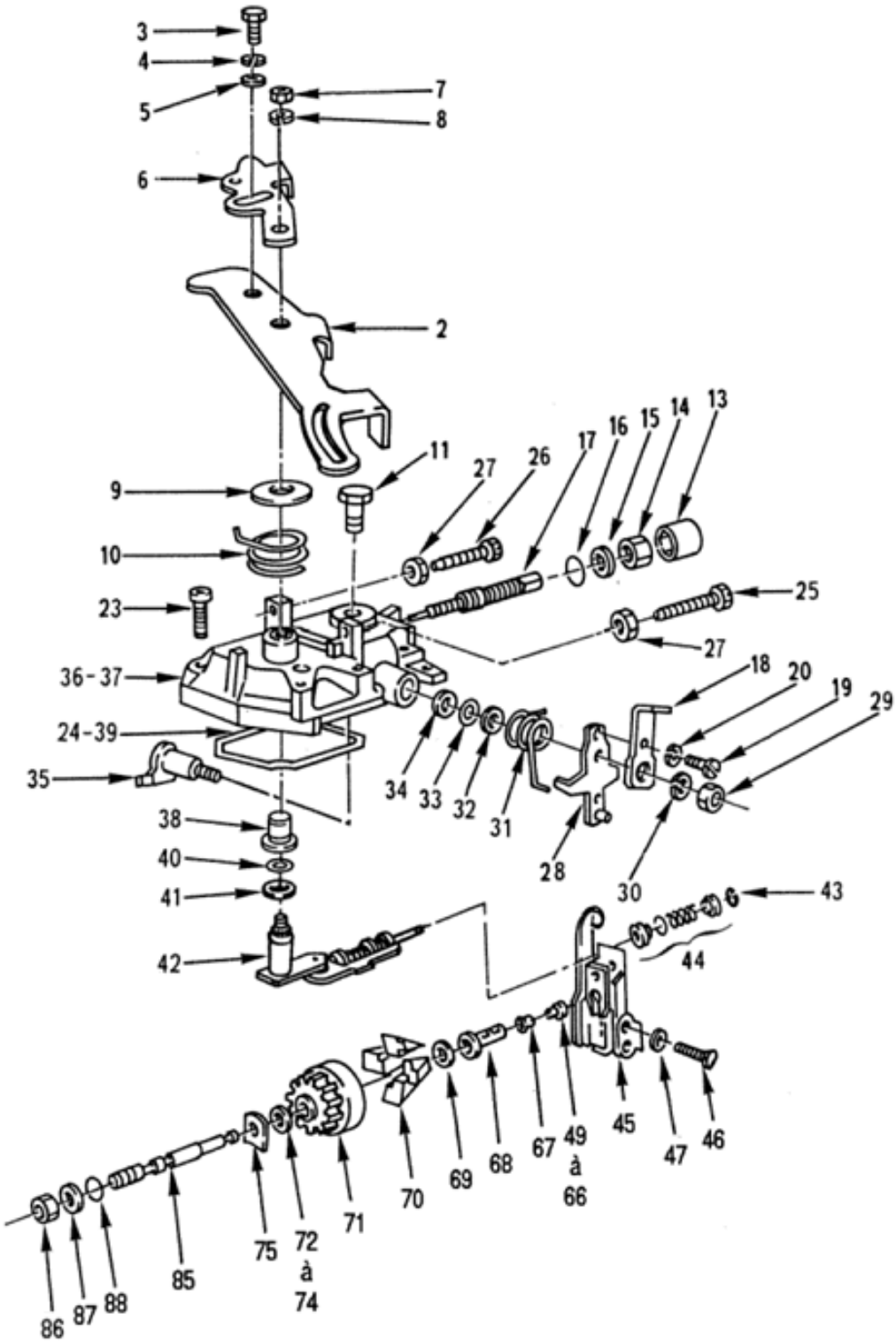

ALIMENTATION
Pompe à injection
010104 Planche 03

PL. 03	GROUPE: 01 MOTEUR EQUIPE AVEC B.V.				QUANTITE.	NTI	DOMAINE	APPLICAB	NOTA
	SOUS GROUPE: 0101 MOTEUR EQUIPE								
	DIVISION: 010104 ALIMENTATION								
REP.	NUMERO DE GESTION	FABRICANT CODE	FABRICANT REFERENCE	DESIGNATION: 1234567					
				ELEMENTS DE FIXATION					
029	5310 12 157 4055	D8286	DIN934-M6-6-A2P	..ECROU H M6 6 A2P	1	3			ND
030	5310 12 125 0055	D8286	DIN127-B6-FST	..RONDELLE W B6	1	3			ND
				********					
031	5360 12 315 4032	D8015	1464651304	..RESSORT ACTION ANGULAIRE	1	3			ND
				OU					
-031A	5360 12 341 7274	D8015	1464651423	..RESSORT ACTION ANGULAIRE	EI	3			ND
032	5310 12 315 5135	D8015	1460101620	..RONDELLE DE COMPENSATION	1	3			ND
033	5331 12 315 5134	D8015	1460210301	..JOINT TORIQUE	1	3			ND
034	5310 12 315 5141	D8015	1200101640	..RONDELLE DE COMPENSATION	1	3			ND
035	2910 12 315 5504	D8015	1463161305	..AXE DE LEVIER	1	3			ND
				REMPLACE PAR					
-035A	3040 12 343 9432	D8015	1463161843	..AXE DE LEVIER	EI	3			ND
				********					
036	2910 12 315 5497	D8015	1465530555	..COUVERCLE DE CARTER (A UTILI SER AVEC JOINT REP. 24)	1	3			ND
				OU					
037	2910 12 376 5899	D8015	1465534020	..COUVERCLE DE CARTER (A UTILI SER AVEC JOINT REP. 39 OU 39A)	EI	3			ND
038	2910 12 339 3977	D8015	1460324315	...BAGUE	1	3			ND
039	5330 12 330 6169	D8015	1461015300	.JOINT A SECTION EN V (A UTILI SER AVEC REP. 22A OU 37)	1	3			ND
				REMPLACE PAR					
-039A	5330 12 373 9490	D8015	1461015302	.JOINT A SECTION EN V (A UTILI SER AVEC REP. 22A OU 37)	EI	3			ND
				********					
040	5331 12 315 5122	D8015	1460210008	.JOINT TORIQUE	1	3			ND
041	5310 12 315 5141	D8015	1200101640	.RONDELLE DE COMPENSATION	1	3			ND
042	2910 12 315 5502	D8015	1463161559	.REGULATEUR CHARGE PARTIELLE	1	3			ND
043	5325 12 156 4730	D8286	DIN6799-2,3	..ANNEAU D'ARRET DIA.2,3	1	3			ND
044	2910 12 315 5126	D8015	1467010343	..JEU POUR AXE, PIECES D'ARRET	1	3			ND
				REMPLACE PAR					
-044A	2910 12 338 1575	D8015	1463163074	.REGULATEUR CHARGE PARTIELLE	EI	3			ND
				********					
045	2990 12 315 5509	D8015	1461902562	.LEVIER DE REGLAGE	1	3			ND
				ELEMENTS DE FIXATION					
046	5305 12 302 9191	D8015	1463452313	.VIS A TETON	2	3			ND
				********					
047	5330 12 315 5591	D8015	1460105304	.JOINT	2	3			ND
				REMPLACE PAR					
047A	5330 12 315 5591	D8015	1460105307	.JOINT	2	3			ND
				********					
-048	5340 12 315 8510	D8015	1463203905	.JEU DE BOUCHONS	1	3			ND
				REMPLACE PAR					
-048A	5340 12 315 8510	D8015	1463203907	.JEU DE BOUCHONS	EI	3			ND
				********					
049	5340 12 315 3547	D8015	1463203346	..BOUCHON LONG.7,60	1	3			ND
				OU					
050	5340 12 315 3546	D8015	1463203347	..BOUCHON LONG.7,80	SB	3			ND
				OU					
051	5340 12 315 3545	D8015	1463203348	..BOUCHON LONG.8,00	SB	3			ND
				OU					
052	5340 12 315 3544	D8015	1463203349	..BOUCHON LONG.8,20	SB	3			ND
				REMPLACE PAR					
-052A	5340 12 321 9662	D8015	1463203416	..BOUCHON LONG.8,20	EI	3			ND
				OU					
053	5340 12 315 3543	D8015	1463203350	..BOUCHON LONG.8,40	SB	3			ND
				REMPLACE PAR					
-053A	5365 01 341 8770	D8015	1463203417	..BOUCHON LONG.8,40	EI	3			ND
				OU					
054	5340 12 315 3542	D8015	1463203351	..BOUCHON LONG.8,60	SB	3			ND
				REMPLACE PAR					

© Panhard

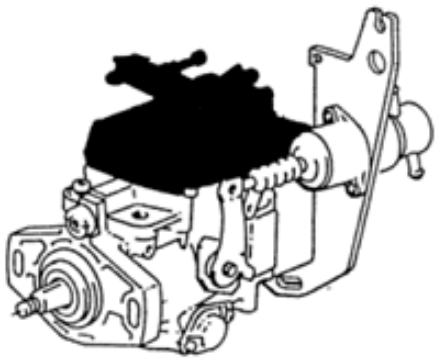

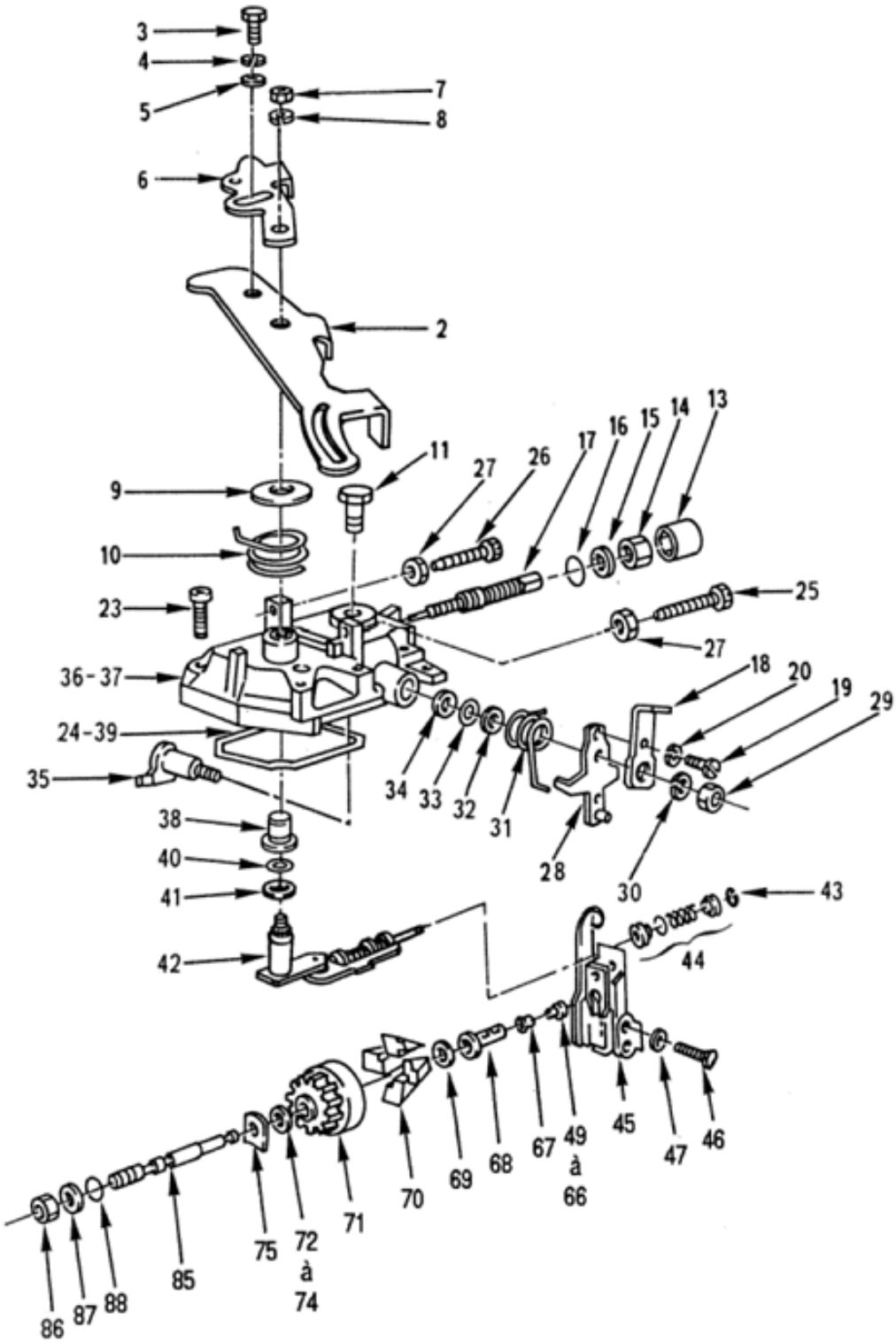

ALIMENTATION
Pompe à injection
010104 Planche 03

PL. 03	GROUPE: 01 MOTEUR EQUIPE AVEC B.V.				QUANTITE	PAR INTS.	NTI	DOMAINE	APPLICAB	NOTA
	SOUS GROUPE: 0101 MOTEUR EQUIPE									
	DIVISION: 010104 ALIMENTATION									
REP.	NUMERO DE GESTION	FABRICANT CODE	FABRICANT REFERENCE	DESIGNATION: 1234567						
-054A	5340 12 321 9663	D8015	1463203418	..BOUCHON LONG.8,60	EI		3			ND
				OU						
055	5340 12 315 3541	D8015	1463203352	..BOUCHON LONG.8,80	SB		3			ND
				REMPLACE PAR						
-055A	5340 12 315 3541	D8015	1463203419	..BOUCHON LONG.8,80	EI		3			ND
				OU						
056	5340 12 315 3540	D8015	1463203353	..BOUCHON LONG.9,00	SB		3			ND
				OU						
057	5340 12 315 3539	D8015	1463203354	..BOUCHON LONG.9,20	SB		3			ND
				REMPLACE PAR						
-057A	5365 01 340 8122	D8015	1463203421	..BOUCHON LONG.9,20	EI		3			ND
				OU						
058	5340 12 315 3538	D8015	1463203355	..BOUCHON LONG.9,40	SB		3			ND
				REMPLACE PAR						
-058A	5340 12 315 3538	D8015	1463203422	..BOUCHON LONG.9,40	EI		3			ND
				OU						
059	5340 12 315 3537	D8015	1463203356	..BOUCHON LONG.9,60	SB		3			ND
				REMPLACE PAR						
-059A	5365 01 340 8124	D8015	1463203423	..BOUCHON LONG.9,60	EI		3			ND
				OU						
060	5340 12 315 3536	D8015	1463203357	..BOUCHON LONG.9,80	SB		3			ND
				REMPLACE PAR						
-060A	5340 12 315 3536	D8015	1463203424	..BOUCHON LONG.9,80	EI		3			ND
				OU						
061	5340 12 315 3535	D8015	1463203358	..BOUCHON LONG.10,00	SB		3			ND
				OU						
062	5340 12 315 3534	D8015	1463203359	..BOUCHON LONG.10,20	SB		3			ND
				REMPLACE PAR						
-062A	5365 01 340 8127	D8015	1463203426	..BOUCHON LONG.10,20	EI		3			ND
				OU						
063	5340 12 315 3533	D8015	1463203360	..BOUCHON LONG.10,40	SB		3			ND
				REMPLACE PAR						
-063A	5365 01 340 8128	D8015	1463203427	..BOUCHON LONG.10,40	EI		3			ND
				OU						
064	5340 12 315 3532	D8015	1463203361	..BOUCHON LONG.10,60	SB		3			ND
				REMPLACE PAR						
-064A	5365 01 341 2848	D8015	1463203428	..BOUCHON LONG.10,60	EI		3			ND
				OU						
065	5340 12 315 8508	D8015	1463203404	..BOUCHON LONG.10,80	SB		3			ND
				REMPLACE PAR						
-065A	5340 12 315 8508	D8015	1463203429	..BOUCHON LONG.10,80	EI		3			ND
				OU						
066	5340 12 315 8509	D8015	1463203405	..BOUCHON LONG.11,00	SB		3			ND
				REMPLACE PAR						
-066A	5340 12 315 8509	D8015	1463203430	..BOUCHON LONG.11,00	EI		3			ND
				********						
067	5340 12 315 4043	D8015	1460508302	.CAPUCHON D'ETANCHEITE	1		3			ND
				REMPLACE PAR						
-067A	5340 12 315 4043	D8015	1460508309	.CAPUCHON D'ETANCHEITE	EI		3			ND
				********						
068	2910 12 315 8957	D8015	1460422328	.MANCHON CENTRAL	1		3			ND
069	5310 12 316 7494	D8015	1460100370	.RONDELLE D'AJUSTAGE	1		3			ND
070	2910 12 313 6183	D8015	1467010054	.JEU DE MASSELOTTES	1		3			ND
071	2910 12 314 2335	D8015	1466317319	.REGULATEUR	1		3			ND
072	5310 12 314 1681	D8015	1460100338	.RONDELLE D'APPUI EP.1,30	1		3			ND
				OU						
073	5310 12 314 1682	D8015	1460100339	.RONDELLE D'APPUI EP.1,35	SB		3			ND
				OU						
074	5310 12 314 1680	D8015	1460100329	.RONDELLE D'APPUI EP.1,40	SB		3			ND
075	2910 12 315 5132	D8015	1461030901	.JEU DE CALES D'EPAISSEUR	1		3			ND
-076	5365 12 316 0731	D8015	1461030343	..CALE EP.0,95	1		3			ND
				OU						

© Panhard

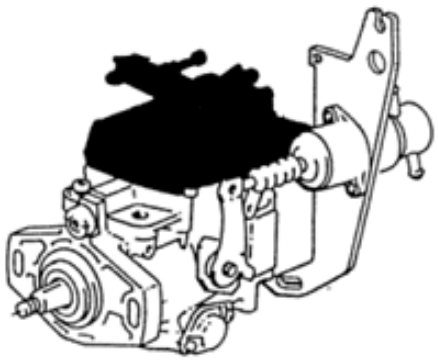

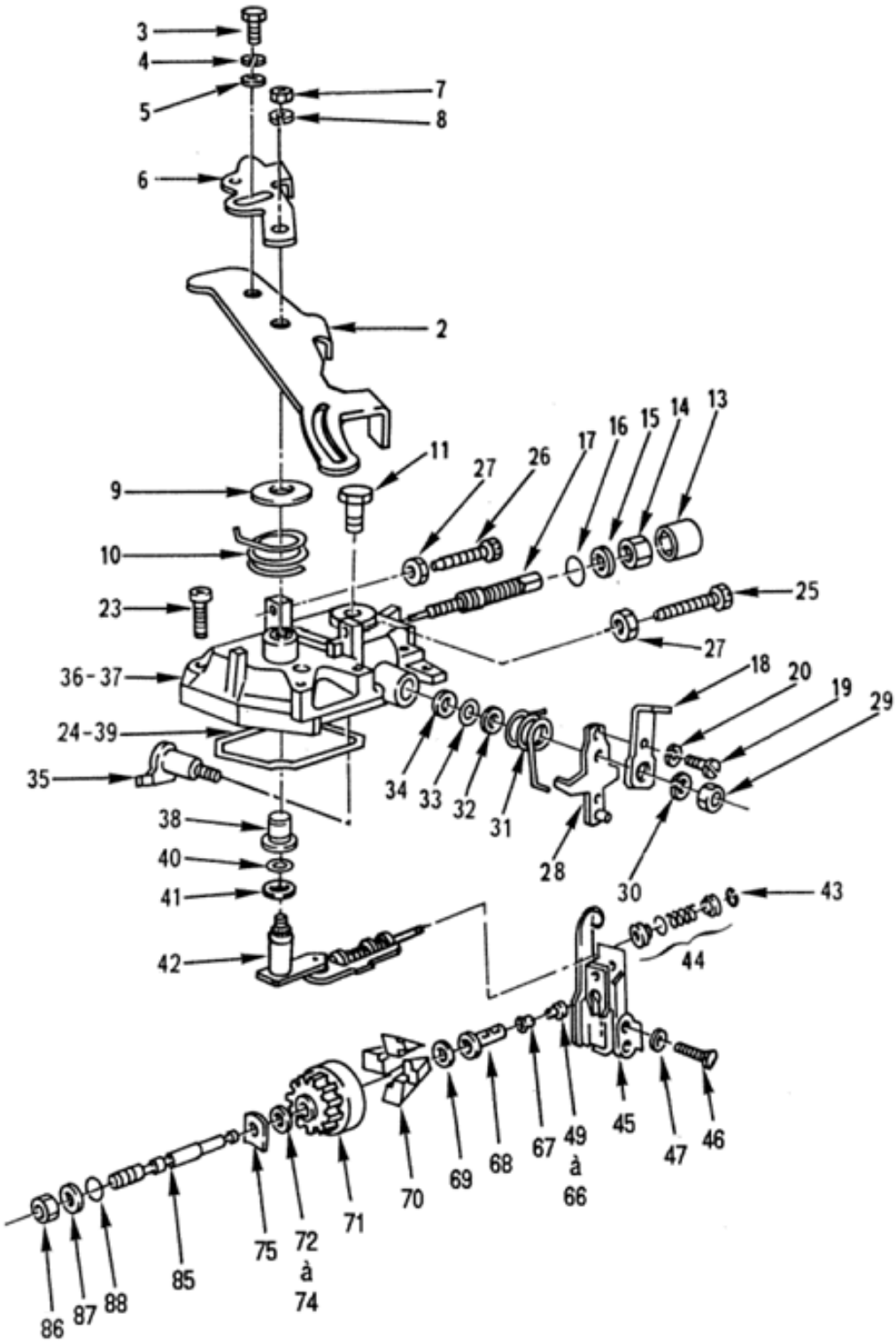

ALIMENTATION
Pompe à injection
010104 Planche 03

PL. 03	GROUPE: 01 MOTEUR EQUIPE AVEC B.V.							
	SOUS GROUPE: 0101 MOTEUR EQUIPE							
	DIVISION: 010104 ALIMENTATION							
REP.	NUMERO DE GESTION	FABRICANT CODE	FABRICANT REFERENCE	DESIGNATION: 1234567	QUANTITE.	PARTIE.	NTI	DOMAINE	APPLICAB	NOTA
-077	5365 12 316 0732	D8015	1461030344	..CALE EP.1,05	SB	3			ND
				OU					
-078	5365 12 316 0733	D8015	1461030345	..CALE EP.1,15	SB	3			ND
				OU					
-079	5365 12 316 0734	D8015	1461030346	..CALE EP.1,25	SB	3			ND
				OU					
-080	5365 12 316 0735	D8015	1461030347	..CALE EP.1,35	SB	3			ND
				OU					
-081	5365 12 316 0736	D8015	1461030348	..CALE EP.1,45	SB	3			ND
				OU					
-082	5365 12 316 0737	D8015	1461030349	..CALE EP.1,55	SB	3			ND
				OU					
-083	5365 12 316 0738	D8015	1461030350	..CALE EP.1,65	SB	3			ND
				OU					
-084	5365 12 316 0739	D8015	1461030351	..CALE EP.1,75	SB	3			ND
085	2990 12 315 8960	D8015	1463590901	.AXE DE REGULATEUR	1	3			ND
				ELEMENTS DE FIXATION					
086	5310 12 314 1688	D8015	1463300304	.ECROU H M10	1	3			ND
087	5310 12 162 8774	D8286	DIN433-10,5-140HV-A3P	.RONDELLE PLATE DIA.10-5 A3P	1	3			ND
				********					
088	5331 12 137 5129	D8286	DIN3770-8X2B-NB70	.JOINT TORIQUE DIA. 8-2	1	3			ND

© Panhard

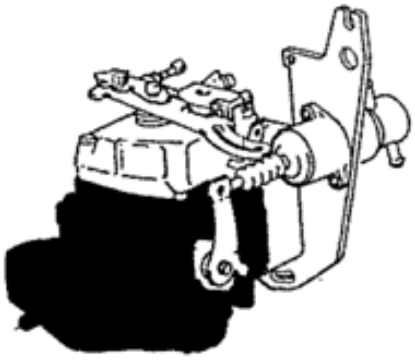

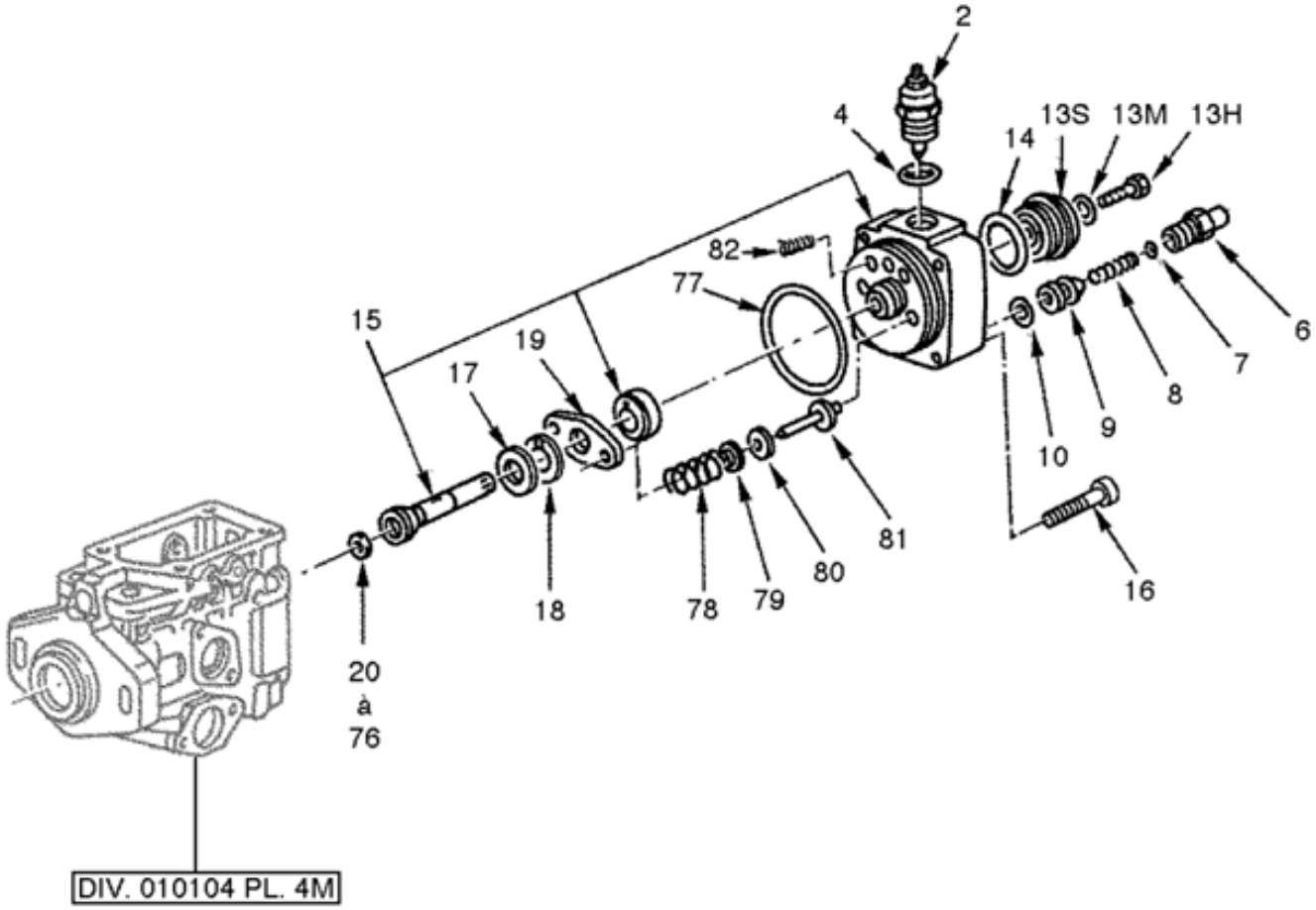

ALIMENTATION
Pompe à injection
010104 Planche 04

PL. 04	GROUPE: 01 MOTEUR EQUIPE AVEC B.V.				QUANTITE	NTI	DOMAINE	APPLICAB	NOTA
	SOUS GROUPE: 0101 MOTEUR EQUIPE								
	DIVISION: 010104 ALIMENTATION								
REP.	NUMERO DE GESTION	FABRICANT CODE	FABRICANT REFERENCE	DESIGNATION: 1234567					
-001	2910 12 315 8955	D8015	0460494125	POMPE A INJECTION	PM	1			CG
002	5945 12 310 1226	D8015	0330001016	.STOP ELECTRIQUE 24V	1	1			JE
				OU					
-003	5945 12 310 1226	F0467	1680-56	.STOP ELECTRIQUE 24V	EI	1			JE
				REMPLACE PAR					
-003A	5945 12 310 1226	D8015	0330001047	.STOP ELECTRIQUE 24V	EI	1			CG
				********					
004	5331 12 195 5916	D8015	1460210006	.JOINT DE STOP ELECTRIQUE	1	1			JE
				REMPLACE PAR					
-004A	5331 12 373 9491	D8015	1460225082	.JOINT DE STOP ELECTRIQUE	EI	1			CG
				********					
-005		F0016	901405	.CAPUCHON DE PROTECTION	4	3			ND
006	2910 12 315 5501	D8015	1463370345	.RACCORD	4	3			ND
007	5310 12 315 8631	D8015	1410100002	.RONDELLE	4	3			ND
008	5360 12 186 7268	D8015	1464611028	.RESSORT DE COMPRESSION	4	3			ND
				REMPLACE PAR					
-008A	5360 12 186 7268	D8015	1464611778	.RESSORT DE COMPRESSION	EI	3			ND
				********					
009	2910 12 315 5123	D8015	1468522446	.SOUPAPE DE REFOULEMENT	4	3			ND
010	5330 12 316 5847	D8015	1460105305	.JOINT	4	3			ND
-011	4730 12 314 4777	D8015	1463461314	.BOUCHON FILETE (REMPLACER PAR LES REP. 13H-13M-13S)	1	3			ND
-012	5365 12 303 5560	D8015	1463453306	..VIS DE PURGE D'AIR	PM	3			ND
-013	5330 12 315 9687	D8015	1460105306	..JOINT PLAT	PM	3			ND
013H	5365 12 303 5560	D8015	1463453306	.VIS DE PURGE D'AIR	1	3			ND
013M	5330 12 315 9687	D8015	1460105306	.JOINT PLAT	1	3			ND
013S	5365 12 332 6046	D8015	1463461306	.BOUCHON FILETE	1	3			ND
014	5331 12 315 5517	D8015	1460210316	.JOINT TORIQUE	1	3			ND
				REMPLACE PAR					
-014A	5331 12 375 9629	D8015	1460210349	.JOINT TORIQUE	EI	3			ND
				********					
015	2910 12 315 5124	D8015	1468334462	.TETE HYDRAULIQUE	1	3			ND
				ELEMENTS DE FIXATION					
016	5305 12 316 1319	D8015	1463414312	.VIS CX M5-46	2	3			ND
				********					
017	5310 12 316 7496	D8015	1460101325	..RONDELLE DE COMPENSATION EP. 1,35	1	3			ND
018	5310 12 316 7495	D8015	1460101324	..RONDELLE SPECIALE EP.1,65	1	3			ND
019	5340 12 313 7386	D8015	1460500302	..CUVETTE DE RESSORT	1	3			ND
020	5310 12 314 1684	D8015	1460100708	.RONDELLE DE COMPENSATION EP.1,78	1	3			ND
				OU					
021	5310 12 308 5205	D8015	1460100709	.RONDELLE DE COMPENSATION EP.1,80	SB	3			ND
				OU					
022	5310 12 314 1685	D8015	1460100710	.RONDELLE DE COMPENSATION EP.1,82	SB	3			ND
				OU					
023	5310 12 308 5202	D8015	1460100711	.RONDELLE DE COMPENSATION EP.1,84	SB	3			ND
				OU					
024	5310 12 314 1686	D8015	1460100712	.RONDELLE DE COMPENSATION EP.1,86	SB	3			ND
				OU					
025	5310 12 190 8632	D8015	1460100713	.RONDELLE DE COMPENSATION EP.1,88	SB	3			ND
				OU					
026	5310 12 315 5139	D8015	1460100657	.RONDELLE DE COMPENSATION EP.1,90	SB	3			ND
				OU					
027	5310 12 308 5204	D8015	1460100658	.RONDELLE DE COMPENSATION EP.1,92	SB	3			ND

© Panhard

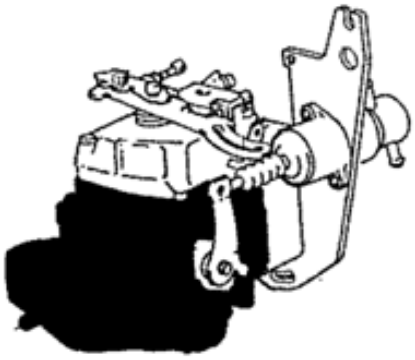

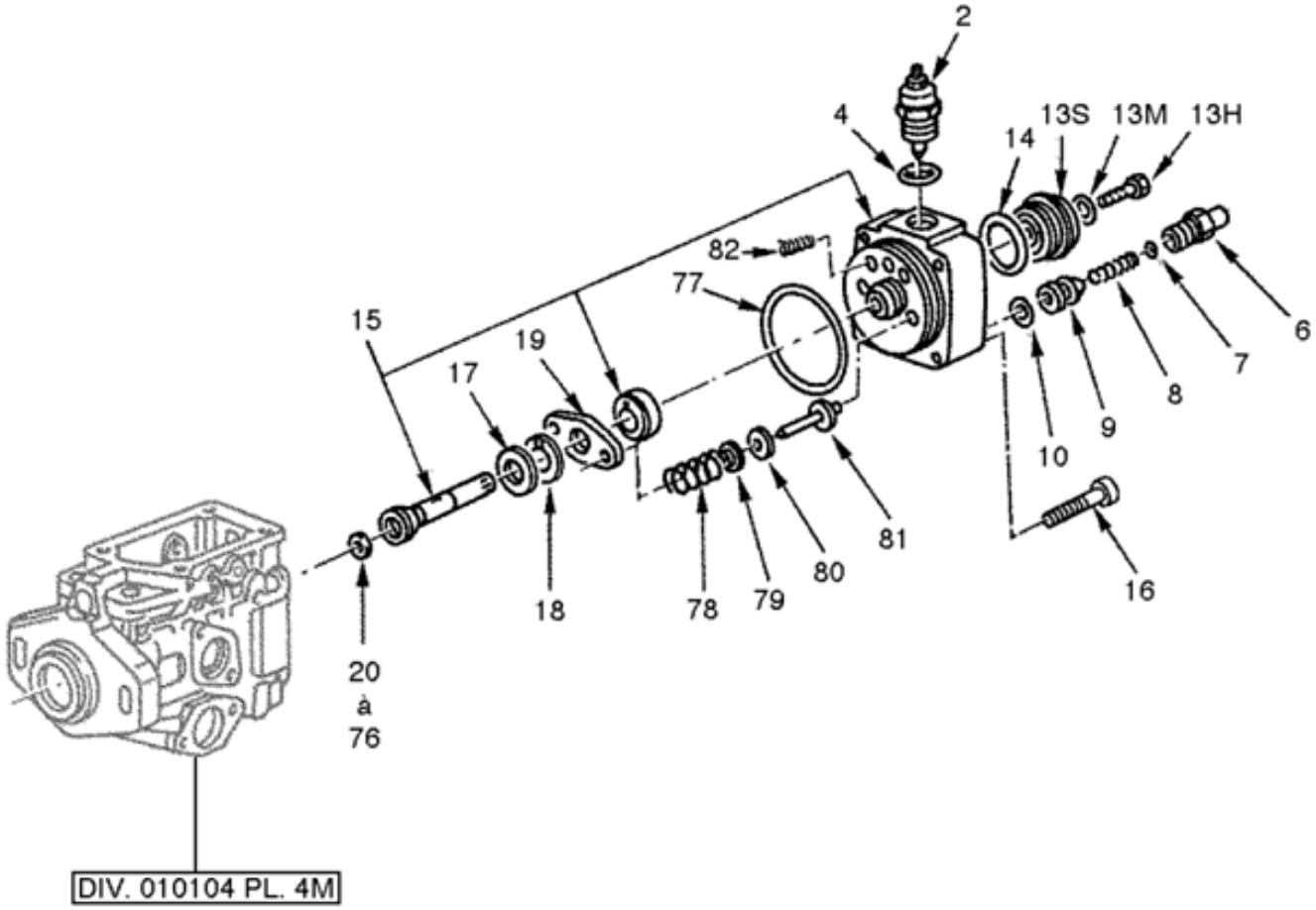

ALIMENTATION
Pompe à injection
010104 Planche 04

PL. 04	GROUPE: 01 MOTEUR EQUIPE AVEC B.V.				QUANTITE.	PTS INTE	NTI	DOMAINE	APPLICAB	NOTA
	SOUS GROUPE: 0101 MOTEUR EQUIPE									
	DIVISION: 010104 ALIMENTATION									
REP.	NUMERO DE GESTION	FABRICANT CODE	FABRICANT REFERENCE	DESIGNATION: 1234567						
028	5310 12 315 5138	D8015	1460100659	OU .RONDELLE DE COMPENSATION EP.1,94	SB		3			ND
029	5310 12 308 5203	D8015	1460100660	OU .RONDELLE DE COMPENSATION EP.1,96	SB		3			ND
030	5310 12 315 5137	D8015	1460100661	OU .RONDELLE DE COMPENSATION EP.1,98	SB		3			ND
031	5310 12 315 5136	D8015	1460100662	OU .RONDELLE DE COMPENSATION EP.2,00	SB		3			ND
032	5310 12 315 5744	D8015	1460100663	OU .RONDELLE DE COMPENSATION EP.2,02	SB		3			ND
033	5310 12 185 6444	D8015	1460100664	OU .RONDELLE DE COMPENSATION EP.2,04	SB		3			ND
034	5310 12 315 5743	D8015	1460100665	OU .RONDELLE DE COMPENSATION EP.2,06	SB		3			ND
035	5310 12 185 6443	D8015	1460100666	OU .RONDELLE DE COMPENSATION EP.2,08	SB		3			ND
036	5310 12 315 5742	D8015	1460100667	OU .RONDELLE DE COMPENSATION EP.2,10	SB		3			ND
037	5310 12 185 6442	D8015	1460100668	OU .RONDELLE DE COMPENSATION EP.2,12	SB		3			ND
038	5310 12 315 5741	D8015	1460100669	OU .RONDELLE DE COMPENSATION EP.2,14	SB		3			ND
039	5310 12 315 5740	D8015	1460100670	OU .RONDELLE DE COMPENSATION EP.2,16	SB		3			ND
040	5310 12 315 5739	D8015	1460100671	OU .RONDELLE DE COMPENSATION EP.2,18	SB		3			ND
041	5310 12 315 5738	D8015	1460100672	OU .RONDELLE DE COMPENSATION EP.2,20	SB		3			ND
042	5310 12 315 5737	D8015	1460100673	OU .RONDELLE DE COMPENSATION EP.2,22	SB		3			ND
043	5310 12 185 6439	D8015	1460100674	OU .RONDELLE DE COMPENSATION EP.2,24	SB		3			ND
044	5310 12 315 5736	D8015	1460100675	OU .RONDELLE DE COMPENSATION EP.2,26	SB		3			ND
045	5310 12 185 6438	D8015	1460100676	OU .RONDELLE DE COMPENSATION EP.2,28	SB		3			ND
046	5310 12 315 5735	D8015	1460100677	OU .RONDELLE DE COMPENSATION EP.2,30	SB		3			ND
047	5310 12 185 6437	D8015	1460100678	OU .RONDELLE DE COMPENSATION EP.2,32	SB		3			ND
048	5310 12 315 5734	D8015	1460100679	OU .RONDELLE DE COMPENSATION EP.2,34	SB		3			ND

© Panhard

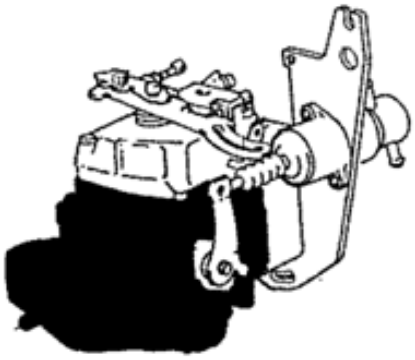

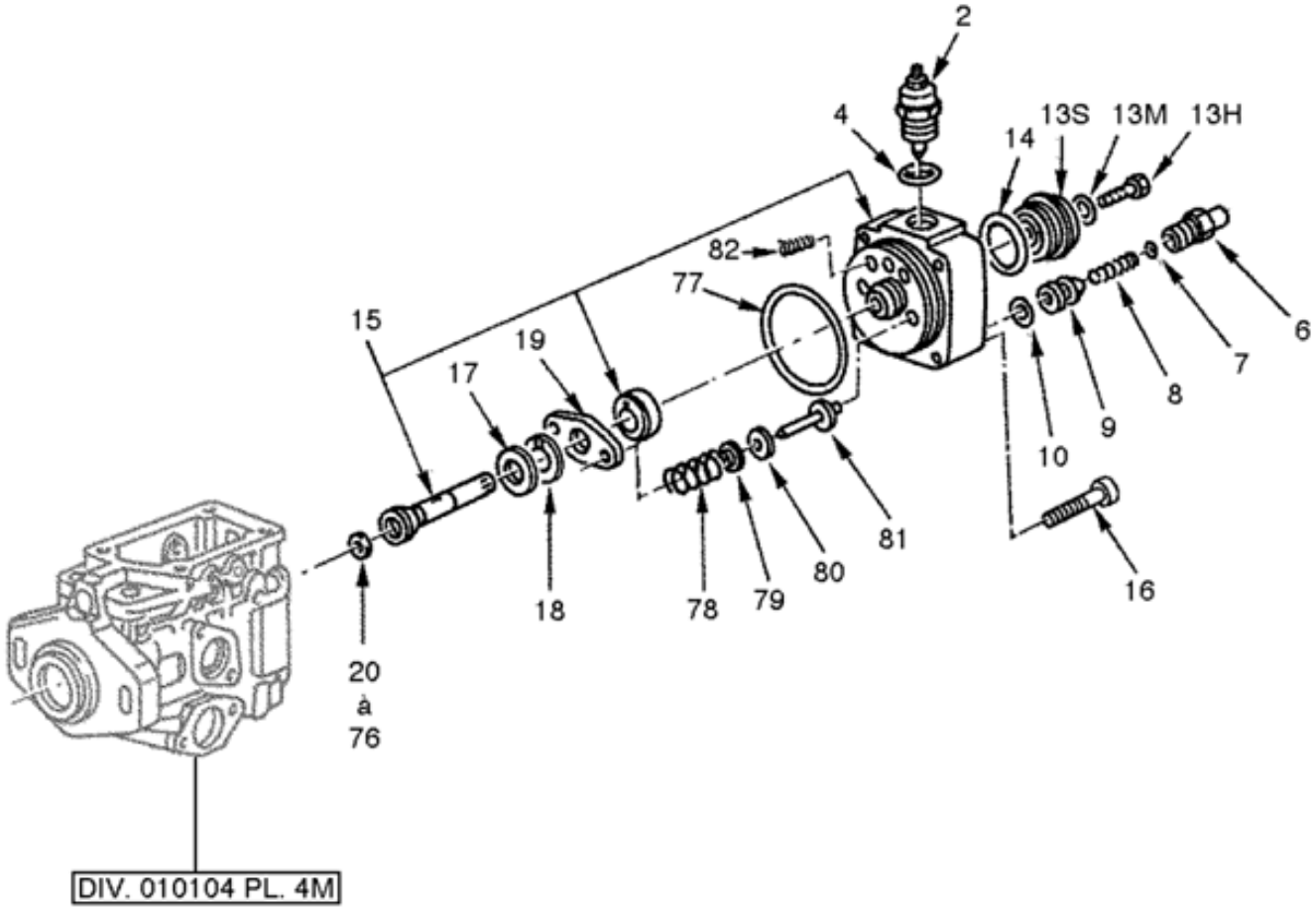

ALIMENTATION
Pompe à injection
010104 Planche 04

PL. 04	GROUPE: 01 MOTEUR EQUIPE AVEC B.V.				QUANTITE	PTS.	NTI	DOMAINE	APPLICAB	NOTA
	SOUS GROUPE: 0101 MOTEUR EQUIPE									
	DIVISION: 010104 ALIMENTATION									
REP.	NUMERO DE GESTION	FABRICANT CODE	FABRICANT REFERENCE	DESIGNATION: 1234567						
049	5310 12 184 1772	D8015	1460100680	OU .RONDELLE DE COMPENSATION EP.2,36	SB		3			ND
050	5310 12 315 5733	D8015	1460100681	OU .RONDELLE DE COMPENSATION EP.2,38	SB		3			ND
051	5310 12 315 5732	D8015	1460100682	OU .RONDELLE DE COMPENSATION EP.2,40	SB		3			ND
052	5310 12 315 5731	D8015	1460100683	OU .RONDELLE DE COMPENSATION EP.2,42	SB		3			ND
053	5310 12 184 1774	D8015	1460100684	OU .RONDELLE DE COMPENSATION EP.2,44	SB		3			ND
054	5310 12 315 5730	D8015	1460100685	OU .RONDELLE DE COMPENSATION EP.2,46	SB		3			ND
055	5310 12 184 1775	D8015	1460100686	OU .RONDELLE DE COMPENSATION EP.2,48	SB		3			ND
056	5310 12 315 5729	D8015	1460100687	OU .RONDELLE DE COMPENSATION EP.2,50	SB		3			ND
057	5310 12 315 5728	D8015	1460100688	OU .RONDELLE DE COMPENSATION EP.2,52	SB		3			ND
058	5310 12 315 5727	D8015	1460100689	OU .RONDELLE DE COMPENSATION EP.2,54	SB		3			ND
059	5310 12 185 6436	D8015	1460100690	OU .RONDELLE DE COMPENSATION EP.2,56	SB		3			ND
060	5310 12 315 5726	D8015	1460100691	OU .RONDELLE DE COMPENSATION EP.2,58	SB		3			ND
061	5310 12 185 6435	D8015	1460100692	OU .RONDELLE DE COMPENSATION EP.2,60	SB		3			ND
062	5310 12 315 5725	D8015	1460100693	OU .RONDELLE DE COMPENSATION EP.2,62	SB		3			ND
063	5310 12 185 6434	D8015	1460100694	OU .RONDELLE DE COMPENSATION EP.2,64	SB		3			ND
064	5310 12 315 5724	D8015	1460100695	OU .RONDELLE DE COMPENSATION EP.2,66	SB		3			ND
065	5310 12 185 6433	D8015	1460100696	OU .RONDELLE DE COMPENSATION EP.2,68	SB		3			ND
066	5310 12 315 5745	D8015	1460100697	OU .RONDELLE DE COMPENSATION EP.2,70	SB		3			ND
067	5310 12 188 8641	D8015	1460100698	OU .RONDELLE DE COMPENSATION EP.2,72	SB		3			ND
068	5310 12 315 5723	D8015	1460100699	OU .RONDELLE DE COMPENSATION EP.2,74	SB		3			ND
069	5310 12 193 0097	D8015	1460100700	OU .RONDELLE DE COMPENSATION EP.2,76	SB		3			ND

© Panhard

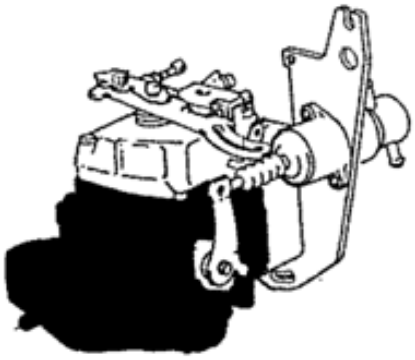

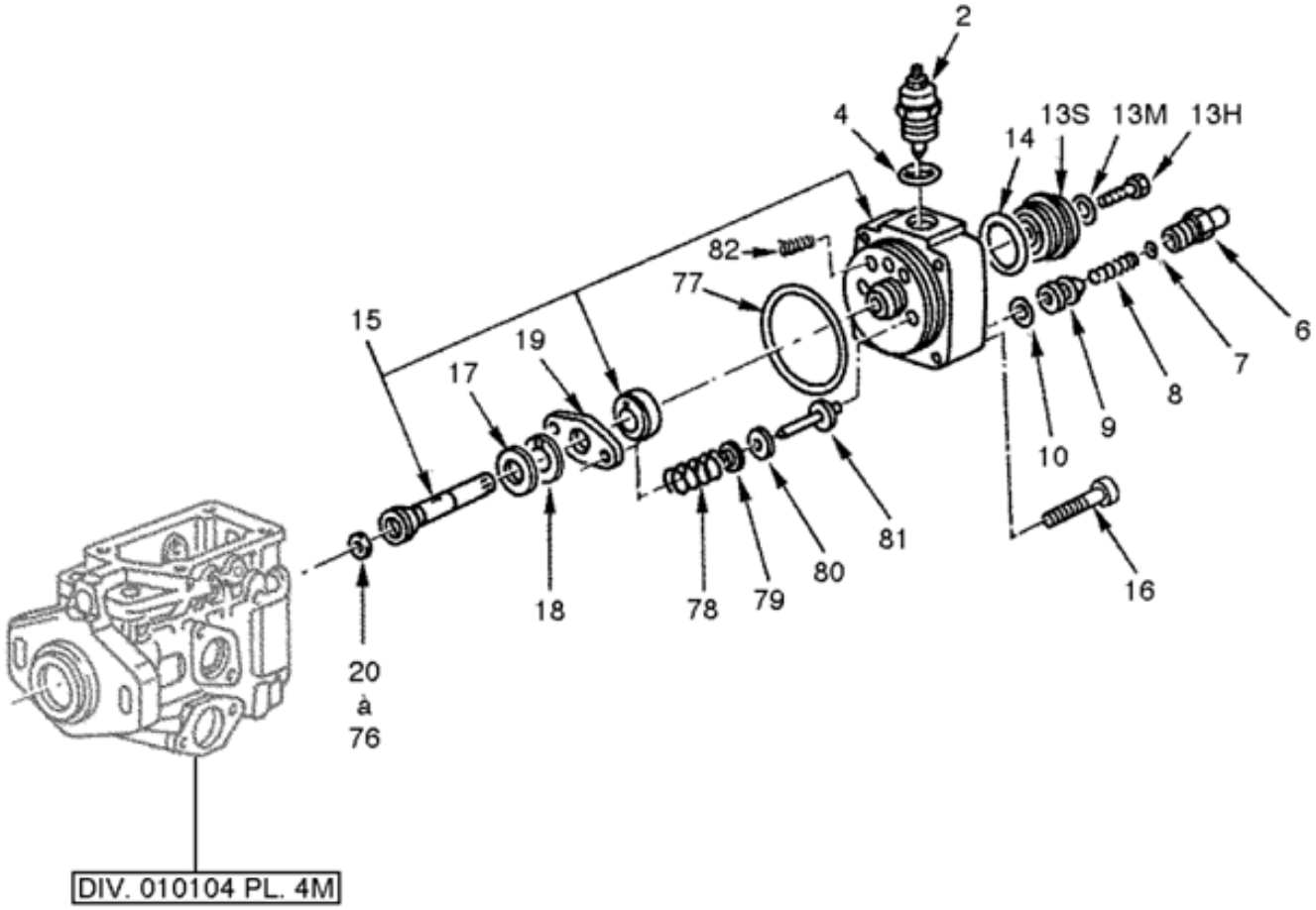

ALIMENTATION
Pompe à injection
010104 Planche 04

PL. 04	GROUPE: 01 MOTEUR EQUIPE AVEC B.V.							
	SOUS GROUPE: 0101 MOTEUR EQUIPE							
	DIVISION: 010104 ALIMENTATION							
REP.	NUMERO DE GESTION	FABRICANT CODE	FABRICANT REFERENCE	DESIGNATION: 1234567	QUANTITE.	PAR ENS.	NTI	DOMAINE	APPLICAB	NOTA
				OU						
070	5310 12 315 5722	D8015	1460100701	.RONDELLE DE COMPENSATION EP.2 ,78	SB	3				ND
				OU						
071	5310 12 315 5721	D8015	1460100702	.RONDELLE DE COMPENSATION EP.2 ,80	SB	3				ND
				OU						
072	5310 12 315 5720	D8015	1460100703	.RONDELLE DE COMPENSATION EP.2 ,82	SB	3				ND
				OU						
073	5310 12 188 8644	D8015	1460100704	.RONDELLE DE COMPENSATION EP.2 ,84	SB	3				ND
				OU						
074	5310 12 315 5719	D8015	1460100705	.RONDELLE DE COMPENSATION EP.2 ,86	SB	3				ND
				OU						
075	5310 14 399 8672	D8015	1460100706	.RONDELLE DE COMPENSATION EP.2 ,88	SB	3				ND
				OU						
076	5310 12 315 5718	D8015	1460100707	.RONDELLE DE COMPENSATION EP.2 ,90	SB	3				ND
077	5331 12 173 3362	D2480	OR60X2,5-72NBR/872	.JOINT TORIQUE DIA. 6-2,5	1	3				ND
078	2910 12 315 5127	D8015	1467010053	.RESSORT DE PRESSION	1	3				ND
079	5340 12 313 7387	D8015	1460500303	.CUVETTE DE RESSORT	2	3				ND
080	5310 12 339 8681	D8015	1460100902	.JEU DE RONDELLES D'AJUSTAGE	2	3				ND
081	5315 12 313 7391	D8015	1463124301	.AXE DE GUIDAGE	2	3				ND
				REMPLACE PAR						
-081A	5315 12 349 1496	D8015	1463124325	.AXE DE GUIDAGE	EI	3				ND
				********						
082	5360 12 315 8811	D8015	1464613611	.RESSORT DE COMPRESSION	1	3				ND

© Panhard

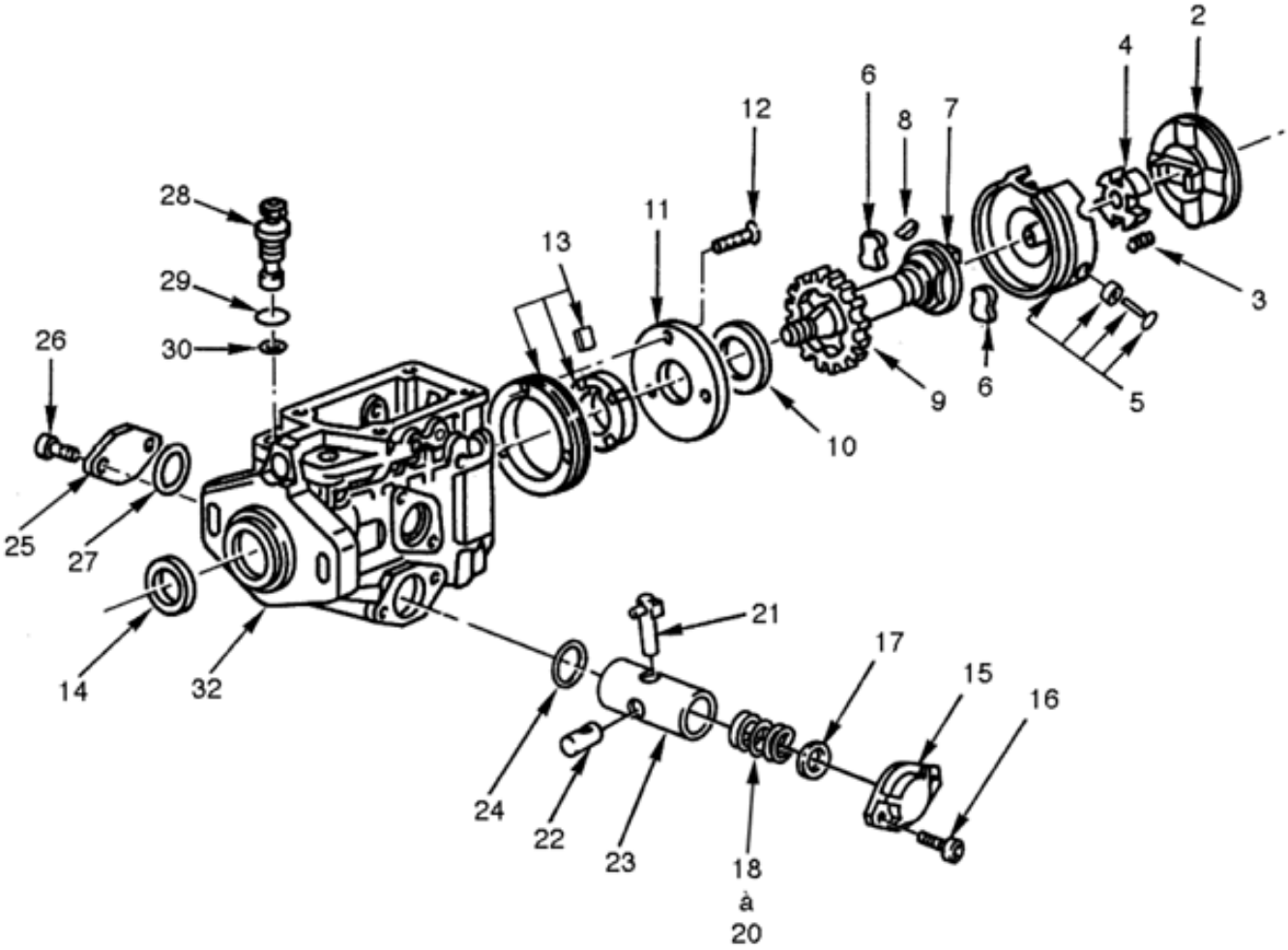

ALIMENTATION
Pompe à injection
010104 Planche 04M

PL. 04M	GROUPE: 01 MOTEUR EQUIPE AVEC B.V.				QUANTITE	NTI	DOMAINE	APPLICAB	NOTA
	SOUS GROUPE: 0101 MOTEUR EQUIPE								
REP.	DIVISION: 010104 ALIMENTATION								
	NUMERO DE GESTION	FABRICANT CODE	FABRICANT REFERENCE	DESIGNATION: 1234567					
-001	2910 12 315 8955	D8015	0460494125	POMPE A INJECTION	PM	1			CG
002	2910 12 315 5128	D8015	1466110384	.DISQUE A CAMES	1	3			ND
003	5360 12 315 4039	D8015	1464613303	.RESSORT DE COMPRESSION	1	3			ND
004	2910 12 315 5519	D8015	1460147006	.RONDELLE SPECIALE	1	3			ND
005	2910 12 315 8956	D8015	1460232915	.JEU DE ROULEMENTS A ROULEAUX CYLINDRIQUES	1	3			ND
006	5340 12 315 4030	D8015	1460056302	.TAMPON	2	3			ND
007	3040 12 315 5129	D8015	1466100305	.ARBRE D'ENTRAINEMENT	1	3			ND
				ELEMENTS DE FIXATION					
008	5315 12 315 4045	D8015	1460023302	.CLAVETTE-DISQUE	1	3			ND
				********					
009	3020 12 315 4833	D8015	1466317301	.ROUE D'ENGRENAGE	1	3			ND
010	5310 12 315 4192	D8015	1460102312	.RONDELLE DE FRICTION	1	3			ND
011	5365 12 315 9234	D8015	1460134313	.BAGUE D'APPUI	1	3			ND
				ELEMENTS DE FIXATION					
012	5305 12 314 6802	D8286	DIN965-M4X22-8.8-H-A2P	.VIS F/90 M4-22 8-8 A2P	2	3			ND
				********					
013	2910 12 315 5516	D8015	1467030307	.POMPE D'ALIMENTATION	1	3			ND
014	5330 12 195 9806	D8015	1460283301	.BAGUE D'ETANCHEITE	1	3			ND
015	5340 12 315 4029	D8015	1465530301	.COUVERCLE	1	3			ND
				ELEMENTS DE FIXATION					
016	5305 12 315 8025	D8015	1463414304	.VIS CX M6-18	2	3			ND
				REMPLACE PAR					
-016A	5305 12 347 2893	D8015	1463414339	.VIS CX M6-18	EI	3			ND
				********					
017	5310 12 339 8682	D8015	1460100904	.JEU DE RONDELLES DE COMPENSATION	1	3			ND
018	5360 12 315 8813	D8015	1464619620	.RESSORT DE COMPRESSION LONG.37,7	1	3			ND
				OU					
019	5360 12 315 8814	D8015	1464619623	.RESSORT DE COMPRESSION LONG.38	SB	3			ND
				OU					
020	5360 12 315 8812	D8015	1464619612	.RESSORT DE COMPRESSION LONG.39,7	SB	3			ND
021	2910 12 313 5771	D8015	1467010052	.AXE D'ARRET ASSEMBLE	1	3			ND
022	2910 12 315 8959	D8015	1463218309	.PIECE GLISSANTE	1	3			ND
				REMPLACE PAR					
-022A	2910 12 348 0898	D8015	1463218312	.PIECE GLISSANTE	EI	3			ND
				********					
023	2910 12 315 5505	D8015	1463104362	.PISTON VARIATEUR D'AVANCE	1	3			ND
024	5330 12 313 7385	D8015	1460210308	.JOINT TORIQUE	1	3			ND
025	2910 12 315 5131	D8015	1461074302	.PLAQUE DE RECOUVREMENT	1	3			ND
				ELEMENTS DE FIXATION					
-026	5305 12 315 8025	D8015	1463414304	.VIS CX M6-18	2	3			ND
				REMPLACE PAR					
-026A	5305 12 347 2893	D8015	1463414339	.VIS CX M6-18	EI	3			ND
				********					
027	5330 12 313 7385	D8015	1460210308	.JOINT TORIQUE	1	3			ND
028	2910 12 315 5514	D8015	1460362313	.SOUPAPE DE REGLAGE	1	3			ND
029	5331 12 313 7383	D8015	1460210007	.JOINT TORIQUE	1	3			ND
030	5331 12 313 7384	D8015	1460210015	.JOINT TORIQUE	1	3			ND
-031		F0016	901509	.BOUCHON DE PROTECTION	1	3			ND
032	2910 12 315 5499	D8015	1465130951	.CORPS DE POMPE	1	3			ND

© Panhard

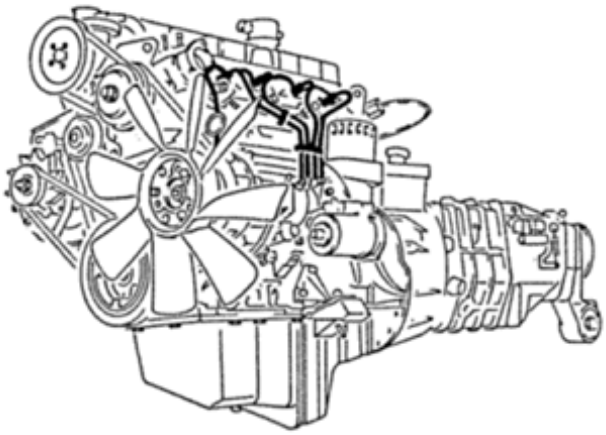

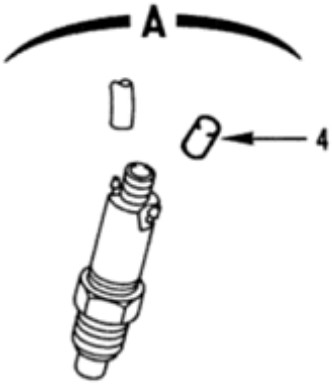

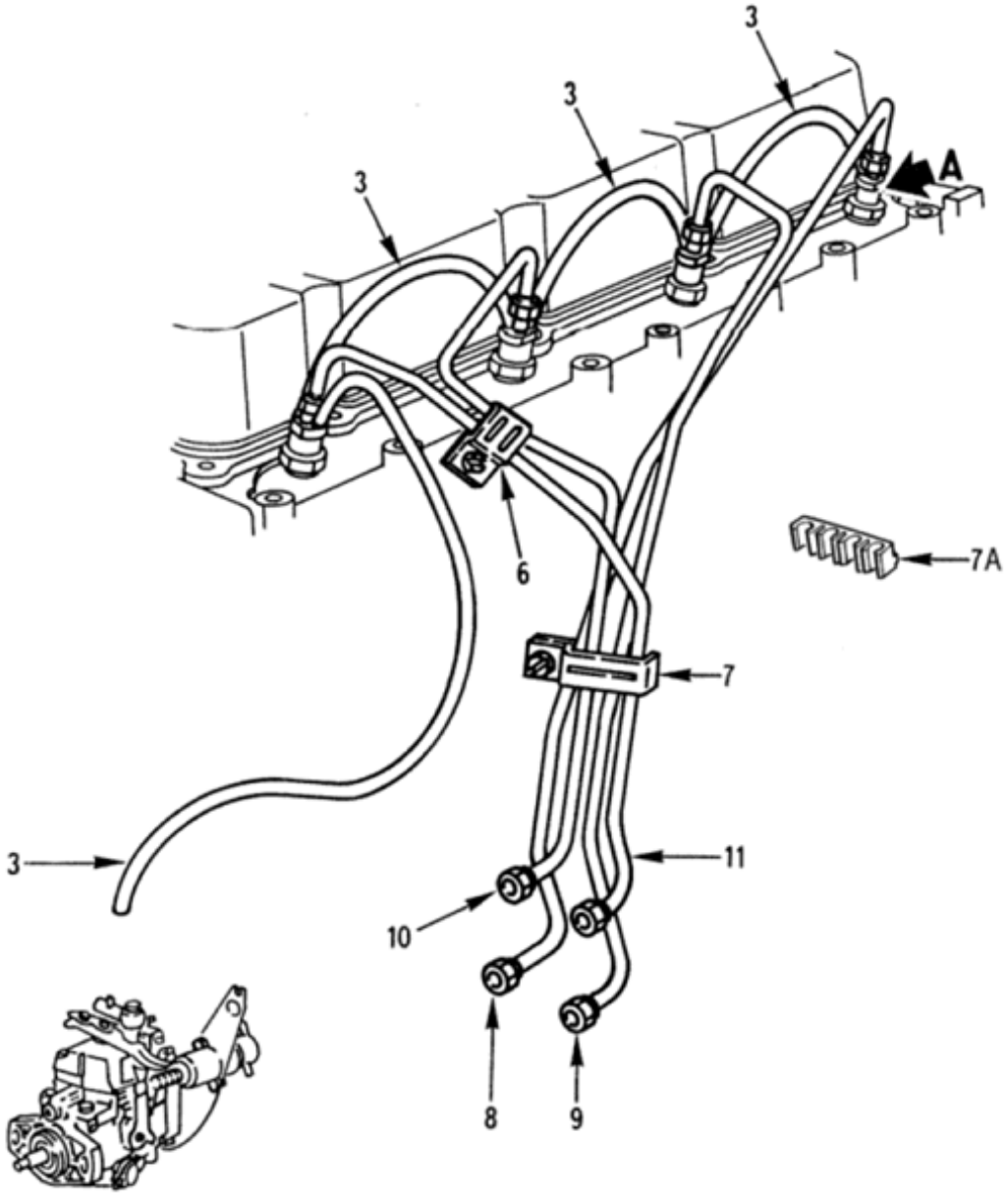

ALIMENTATION
Faisceau tubes injecteurs
010104 Planche 05

PL. 05	GROUPE: 01 MOTEUR EQUIPE AVEC B.V.							
	SOUS GROUPE: 0101 MOTEUR EQUIPE							
	DIVISION: 010104 ALIMENTATION							
REP.	NUMERO DE GESTION	FABRICANT CODE	FABRICANT REFERENCE	DESIGNATION: 1234567	QUANTITE.	PAR NTI	DOMAINE	APPLICAB	NOTA
-001		F0016	901154	FAISCEAU TUBES INJECTEURS	PM				ND
-002	4730 14 423 4492	F0467	1575-10	.COLLIER (MONTAGE SUPPRIME)	9	1			PR
003	4720 14 433 9144	F0467	1564-94	.PROFIL RACCORD 3X7X1000	SB	1			SG
004	5340 14 409 9393	F0467	1575-09	.BOUCHON	1	1			SG
-005	2910 14 406 1968	F0467	1570-15	.FAISCEAU DE TUYAUX INJECTEURS	1	1			SG
006	5340 12 143 4853	D2689	0117 4587	..BRIDE 2 TUYAUX	2	1			JE
				REMPLACE PAR					
-006A	5340 12 329 7103	C0602	R315	..BRIDE 2 TUYAUX	EI	1			CG
				********					
007	5340 12 123 3810	C0602	R20	..BRIDE 4 TUYAUX	1	1			JE
				REMPLACE PAR					
007A	5340 14 424 9274	F0467	1568-48	..BRIDE	EI	1			SG
				********					
008	4710 12 339 0474	C0602	E8357	..TUBE INJECTEUR CYLINDRE 1 EQUIPE	1	3			ND
009	4710 12 339 0475	C0602	E8358	..TUBE INJECTEUR CYLINDRE 2 EQUIPE	1	3			ND
010	4710 12 339 0476	C0602	E8359	..TUBE INJECTEUR CYLINDRE 3 EQUIPE	1	3			ND
011	4710 12 339 0477	C0602	E8360	..TUBE INJECTEUR CYLINDRE 4 EQUIPE	1	3			ND
				OU					
-012	2910 14 406 1968	F0271	ESTZ251	.FAISCEAU DE TUYAUX INJECTEURS	EI	1			CG
-013	5340 14 429 1198	F0271	PA302	..BRIDE 2 TUYAUX	2	1			CG
-014	5340 14 429 1204	F0271	PA320	..BRIDE 4 TUYAUX	1	1			CG
-015	5340 14 429 1202	F0271	PA335	..CAVALIER DE BRIDE 4 TUYAUX	1	1			CG
-016	4710 14 428 7084	F0271	TUZ6740	..TUBE INJECTEUR CYLINDRE 1 EQUIPE	1	3			ND
-017	4710 14 428 7083	F0271	TUZ6741	..TUBE INJECTEUR CYLINDRE 2 EQUIPE	1	3			ND
-018	4710 14 428 7082	F0271	TUZ6742	..TUBE INJECTEUR CYLINDRE 3 EQUIPE	1	3			ND
-019	4710 14 428 7081	F0271	TUZ6743	..TUBE INJECTEUR CYLINDRE 4 EQUIPE	1	3			ND

© Panhard

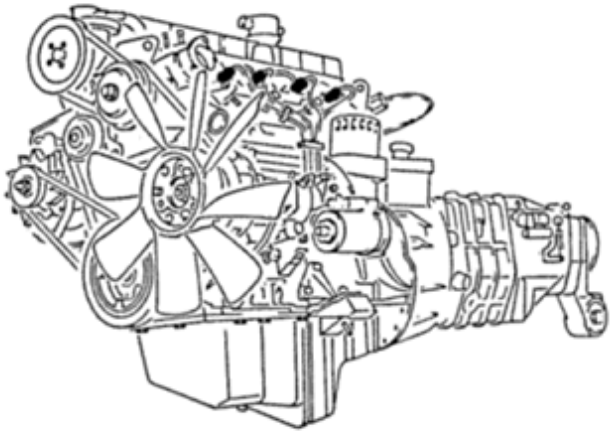

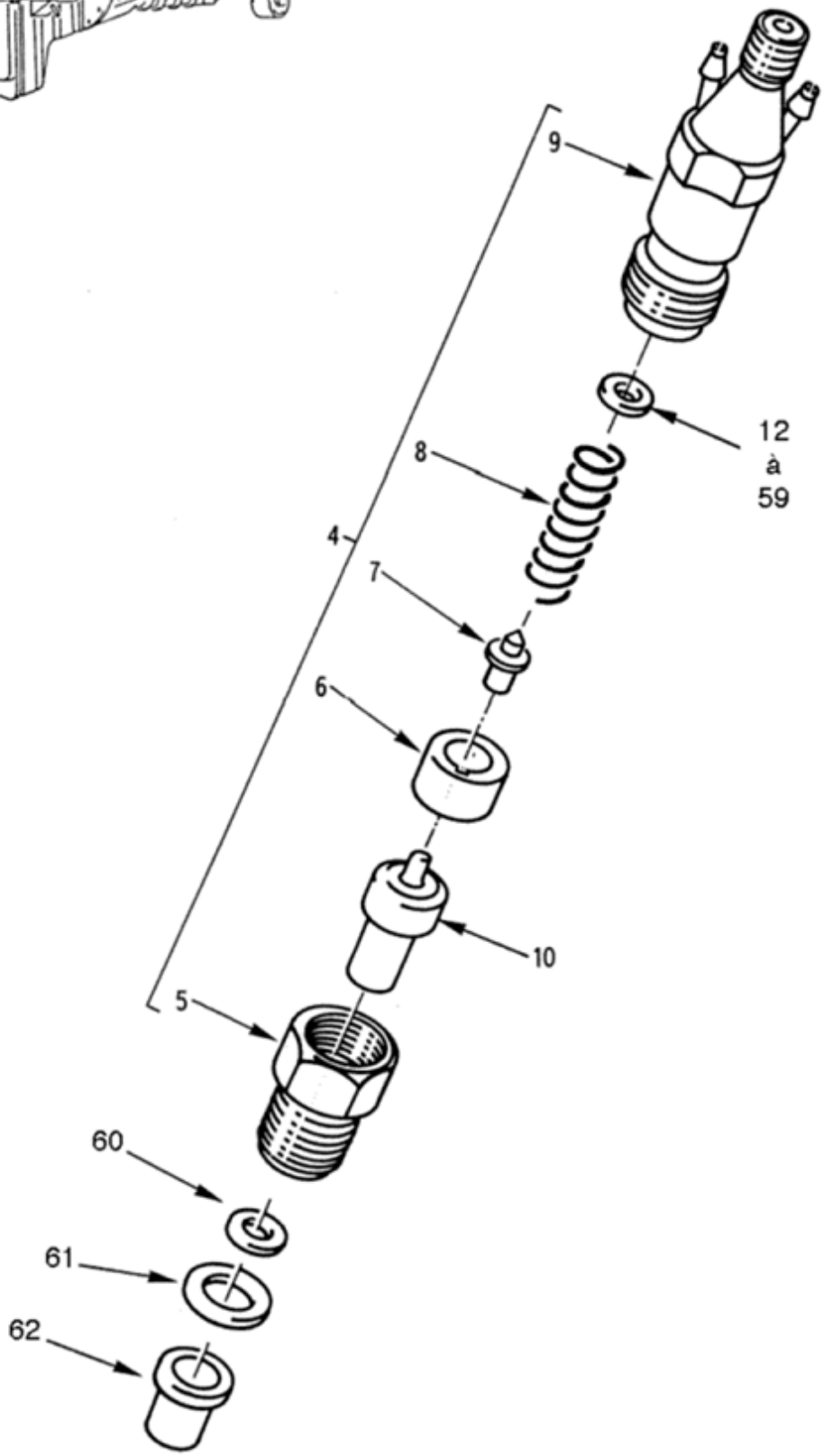

ALIMENTATION
Injecteurs
010104 Planche 06

PL. 06	GROUPE: 01 MOTEUR EQUIPE AVEC B.V.				QUANTITE.	NTI	DOMAINE	APPLICAB	NOTA
	SOUS GROUPE: 0101 MOTEUR EQUIPE								
	DIVISION: 010104 ALIMENTATION								
REP.	NUMERO DE GESTION	FABRICANT CODE	FABRICANT REFERENCE	DESIGNATION: 1234567					
-001		F0016	901155	INJECTEURS	PM				ND
-002	2910 14 406 1971	F3742	0432217108	.PORTE-INJECTEUR ET INJECTEUR	4	1			CG
-003	2910 12 323 8047	D8015	0432217152	.PORTE-INJECTEUR ET INJECTEUR	4	1	044		CG
004	2910 12 314 8991	D8015	0430211049	..PORTE-INJECTEUR ASSEMBLE	1	1			CG
005	4730 12 315 8384	D8015	2433458124	...ECROU RACCORD	1	1			CG
006	2910 12 308 0135	D8015	2430136145	...DISQUE INTERMEDIAIRE	1	1			CG
007	5340 12 303 6749	D8015	2433124162	...TIGE POUSSOIR	1	1			CG
008	5360 12 303 6662	D8015	2434619048	...RESSORT	1	1			CG
009		F0016	543965	...PORTE-INJECTEUR NU	1				ND
010	2910 12 307 4946	D8015	0434250109	..INJECTEUR	1	1			CG
-011	2910 12 323 8048	D8015	0434250134	..INJECTEUR	1	1	044		CG
012	5310 12 183 1430	D8015	2430100525	..RONDELLE DE REGLAGE EP.0,80	1	1			JE
				REMPLACE PAR					
-012A	5310 12 183 1430	D8015	2430102880	..RONDELLE DE REGLAGE EP.0,80	EI	1			CG
				OU					
013	5310 12 183 1431	D8015	2430100527	..RONDELLE DE REGLAGE EP.0,84	SB	1			CG
				OU					
-014	5310 12 183 1431	D8015	2430100037	..RONDELLE DE REGLAGE EP.0,85	SB	1			SU
				OU					
015	5310 12 305 9384	D8015	2430100529	..RONDELLE DE REGLAGE EP.0,88	SB	1			CG
				OU					
016	5310 12 183 1432	D8015	2430100530	..RONDELLE DE REGLAGE EP.0,90	SB	1			CG
				OU					
017	5310 12 183 1433	D8015	2430100532	..RONDELLE DE REGLAGE EP.0,94	SB	1			JE
				REMPLACE PAR					
-017A	5310 12 183 1433	D8015	2430102894	..RONDELLE DE REGLAGE EP.0,94	EI	1			CG
				OU					
-018	5310 12 183 1433	D8015	2430100039	..RONDELLE DE REGLAGE EP.0,95	SB	1			SU
				OU					
019	5310 12 305 9385	D8015	2430100534	..RONDELLE DE REGLAGE EP.0,98	SB	1			CG
				OU					
020	5310 12 127 1468	D8015	2430100535	..RONDELLE DE REGLAGE EP.1,00	SB	1			CG
				OU					
021	5310 12 127 1478	D8015	2430100537	..RONDELLE DE REGLAGE EP.1,04	SB	1			CG
				OU					
-022	5310 12 127 1478	D8015	2430100012	..RONDELLE DE REGLAGE EP.1,05	SB	1			SU
				OU					
023	5310 12 305 9386	D8015	2430100539	..RONDELLE DE REGLAGE EP.1,08	SB	1			CG
				OU					
024	5310 12 127 1479	D8015	2430100540	..RONDELLE DE REGLAGE EP.1,10	SB	1			JE
				REMPLACE PAR					
-024A	5310 12 127 1479	D8015	2430102910	..RONDELLE DE REGLAGE EP.1,10	EI	1			CG
				OU					
025	5310 12 127 1480	D8015	2430100542	..RONDELLE DE REGLAGE EP.1,14	SB	1			CG
				OU					
-026	5310 12 127 1480	D8015	2430100015	..RONDELLE DE REGLAGE EP.1,15	SB	1			SU
				OU					
027	5310 12 305 9387	D8015	2430100544	..RONDELLE DE REGLAGE EP.1,18	SB	1			CG
				OU					
028	5310 12 127 1481	D8015	2430100545	..RONDELLE DE REGLAGE EP.1,20	SB	1			CG
				OU					
029	5310 12 127 1483	D8015	2430100547	..RONDELLE DE REGLAGE EP.1,24	SB	1			CG
				OU					
-030	5310 12 127 1483	D8015	2430100017	..RONDELLE DE REGLAGE EP.1,25	SB	1			SU
				OU					
031	5310 12 305 9388	D8015	2430100549	..RONDELLE DE REGLAGE EP.1,28	SB	1			CG
				OU					
032	5310 12 127 1484	D8015	2430100550	..RONDELLE DE REGLAGE EP.1,30	SB	1			JE
				REMPLACE PAR					
-032A	5310 12 127 1484	D8015	2430102930	..RONDELLE DE REGLAGE EP.1,30	EI	1			CG
				OU					
033	5310 12 127 1485	D8015	2430100552	..RONDELLE DE REGLAGE EP.1,34	SB	1			CG

© Panhard

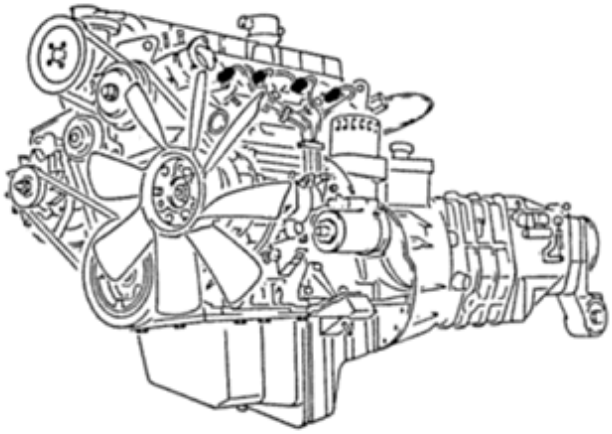

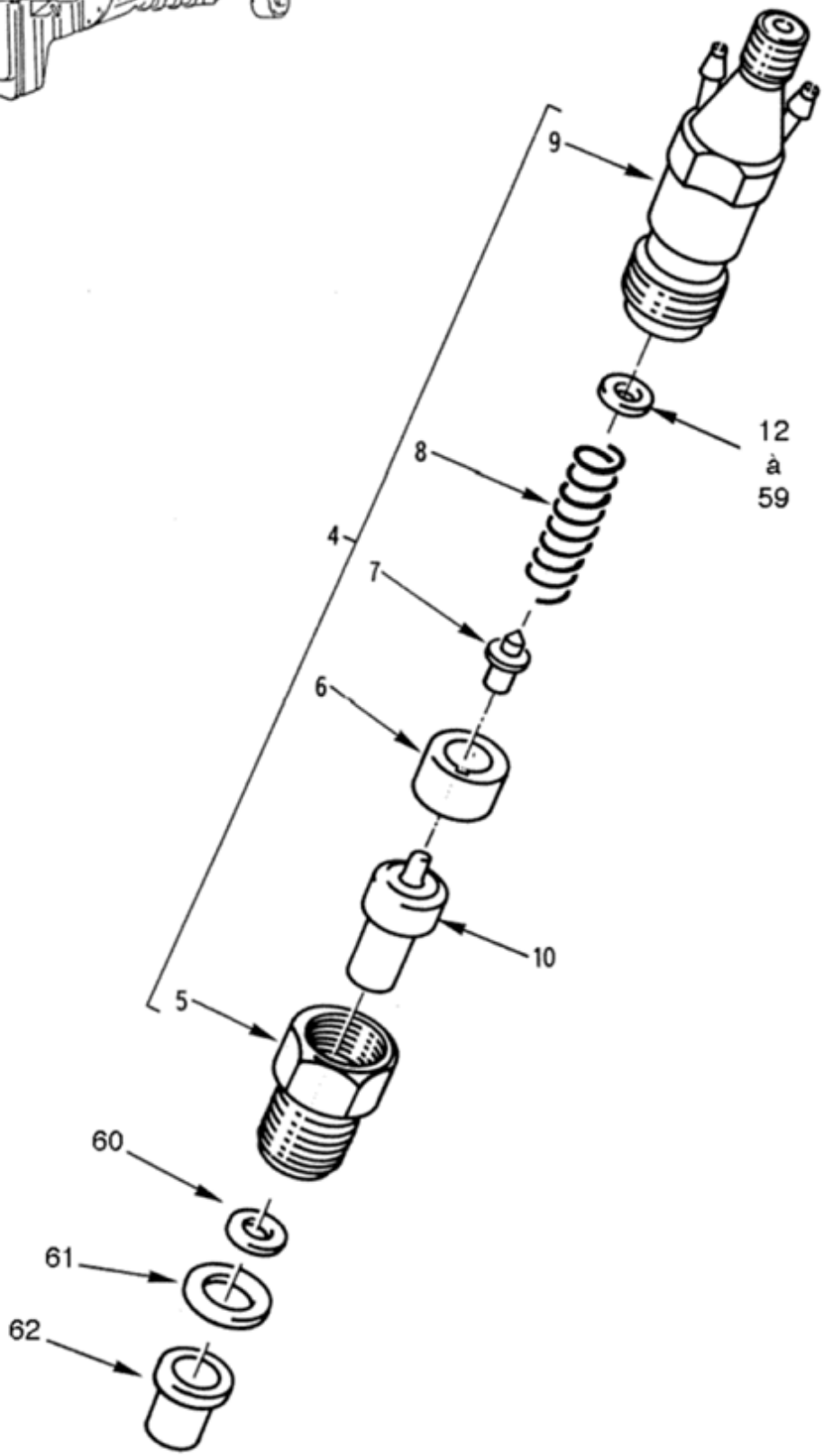

ALIMENTATION
Injecteurs
010104 Planche 06

PL. 06	GROUPE: 01 MOTEUR EQUIPE AVEC B.V.							
	SOUS GROUPE: 0101 MOTEUR EQUIPE							
	DIVISION: 010104 ALIMENTATION							
REP.	NUMERO DE GESTION	FABRICANT CODE	FABRICANT REFERENCE	DESIGNATION: 1234567	QUANTITE.	PEINS	NTI	DOMAINE	APPLICAB	NOTA
				OU					
-034	5310 12 127 1485	D8015	2430100020	..RONDELLE DE REGLAGE EP.1,35	SB	1			SU
				OU					
035	5310 12 305 9389	D8015	2430100554	..RONDELLE DE REGLAGE EP.1,38	SB	1			CG
				OU					
036	5310 12 127 1486	D8015	2430100555	..RONDELLE DE REGLAGE EP.1,40	SB	1			CG
				OU					
037	5310 12 127 1469	D8015	2430100557	..RONDELLE DE REGLAGE EP.1,45	SB	1			CG
				OU					
-038	5310 12 127 1469	D8015	2430100023	..RONDELLE DE REGLAGE EP.1,45	SB	1			SU
				OU					
039	5310 12 305 9390	D8015	2430100559	..RONDELLE DE REGLAGE EP.1,48	SB	1			CG
				OU					
040	5310 12 127 1470	D8015	2430100560	..RONDELLE DE REGLAGE EP.1,50	SB	1			CG
				OU					
041	5310 12 127 1471	D8015	2430100562	..RONDELLE DE REGLAGE EP.1,54	SB	1			CG
				OU					
-042	5310 12 127 1471	D8015	2430100025	..RONDELLE DE REGLAGE EP.1,55	SB	1			SU
				OU					
043	5310 12 305 9391	D8015	2430100564	..RONDELLE DE REGLAGE EP.1,58	SB	1			CG
				OU					
044	5310 12 127 1472	D8015	2430100565	..RONDELLE DE REGLAGE EP.1,60	SB	1			CG
				OU					
045	5310 12 127 1474	D8015	2430100567	..RONDELLE DE REGLAGE EP.1,64	SB	1			CG
				OU					
-046	5310 12 127 1474	D8015	2430100028	..RONDELLE DE REGLAGE EP.1,65	SB	1			SU
				OU					
047	5310 12 305 9392	D8015	2430100569	..RONDELLE DE REGLAGE EP.1,68	SB	1			CG
				OU					
048	5310 12 127 1475	D8015	2430100570	..RONDELLE DE REGLAGE EP.1,70	SB	1			CG
				OU					
049	5310 12 127 1473	D8015	2430100572	..RONDELLE DE REGLAGE EP.1,74	SB	1			CG
				OU					
-050	5310 12 127 1473	D8015	2430100030	..RONDELLE DE REGLAGE EP.1,75	SB	1			SU
				OU					
051	5310 12 306 0051	D8015	2430100574	..RONDELLE DE REGLAGE EP.1,78	SB	1			CG
				OU					
052	5310 12 127 1477	D8015	2430100575	..RONDELLE DE REGLAGE EP.1,80	SB	1			CG
				OU					
053	5310 12 130 0560	D8015	2430100577	..RONDELLE DE REGLAGE EP.1,84	SB	1			CG
				OU					
-054	5310 12 130 0560	D8015	2430100033	..RONDELLE DE REGLAGE EP.1,85	SB	1			SU
				OU					
055	5310 12 305 9393	D8015	2430100579	..RONDELLE DE REGLAGE EP.1,88	SB	1			CG
				OU					
056	5310 12 130 0559	D8015	2430100580	..RONDELLE DE REGLAGE EP.1,90	SB	1			CG
				OU					
057	5310 12 130 0561	D8015	2430100582	..RONDELLE DE REGLAGE EP.1,94	SB	1			CG
				OU					
-058	5310 12 130 0561	D8015	2430100035	..RONDELLE DE REGLAGE EP.1,95	SB	1			SU
				OU					
059	5310 12 305 9394	D8015	2430100584	..RONDELLE DE REGLAGE EP.1,98	SB	1			CG
060	5330 14 434 9099	F0467	1981-02	.JOINT D'INJECTEUR	4	1			SG
061	5330 14 411 7881	F0467	1981-05	.JOINT DE PORTE-INJECTEUR	4	1			SG
062	5340 14 418 5164	F0467	1982-04	.PROTECTEUR INJECTEUR	4	1			SG

© Panhard

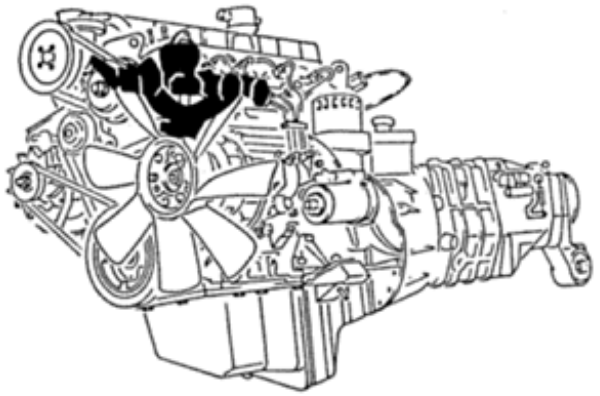

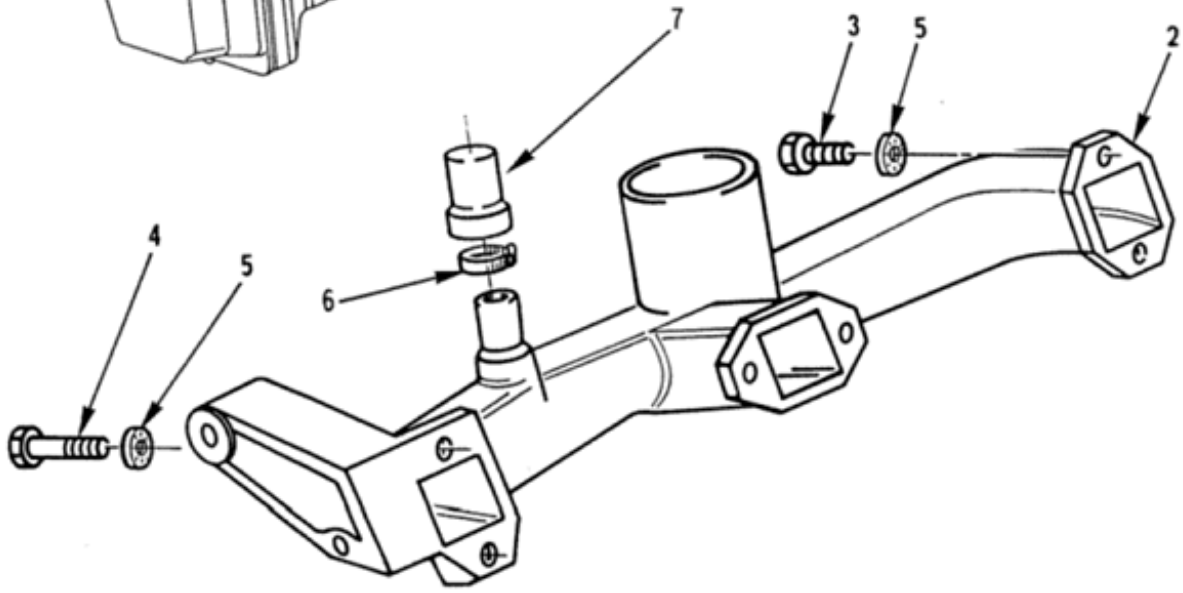

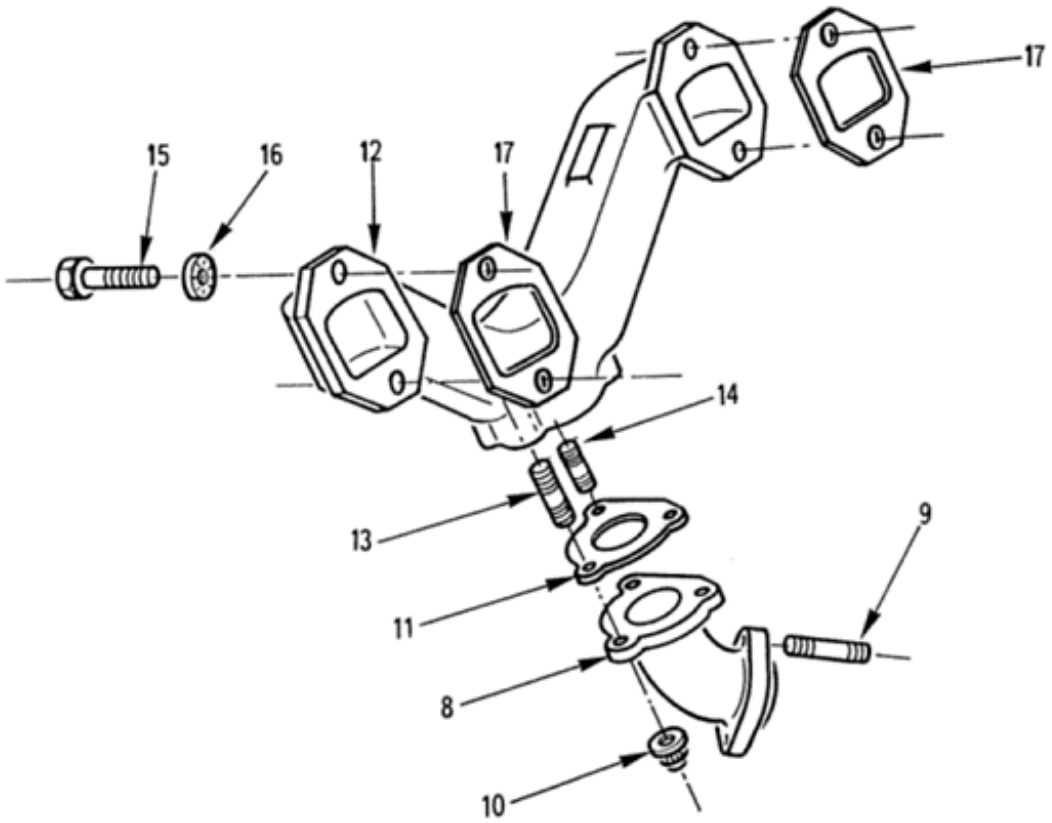

CIRCULATION DES GAZ
Collecteurs admission et échappement
010105 Planche 01

PL. 01	GROUPE: 01 MOTEUR EQUIPE AVEC B.V.				QUANTITE.	NTI	DOMAINE	APPLICAB	NOTA
	SOUS GROUPE: 0101 MOTEUR EQUIPE								
	DIVISION: 010105 CIRCULATION DES GAZ								
REP.	NUMERO DE GESTION	FABRICANT CODE	FABRICANT REFERENCE	DESIGNATION: 1234567					
-001		F0016	901157	COLLECTEURS ADMISSION ET ECHAPPEMENT	PM				ND
002	2815 14 409 9363	F0467	0342-14	.COLLECTEUR D'ADMISSION	1	1			SG
				ELEMENTS DE FIXATION					
003	5305 14 434 9662	F0110	E25114B80Q30QKACM	.VIS H M8-30 10-9 ZB	5	1			NG
004	5305 14 432 0904	F0110	E25114B80Q70QVACM	.VIS H M8-70 8-8 ZB	1	1			NG
005	5310 14 564 9348	F0110	E25511A80-18PGSCM	.RONDELLE CS 8-18 310HV ZB	6	1			JE
				REMPLACE PAR					
-005A	5310 14 565 5410	F0110	E25511A80-18AXSZQ	.RONDELLE CS 8-18 XC60 TRAITEE RESSORT ZN8PA	EI	1			NG
006	4730 14 207 3403	F0215	211002206	.COLLIER DIA. 16 A 27	1	1	008		CG
007	2540 14 233 1505	F0467	1355-04	.BOUCHON CAOUTCHOUC	1	1	008		SG
				****					
008	2990 14 434 9172	F0467	1703-30	.RACCORD SUR COLLECTEUR	1	1			JE
				REMPLACE PAR					
-008A	2815 14 557 4371	F0016	714897	.RACCORD SUR COLLECTEUR	EI	1			SP
				ELEMENTS DE FIXATION					
009	5307 14 352 6532	F0110	E27241D80M25QHTLZ	.GOUJON M8-25/22 J=13,8 6-8 ZB	2	1			JE
				REMPLACE PAR					
-009A	5307 14 558 7491	F0016	721211	.GOUJON M8-25/22 J=13,8 6-8 ZB	EI	1			SP
010	5310 14 423 6816	F0224	CR.5853	.ECROU H M10X1,5	3	1			CG
				OU					
-010M	5310 14 302 6595	F0111	22541P100	.ECROU	EI	1			NG
				****					
011	5330 14 486 4676	F0467	1710-98	.JOINT DE RACCORD	1	1			JE
				REMPLACE PAR					
-011A	5330 14 567 8036	F0016	B008270	.JOINT DE RACCORD	EI	1			SP
				****					
012	2815 14 433 2362	F0016	713911	.COLLECTEUR D'ECHAPPEMENT	1	1			JE
				REMPLACE PAR					
-012A	2815 14 433 2362	F0016	726920	.COLLECTEUR D'ECHAPPEMENT	EI	1			SP
				ELEMENTS DE FIXATION					
013	5307 14 424 0883	F0016	714901	.GOUJON M10X1,5-63	1	1			SP
014	5307 14 409 9396	F0016	714899	.GOUJON M10X1,5-38	2	1			SP
015	5305 14 434 9662	F0110	E25114B80Q30QKACM	.VIS H M8-30 10-9 ZB	4	1			NG
016	5310 14 564 9348	F0110	E25511A80-18PGSCM	.RONDELLE CS 8-18 310HV ZB	4	1			JE
				REMPLACE PAR					
-016A	5310 14 565 5410	F0110	E25511A80-18AXSZQ	.RONDELLE CS 8-18 XC60 TRAITEE RESSORT ZN8PA	EI	1			NG
				****					
017	5330 14 475 0301	F0467	0349-A8	.JOINT DE COLLECTEUR D'ECHAPPEMENT	2	1			SG

© Panhard

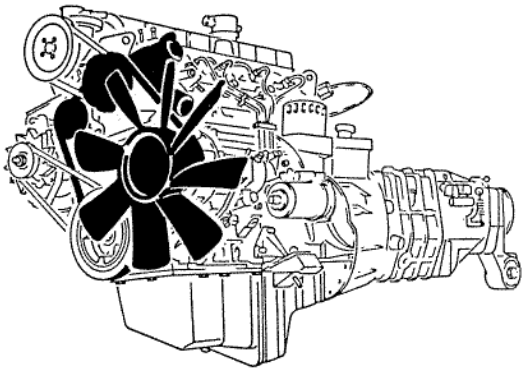

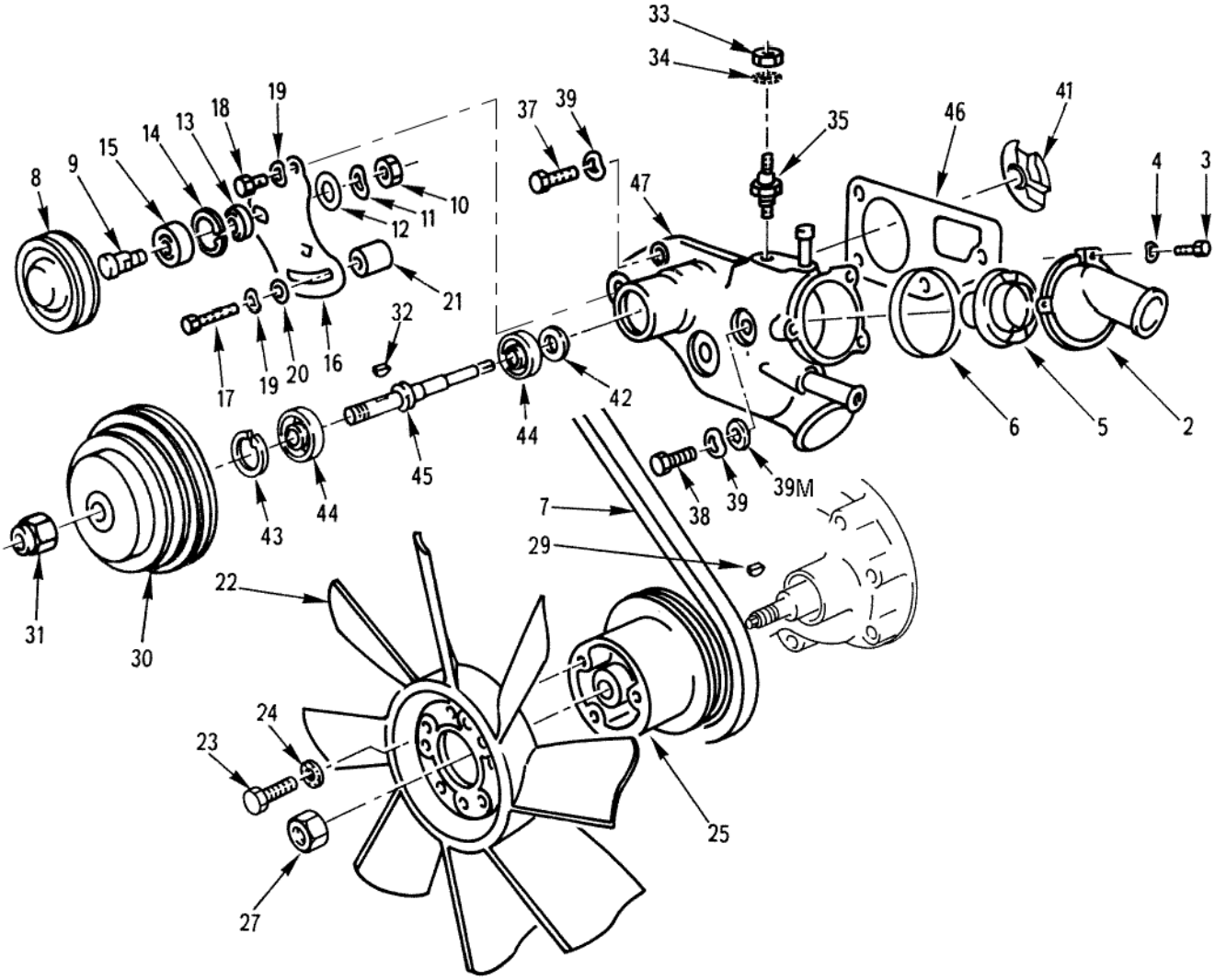

REFROIDISSEMENT
Thermostat-pompe a eau-ventilateur
010106 Planche 01

PL. 01	GROUPE: 01 MOTEUR EQUIPE AVEC B.V.				QUANTITE PAR INTS.	NTI	DOMAINE	APPLICAB	NOTA
	SOUS GROUPE: 0101 MOTEUR EQUIPE								
	DIVISION: 010106 REFROIDISSEMENT								
REP.	NUMERO DE GESTION	FABRICANT CODE	FABRICANT REFERENCE	DESIGNATION: 1234567					
-001		F0016	901159	THERMOSTAT-POMPE A EAU-VENTILATEUR	PM				ND
002	2930 14 409 9384	F0016	618673	.EMBOUT SORTIE D'EAU	1	1			SP
				ELEMENTS DE FIXATION					
003	5305 14 385 8733	F0110	E27311H70M30QVTLZ	.VIS H M7-30 8-8 ZB	3	1			NG
004	5310 14 360 2822	F0110	E27620-70AXTCM	.RONDELLE ONDULEE 7 XC60 TRAITEE RESSORT ZB	3	1			NG
				****					
005	6685 14 472 1293	F1316	VB35V1616	.THERMOSTAT	1	1			CG
				OU					
-005A	2540 14 479 1055	F1316	TH4947.81J	.THERMOSTAT	EI	1			CG
006	5330 14 401 1360	F0467	1339-16	.JOINT DE THERMOSTAT	1	1			JE
				OU					
-006A	5330 14 401 1360	F0467	1339-66	.JOINT DE THERMOSTAT	EI	1			SG
007	3030 15 119 7133	F0238	VENTIFLEX1115	.COURROIE DE POMPE A EAU	1	1			JE
				REMPLACE PAR					
-007A	3030 15 119 7133	F9599	6226MC	.COURROIE DE POMPE A EAU	EI	1			CG
				****					
008	3120 14 353 1678	F0467	5751-04	.GALET TENDEUR	1	1			JE
				REMPLACE PAR					
-008A	3020 14 560 3693	F0016	543972	.POULIE	EI	1			SP
				****					
009	5306 14 409 9454	F0467	6455-38	.AXE DU GALET TENDEUR	1	1			SG
				ELEMENTS DE FIXATION					
010	5310 14 435 7228	F0110	E25401B120QQKACM	.ECROU H M12X1,5 10 ZB	1	1			NG
011	5310 14 420 3217	F0110	E27620-120AXTLZ	.RONDELLE ONDULEE 12 XC60 TRAITEE RESSORT ZB	1	1			NG
012	5310 14 412 4606	F0467	5133-10	.RONDELLE PLATE DIA.16	1	1			PR
				REMPLACE PAR					
-012A	5310 14 392 9309	F0110	E25510A160-32AXSLZ	.RONDELLE PLATE DIA.16	EI	1			NG
				****					
013	5365 14 463 7032	F0467	6455-39	.ENTRETOISE	1	1			SG
014	5325 14 203 1102	F0111	23202AM0350T	.ANNEAU D'ARRET DIA. 35-1,5 AC. XC75 PHOSPHATE	1	1			NG
015	3110 14 527 2101	F0673	6202F492A	.ROULEMENT	1	1			CG
016	5340 14 409 9374	F0467	1281-01	.SUPPORT GALET TENDEUR	1	1			JE
				REMPLACE PAR					
-016A	5340 14 409 9374	F0016	B016408	.SUPPORT GALET TENDEUR	EI	1			SP
				ELEMENTS DE FIXATION					
017	5305 14 434 9646	F0110	E25114B80Q50QVACM	.VIS H M8-50 8-8 ZB	1	1			NG
018	5305 14 385 1541	F0110	E27311H80Q22QHTLZ	.VIS H M8-22 6-8 ZB	1	1			NG
019	5310 14 420 3218	F0110	E27620-80AXTCM	.RONDELLE ONDULEE 8 XC60 TRAITEE RESSORT ZB	2	1			NG
020	5310 14 435 7531	F0110	E25514C80PFACM	.RONDELLE L8 160HV30 ZB	1	1			JE
				REMPLACE PAR					
-020A	5310 14 473 0467	F0110	E25513B80PECCM	.RONDELLE M8 A33 ZB	EI	1			NG
				****					
021	5365 14 419 2378	F0467	5754-05	.ENTRETOISE	1	1			SG
022	2930 14 366 4444	F0467	1254-15	.HELICE DE VENTILATEUR	1	1			JE
				OU					
-022A	2930 14 366 4444	F0467	1254-52	.HELICE DE VENTILATEUR	EI	1			SG
				ELEMENTS DE FIXATION					
023	5305 14 455 4377	F0110	E25114B60Q16QVACM	.VIS H M6X16 8-8 ZB	3	1			NG
024	5310 14 429 9893	F0110	E27624-60AXTLZ	.RONDELLE DEC6 XC60 TRAITEE RESSORT ZB	3	1			NG
				****					
025	3020 14 417 5835	F0467	1250-48	.POULIE DE VENTILATEUR	1	1	061		SG
-026	3020 14 437 2150	F0016	715347	.POULIE DE VENTILATEUR	1	1	062		SP
				ELEMENTS DE FIXATION					
027	5310 14 385 1528	F0467	6935-67	.ECROU M14X150 6 ZB	1	1	061		SG
-028	5310 14 436 4240	F0467	1251-13	.ECROU H M14X1,5 8 ZB	PM	1	062		JE

© Panhard

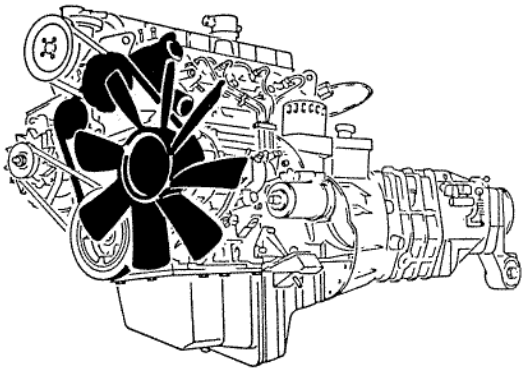

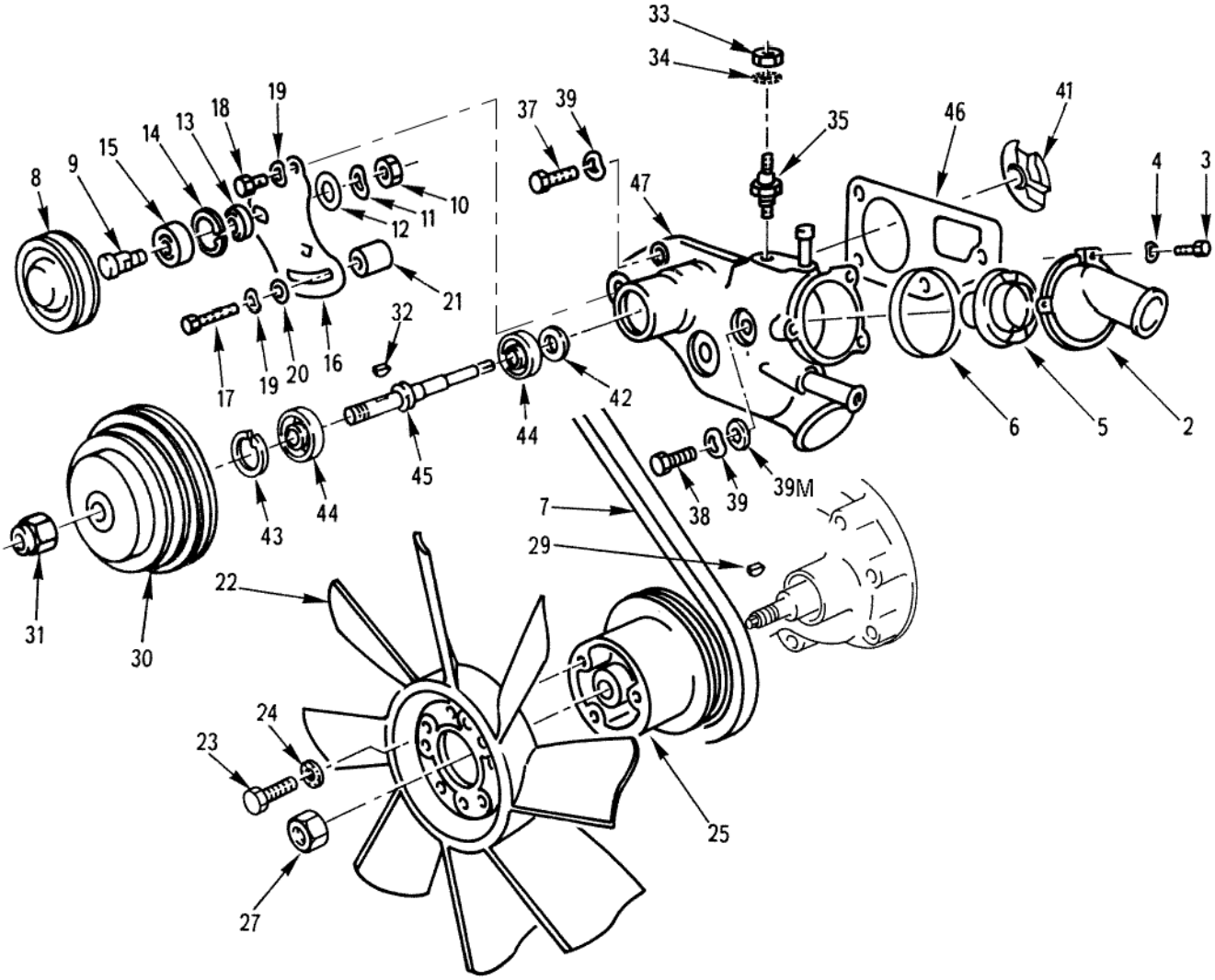

REFROIDISSEMENT
Thermostat-pompe a eau-ventilateur
010106 Planche 01

PL. 01	GROUPE: 01 MOTEUR EQUIPE AVEC B.V.				QUANTITE.	NTI	DOMAINE	APPLICAB	NOTA
	SOUS GROUPE: 0101 MOTEUR EQUIPE								
	DIVISION: 010106 REFROIDISSEMENT								
REP.	NUMERO DE GESTION	FABRICANT CODE	FABRICANT REFERENCE	DESIGNATION: 1234567					
				REMPLACE PAR					
-028A	5310 14 564 9851	I9008	ISO4032-M14X1,5-8-A3D	.ECROU H M14X1,5 8 ZB	PM	1	062		NG
029	5315 14 339 2825	F0467	6976-03	.CLAVETTE DISQUE 4X6-5X15-5	1	1			SG
				********					
030	3020 14 409 9373	F0016	715046	.POULIE DE POMPE A EAU	1	1			SP
				ELEMENTS DE FIXATION					
031	5310 14 385 1528	F0467	6935-67	.ECROU M14X150 6 ZB	1	1			SG
032	5315 14 339 2825	F0467	6976-03	.CLAVETTE DISQUE 4X6-5X15-5	1	1			SG
				********					
033	5310 14 475 8393	F0110	E25401B50QQVACM	.ECROU H M5 8 ZB	1	1			NG
034	5310 14 320 3955	F0110	E27624-50AXTLZ	.RONDELLE DEC5 XC60 TRAITEE RESSORT ZB	1	1			NG
035	5930 14 392 7624	F0216	315168-02	.THERMISTANCE	1	1			JE
				REMPLACE PAR					
-035A	6685 14 562 9857	F9659	14.6827	.THERMISTANCE	EI	1			CG
				********					
-036	4320 14 483 4081	F0467	1201-74	.POMPE A EAU ASSEMBLEE	1	1			JE
				REMPLACE PAR					
-036A	2930 12 382 4501	D8092	50005314	.POMPE A EAU ASSEMBLEE	EI	1			CG
				OU					
-036M	2930 33 208 3932	9373B	N585	.POMPE A EAU ASSEMBLEE	EI	1			JE
				REMPLACE PAR					
-036N	2930 14 581 1247	F0016	B000531	.POMPE A EAU ASSEMBLEE	EI	1			SP
				ELEMENTS DE FIXATION					
037	5305 14 398 0387	F0110	E27311H70M35QVTLZ	.VIS H M7-35 8-8 ZB	4	1			NG
038	5305 14 353 4950	F0110	E27311H70M40QVTLZ	.VIS H M7-40 8-8 ZB	1	1			NG
039	5310 14 360 2822	F0110	E27620-70AXTCM	.RONDELLE ONDULEE 7 XC60 TRAITEE RESSORT ZB	5	1			NG
039M	5310 14 479 0985	F0110	E25514B70PGACM	.RONDELLE M7 310HV ZB	3	1			NG
-040	5310 14 435 7527	F0110	E25514A70PGACM	.RONDELLE Z7 310HV ZB	1	1			PR
				REMPLACE PAR					
-040A	5310 14 563 2962	F8300	E25511A70-14AXSZQ	.RONDELLE CONTACT E7 XC60 ZN8PA	EI	1			PR
				********					
041		F0467	1221-17	..TURBINE DE POMPE A EAU	1				ND
042		F0016	901543	..DEFLECTEUR D'EAU	1				ND
043	5325 14 385 1733	F0467	6978-06	..ANNEAU D'ARRET DIA. 42X1,75	1	3			ND
				OU					
-043A	5325 14 424 6461	F0467	6978-07	..ANNEAU D'ARRET DIA. 42X1,8	EI	3			ND
044	3110 14 527 2101	F0673	6202F492A	..ROULEMENT	2	3			ND
045		F0016	901545	..ARBRE DE POMPE A EAU	1				ND
046	5330 14 486 4675	F0467	1206-61	..JOINT DE POMPE A EAU	1	1			SG
047		F0016	901546	..CORPS DE POMPE A EAU	1				ND

© Panhard

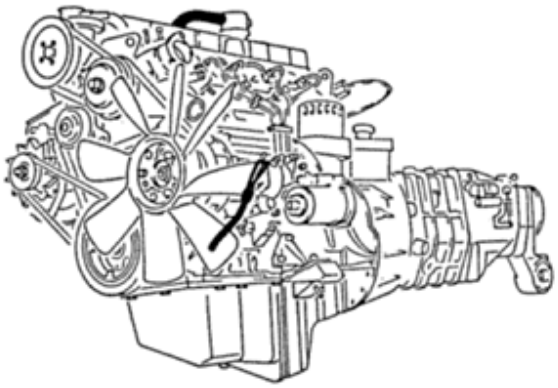

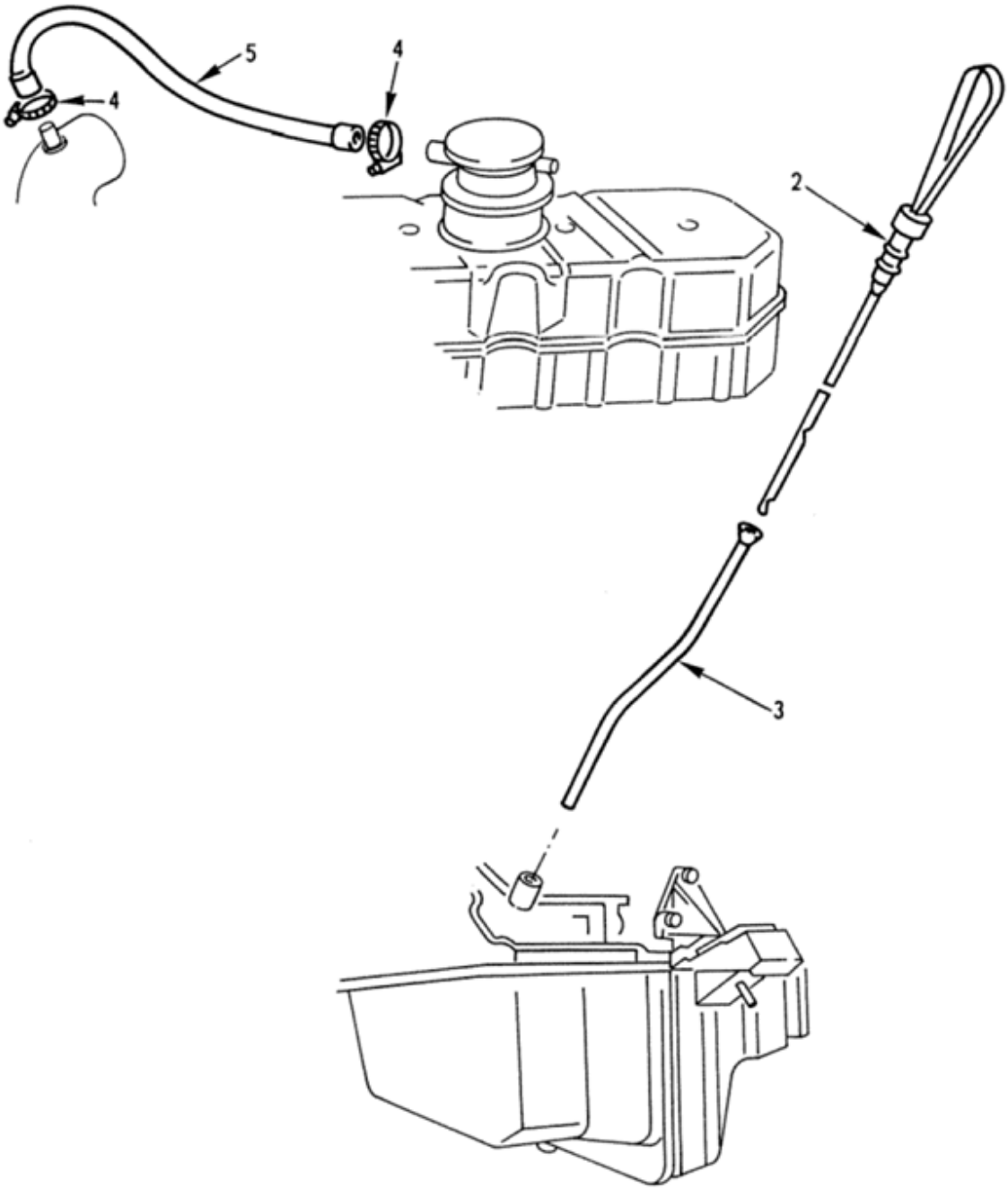

LUBRIFICATION
Jauge-ventilation vapeurs huile
010107 Planche 01

PL. 01	GROUPE: 01 MOTEUR EQUIPE AVEC B.V.							
	SOUS GROUPE: 0101 MOTEUR EQUIPE							
	DIVISION: 010107 LUBRIFICATION							
REP.	NUMERO DE GESTION	FABRICANT CODE	FABRICANT REFERENCE	DESIGNATION: 1234567	QUANTITE.	PARTIE INS.	NTI	DOMAINE	APPLICAB	NOTA
-001		F0016	901161	JAUGE-VENTILATION VAPEURS HUIL E	PM					ND
002	6680 14 433 2358	F0016	715346	.JAUGE A HUILE	1	1				JE
				REMPLACE PAR						
-002A	6680 14 558 8231	F0016	725049	.JAUGE A HUILE ASSEMBLEE	EI	1				SP
				********						
003	6680 14 437 2404	F0016	543075	.GUIDE DE JAUGE A HUILE	1	1				JE
				REMPLACE PAR						
-003A	4710 14 575 8089	F0016	B011214	.GUIDE DE JAUGE A HUILE	EI	1				SP
				********						
004	4730 14 208 6483	F0355	268568035	.COLLIER DIA. 20 A 35	2	1				CG
005	4710 14 464 0150	F0016	890799	.RACCORD DE REASPIRATION VAPEU RS D'HUILE	1	1				SP

© Panhard

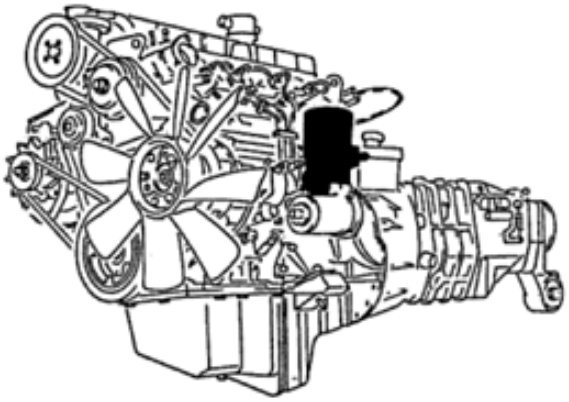

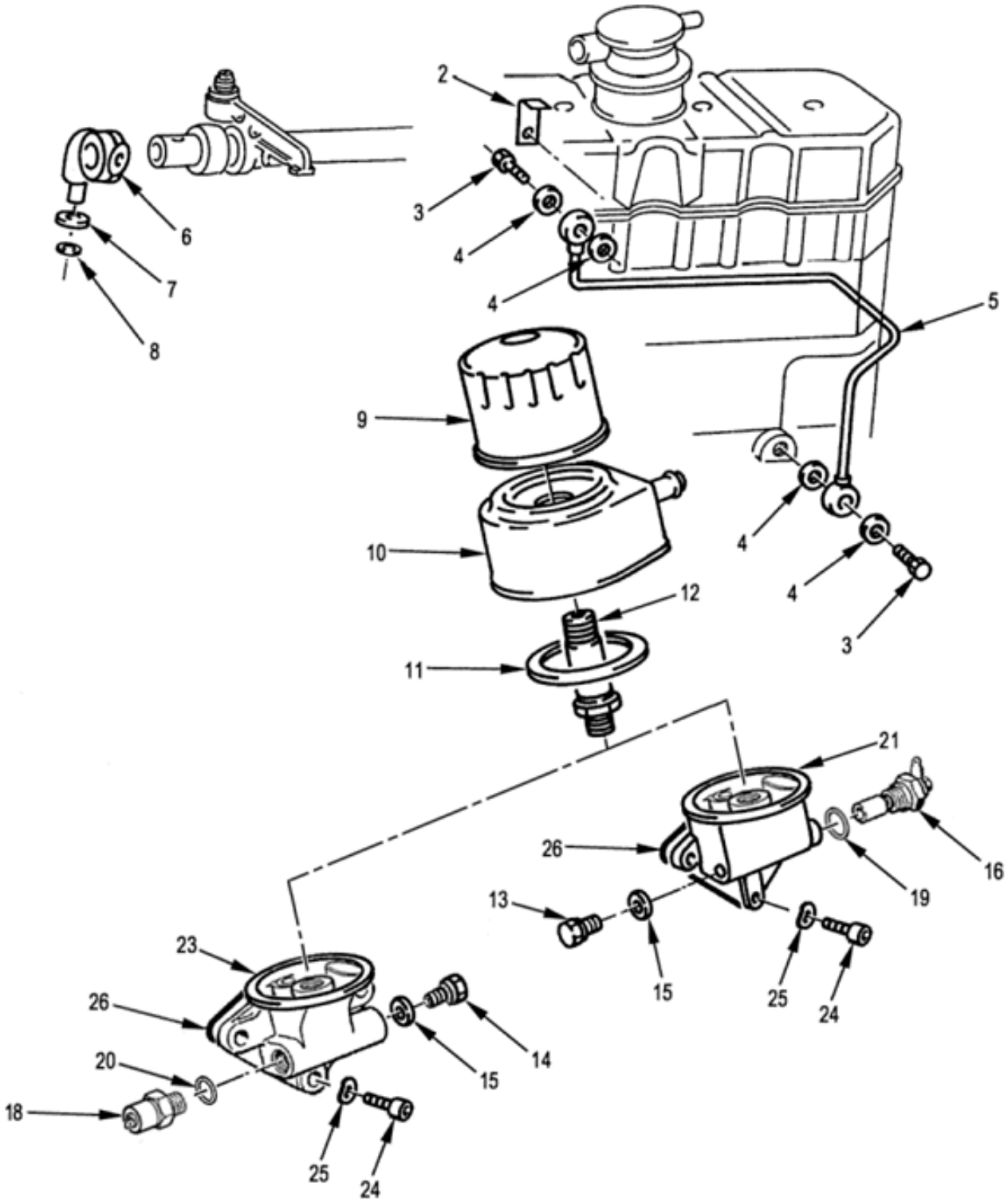

LUBRIFICATION
Filtre à huile-canalisation
010107 Planche 02

PL. 02	GROUPE: 01 MOTEUR EQUIPE AVEC B.V.				QUANTITE.	NTI	DOMAINE	APPLICAB	NOTA
	SOUS GROUPE: 0101 MOTEUR EQUIPE								
	DIVISION: 010107 LUBRIFICATION								
REP.	NUMERO DE GESTION	FABRICANT CODE	FABRICANT REFERENCE	DESIGNATION: 1234567					
-001		F0016	901162	FILTRE A HUILE-MANOCONTACT-CANALISATION	PM				ND
002	5342 14 410 5941	F0467	1167-03	.PATTE D'ATTACHE	1	1			SG
003	4730 14 233 1426	F0016	543157	.VIS RACCORD	2	1			SP
004	5330 14 235 4133	F0467	1166-02	.JOINT CU 8,2X14X1	4	1			SG
005	4710 14 402 0608	F0016	543156	.TUYAU DE GRAISSAGE	1	1			SP
006	3130 14 351 9126	F0467	1168-02	.RACCORD CENTRAL	1				PR
				REMPLACE PAR					
-006A	3130 14 351 9126	F0016	543057	.RACCORD CENTRAL	EI	1			SP
				********					
007	5310 14 527 2098	F0467	6947-14	.RONDELLE PLATE 8,25X16-0,8 4-8 ZB	1				PR
				REMPLACE PAR					
-007A	5310 14 473 0467	F0110	E25513B80PECCM	.RONDELLE M8 A33 ZB	EI	1			NG
				********					
008	5330 14 339 2816	F0467	0249-05	.JOINT	1	1			SG
009	2940 14 420 6555	F3896	LS468A	.CARTOUCHE FILTRANTE DIA. 20-1,50	1				PR
				REMPLACE PAR					
-009A	2940 14 521 5273	F3896	LS867B	.CARTOUCHE FILTRANTE DIA. 20-1,50	EI	1			CG
				********					
010	2930 12 309 6377	F0467	1103-63	.REFROIDISSEUR D'HUILE	1	1			JE
				OU					
-010A	2930 12 309 6377	D0055	78TM6B856AA	.REFROIDISSEUR D'HUILE	EI	1			CG
011	5330 12 307 1587	F0467	1103-64	..JOINT DE REFROIDISSEUR D'HUILE	1	1			JE
				OU					
-011A	5330 12 307 1587	F0467	1104-20	..JOINT DE REFROIDISSEUR D'HUILE	EI	1			JE
				REMPLACE PAR					
-011B	5330 12 307 1587	D0055	78TM6L621AA	..JOINT DE REFROIDISSEUR D'HUILE	EI	1			CG
				********					
012	4730 14 409 9370	F0467	1103-62	.MAMELON DE CARTOUCHE FILTRANTE	1	1			SG
013	5365 14 434 9178	F0467	1336-32	.BOUCHON DIA. 14-1,25	1	1	009		JE
014	5305 14 435 7121	F8300	E27311H120R16QVTLZ	.VIS H M12X1,5-16 8-8 ZB (BOUCHON)	1	1	010		NG
015	5330 14 463 7042	F0467	0157-08	.JOINT CU 12,2X18X3	1	1	010		SG
016	5930 14 406 1975	F0467	1131-10	.MANOCONTACT EMBASE M18	1	1			JE
-017	5930 14 417 5834	F0467	1131-38	.MANOCONTACT MONOFONCTION A PISTON	1	1	009		JE
018	5930 14 423 2010	F0766	9152111480	.MANOCONTACT EMBASE M16	1	1	010		CG
				OU					
-018H	5930 14 581 1887	F9659	15.9569	.MANOCONTACT EMBASE M16	EI	1	010		CG
				OU					
-018S	5930 33 213 0965	1971B	11630	.MANOCONTACT EMBASE M16	EI	1	010		CG
019	5330 14 483 5146	F1691	208832CY	.JOINT CIRCULAIRE DIA.18 METALLOPLASTIQUE	1	1			JE
				REMPLACE PAR					
-019A	5330 14 483 5146	F0110	R93920B018JD	.JOINT METALLO B 18X24	EI	1			JE
				********					
020	5330 14 527 2104	F1691	212370CY	.JOINT CIRCULAIRE DIA.16 METALLOPLASTIQUE	1	1	010		CG
021	4330 14 412 8377	F0467	1103-61	.CORPS DE FILTRE A HUILE	1				PR
-022	2940 14 447 8356	F3896	642-082003	.CORPS DE FILTRE A HUILE	1	1	009		JE
023	2940 14 433 2668	F3896	642-062915	.CORPS DE FILTRE A HUILE	1	1	010		CG
				ELEMENTS DE FIXATION					
024	5305 14 407 2437	F0110	E25125B80Q30QKACM	.VIS CHC M8-30 10-9 ZB	3	1			NG
025	5310 14 420 3218	F0110	E27620-80AXTCM	.RONDELLE ONDULEE 8 XC60 TRAITEE RESSORT ZB	3	1			NG

© Panhard

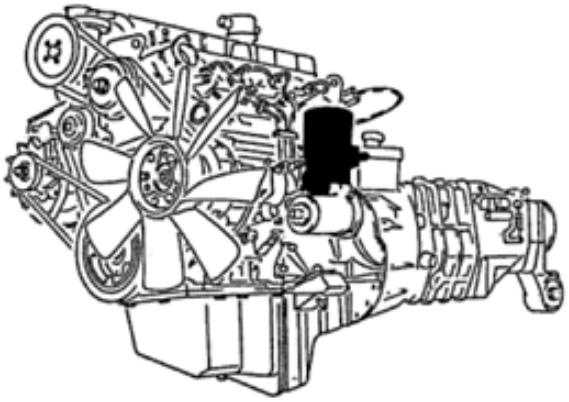

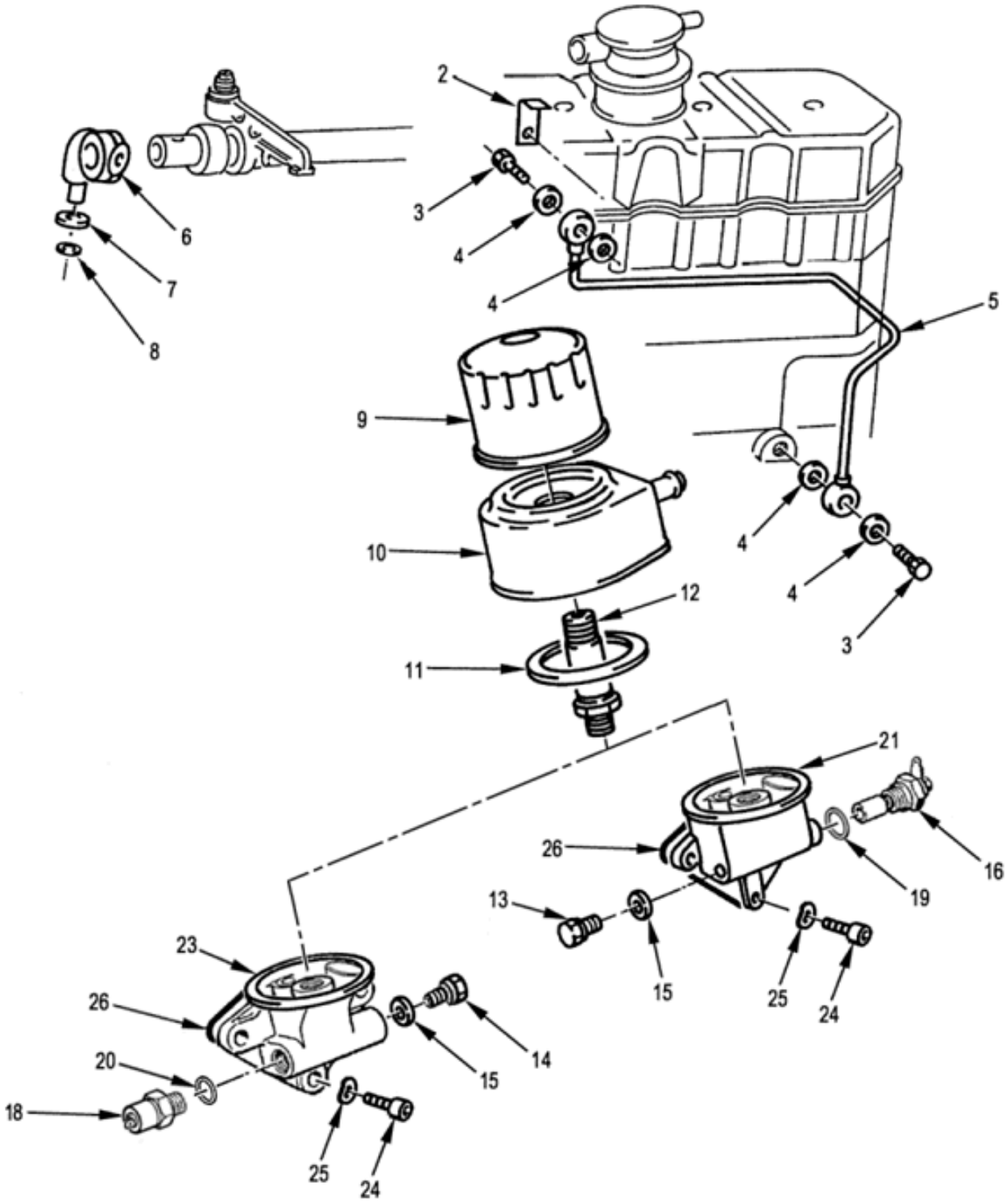

LUBRIFICATION
Filtre à huile-canalisation
010107 Planche 02

PL. 02	GROUPE: 01 MOTEUR EQUIPE AVEC B.V.				QUANTITE.	PARTIE NTI	DOMAINE	APPLICAB	NOTA
	SOUS GROUPE: 0101 MOTEUR EQUIPE								
	DIVISION: 010107 LUBRIFICATION								
REP.	NUMERO DE GESTION	FABRICANT CODE	FABRICANT REFERENCE	DESIGNATION: 1234567					
				****					
026	5330 14 486 4673	F0467	1104-22	.JOINT DE CORPS DE FILTRE	1	1			JE
				REMPLACE PAR					
-026A	5330 14 569 0783	F0016	B007390	.JOINT DE CORPS DE FILTRE	EI	1			SP
				****					

© Panhard

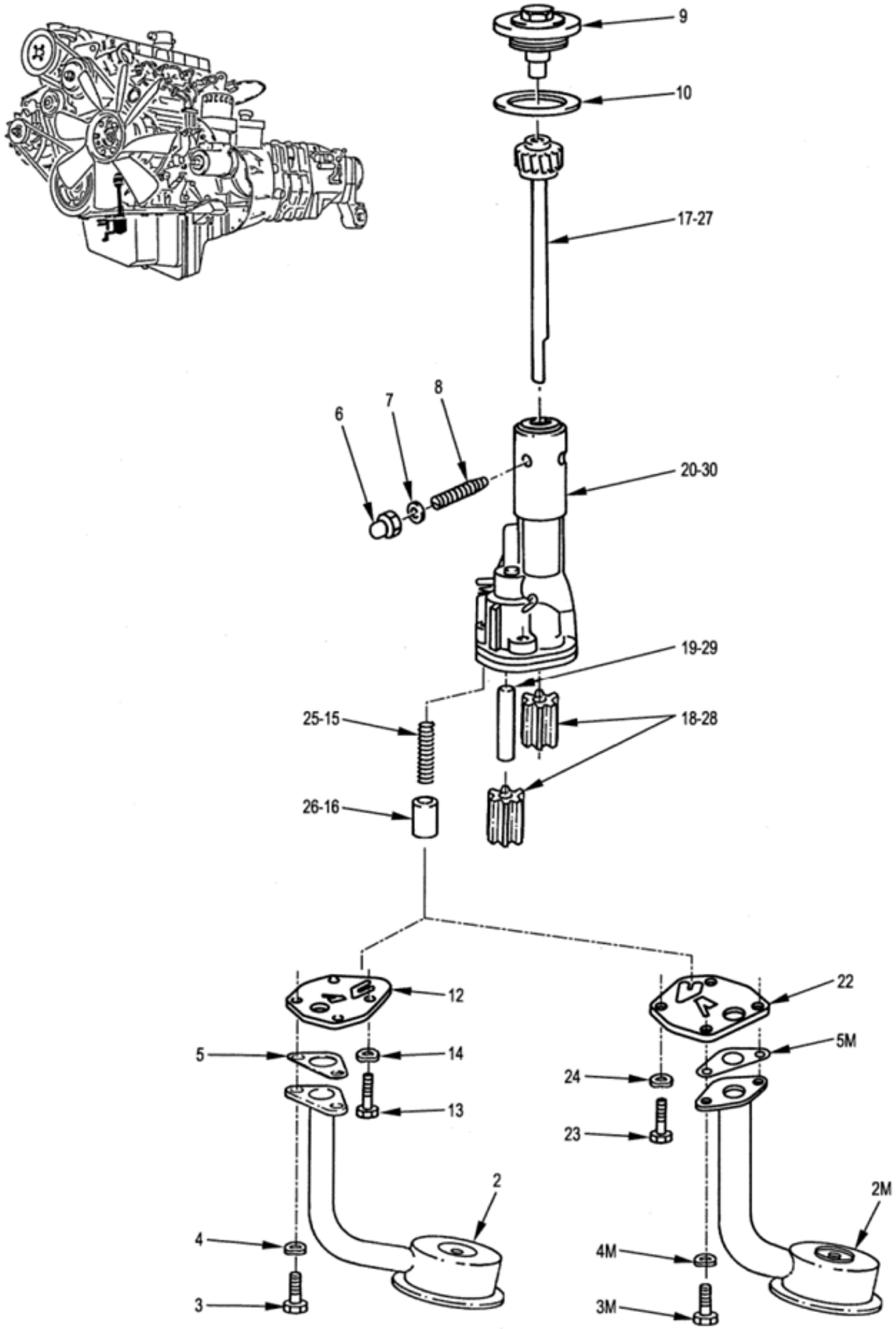

LUBRIFICATION
Pompe à huile équipée
010107 Planche 03

PL. 03	GROUPE: 01 MOTEUR EQUIPE AVEC B.V.				QUANTITE.	NTI	DOMAINE	APPLICAB	NOTA
	SOUS GROUPE: 0101 MOTEUR EQUIPE								
	DIVISION: 010107 LUBRIFICATION								
REP.	NUMERO DE GESTION	FABRICANT CODE	FABRICANT REFERENCE	DESIGNATION: 1234567					
-001		F0016	901163	POMPE A HUILE EQUIPEE	PM	3			ND
				OU					
-001M		F0016	722101	POMPE A HUILE EQUIPEE	PM	3			ND
002	2805 14 434 9155	F0016	718042	.CREPINE (SE MONTE DANS REP. 1 AVEC REP. 3, 4, 5 ET 11)	1	3			ND
002M	4730 14 518 8117	F0016	718044	.CREPINE (SE MONTE DANS REP. 1 M AVEC REP. 3M, 4M, 5M ET 21)	1	3			ND
				ELEMENTS DE FIXATION					
003	5305 14 335 2477	F0110	E27311H60M25QVTLZ	.VIS H M6-25 8-8 ZB	2	3			ND
003M	5305 33 160 6625	F0467	6921-74	.VIS H M7-30 8-8 ZB	2	3			ND
004	5310 14 360 2821	F0110	E27620-60AXTLZ	.RONDELLE ONDULEE B6 XC60 TRAITEE RESSORT ZB	2	3			ND
004M	5310 14 360 2822	F0110	E27620-70AXTCM	.RONDELLE ONDULEE 7 XC60 TRAITEE RESSORT ZB	2	3			ND
				****					
005	5330 14 366 4445	F0467	1041-10	.JOINT DE CREPINE	1	3			ND
005M	5330 14 432 9525	F0016	543024	.JOINT	1	3			ND
006	5310 14 435 7198	F0110	E27453-100QQVTLZ	.ECROU BORGNE M10 8 ZB	1	3			ND
007	5330 14 336 7717	F0016	543096	.JOINT CUIVRE 10,3X16X1,2	1	3			ND
008	5305 14 344 5897	F0467	1011-03	.VIS D'ARRET DE POMPE A HUILE	1	3			ND
009	5365 14 337 6507	F0467	1015-01	.BOUCHON BUTEE	1	3			ND
010	5365 14 350 3899	F0467	1016-01	.CALE DE REGLAGE 37X44X0,1	1	3			ND
				OU					
-010A	5365 14 350 3901	F0467	1016-02	.CALE DE REGLAGE 37X44X0,2	SB	3			ND
				OU					
-010B	5365 14 352 6409	F0467	1016-03	.CALE DE REGLAGE 37X44X0,5	SB	3			ND
				OU					
-010C	5365 14 350 3902	F0467	1016-04	.CALE DE REGLAGE 37X44X1	SB	3			ND
-011	4320 14 417 4166	F0467	1001-37	.POMPE A HUILE (SE MONTE DANS REP. 1 AVEC 2, 3, 4 ET 5)	1	3			ND
012	2815 14 485 4217	F0016	715341	..COUVERCLE DE POMPE A HUILE	1	3			ND
				ELEMENTS DE FIXATION					
013	5305 14 438 1051	I9008	ISO4017-M6X20-8.8-A2C	..VIS H M6-20 8-8 ZB	2	3			ND
014	5310 14 360 2821	F0110	E27620-60AXTLZ	..RONDELLE ONDULEE B6 XC60 TRAITEE RESSORT ZB	2	3			ND
				****					
015	5360 14 411 8439	F0467	1157-08	..RESSORT DE PISTON	1	3			ND
016	4810 14 429 8280	F0467	1133-06	..PISTON DE DECHARGE	1	3			ND
				OU					
-016M	4810 14 429 8280	F0467	1133-13	..PISTON DE DECHARGE	EI	3			ND
				REMPLACE PAR					
-016N	4810 14 429 8280	F0016	543479	..PISTON DE DECHARGE	EI	3			ND
				****					
017	4320 14 485 4218	F0016	715343	..ARBRE DE POMPE A HUILE	1	3			ND
018	3020 14 485 4219	F0016	719145	..JEU DE PIGNONS DE POMPE A HUILE	1	3			ND
019	5315 14 485 4220	F0016	715340	..AXE DE PIGNON	1	3			ND
020		F0016	901561	..CORPS DE POMPE A HUILE	1	3			ND
				OU					
-021	4320 14 527 2087	F0016	714663	.POMPE A HUILE (SE MONTE DANS REP. 1M AVEC 2M, 3M, 4M ET 5M)	EI	3			ND
022	5340 14 432 9551	F0016	543484	..COUVERCLE DE POMPE	1	3			ND
				ELEMENTS DE FIXATION					
023	5305 14 527 2097	F0467	6921-72	..VIS H M7-25 8-8 ZB	2	3			ND
024	5310 14 360 2822	F0110	E27620-70AXTCM	..RONDELLE ONDULEE 7 XC60 TRAITEE RESSORT ZB	2	3			ND
				****					
025	5360 14 527 2091	F0016	715043	..RESSORT DE PISTON DE DECHARGE (REP. COULEUR VERT)	1	3			ND
026	4810 14 429 8280	F0467	1133-13	..PISTON DE DECHARGE	1	3			ND
				REMPLACE PAR					

© Panhard

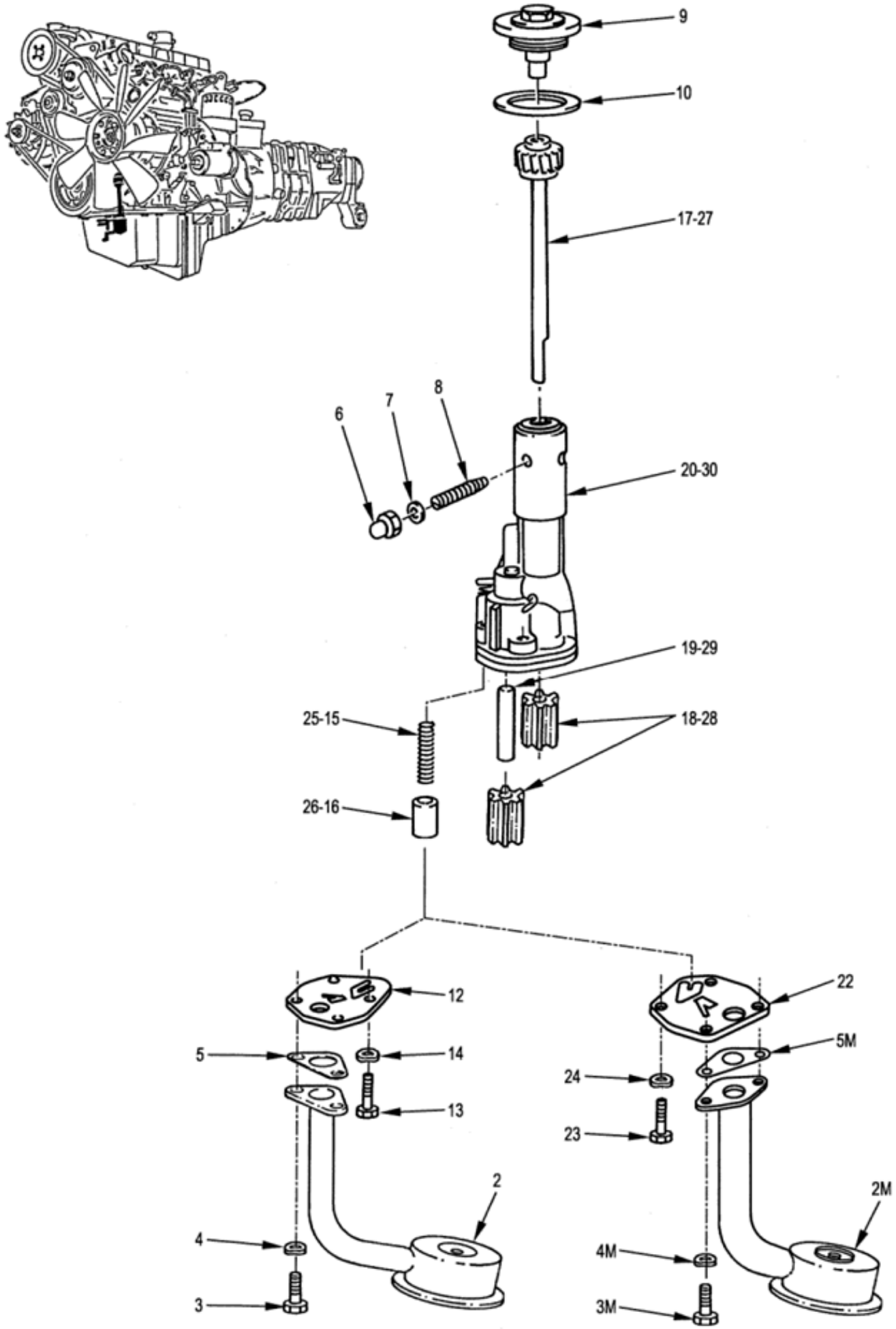

LUBRIFICATION
Pompe à huile équipée
010107 Planche 03

PL. 03	GROUPE: 01 MOTEUR EQUIPE AVEC B.V.							
	SOUS GROUPE: 0101 MOTEUR EQUIPE							
	DIVISION: 010107 LUBRIFICATION							
REP.	NUMERO DE GESTION	FABRICANT CODE	FABRICANT REFERENCE	DESIGNATION: 1234567	QUANTITE.	PARTIE INS.	NTI	DOMAINE	APPLICAB	NOTA
-026A	4810 14 429 8280	F0016	543479	..PISTON DE DECHARGE ****	EI	3			ND
027	3040 14 432 9528	F0016	543093	..ARBRE DE POMPE A HUILE	1	3			ND
028	3020 14 527 2089	F0016	722100	..JEU DE PIGNONS DE POMPE A HU ILE	1	3			ND
029	3040 14 527 2090	F0016	715344	..AXE DE PIGNON	1	3			ND
030		F0016	722093	..CORPS DE POMPE A HUILE **REMPLACE PAR**	1	3			ND
-030A		F0016	543478	..CORPS DE POMPE A HUILE ****	EI	3			ND

© Panhard

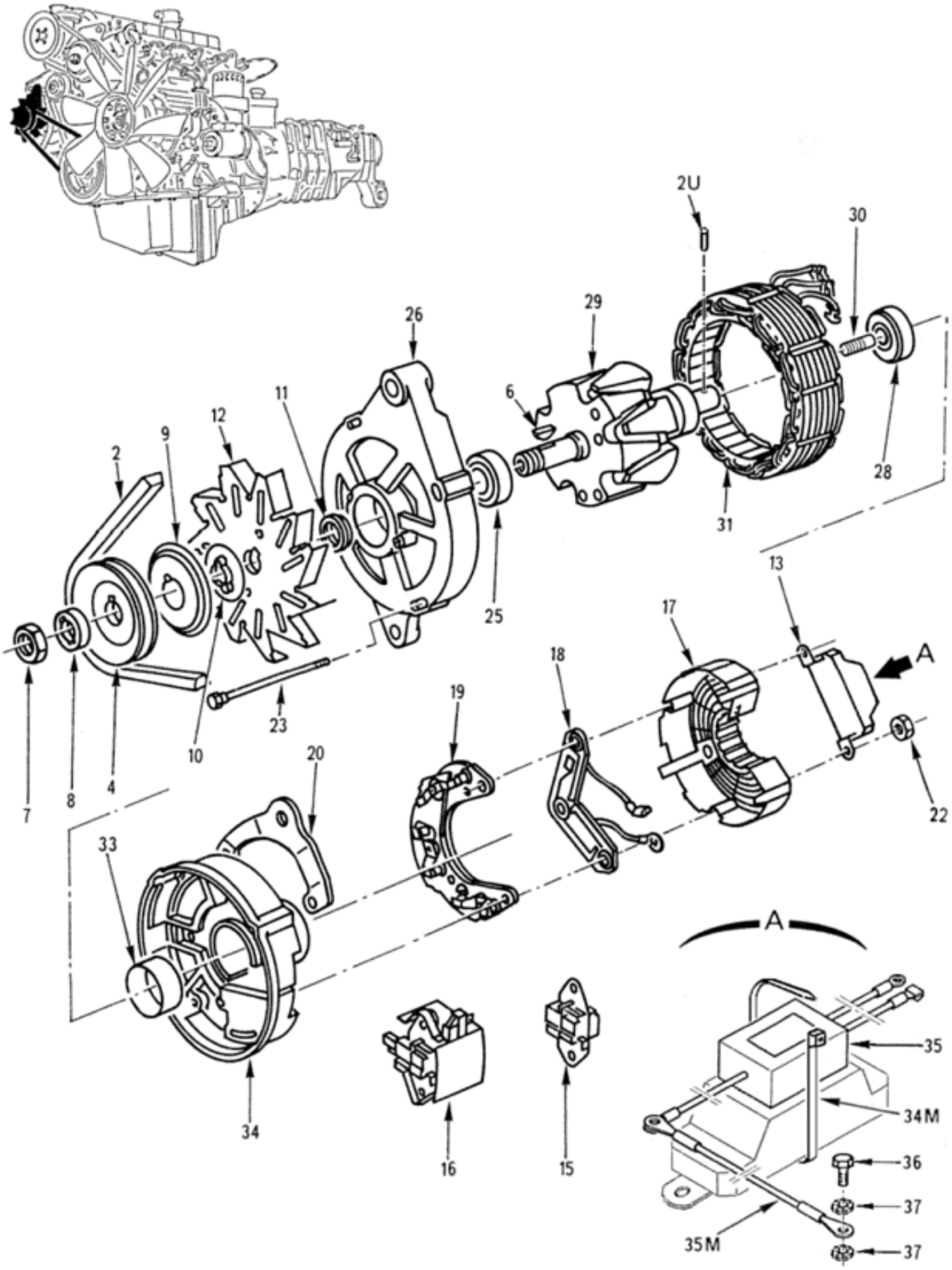

EQUIPEMENT ELECTRIQUE
Alternateur
010108 Planche 01

PL. 01	GROUPE: 01 MOTEUR EQUIPE AVEC B.V.				QUANTITE.	PTI	DOMAINE	APPLICAB	NOTA
	SOUS GROUPE: 0101 MOTEUR EQUIPE								
	DIVISION: 010108 EQUIPEMENT ELECTRIQUE								
REP.	NUMERO DE GESTION	FABRICANT CODE	FABRICANT REFERENCE	DESIGNATION: 1234567					
-001		F0016	901165	ALTERNATEUR	PM				ND
002	3030 14 402 0614	F8424	1250585	.COURROIE	1	1			CG
-002M	2920 14 555 6853	F0016	713896	.ALTERNATEUR EQUIPE	1	1			SP
002U	5315 14 555 6381	F0110	E27484A15-4AET	..GOUPILLE CYLINDRIQUE 1,5-4 A 52	1	1			NG
-003		F8676	103484	..ALTERNATEUR A14R542T	1				ND
004	3020 14 409 3845	F9678	096880	...POULIE COMPLETE	1	1			JE
				REMPLACE PAR					
-004A	3020 14 567 6732	F0016	B007142	...POULIE COMPLETE	EI	1			SP
				********					
005	2920 14 409 3655	F9678	300761	...JEU DE PIECES DE MONTAGE POULIE	1	1			CG
006		F0016	901564	....CLAVETTE	1				ND
007		F0016	901565	....ECROU H M17	1				ND
008		F0016	901566	....ENTRETOISE DIA.28 EP.6	1				ND
009		F0016	901567	....COUPELLE DIA.64 EP.7,5	1				ND
010		F0016	901568	....ENTRETOISE DIA.40 EP.7	1				ND
011		F0016	901569	....ENTRETOISE DIA.27 EP.4,7	1				ND
012	4140 14 398 9574	F9678	101126	...VENTILATEUR	1	1			CG
013	5910 14 399 0107	F9678	103744	...CONDENSATEUR PROTECTION DIODES	1	1			CG
-014	2920 14 380 4910	F9678	092955	...REGULATEUR ELECTRONIQUE EQUIPE	1	1			JE
				REMPLACE PAR					
-014A	6110 14 493 4772	F9678	ZV3927	...REGULATEUR ELECTRONIQUE EQUIPE	EI	1			CG
				********					
015	5977 14 411 0881	F9678	300722	....PORTE-BALAIS COMPLET	1	1			CG
016		F8676	2100498	....REGULATEUR ELECTRONIQUE	1				ND
017	5340 14 398 7474	F9678	098979	...CAPOT AR.	1	1			CG
018	5975 14 399 0106	F8676	2103730	...SUPPORT DE DIODES AUXILIAIRES	1	1			CG
019	5961 14 399 0108	F9678	103756	...PONT REDRESSEUR COMPLET	1	1			CG
020	5342 14 398 9573	F9678	100478	...PATTE DE SOUTIEN AR.	1	1			CG
-021	5305 14 398 9568	F8676	2096442	...JEU DE TIGES D'ASSEMBLAGE	1	1			CG
022		F8676	100079	....ECROU TWOLOCK M5	4				ND
023		F8676	097128	....TIGE D'ASSEMBLAGE M5	4				ND
-024	2920 14 398 9576	F9678	103761	...PALIER AV. COTE COMMANDE	1	1			CG
025	3110 14 398 9569	F9678	097482	....ROULEMENT A BILLES	1	1			CG
026		F0016	901572	....PALIER AV. NU	1				ND
-027	2920 14 380 4911	F9678	092956	...ROTOR EQUIPE	1	1			CG
028	3110 14 398 9570	F9678	097483	....ROULEMENT A BILLES	1	1			CG
029		F0016	901573	....ROTOR NU	1				ND
030	5977 14 399 0101	F9678	101164	...CHARBON DE MISE A LA MASSE	1	1			CG
031	2920 14 399 0104	F9678	097486	...STATOR	1	1			CG
-032	2920 14 398 9575	F9678	103757	...PALIER AR. COTE BAGUES	1	1			CG
033	5365 14 398 9480	F9678	077973	....BAGUE PLASTIQUE PORTE-ROULEMENT	1	1			CG
034		F0016	901574	....PALIER AR. NU	1				ND
034M	5975 14 375 1051	F2693	032032	.COLLIER COLSON 2,4X180	1	1			CG
035	5970 14 529 0237	FA1F6	K260317-1	.PROTECTEUR ELECTRONIQUE D'ALTERNATEUR	1	1			SG
035M	6150 14 563 1751	F0016	726712	..TRESSE DE MASSE ALTERNATEUR	1	1			SP
036	5305 14 445 5902	F8300	E25114B80Q12QVACM	.VIS H M8-12 8-8 ZB	1	1			NG
037	5310 14 505 9948	F0110	E27626-80AXTLZ	.RONDELLE DD8 XC60 TRAITEE RESSORT ZB	2	1			NG

© Panhard

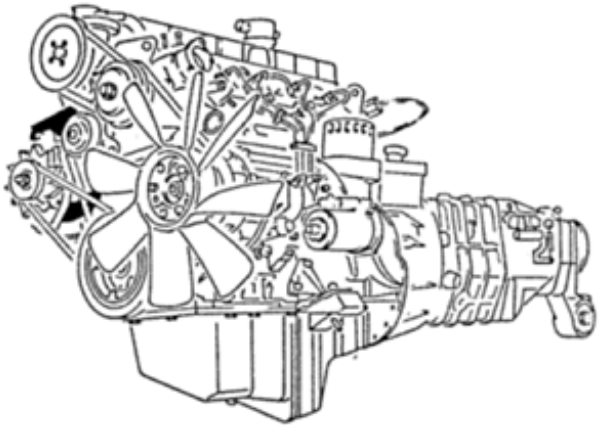

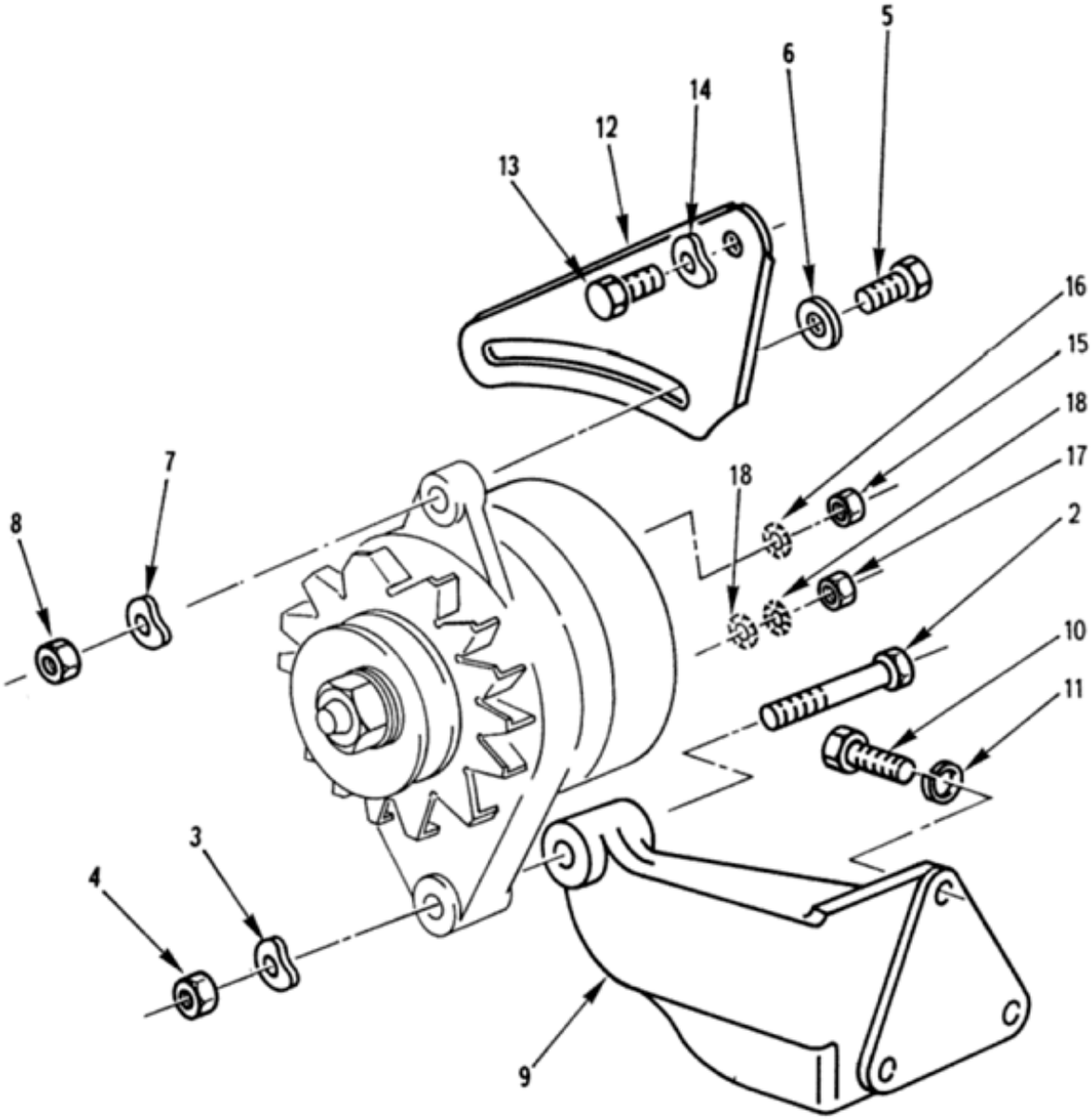

EQUIPEMENT ELECTRIQUE
Fixation alternateur
010108 Planche 02

PL. 02	GROUPE: 01 MOTEUR EQUIPE AVEC B.V.				QUANTITE	PARTIE	NTI	DOMAINE	APPLICAB	NOTA
	SOUS GROUPE: 0101 MOTEUR EQUIPE									
	DIVISION: 010108 EQUIPEMENT ELECTRIQUE									
REP.	NUMERO DE GESTION	FABRICANT CODE	FABRICANT REFERENCE	DESIGNATION: 1234567						
-001		F0016	901166	FIXATION ALTERNATEUR	PM					ND
002	5305 14 412 4607	F8300	E25112B100M120QKACM	.VIS H M10-120 10-9 ZB	1	1				NG
003	5310 14 385 1562	F0110	E27620-100AXTLZ	.RONDELLE ONDULEE 10 XC60 TRAITEE RESSORT ZB	1	1				NG
004	5310 14 432 1028	F0110	E25401B100QQKACM	.ECROU H M10 10 ZB	1	1				JE
				REMPLACE PAR						
-004A	5310 14 564 9949	I9008	ISO4032-M10-10-A2E	.ECROU H M10 10 ZB	EI	1				NG
				********						
005	5305 14 335 2475	F0110	E27311H80M30QVTLZ	.VIS H M8-30 8-8 ZB	1	1				NG
006	5310 14 435 7531	F0110	E25514C80PFACM	.RONDELLE L8 160HV30 ZB	1	1				NG
007	5310 14 420 3218	F0110	E27620-80AXTCM	.RONDELLE ONDULEE 8 XC60 TRAITEE RESSORT ZB	1	1				NG
008	5310 14 429 4303	I9008	ISO4032-M8-8-A2C	.ECROU H M8 8 A2C	1	1				NG
009	2920 14 409 9447	F0016	890313	.SUPPORT ALTERNATEUR	1	1				JE
				REMPLACE PAR						
-009A	5340 14 578 1144	F0016	B013926	.SUPPORT ALTERNATEUR	EI	1				SP
				ELEMENTS DE FIXATION						
010	5305 14 432 0888	F0110	E25114B80Q25QVACM	.VIS H M8-25 8-8 ZB	3	1				NG
011	5310 14 031 1809	F0110	E25517B80AXSCM	.RONDELLE WL 8 XC60 TRAITEE RESSORT ZB	3	1				JE
				REMPLACE PAR						
-011A	5310 14 565 5410	F0110	E25511A80-18AXSZQ	.RONDELLE CS 8-18 XC60 TRAITEE RESSORT ZN8PA	EI	1				NG
				********						
012	2920 14 429 8281	F0016	890633	.GLISSIERE DE TENSION COURROIE	1	1				SP
				ELEMENTS DE FIXATION						
013	5305 14 432 0888	F0110	E25114B80Q25QVACM	.VIS H M8-25 8-8 ZB	1	1				NG
014	5310 14 420 3218	F0110	E27620-80AXTCM	.RONDELLE ONDULEE 8 XC60 TRAITEE RESSORT ZB	1	1				NG
				********						
015	5310 14 475 8393	F0110	E25401B50QQVACM	.ECROU H M5 8 ZB	1	1				NG
016	5310 14 320 3955	F0110	E27624-50AXTLZ	.RONDELLE DEC5 XC60 TRAITEE RESSORT ZB	1	1				NG
017	5310 14 470 8939	F0110	E25401B60QQVACM	.ECROU H M6 8 ZB	1	1				NG
018	5310 14 429 9893	F0110	E27624-60AXTLZ	.RONDELLE DEC6 XC60 TRAITEE RESSORT ZB	2	1				NG

© Panhard

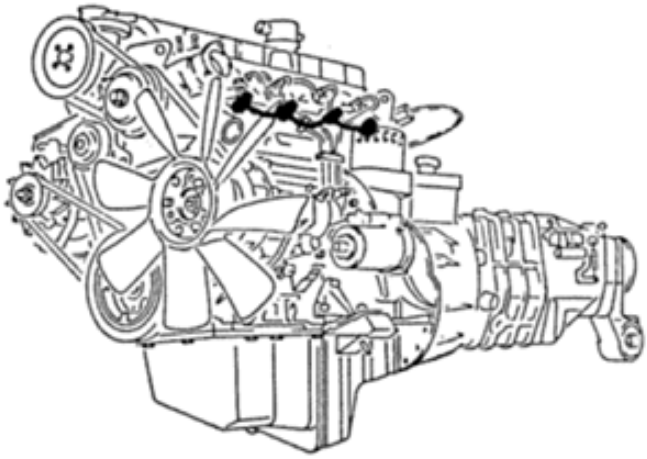

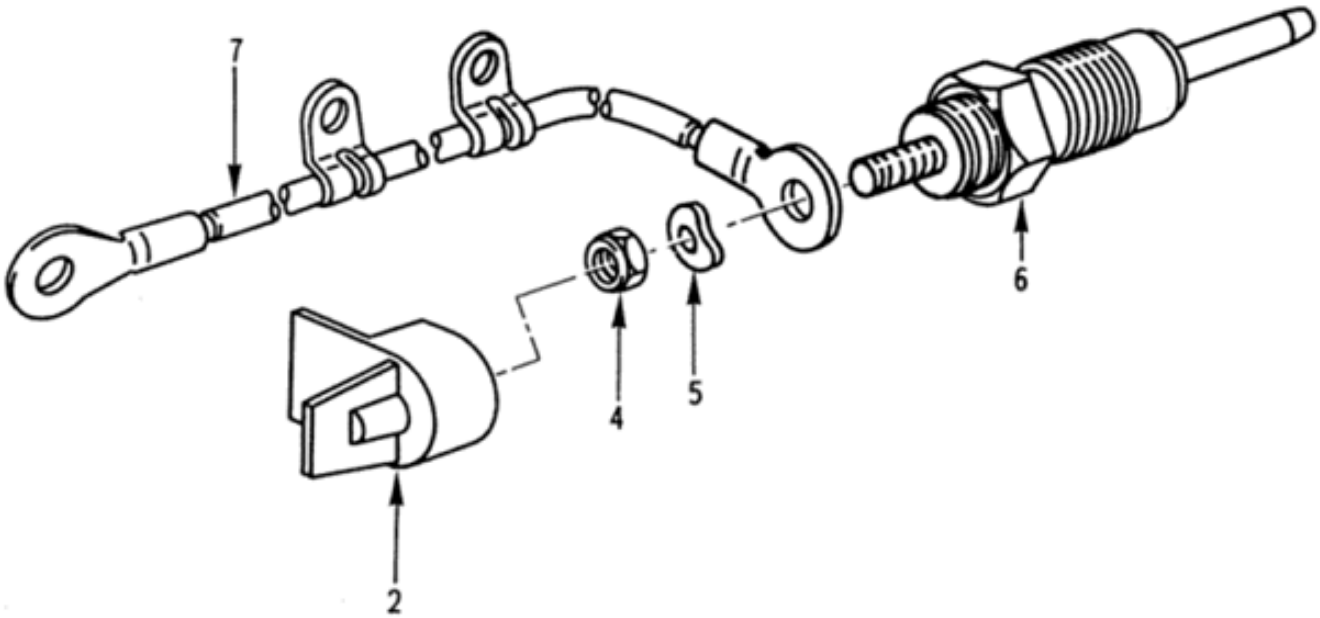

EQUIPEMENT ELECTRIQUE
Bougie de préchauffage
010108 Planche 03

PL. 03	GROUPE: 01 MOTEUR EQUIPE AVEC B.V.							
	SOUS GROUPE: 0101 MOTEUR EQUIPE							
	DIVISION: 010108 EQUIPEMENT ELECTRIQUE							
REP.	NUMERO DE GESTION	FABRICANT CODE	FABRICANT REFERENCE	DESIGNATION: 1234567	QUANTITE.	PAR ENS.	NTI	DOMAINE	APPLICAB	NOTA
-001		F0016	901167	BOUGIE DE PRECHAUFFAGE	PM				ND
002	2920 14 405 2120	F0016	625534	.PROTECTEUR ISOLANT	4	1			SP
-003		F0016	901575	.BOUGIE DE PRECHAUFFAGE ASSEMBLEE	4				ND
004	5310 14 475 8393	F0110	E25401B50QQVACM	..ECROU H M5 8 ZB	1	1			NG
005	5310 14 360 7595	F0110	E27620-50AXTCM	..RONDELLE ONDULEE 5 XC60 TRAITEE RESSORT ZB	1	1			NG
006	2920 12 192 7601	D8015	0250200064	..BOUGIE DE PRECHAUFFAGE NUE	1	1			CG
007	6150 14 417 0674	F0467	5969-64	.CABLE CONNEXION	1	1			SG

© Panhard

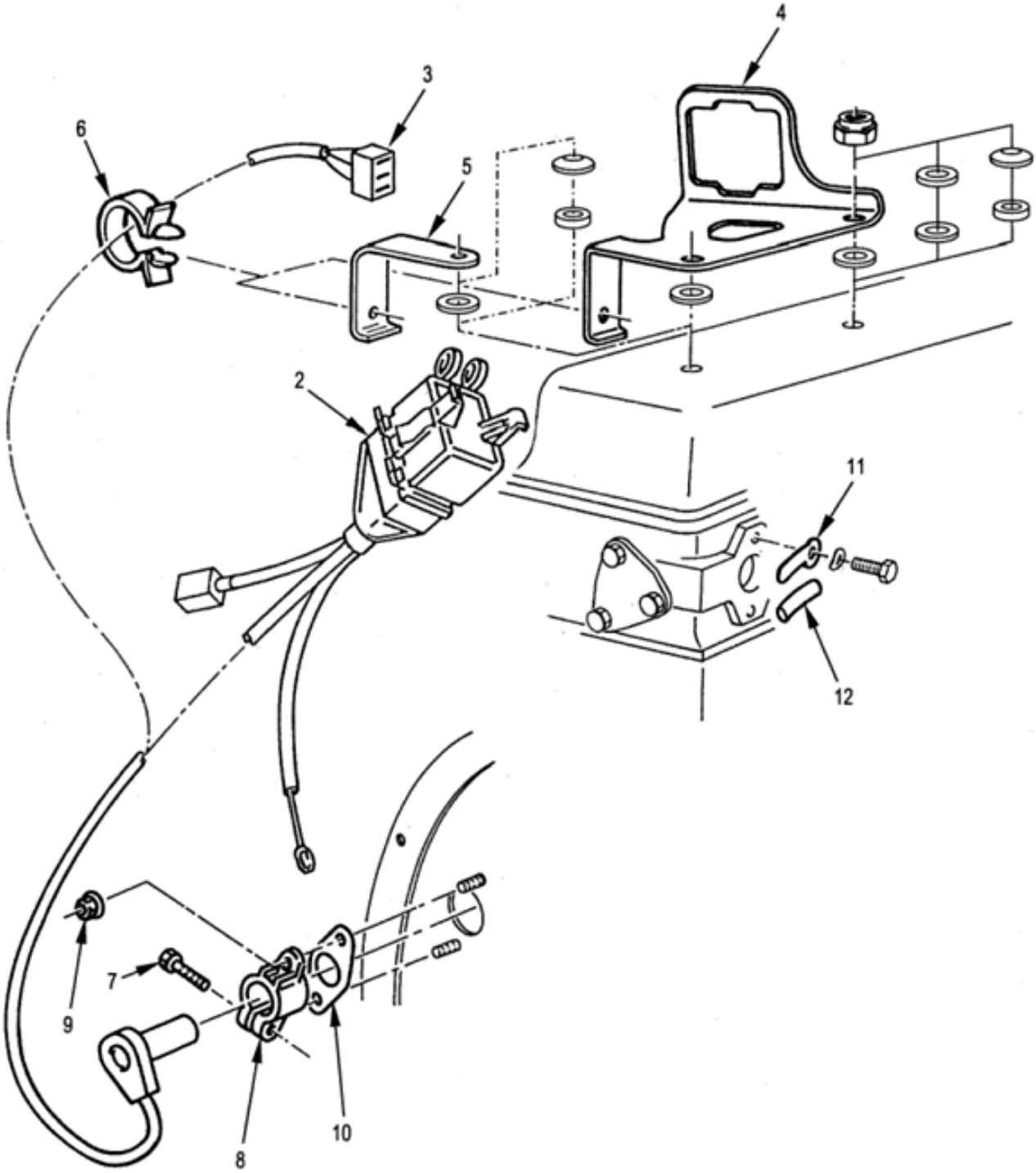

EQUIPEMENT ELECTRIQUE
Prise diagnostique
010108 Planche 04

PL. 04	GROUPE: 01 MOTEUR EQUIPE AVEC B.V.				QUANTITE PAR ENSE.	NTI	DOMAINE	APPLICAB	NOTA
	SOUS GROUPE: 0101 MOTEUR EQUIPE								
	DIVISION: 010108 EQUIPEMENT ELECTRIQUE								
REP.	NUMERO DE GESTION	FABRICANT CODE	FABRICANT REFERENCE	DESIGNATION: 1234567					
-001		F0016	901168	PRISE DIAGNOSTIQUE	PM				ND
002	6150 14 434 0009	F0467	5918-62	.CAPTEUR ET PRISE DIAGNOSTIQUE	1	1			SG
003	3010 14 428 8234	F0467	5918-75	.CAPTEUR	1	1	011		JE
				REMPLACE PAR					
-003A	3010 14 428 8234	F1878	143396	.CAPTEUR	EI	1	011		CG
				********					
004	5935 14 434 9121	F0467	5920-26	.SUPPORT DE PRISE	1	1	012		SG
005	5340 14 463 0339	F0016	543530	.PATTE DE BRIDAGE FAISCEAU	1	1	011		SP
006	5340 14 432 6400	F0712	053174.001	.AGRAFE DE GAINE	1	1			JE
				REMPLACE PAR					
-006A	5340 12 192 7767	D8794	53164	.AGRAFE DE GAINE	EI	1			CG
				********					
007	5305 14 434 9652	F0110	E25114B50Q16QHACM	.VIS H M5-16 6-8 ZB	1	1			NG
008	5935 14 411 6992	F0016	714971	.SUPPORT CAPTEUR DE PROXIMITE	1	1			SP
				ELEMENTS DE FIXATION					
009	5310 14 381 3703	F0224	4SP	.ECROU A EMBASE H M4 6 ZB	2	1			JE
				REMPLACE PAR					
-009A	5310 14 569 0828	F8300	E25406B40QQVAZ	.ECROU A EMBASE H M4 8 ZB	EI	1			NG
				********					
010	5330 14 405 2119	F0016	714972	.JOINT CAPTEUR DE PROXIMITE	1	1			SP
011	5975 14 233 1830	F0016	543381	.BRIDE FIL	1	1			SP
012	5970 14 417 0586	F0467	5803-20	.GAINE ISOLANTE	1	1			JE
				REMPLACE PAR					
-012A	5970 14 582 3361	F0331	0817 0007 010	.GAINE D'ISOLATION PVC 6X7,1MM	SB	1			CG
				********					

© Panhard

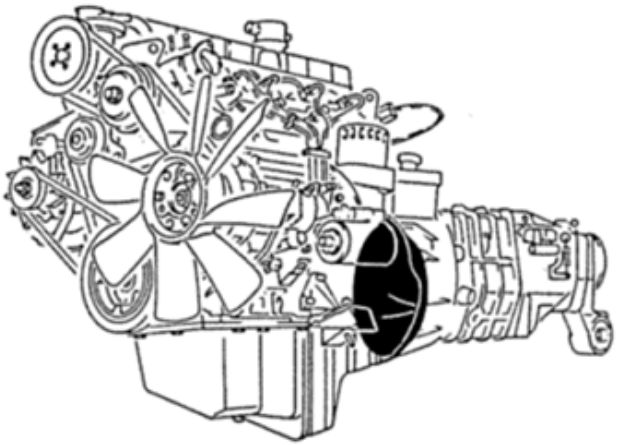

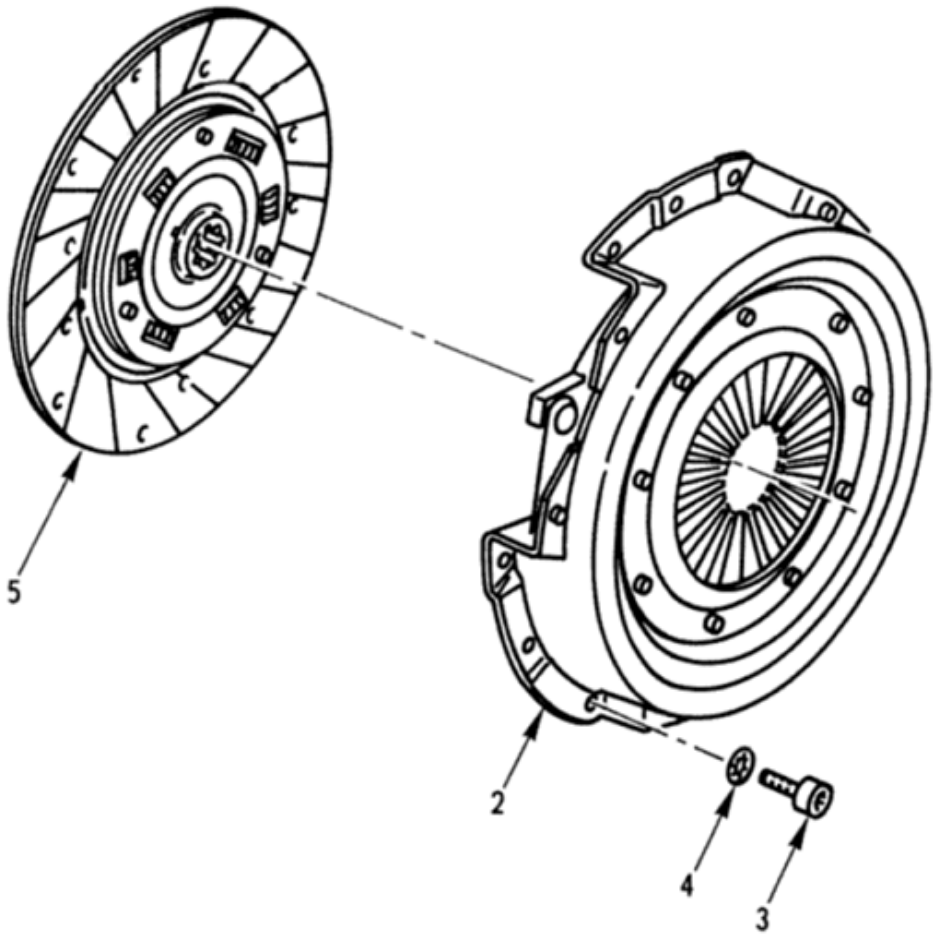

EMBRAYAGE
Mécanisme et disque d'embrayage
010109 Planche 01

PL. 01	GROUPE: 01 MOTEUR EQUIPE AVEC B.V.				QUANTITE.	PAR ENS.	NTI	DOMAINE	APPLICAB	NOTA
	SOUS GROUPE: 0101 MOTEUR EQUIPE									
	DIVISION: 010109 EMBRAYAGE									
REP.	NUMERO DE GESTION	FABRICANT CODE	FABRICANT REFERENCE	DESIGNATION: 1234567						
-001		F0016	901170	MECANISME ET DISQUE D'EMBRAYAGE	PM					ND
002	2520 14 358 3030	F0467	2004-19	.MECANISME D'EMBRAYAGE	1	1				JE
				REMPLACE PAR						
-002A	2520 14 358 3030	F9678	266923	.MECANISME D'EMBRAYAGE	EI	1				CG
				ELEMENTS DE FIXATION						
003	5305 14 412 4526	F0467	6913-22	.VIS CHC M7-17 8-8	6	1				JE
				REMPLACE PAR						
-003A	5305 14 558 5049	F8300	E25125B70Q20QVACM	.VIS CHC M7-20 8-8 ZB	EI	1				NG
004	5310 14 381 6925	F0110	E27625-70AXTCM	.RONDELLE DIC7 XC60 TRAITEE RESSORT ZB	6	1				NG
				********						
005	2520 14 465 3678	F0467	2055-E4	.FRICTION D'EMBRAYAGE	1	1				JE
				REMPLACE PAR						
-005A	2520 14 543 4693	F0467	2055-Y2	.DISQUE FRICTION EMBRAYAGE	EI	1				JE
				REMPLACE PAR						
-005B	2520 14 543 4693	F9678	266938	.DISQUE FRICTION EMBRAYAGE	EI	1				CG
				********						

© Panhard

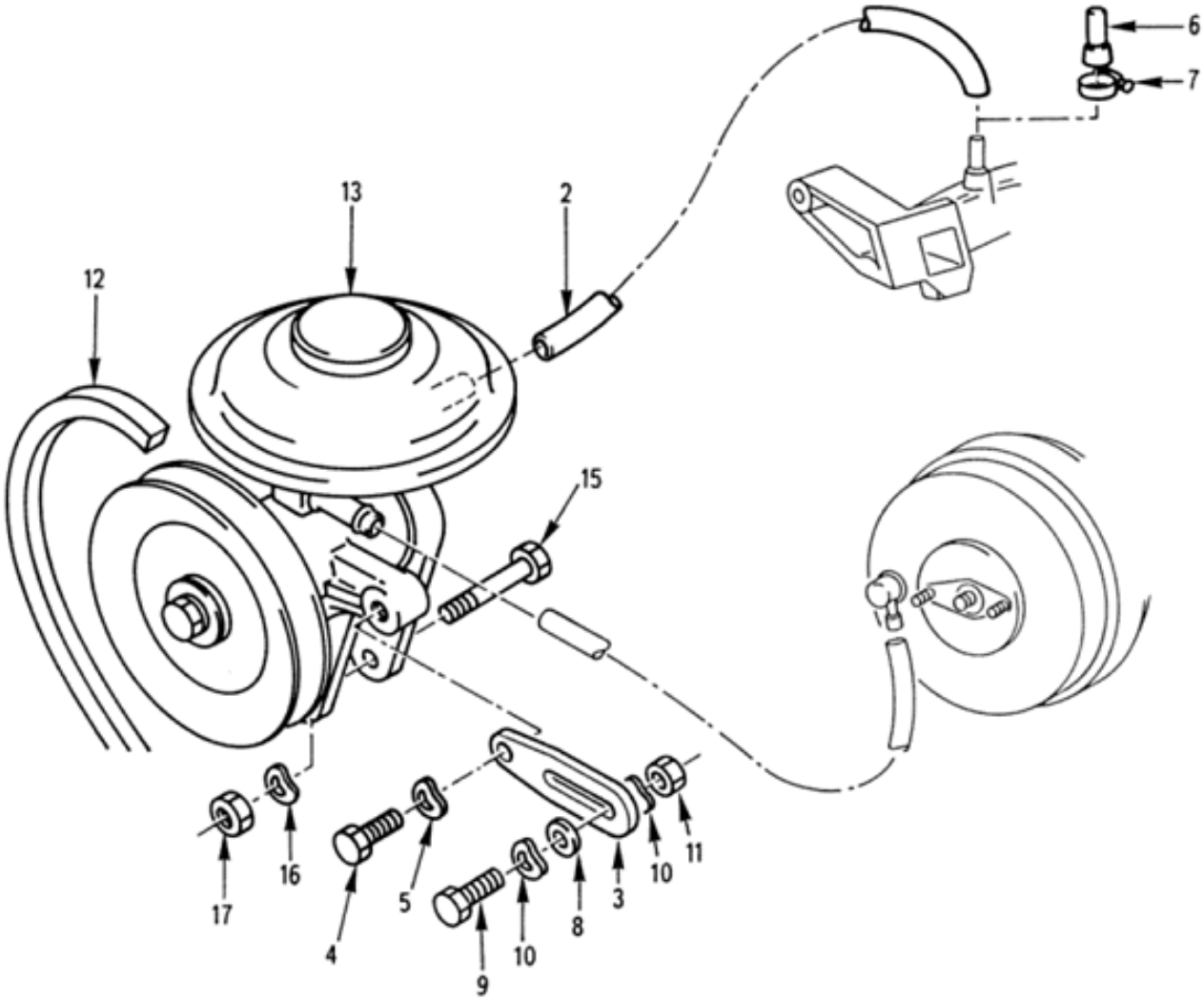

POMPE A VIDE EQUIPEE

010110 Planche 01

PL. 01	GROUPE: 01 MOTEUR EQUIPE AVEC B.V.				QUANTITE.	NTI	DOMAINE	APPLICAB	NOTA
	SOUS GROUPE: 0101 MOTEUR EQUIPE								
	DIVISION: 010110 POMPE A VIDE EQUIPEE								
REP.	NUMERO DE GESTION	FABRICANT CODE	FABRICANT REFERENCE	DESIGNATION: 1234567					
-001		F0016	901172	POMPE A VIDE EQUIPEE	PM				ND
002	4720 14 434 8926	F0016	715852	.RACCORD PRISE DE DEPRESSION	1	1	013		SP
003	3040 14 423 1974	F0467	4571-24	.GLISSIERE DE TENSION DE COURROIE	1	1			SG
				ELEMENTS DE FIXATION					
004	5305 14 474 4343	F0110	E25114B80Q16QVACM	.VIS H M8-16 8-8 ZB	1	1			NG
005	5310 14 420 3218	F0110	E27620-80AXTCM	.RONDELLE ONDULEE 8 XC60 TRAITEE RESSORT ZB	1	1			NG
006	2540 14 233 1505	F0467	1355-04	.BOUCHON CAOUTCHOUC	PM	1	008		SG
007	4730 14 207 3403	F0215	211002206	.COLLIER DIA. 16 A 27	PM	1	008		CG
008	5310 14 479 0985	F0110	E25514B70PGACM	.RONDELLE M7 310HV ZB	1	1			NG
009	5305 14 352 6460	F0110	E27311H70Q20QVTLZ	.VIS H M7-20 8-8 ZB	1	1			JE
				REMPLACE PAR					
-009A	5305 14 519 6661	F8300	E25114B70Q20QVACM	.VIS H M7-20 8-8 ZB	EI	1			NG
010	5310 14 360 2822	F0110	E27620-70AXTCM	.RONDELLE ONDULEE 7 XC60 TRAITEE RESSORT ZB	2	1			NG
011	5310 14 331 0374	F0110	E27411A70QQVTLZ	.ECROU H M7 8 ZB	1	1			JE
				REMPLACE PAR					
-011A	5310 14 480 5118	F8300	E25401B70QQVACM	.ECROU H M7 8 ZB	EI	1			NG
				****					
012	3030 14 417 8135	F9599	6204MC	.COURROIE	1	1			CG
013	2530 14 417 8133	F0467	4565-14	.POMPE A VIDE ASSEMBLEE	1	1			SG
-014	2530 14 422 8658	F0467	4565-16	.POMPE A VIDE ASSEMBLEE	1	1	008		JE
				REMPLACE PAR					
-014A	4310 14 578 1148	F0016	B016297	.POMPE A VIDE ASSEMBLEE (A UTILISER AVEC VIS REP. 15U)	EI	1	008		SP
				ELEMENTS DE FIXATION					
015	5305 14 434 9643	F0110	E25112B80M80QVACM	.VIS H M8-80 8-8 ZB	1	1			NG
-015M	5305 14 432 0904	F0110	E25114B80Q70QVACM	.VIS H M8-70 8-8 ZB	1	1	008		NG
				REMPLACE PAR					
-015U	5305 14 434 9643	F0110	E25112B80M80QVACM	.VIS H M8-80 8-8 ZB	EI	1	008		NG
016	5310 14 420 3218	F0110	E27620-80AXTCM	.RONDELLE ONDULEE 8 XC60 TRAITEE RESSORT ZB	1	1			NG
017	5310 14 429 4303	I9008	ISO4032-M8-8-A2C	.ECROU H M8 8 A2C	1	1			NG
				****					

© Panhard

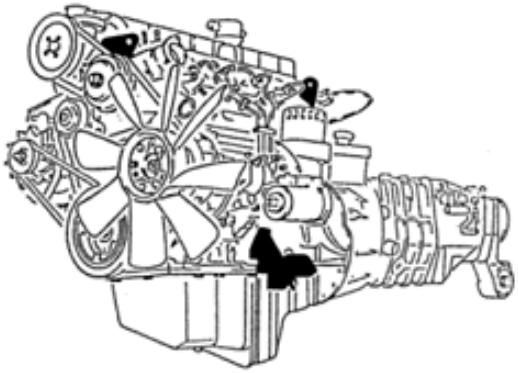

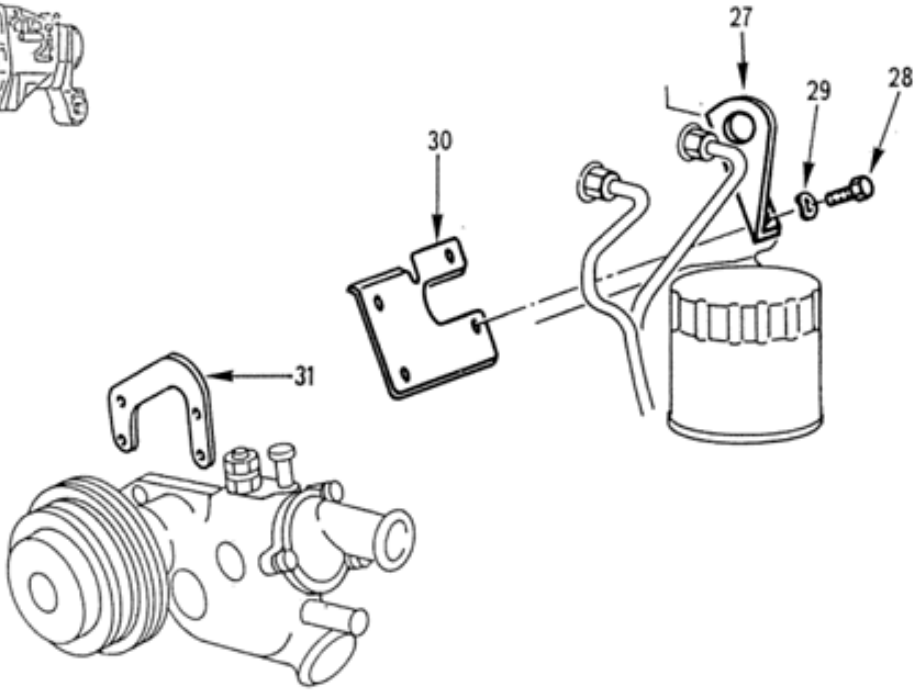

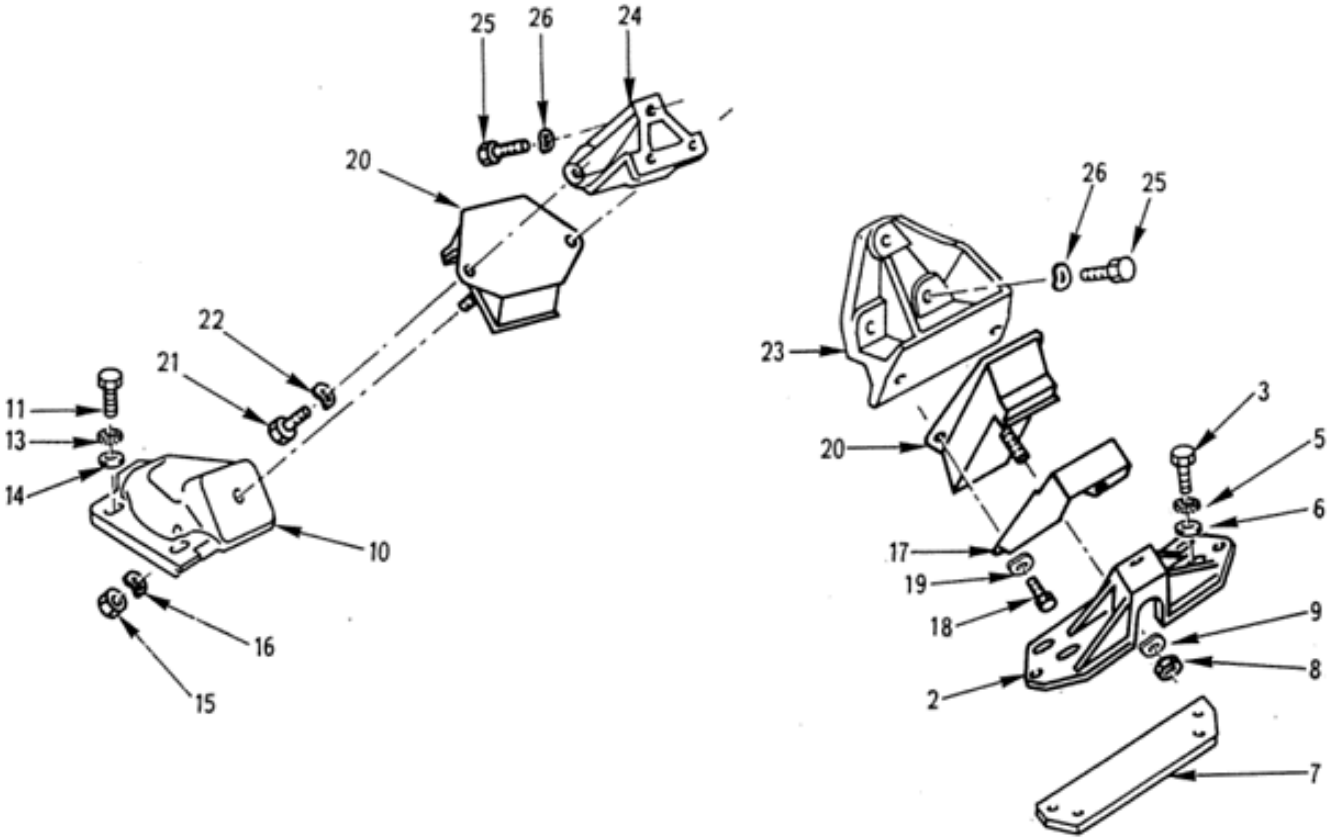

FIXATION ET SUSPENSION MOTEUR
Fixations avant
010111 Planche 01

PL. 01	GROUPE: 01 MOTEUR EQUIPE AVEC B.V.				QUANTITE.	NTI	DOMAINE	APPLICAB	NOTA
	SOUS GROUPE: 0101 MOTEUR EQUIPE								
	DIVISION: 010111 FIXATION ET SUSPENSION MOTEUR								
REP.	NUMERO DE GESTION	FABRICANT CODE	FABRICANT REFERENCE	DESIGNATION: 1234567					
-001		F0016	901174	FIXATIONS AVANT	PM				ND
002	2510 14 417 5845	F0016	890392	.SUPPORT MOTEUR AV. G.	1	1			SP
				ELEMENTS DE FIXATION					
003	5305 14 335 2475	F0110	E27311H80M30QVTLZ	.VIS H M8-30 8-8 ZB	4	1			NG
-004	5305 14 434 8927	F0016	890480	.VIS EMBASE CRANTEE DIA.8	4	1	015		SP
005	5310 14 320 3953	F0110	E27624-80AXTCM	.RONDELLE DEC8 XC60 TRAITEE RESSORT ZB	4	1	016		NG
006	5310 14 435 7528	F0110	E25514A80PGACM	.RONDELLE Z8 310HV ZB	4	1	017		NG
007	5340 14 434 9174	F0016	890299	.CONTRE-PLAQUE SUPPORT MOTEUR AV. G.	1	1			SP
008	5310 14 432 1028	F0110	E25401B100QQKACM	.ECROU H M10 10 ZB	1	1			JE
				REMPLACE PAR					
-008A	5310 14 564 9949	I9008	ISO4032-M10-10-A2E	.ECROU H M10 10 ZB	EI	1			NG
009	5310 14 385 1562	F0110	E27620-100AXTLZ	.RONDELLE ONDULEE 10 XC60 TRAITEE RESSORT ZB	1	1			NG
				****					
010	2510 14 417 5847	F0016	890393	.SUPPORT MOTEUR AV. D.	1	1			SP
				ELEMENTS DE FIXATION					
011	5305 14 564 9350	F0110	E25112B100M35QVALZ	.VIS H M10-35 8-8 ZB	3	1			NG
-012	5305 14 434 8928	F0016	890481	.VIS EMBASE CRANTEE DIA.10	3	1	015		SP
013	5310 14 031 2117	F0110	E27624-100AXTCM	.RONDELLE DEC10 XC60 TRAITEE RESSORT ZB	3	1	016		NG
014	5310 14 435 7516	F0110	E25514A100PFACM	.RONDELLE Z10 160HV30 ZB	3	1	017		NG
015	5310 14 432 1028	F0110	E25401B100QQKACM	.ECROU H M10 10 ZB	1	1			JE
				REMPLACE PAR					
-015A	5310 14 564 9949	I9008	ISO4032-M10-10-A2E	.ECROU H M10 10 ZB	EI	1			NG
016	5310 14 385 1562	F0110	E27620-100AXTLZ	.RONDELLE ONDULEE 10 XC60 TRAITEE RESSORT ZB	1	1			NG
				****					
017	2510 14 409 9398	F0016	891104	.LIMITEUR DE SECURITE	1	1			SP
				ELEMENTS DE FIXATION					
018	5305 14 432 0888	F0110	E25114B80Q25QVACM	.VIS H M8-25 8-8 ZB	2	1			NG
019	5310 14 420 3218	F0110	E27620-80AXTCM	.RONDELLE ONDULEE 8 XC60 TRAITEE RESSORT ZB	2	1			NG
				****					
020	2510 14 417 5848	F0467	1807-52	.SUPPORT ELASTIQUE AV.	2	1			JE
				OU					
-020A	2510 14 417 5848	F0467	1807-72	.SUPPORT ELASTIQUE AV.	EI	1			SG
				ELEMENTS DE FIXATION					
021	5305 14 432 0888	F0110	E25114B80Q25QVACM	.VIS H M8-25 8-8 ZB	2	1			NG
022	5310 14 420 3218	F0110	E27620-80AXTCM	.RONDELLE ONDULEE 8 XC60 TRAITEE RESSORT ZB	2	1			NG
				****					
023	2510 14 409 9399	F0016	890134	.SUPPORT INTERMEDIAIRE G.	1	1			SP
024	2510 14 409 9400	F0016	890391	.SUPPORT INTERMEDIAIRE D.	1	1			SP
				ELEMENTS DE FIXATION					
025	5305 14 432 0888	F0110	E25114B80Q25QVACM	.VIS H M8-25 8-8 ZB	3	1			NG
026	5310 14 420 3218	F0110	E27620-80AXTCM	.RONDELLE ONDULEE 8 XC60 TRAITEE RESSORT ZB	3	1			NG
				****					
027	3940 14 410 6222	F0467	1880-01	.EQUERRE DE LEVAGE	1	1			JE
				REMPLACE PAR					
-027A	3940 14 410 6222	F0467	1880-43	.EQUERRE DE LEVAGE	EI	1			SG
				ELEMENTS DE FIXATION					
028	5305 14 336 5093	F0110	E27311H70Q16QVTLZ	.VIS H M7-16 8-8 ZB	1	1			JE
				REMPLACE PAR					
-028A	5305 14 519 6660	F8300	E25114B70Q16QVACM	.VIS H M7-16 8-8 ZB	EI	1			NG
029	5310 14 360 2822	F0110	E27620-70AXTCM	.RONDELLE ONDULEE 7 XC60 TRAITEE RESSORT ZB	1	1			NG

© Panhard

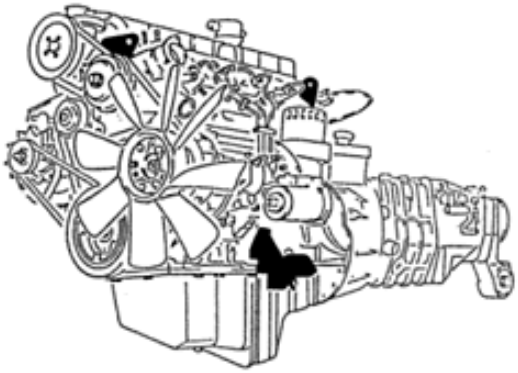

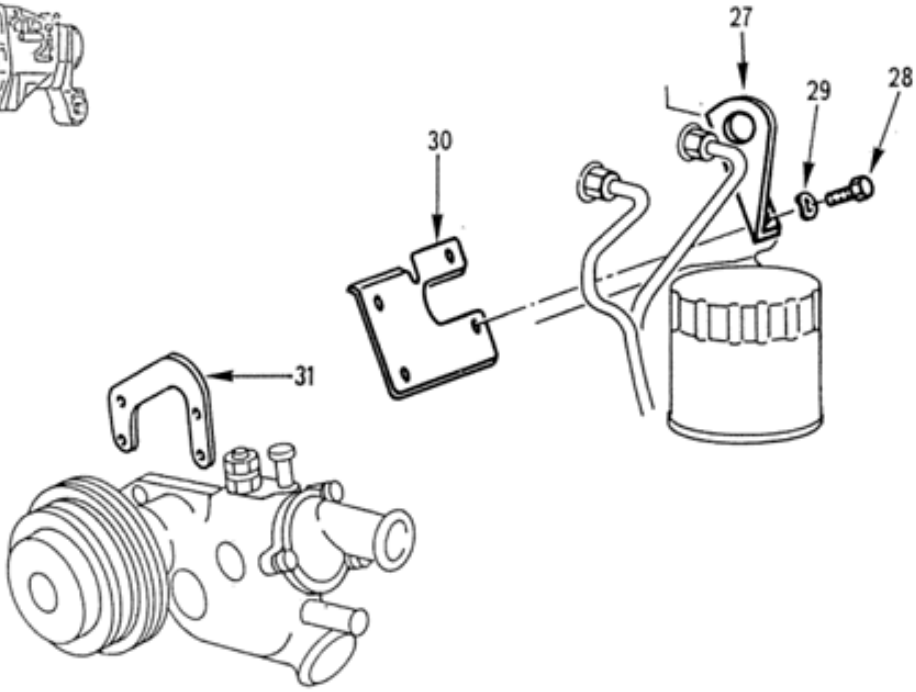

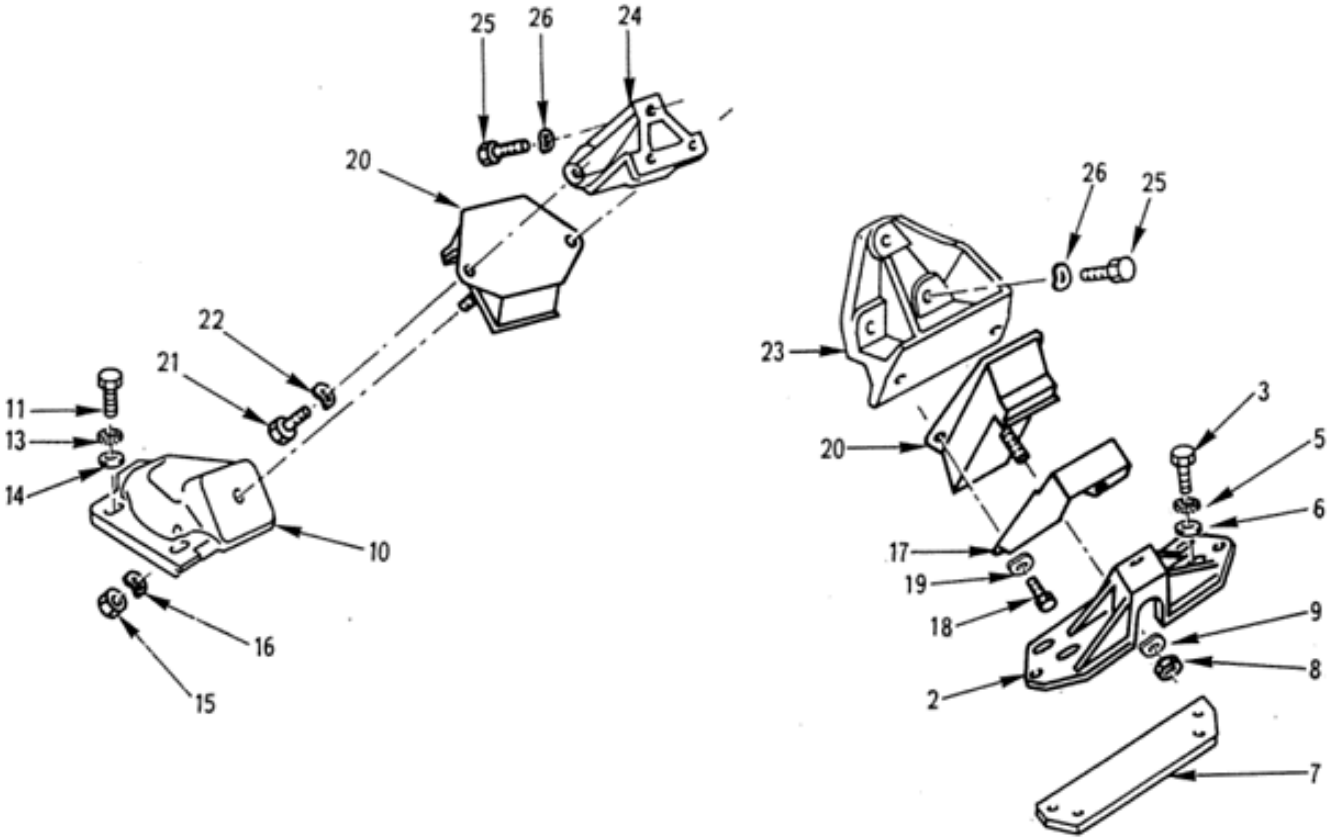

FIXATION ET SUSPENSION MOTEUR
Fixations avant
010111 Planche 01

PL. 01	GROUPE: 01 MOTEUR EQUIPE AVEC B.V.				QUANTITE.	PAR ENS.	NTI	DOMAINE	APPLICAB	NOTA
	SOUS GROUPE: 0101 MOTEUR EQUIPE									
	DIVISION: 010111 FIXATION ET SUSPENSION MOTEUR									
REP.	NUMERO DE GESTION	FABRICANT CODE	FABRICANT REFERENCE	DESIGNATION: 1234567						
				****						
030	5975 14 469 3792	F0016	543607	.PLAQUE BRIDAGE FAISCEAU	1	1				SP
031	4030 14 429 8275	F0467	1880-19	.CROCHET DE LEVAGE	1	1				SG

© Panhard

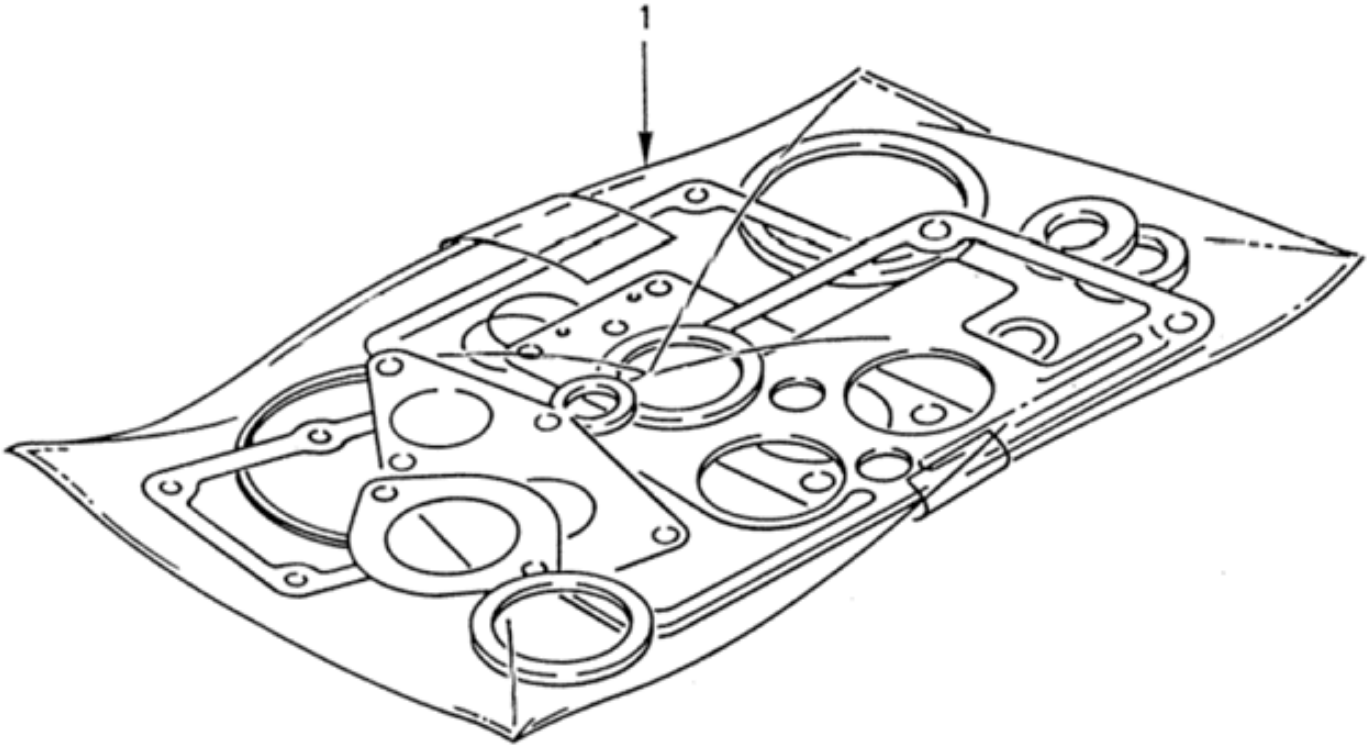

POCHETTE DE JOINTS MOTEUR

010201 Planche 01

PL. 01	GROUPE: 01 MOTEUR EQUIPE AVEC B.V.				QUANTITE.	NTI	DOMAINE	APPLICAB	NOTA
	SOUS GROUPE: 0102 NECESSAIRE DE REPARATION								
	DIVISION: 010201 POCHETTE DE JOINTS MOTEUR								
REP.	NUMERO DE GESTION	FABRICANT CODE	FABRICANT REFERENCE	DESIGNATION: 1234567					
001	5330 14 481 5797	F0467	0197-P6	POCHETTE DE JOINTS MOTEUR	PM	3			ND
				OU					
-001A	5330 14 514 5533	F0016	713885	POCHETTE DE JOINTS MOTEUR	PM	3	083		ND
-002	5330 14 326 9218	F1691	JN245	.JOINT DE CACHE-CULBUTEUR	PM	1			CG
-003	5330 14 438 0466	F0467	0249-55	.JOINT DE CACHE-CULBUTEUR	PM	1	025		SG
-004	5330 14 336 8134	F0467	0127-05	.JOINT CHAPEAU PALIER N°1	PM	3			ND
-005	5330 14 486 4670	F0467	0119-12	.DEMI-JOINT D'ETANCHEITE PALIE R AR.	PM	3			ND
				REMPLACE PAR					
-005A	5330 14 486 4670	F0467	0119-17	.DEMI-JOINT D'ETANCHEITE PALIE R AR.	PM	3			ND
-006	5330 14 354 1939	F0384	BAFUD3DRRX37-42X60X8-75ACM370	.JOINT TOURNANT DE VILEBREQUIN 42X60X8	PM	1			JE
				REMPLACE PAR					
-006A	5330 14 354 1939	F0384	BAFUD3SLDRRX237 42X60X8 75ACM370	.JOINT TOURNANT DE VILEBREQUIN 42X60X8	PM	1			CG
				********					
-007	5330 14 476 2531	F0220	702611	.JOINT TOURNANT DE VILEBREQUIN 45X60X8	PM	1	007		CG
				OU					
-007A	5330 12 314 6654	D2480	BAFUD2SLDRRX37-45X60X7-75ACM/370	.JOINT TOURNANT DE VILEBREQUIN 45X60X7	PM	1	007		CG
-007B		F0016	000001	.REPERE SUPPRIME					ND
-008	5330 14 339 2816	F0467	0249-05	.JOINT	PM	1			SG
-009	5330 14 486 4682	F0467	0253-17	.RONDELLE D'ETANCHEITE DIA.7	PM	1			SG
-009M	5330 14 504 5707	F0016	543611	.JOINT CAOUTCHOUC DIA.7	PM	1	083		SP
-009U	5310 14 504 5709	F0467	0253-24	.RONDELLE PLATE 7X22-2,2	PM	1	083		SG
-010	5330 14 417 4164	F0467	0321-39	.JOINT DE CARTER	PM	1			SG
-011	5330 14 422 6636	F0467	0322-22	.JOINT PAPIER DE TOLE	PM	3			ND
-012	5330 14 475 0301	F0467	0349-A8	.JOINT DE COLLECTEUR D'ECHAPPE MENT	PM	1			SG
-013	5330 12 390 9945	D0210	40-77023-00	.JOINT DE QUEUE DE SOUPAPE	PM	3			ND
-013M	5330 14 352 6865	F0467	0956-05	.JOINT DE QUEUE DE SOUPAPE	PM	3	083		ND
-014	5330 14 486 4673	F0467	1104-22	.JOINT DE CORPS DE FILTRE	PM	1			JE
				REMPLACE PAR					
-014A	5330 14 569 0783	F0016	B007390	.JOINT DE CORPS DE FILTRE	PM	1			SP
				********					
-015	5330 14 235 4133	F0467	1166-02	.JOINT CU 8,2X14X1	PM	1			SG
-016	5330 14 486 4675	F0467	1206-61	.JOINT DE POMPE A EAU	PM	1			SG
-017	5330 14 486 4676	F0467	1710-98	.JOINT DE RACCORD	PM	1			JE
				REMPLACE PAR					
-017A	5330 14 567 8036	F0016	B008270	.JOINT DE RACCORD	PM	1			SP
				********					
-018	5330 14 366 9117	F0467	0236-07	.JOINT DE PLAQUE	PM	3			ND
				REMPLACE PAR					
-018A	5330 14 563 0637	F0016	543035	.JOINT DE PLAQUE	PM	3			ND
				********					
-019	5330 14 411 7881	F0467	1981-05	.JOINT DE PORTE-INJECTEUR	PM	1			SG
-020	5365 14 437 5432	F0467	1166-07	.JOINT	PM	3			ND
-021	5330 14 407 1722	F0467	0313-23	.JOINT DE CARTER D'HUILE	PM	1			SG
-022	5330 14 463 7042	F0467	0157-08	.JOINT CU 12,2X18X3	PM	1			SG
-023	5330 14 463 7041	F0467	0147-10	.JOINT DE PLAQUE DE VISITE	PM	1			JE
				OU					
-023A	5330 14 486 4678	F0467	0147-16	.JOINT DE PLAQUE DE VISITE	PM	1			SG
-024	5330 14 436 4269	F0016	543254	.JOINT DE POMPE	PM	1			SP
-025	5330 14 230 4774	F0467	0526-03	.JOINT A LEVRES	PM	3			ND
-026	5331 14 436 4271	F0467	1925-12	.JOINT TORIQUE	PM	3			ND
-027	5330 14 339 2809	F0467	0243-01	.JOINT DE THERMOCONTACT DIA.18	PM	1	002		SG
-028	5330 14 242 7930	F0110	R93920B022	.JOINT	PM	1			NG
-029	5330 14 527 2104	F1691	212370CY	.JOINT CIRCULAIRE DIA.16 METAL LOPLASTIQUE	PM	1			CG
-030	5330 14 417 0579	F0467	1562-28	.JOINT D'EMBOUT SUR BLOC-CYLIN DRES	PM	3			ND

© Panhard

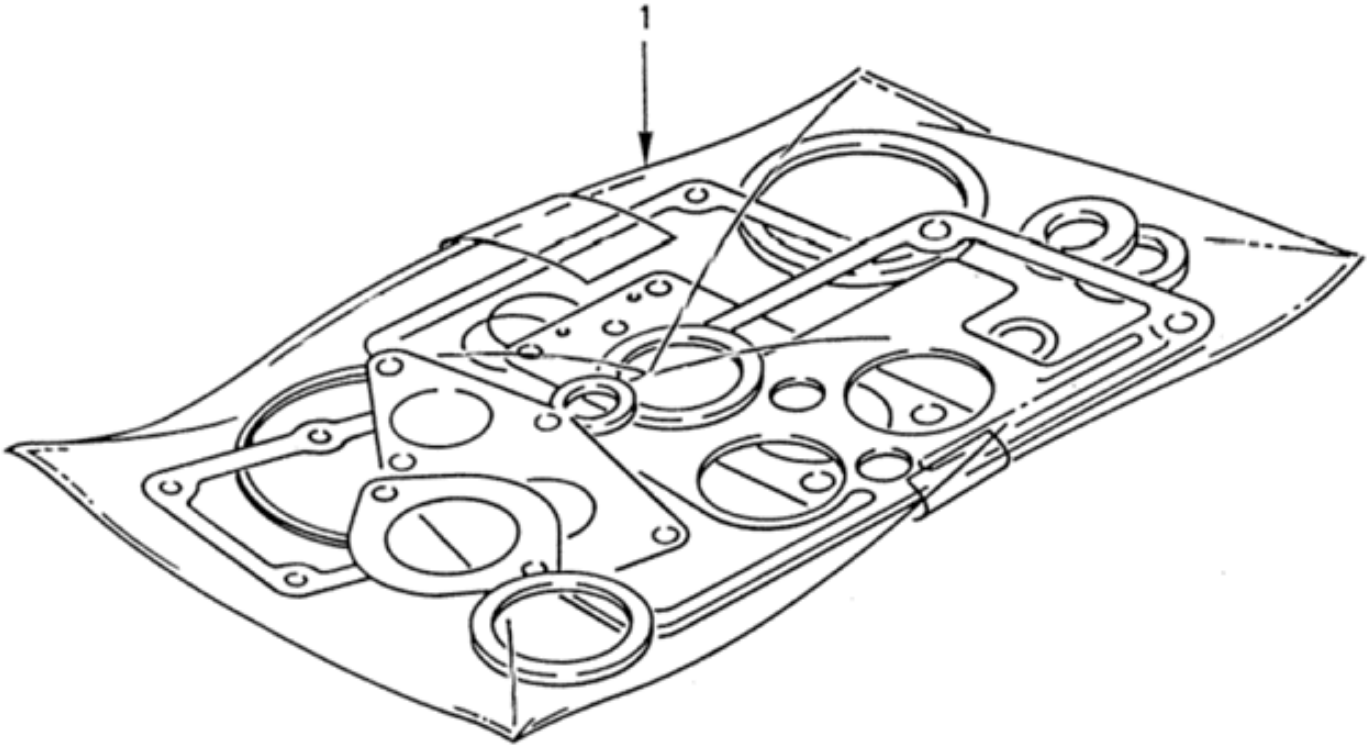

POCHETTE DE JOINTS MOTEUR

010201 Planche 01

PL. 01	GROUPE: 01 MOTEUR EQUIPE AVEC B.V.				QUANTITE.	PARTENS.	NTI	DOMAINE	APPLICAB	NOTA
	SOUS GROUPE: 0102 NECESSAIRE DE REPARATION									
	DIVISION: 010201 POCHETTE DE JOINTS MOTEUR									
REP.	NUMERO DE GESTION	FABRICANT CODE	FABRICANT REFERENCE	DESIGNATION: 1234567						
-031	5310 14 409 9360	F0467	0205-14	.RONDELLE PLATE 12	PM		1			SG

© Panhard

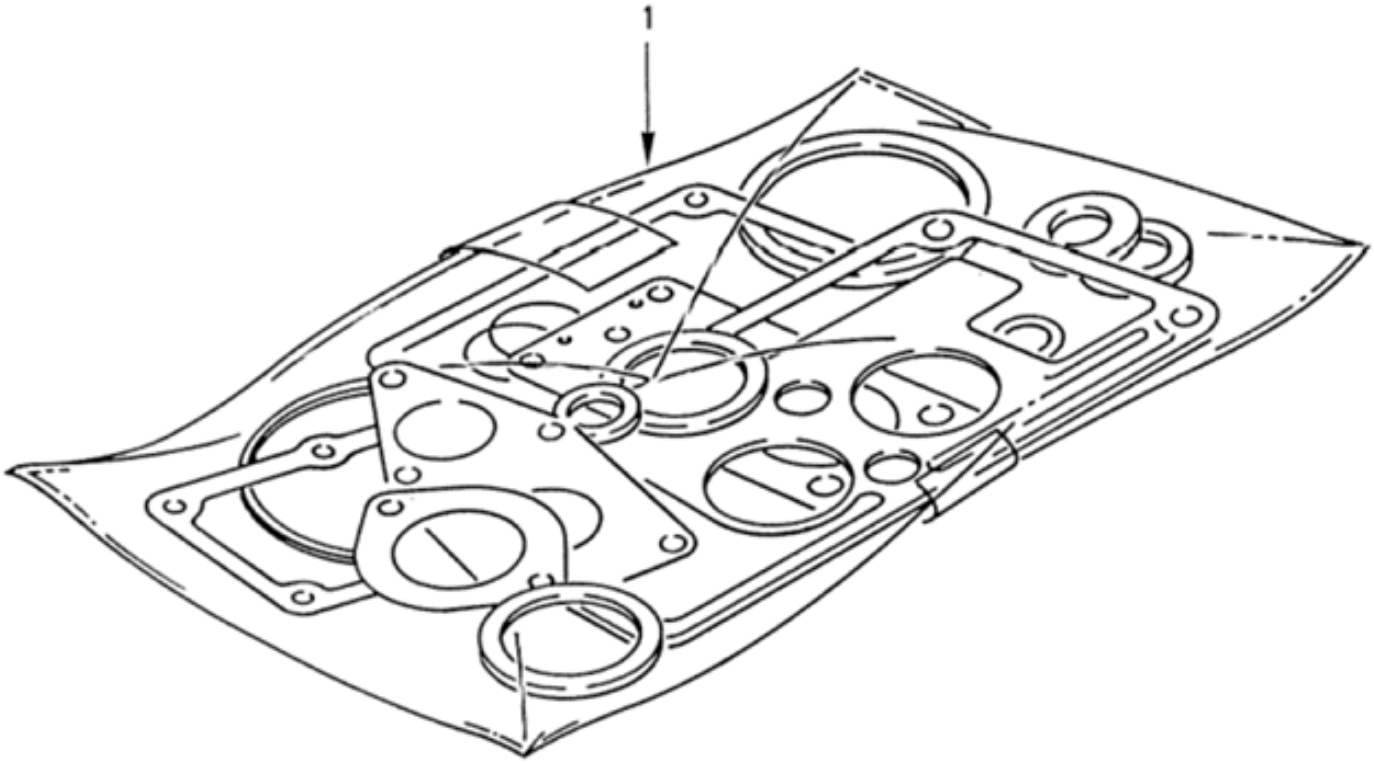

POCHETTE DE JOINTS DE RODAGE

010202 Planche 01

PL. 01	GROUPE: 01 MOTEUR EQUIPE AVEC B.V.				QUANTITE.	NTI	DOMAINE	APPLICAB	NOTA
	SOUS GROUPE: 0102 NECESSAIRE DE REPARATION								
REP.	DIVISION: 010202 POCHETTE DE JOINTS DE RODAGE								
	NUMERO DE GESTION	FABRICANT CODE	FABRICANT REFERENCE	DESIGNATION: 1234567					
001	5330 14 485 4214	F0467	0197-N9	POCHETTE DE JOINTS DE RODAGE	PM	3			ND
				OU					
-001A	5330 14 514 5534	F0016	713886	POCHETTE DE JOINTS DE RODAGE	PM	3	083		ND
-002	5330 14 339 2816	F0467	0249-05	.JOINT	PM	1			SG
-003	5330 14 326 9218	F1691	JN245	.JOINT DE CACHE-CULBUTEUR	PM	1			CG
-004	5330 14 438 0466	F0467	0249-55	.JOINT DE CACHE-CULBUTEUR	PM	1	025		SG
-005	5330 14 486 4682	F0467	0253-17	.RONDELLE D'ETANCHEITE DIA.7	PM	1			SG
-005M	5330 14 504 5707	F0016	543611	.JOINT CAOUTCHOUC DIA.7	PM	1	083		SP
-005U	5310 14 504 5709	F0467	0253-24	.RONDELLE PLATE 7X22-2,2	PM	1	083		SG
-006	5330 14 475 0301	F0467	0349-A8	.JOINT DE COLLECTEUR D'ECHAPPE MENT	PM	1			SG
-007	5330 12 390 9945	D0210	40-77023-00	.JOINT DE QUEUE DE SOUPAPE	PM	3			ND
-007M	5330 14 352 6865	F0467	0956-05	.JOINT DE QUEUE DE SOUPAPE	PM	3	083		ND
-008	5330 14 235 4133	F0467	1166-02	.JOINT CU 8,2X14X1	PM	1			SG
-009	5330 14 486 4675	F0467	1206-61	.JOINT DE POMPE A EAU	PM	1			SG
-010	5330 14 411 7881	F0467	1981-05	.JOINT DE PORTE-INJECTEUR	PM	1			SG
-011	5330 14 486 4676	F0467	1710-98	.JOINT DE RACCORD	PM	1			JE
				REMPLACE PAR					
-011A	5330 14 567 8036	F0016	B008270	.JOINT DE RACCORD	PM	1			SP
				********					
-012	5330 14 366 9117	F0467	0236-07	.JOINT DE PLAQUE	PM	3			ND
				REMPLACE PAR					
-012A	5330 14 563 0637	F0016	543035	.JOINT DE PLAQUE	PM	3			ND
				********					
-013	5330 14 463 7041	F0467	0147-10	.JOINT DE PLAQUE DE VISITE	PM	1			JE
				OU					
-013A	5330 14 486 4678	F0467	0147-16	.JOINT DE PLAQUE DE VISITE	PM	1			SG
-014	5330 14 527 2104	F1691	212370CY	.JOINT CIRCULAIRE DIA.16 METAL LOPLASTIQUE	PM	1			CG
-015	5330 14 463 7042	F0467	0157-08	.JOINT CU 12,2X18X3	PM	1			SG
-016	5330 14 417 0579	F0467	1562-28	.JOINT D'EMBOUT SUR BLOC-CYLIN DRES	PM	3			ND
-017	5310 14 409 9360	F0467	0205-14	.RONDELLE PLATE 12	PM	1			SG

© Panhard

N° Page	Désignation
02	EQUIPEMENTS-ENVIRONNEMENT MOTEUR
020101	RESERVOIR A CARBURANT
020101	RESERVOIR A CARBURANT
020102	TUYAUTERIE D'ALIMENTATION
020103	FILTRE DECANTEUR EQUIPE
020201	CIRCULATION D'EAU-RADIATEUR
020202	CIRCUIT DE RECHAUFFAGE
020203	CIRCULATION D'EAU-BOITE DEGAZAGE
020204	KIT REFROIDISSEMENT
020301	FILTRE A AIR SEC EQUIPE
020401	ECHAPPEMENT
020501	COMMANDES D'ACCELERATION
020502	COMMANDE D'EMBRAYAGE
020601	DEMARREUR
020601	DEMARREUR

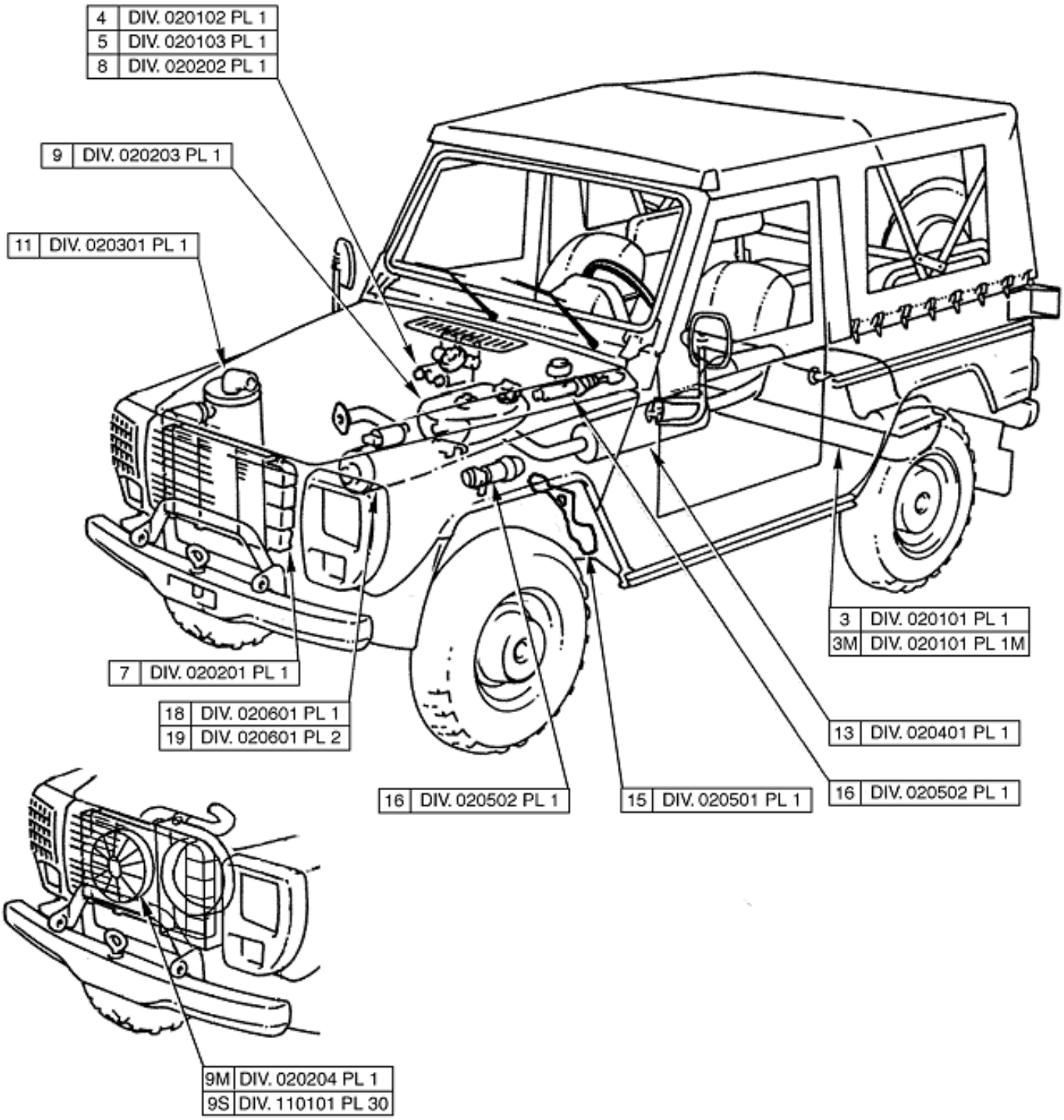
4 DIV. 020102 PL 1
5 DIV. 020103 PL 1
8 DIV. 020202 PL 1
9 DIV. 020203 PL 1
11 DIV. 020301 PL 1
3 DIV. 020101 PL 1
3M DIV. 020101 PL 1M
7 DIV. 020201 PL 1
18 DIV. 020601 PL 1
19 DIV. 020601 PL 2
13 DIV. 020401 PL 1
16 DIV. 020502 PL 1
15 DIV. 020501 PL 1
16 DIV. 020502 PL 1
9M DIV. 020204 PL 1
9S DIV. 110101 PL 30

PL. 01	GROUPE: 02 EQUIPEMENTS-ENVIRONNEMENT MOTEUR							
	SOUS GROUPE:							
	DIVISION:							
REP.	NUMERO DE GESTION	FABRICANT CODE	FABRICANT REFERENCE	DESIGNATION: 1234567	QUANTITE.	PARTENS.	NTI	DOMAINE	APPLICAB	NOTA
-001		F0016	900337	EQUIPEMENTS-ENVIRONNEMENT MOTEUR	1				ND
-002		F0016	900338	.ALIMENTATION CARBURANT	1				ND
003		F0016	900339	..RESERVOIR TOLE A CARBURANT (1ER MONTAGE)	1				ND
003M		F0016	900340	..RESERVOIR PLASTIQUE A CARBURANT (2EME MONTAGE)	1				ND
004		F0016	900341	..TUYAUTERIE D'ALIMENTATION	1				ND
005		F0016	900342	..FILTRE DECANTEUR EQUIPE	1				ND
-006		F0016	900343	.REFROIDISSEMENT	1				ND
007		F0016	900344	..CIRCULATION D'EAU-RADIATEUR	1				ND
008		F0016	900345	..CIRCUIT DE RECHAUFFAGE	1				ND
009		F0016	900346	..CIRCULATION D'EAU-BOITE DEGAZAGE	1				ND
-009H	5340 14 550 7864	F0016	720952	.KIT REFROIDISSEMENT P4	1	1		084	SP
009M		F0016	720466	..REFROIDISSEMENT	1				ND
009S		F0016	720953	..FAISCEAU DU REFROIDISSEMENT ET EQUIPEMENT	1				ND
-010		F0016	900347	.ADMISSION D'AIR	1				ND
011		F0016	900348	..FILTRE A AIR SEC EQUIPE	1				ND
-012		F0016	900349	.ECHAPPEMENT	1				ND
013		F0016	900350	..ECHAPPEMENT	1				ND
-014		F0016	900351	.COMMANDES	1				ND
015		F0016	900352	..COMMANDES D'ACCELERATION	1				ND
016		F0016	900353	..COMMANDE D'EMBRAYAGE	1				ND
-017		F0016	900354	.ELECTRICITE	1				ND
018		F0016	900355	..DEMARREUR	1			048	ND
019		F0016	900356	..DEMARREUR	1				ND

© Panhard

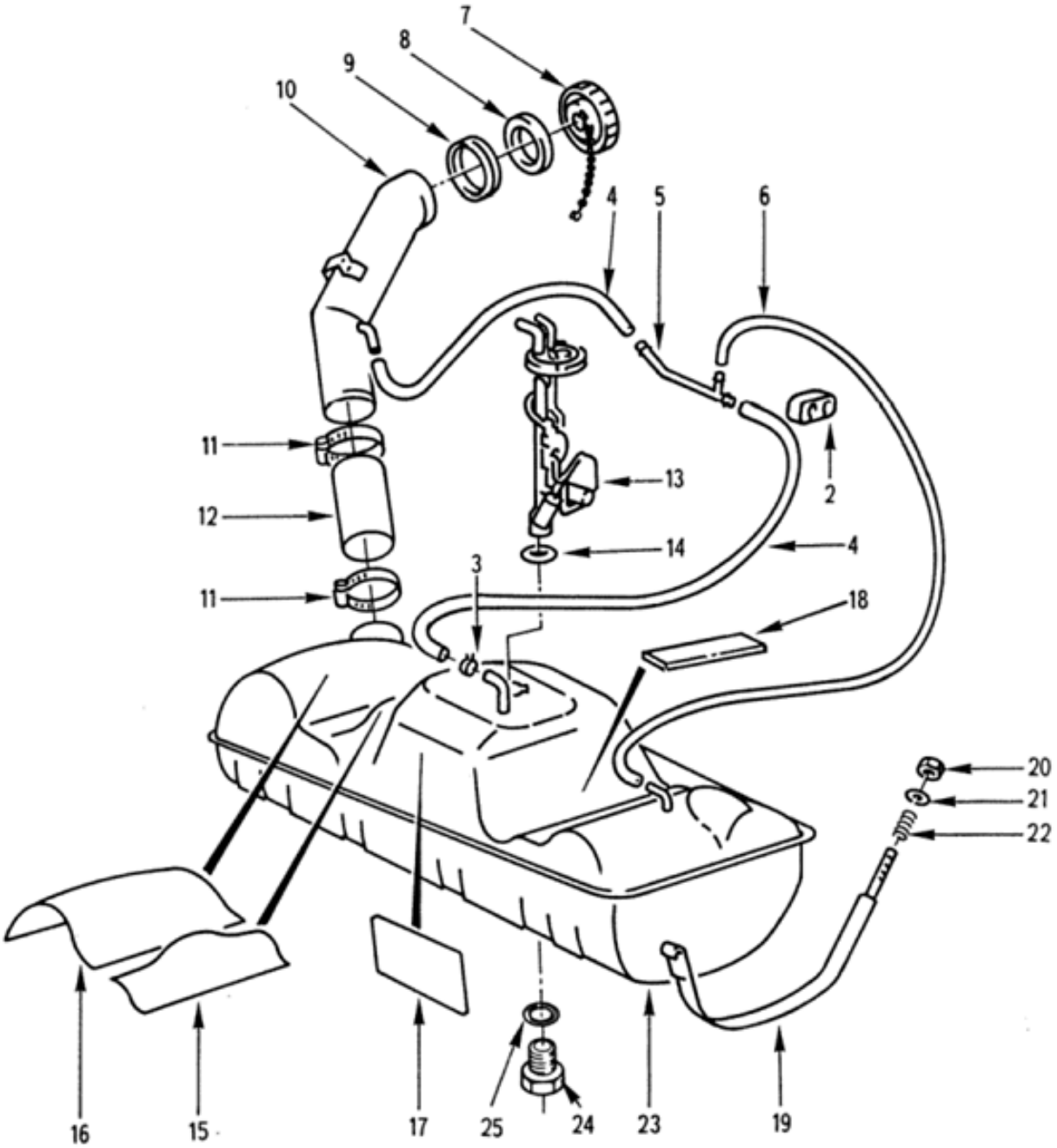

RESERVOIR TOLE A CARBURANT
(1er montage)
020101 Planche 01

PL. 01	GROUPE: 02 EQUIPEMENTS-ENVIRONNEMENT MOTEUR SOUS GROUPE: 0201 ALIMENTATION CARBURANT DIVISION: 020101 RESERVOIR A CARBURANT				QUANTITE	PTS.	NTI	DOMAINE	APPLICAB	NOTA
REP.	NUMERO DE GESTION	FABRICANT CODE	FABRICANT REFERENCE	DESIGNATION: 1234567						
-001		F0016	900339	RESERVOIR TOLE A CARBURANT (1ER MONTAGE)	PM					ND
002	2910 12 192 6771	D8046	4604760284	.BARRETTE DE MAINTIEN	2	1				CG
003	4730 14 399 0352	F0355	268569022	.COLLIER DIA. 12 A 22	1	1				JE
				REMPLACE PAR						
-003A	4730 14 264 9700	F5959	6930051	.COLLIER DE SERRAGE W2 9-18 LARG.8	EI	1				CG
				********						
004		D8046	1124761226	.TUYAU DE MISE A L'AIR LIBRE 11X17	SB					ND
				REMPLACE PAR						
-004A	4720 14 562 9594	F0016	714217	.TUYAU DE MISE A L'AIR LIBRE 11X17X1000	1	1				SP
				********						
005	4710 12 193 3896	D8046	4604700125	.TUYAU DE MISE A L'AIR LIBRE	1	1				CG
006		D8046	073379006203	.TUYAU DE MISE A L'AIR LIBRE 6X10 LONG. 20M	SB					ND
				REMPLACE PAR						
-006A	4720 14 562 9596	F0016	714216	.TUYAU DE MISE A L'AIR LIBRE 6X10X1000	1	1				SP
				********						
007	2590 14 472 4315	F0467	1508-70	.BOUCHON DE RESERVOIR CARBURANT	1	1				JE
				REMPLACE PAR						
-007A	2590 14 558 7494	F0016	891918	.BOUCHON DE RESERVOIR CARBURANT	EI	1				SP
				********						
008	5330 12 304 2062	D8046	4604710179	..JOINT DE BOUCHON	1	1				CG
009	5330 12 192 7724	D8046	4604710079	.JOINT DE TUBULURE	1	1				CG
010	2590 14 564 9831	F0016	891917	.TUBULURE DE REMPLISSAGE	1	1				SP
011	4730 14 409 0261	F0355	260510100	.COLLIER DIA. 80 A 100	2	1				PR
				OU						
-011A	4730 14 473 3106	F0355	268568100	.COLLIER DIA. 60 A 100	EI	1				CG
012	4720 12 193 3895	D8046	4604710309	.MANCHON DE TUBULURE REMPLISSAGE	1	1				CG
013	6680 14 406 1977	F0467	1526-97	.JAUGE A CARBURANT	1	1				JE
				REMPLACE PAR						
-013A	6680 14 406 1977	F0016	890529	.JAUGE A CARBURANT	EI	1				SP
				********						
014	5331 14 417 5839	F0467	1528-15	.JOINT JAUGE A CARBURANT	1	1				JE
				REMPLACE PAR						
-014A	5331 14 417 5839	F0016	890530	.JOINT JAUGE A CARBURANT	EI	1				SP
				********						
015	5640 12 192 7725	D8046	4604700248	.ECRAN THERMIQUE	1	1				CG
016	5640 12 192 7726	D8046	4604700348	.ECRAN THERMIQUE	1	1				CG
017	2910 12 192 7594	D8046	4604750084	.CALE	1	1				CG
018	2910 12 192 7593	D8046	4604750184	.CALE	2	1				JE
				OU						
-018A	9320 14 527 3374	F0016	714210	.CALE	EI	1				SP
019	5340 12 199 5268	D8046	4604750221	.SANGLE DE FIXATION RESERVOIR	2	1				CG
				ELEMENTS DE FIXATION						
020	5310 14 555 8547	F0110	E25410B80QQVACM	.ECROU H FR M8 8 ZB	1	1				NG
021	5310 14 435 7528	F0110	E25514A80PGACM	.RONDELLE Z8 310HV ZB	1	1				NG
				********						
022	5360 12 192 8599	D8046	1169937801	.RESSORT DE COMPRESSION	2	1				CG
023	2910 14 409 3937	F0467	1500-49	.RESERVOIR TOLE A CARBURANT	1	1				JE
024	5305 14 435 7109	F0110	E27311H80Q12QHTLZ	..VIS H M8-12 6-8 ZB (BOUCHON DE VIDANGE)	1	1				NG
025	5330 14 287 4194	F0467	1523-03	..JOINT DE BOUCHON DE VIDANGE	1	1				SG

© Panhard

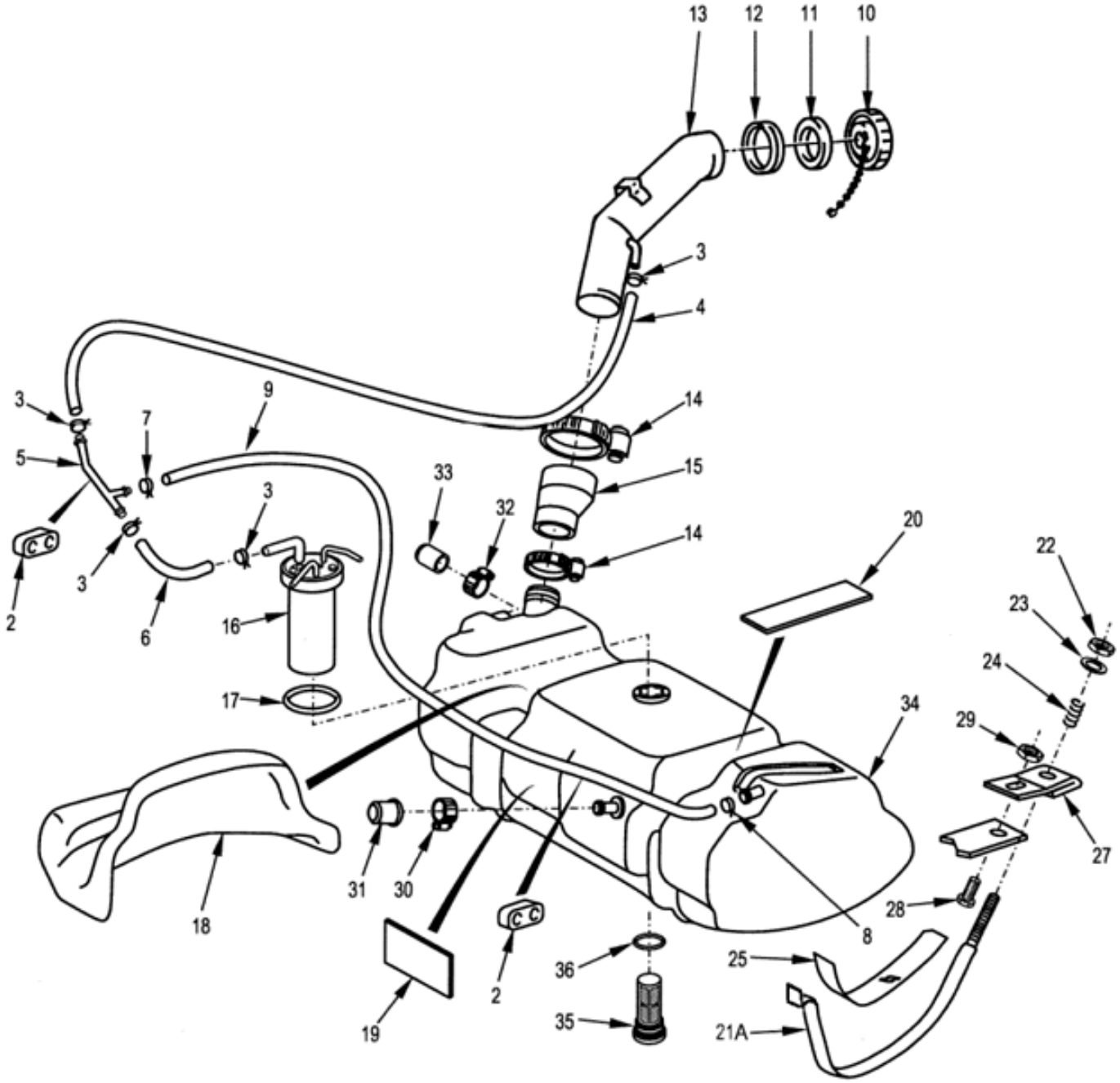

RESERVOIR PLASTIQUE A CARBURANT
(2ème montage)
020101 Planche 01M

PL. 01M	GROUPE: 02 EQUIPEMENTS-ENVIRONNEMENT MOTEUR SOUS GROUPE: 0201 ALIMENTATION CARBURANT DIVISION: 020101 RESERVOIR A CARBURANT				QUANTITE	PTEINS.	NTI	DOMAINE	APPLICAB	NOTA
REP.	NUMERO DE GESTION	FABRICANT CODE	FABRICANT REFERENCE	DESIGNATION: 1234567						
-001		F0016	900340	RESERVOIR PLASTIQUE A CARBURAN T (2EME MONTAGE)		PM				ND
002	2910 12 192 6771	D8046	4604760284	.BARRETTE DE MAINTIEN		PM	1			CG
003	4730 14 527 2084	F0355	268518022	.COLLIER DIA. 12 A 22		4	1			JE
				REMPLACE PAR						
-003A	4730 12 388 1324	D8773	TORRO12-22/9-C7W3	.COLLIER TORRO DIA. 12 A 22		EI	1			CG
				********						
004		D8046	1124761226	.TUYAU DE MISE A L'AIR LIBRE 1 1X17		SB				ND
				REMPLACE PAR						
-004A	4720 14 562 9594	F0016	714217	.TUYAU DE MISE A L'AIR LIBRE 1 1X17X1000		1	1			SP
				********						
005	4710 12 193 3896	D8046	4604700125	.TUYAU DE MISE A L'AIR LIBRE		PM	1			CG
006	4720 14 497 5042	F0016	714218	.TUYAU DE MISE A L'AIR LIBRE		1	1			SP
007	4730 14 527 3373	F0355	268519016	.COLLIER DIA. 8 A 16		1	1			CG
008	4730 14 527 2084	F0355	268518022	.COLLIER DIA. 12 A 22		1	1			JE
				REMPLACE PAR						
-008A	4730 12 388 1324	D8773	TORRO12-22/9-C7W3	.COLLIER TORRO DIA. 12 A 22		EI	1			CG
				********						
009	4720 14 497 5043	F0016	714219	.TUYAU DE MISE A L'AIR LIBRE L ONG.790		1	1			SP
010	2590 14 472 4315	F0467	1508-70	.BOUCHON DE RESERVOIR CARBURAN T		PM	1			JE
				REMPLACE PAR						
-010A	2590 14 558 7494	F0016	891918	.BOUCHON DE RESERVOIR CARBURAN T		PM	1			SP
				********						
011	5330 12 304 2062	D8046	4604710179	..JOINT DE BOUCHON		PM	1			CG
012	5330 12 192 7724	D8046	4604710079	.JOINT DE TUBULURE		PM	1			CG
013	2590 14 564 9831	F0016	891917	.TUBULURE DE REMPLISSAGE		PM	1			SP
014	4730 14 473 3106	F0355	268568100	.COLLIER DIA. 60 A 100		PM	1			CG
015	4720 14 499 5402	F0016	714207	.MANCHON DE TUBULURE DE REMPLI SSAGE		1	1			SP
016	6680 12 330 9627	D4276	224.817/045/001	.JAUGE A CARBURANT		1	1			JE
				REMPLACE PAR						
-016A	6680 14 575 2674	F9659	16.8262	.JAUGE A CARBURANT		EI	1			CG
				********						
017	5331 12 173 7787	D4276	89-356-017	.JOINT DE JAUGE A CARBURANT		1	1			CG
018	2540 14 527 3375	F0016	714213	.ECRAN THERMIQUE		1	1			SP
019	2910 12 192 7594	D8046	4604750084	.CALE		PM	1			CG
020	5365 14 521 0296	F0016	714212	.CALE 425X60-10		1	1			SP
-021	5340 14 497 5045	F0467	1538-38	.SANGLE DE FIXATION RESERVOIR		2	1			JE
				REMPLACE PAR						
021A	5340 14 558 0533	F0016	714214	.SANGLE DE FIXATION RESERVOIR		EI	1			SP
				ELEMENTS DE FIXATION						
022	5310 14 435 7512	F0110	E25410B80QQKACM	.ECROU H FR M8 10 ZB		1	1			NG
023	5310 14 412 4617	F0467	6947-78	.RONDELLE Z8 310HV ZB		1	1			SG
				********						
024	5360 12 192 8599	D8046	1169937801	.RESSORT DE COMPRESSION		PM	1			CG
025	2910 12 335 6238	D8046	4604750484	.SUPPORT G.		1	1			CG
-026	2910 12 335 9356	D8046	4604750584	.SUPPORT D.		1	1			CG
027	2590 14 497 5046	F0016	714215	.SUPPORT AR. DU RESERVOIR		2	1			SP
				ELEMENTS DE FIXATION						
028	5305 14 497 5047	I9008	ISO4017-M8X25-10.9-A2P	.VIS H M8X25 10-9 ZING.		1	1			NG
029	5310 14 435 7512	F0110	E25410B80QQKACM	.ECROU H FR M8 10 ZB		1	1			NG
				********						
030	4730 14 207 3403	F0215	211002206	.COLLIER DIA. 16 A 27		1	1			CG
031	4730 14 497 5041	F0016	714209	.BOUCHON DIA.14		1	1			SP
032	4730 14 527 2084	F0355	268518022	.COLLIER DIA. 12 A 22		1	1			JE
				REMPLACE PAR						

© Panhard

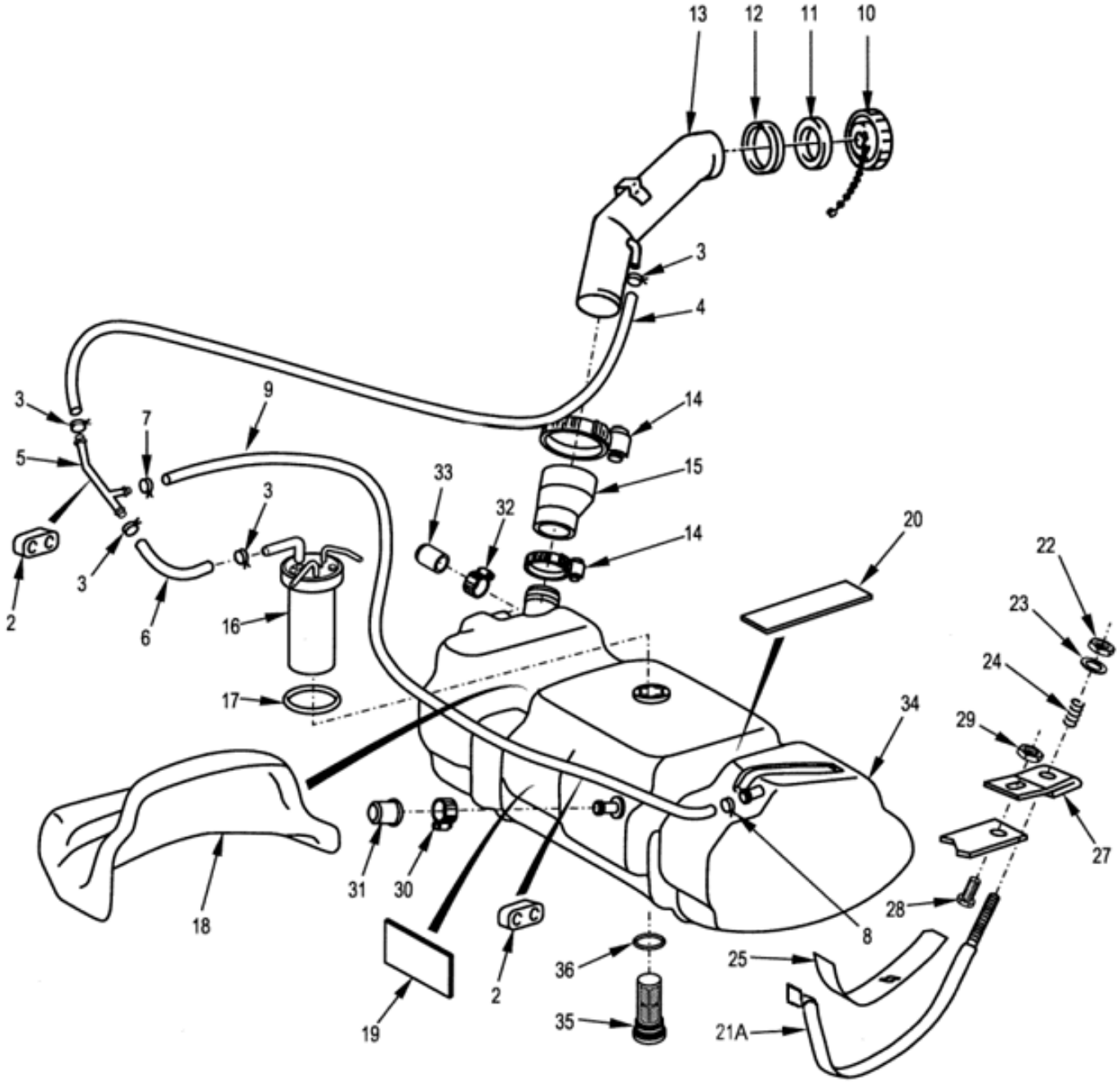

RESERVOIR PLASTIQUE A CARBURANT
(2ème montage)
020101 Planche 01M

PL. 01M	GROUPE: 02 EQUIPEMENTS-ENVIRONNEMENT MOTEUR							
	SOUS GROUPE: 0201 ALIMENTATION CARBURANT							
	DIVISION: 020101 RESERVOIR A CARBURANT							
REP.	NUMERO DE GESTION	FABRICANT CODE	FABRICANT REFERENCE	DESIGNATION: 1234567	QUANTITE.	PARTIE INS.	NTI	DOMAINE	APPLICAB	NOTA
-032A	4730 12 388 1324	D8773	TORRO12-22/9-C7W3	.COLLIER TORRO DIA. 12 A 22	EI	1			CG
				****					
033	4730 14 497 5040	F0016	716093	.BOUCHON DIA.11,1	1	1			SP
034	2910 12 335 6234	D8046	4604701201	.RESERVOIR PLASTIQUE DE CARBURANT	1	1			CG
035	4730 12 335 5684	D8046	1104700486	..BOUCHON DE VIDANGE	1	1			JE
				REMPLACE PAR					
-035A	5365 12 398 4569	D8046	2104700506	..BOUCHON DE VIDANGE	EI	1			CG
				****					
036	5331 12 322 5905	D8046	1109970145	...JOINT DE BOUCHON DE VIDANGE	1	1			CG

© Panhard

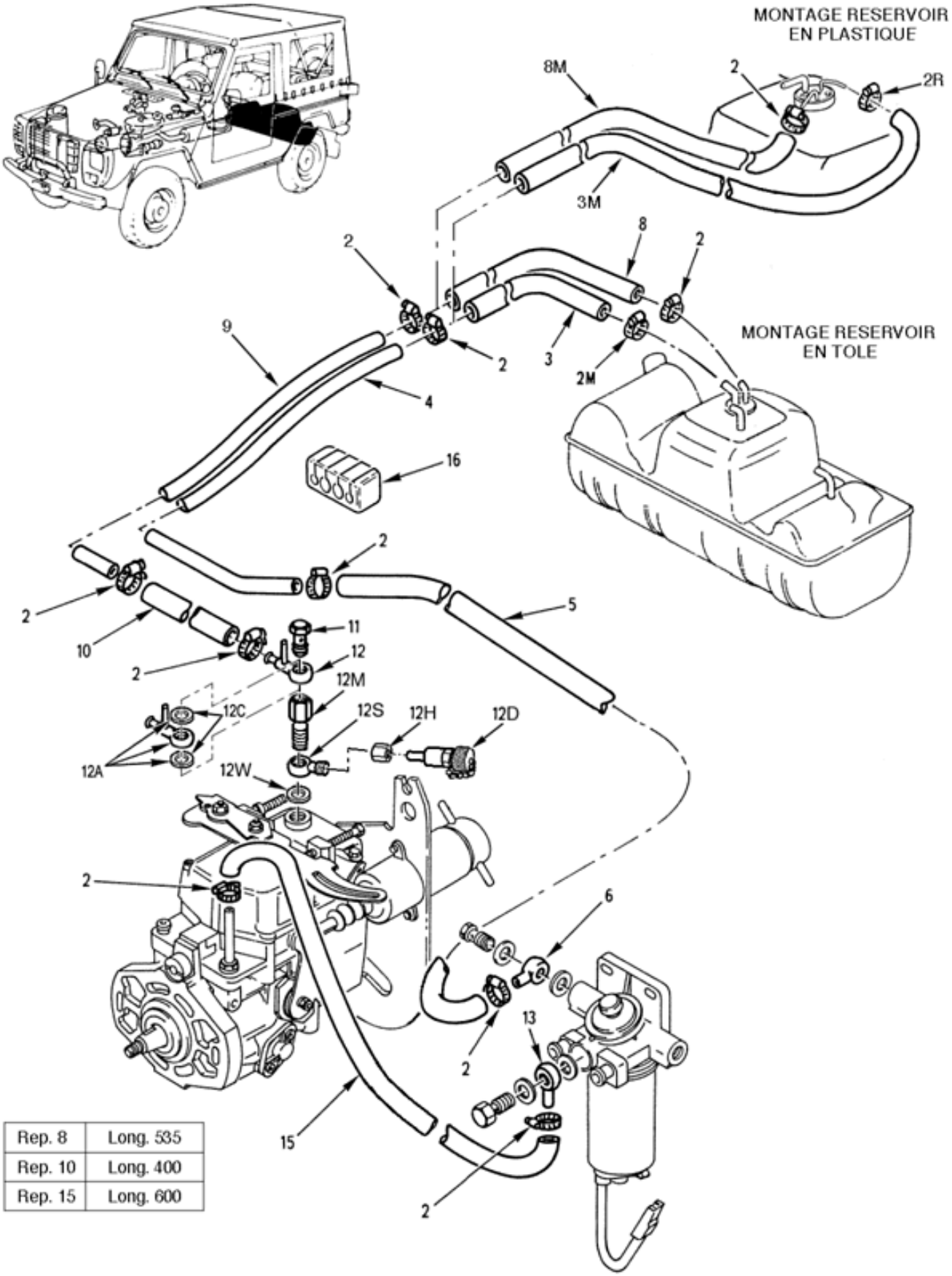

Rep. 8	Long. 535
Rep. 10	Long. 400
Rep. 15	Long. 600

TUYAUTERIE D'ALIMENTATION

020102 Planche 01

PL. 01	GROUPE: 02 EQUIPEMENTS-ENVIRONNEMENT MOTEUR SOUS GROUPE: 0201 ALIMENTATION CARBURANT DIVISION: 020102 TUYAUTERIE D'ALIMENTATION				QUANTITE	PTS.	NTI	DOMAINE	APPLICAB	NOTA
REP.	NUMERO DE GESTION	FABRICANT CODE	FABRICANT REFERENCE	DESIGNATION: 1234567						
-001		F0016	900341	TUYAUTERIE D'ALIMENTATION	PM					ND
002	4730 14 399 0352	F0355	268569022	.COLLIER DIA. 12 A 22	9	1				JE
				REMPLACE PAR						
-002A	4730 14 264 9700	F5959	6930051	.COLLIER DE SERRAGE W2 9-18 LARG.8	EI	1				CG
				********						
002M	4730 14 399 0352	F0355	268569022	.COLLIER DIA. 12 A 22	1	1				JE
				REMPLACE PAR						
-002N	4730 14 264 9700	F5959	6930051	.COLLIER DE SERRAGE W2 9-18 LARG.8	EI	1				CG
				********						
002R	4730 14 527 3373	F0355	268519016	.COLLIER DIA. 8 A 16	1	1				CG
003	4720 14 419 2450	F0467	1564-90	.TUYAU CARBURANT 9X15X1030 (RESERVOIR-RACCORD ALIMENTATION)	SB	1				SG
003M	4720 14 499 5403	F0016	714138	.TUYAU DE CARBURANT 7,5X13,5-9,5X15,5X530	1	1				SP
004	4720 14 419 2452	F0467	1579-44	.RACCORD D'ALIMENTATION LONG. 2350	SB	1				SG
005	4720 14 419 2450	F0467	1564-90	.TUYAU CARBURANT 9X15X1030 (RESERVOIR-RACCORD ALIMENTATION)	SB	1				SG
006	4730 14 409 9390	F0467	1557-62	.RACCORD ORIENTABLE ARRIVEE FILTRE	1	1				JE
				OU						
-007	4730 14 409 9390	F0467	1557-79	.RACCORD ORIENTABLE ARRIVEE FILTRE	EI	1				JE
				REMPLACE PAR						
-007A	4730 14 409 9390	F0016	891119	.RACCORD ORIENTABLE ARRIVEE FILTRE	EI	1				SP
				********						
008	4720 14 438 0452	F0467	1573-73	.PROFIL DURIT D'ARRIVEE D'AIR	SB	1				JE
				REMPLACE PAR						
-008A	4720 14 438 0452	F0467	1573-NZ	.PROFIL DURIT D'ARRIVEE D'AIR	EI	1				JE
				REMPLACE PAR						
-008B		F0467	1574-C4	.TUYAU CAOUTCHOUC 7X13X5000	EI					ND
				REMPLACE PAR						
-008C	4720 14 438 0452	F0016	543248	.PROFIL DURIT D'ARRIVEE D'AIR	EI	1				SP
				********						
008M	4720 14 499 5404	F0016	714140	.TUYAU DE CARBURANT 5,5X11,5-7,5X13,5X595	1	1				SP
009	4720 14 419 2451	F0467	1579-26	.RACCORD D'ALIMENTATION LONG. 2540	SB	1				SG
010	4720 14 438 0452	F0467	1573-73	.PROFIL DURIT D'ARRIVEE D'AIR	SB	1				JE
				REMPLACE PAR						
-010A	4720 14 438 0452	F0467	1573-NZ	.PROFIL DURIT D'ARRIVEE D'AIR	EI	1				JE
				REMPLACE PAR						
-010B		F0467	1574-C4	.TUYAU CAOUTCHOUC 7X13X5000	EI					ND
				REMPLACE PAR						
-010C	4720 14 438 0452	F0016	543248	.PROFIL DURIT D'ARRIVEE D'AIR	EI	1				SP
				********						
011	4730 12 194 1038	D8015	1463456303	.VIS-RACCORD RETOUR POMPE	PM	1				CG
012	4730 14 418 0523	F0467	1557-49	.RACCORD ORIENTABLE	1	1				JE
				REMPLACE PAR						
012A	4730 14 572 6188	F0016	B011328	.KIT RACCORD + JOINTS	EI	1				SP
				********						
012C	5330 14 224 8941	F0110	R93920A012LD	..JOINT A 12,2X17 CU	2	1				NG
012D	4730 12 322 7348	D2766	SMK 12-8-VS	.PRISE DE CONTROLE PRESSION	1	1				JE
				REMPLACE PAR						
-012E	4730 14 563 8345	F7247	SKK 12-8-VS	.PRISE DE CONTROLE PRESSION	EI	1				CG
				********						
012H	4730 14 211 0416	F0271	104-8	.ECROU M14X150 AC. ZB	1	1				CG
012M	5340 14 451 9785	F0467	9648153780	.ADAPTATEUR RACCORD ORIENTABLE	1	1				JE
				REMPLACE PAR						

© Panhard

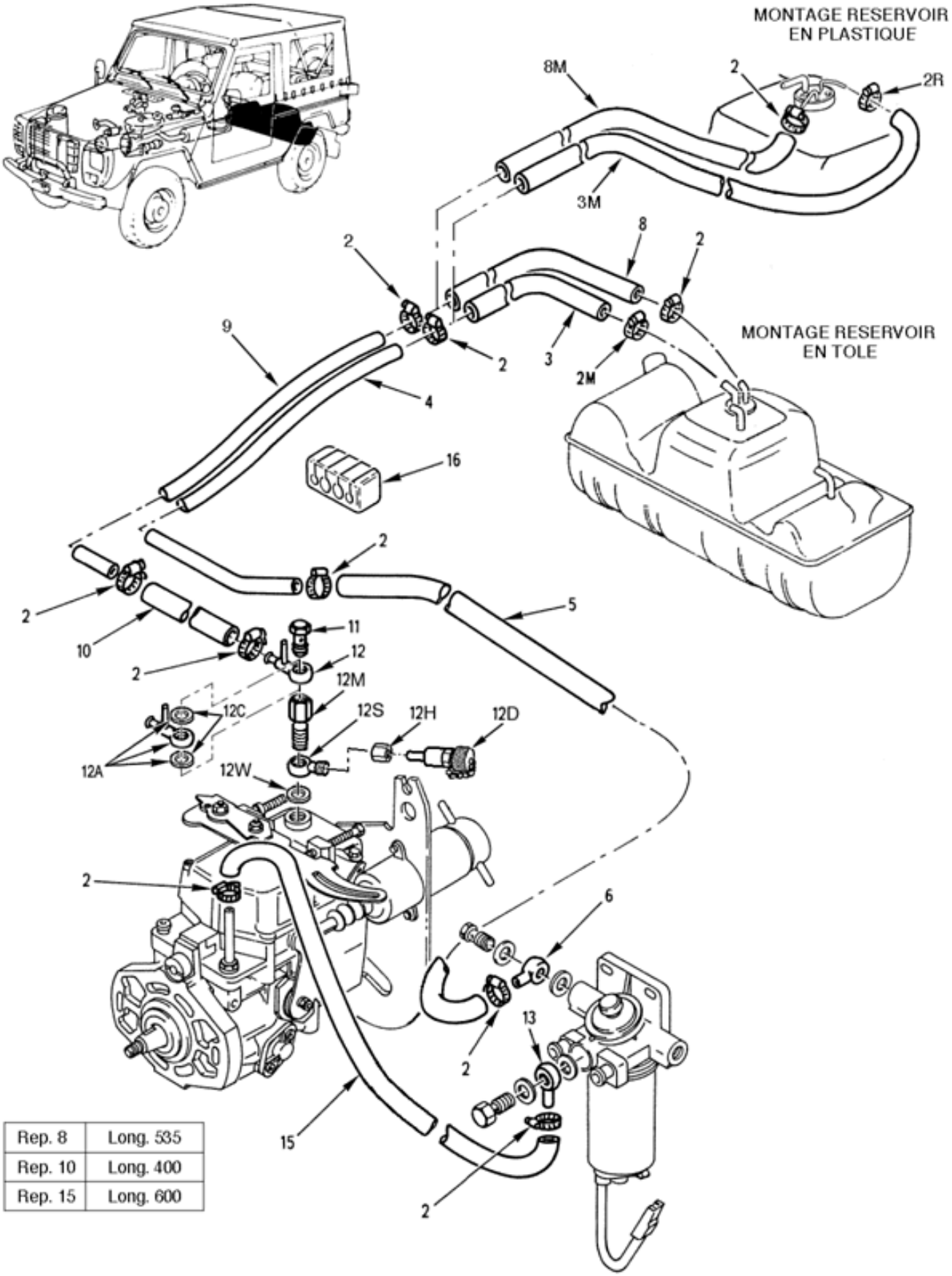

Rep. 8	Long. 535
Rep. 10	Long. 400
Rep. 15	Long. 600

TUYAUTERIE D'ALIMENTATION

020102 Planche 01

PL. 01	GROUPE: 02 EQUIPEMENTS-ENVIRONNEMENT MOTEUR SOUS GROUPE: 0201 ALIMENTATION CARBURANT DIVISION: 020102 TUYAUTERIE D'ALIMENTATION				QUANTITE.	PAR INTI	DOMAINE	APPLICAB	NOTA
REP.	NUMERO DE GESTION	FABRICANT CODE	FABRICANT REFERENCE	DESIGNATION: 1234567					
-012N	5340 14 451 9785	F0016	719742	.ADAPTATEUR RACCORD ORIENTABLE ****	EI	1			SP
012S	4730 14 258 8369	F0271	109-8NU	.RACCORD ORIENTABLE	1	1			CG
012W	5330 14 224 8941	F0110	R93920A012LD	.JOINT A 12,2X17 CU	1	1			NG
013	4730 14 409 9391	F0467	1557-63	.RACCORD ORIENTABLE SORTIE FIL TRE **OU**	1	1			JE
-014	4730 14 409 9391	F0467	1557-78	.RACCORD ORIENTABLE SORTIE FIL TRE	EI	1			SG
015	4720 14 438 0452	F0467	1573-73	.PROFIL DURIT D'ARRIVEE D'AIR **REMPLACE PAR**	SB	1			JE
-015A	4720 14 438 0452	F0467	1573-NZ	.PROFIL DURIT D'ARRIVEE D'AIR **REMPLACE PAR**	EI	1			JE
-015B		F0467	1574-C4	.TUYAU CAOUTCHOUC 7X13X5000 **REMPLACE PAR**	EI				ND
-015C	4720 14 438 0452	F0016	543248	.PROFIL DURIT D'ARRIVEE D'AIR ****	EI	1			SP
016	2530 12 192 2383	D8046	4604280585	.BARRETTE DE MAINTIEN **REMPLACE PAR**	6	1			PR
-016A	5340 14 519 9281	F0016	890323	.BARRETTE DE MAINTIEN **REMPLACE PAR**	EI	1			JE
-016B	2530 12 192 2384	D8046	4604281185	.BARRETTE DE MAINTIEN ****	EI	1			CG

© Panhard

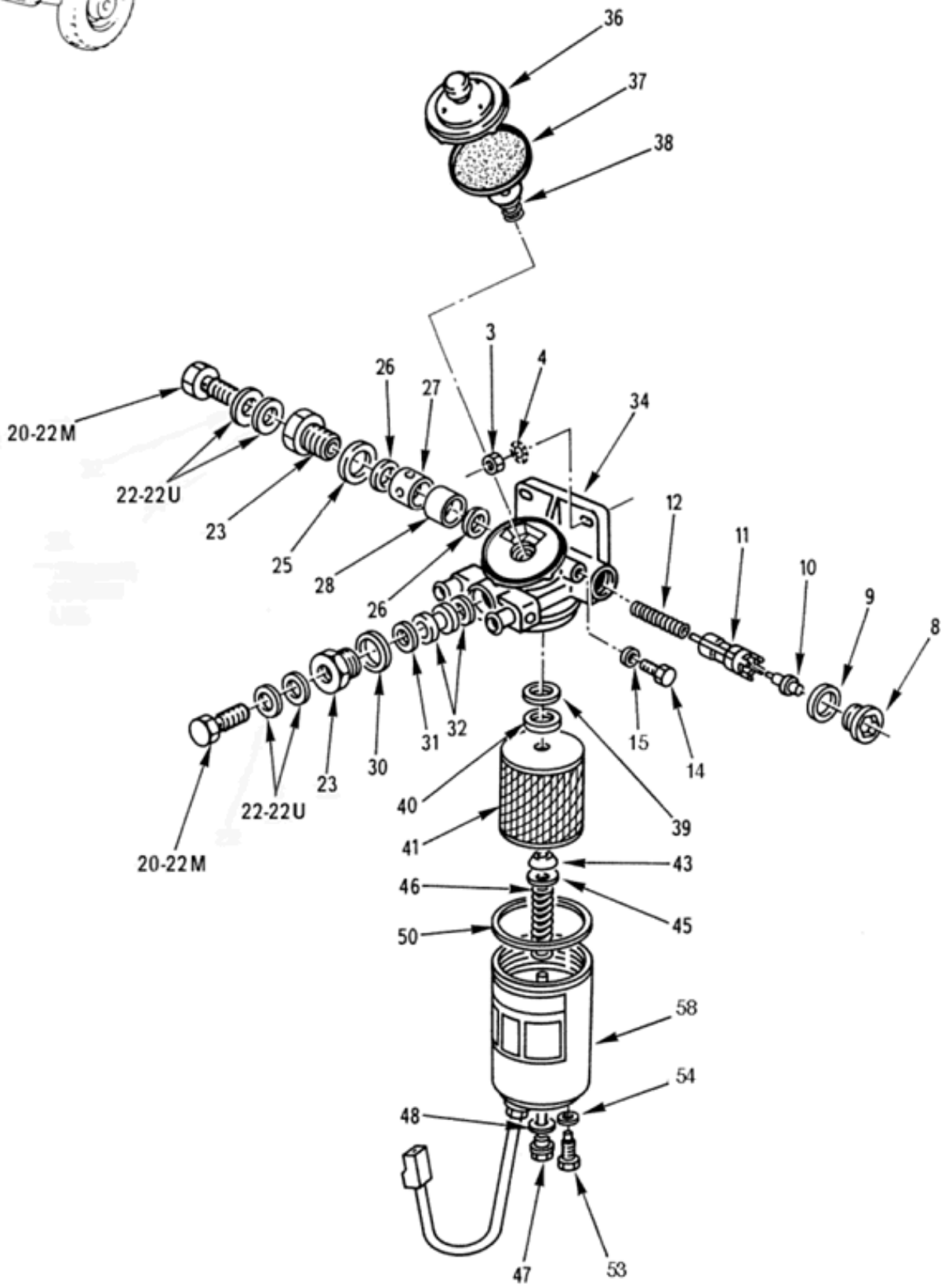

FILTRE DECANTEUR EQUIPE

020103 Planche 01

PL. 01	GROUPE: 02 EQUIPEMENTS-ENVIRONNEMENT MOTEUR SOUS GROUPE: 0201 ALIMENTATION CARBURANT DIVISION: 020103 FILTRE DECANTEUR EQUIPE				QUANTITE.	NTI	DOMAINE	APPLICAB	NOTA
REP.	NUMERO DE GESTION	FABRICANT CODE	FABRICANT REFERENCE	DESIGNATION: 1234567					
-001		F0016	900342	FILTRE DECANTEUR EQUIPE	PM				ND
-002	2910 14 399 1030	F3742	9454160118	.FILTRE A GAZOLE EQUIPE	1	1			JE
				OU					
-002A	2910 14 399 1030	F3896	661-176933	.FILTRE A GAZOLE EQUIPE	EI	1			CG
				ELEMENTS DE FIXATION					
003	5310 14 429 4303	I9008	ISO4032-M8-8-A2C	.ECROU H M8 8 A2C	2	1			NG
004	5310 14 320 3953	F0110	E27624-80AXTCM	.RONDELLE DEC8 XC60 TRAITEE RE SSORT ZB	2	1			NG
				********					
-005	2940 14 472 0767	F3896	660-064143	..CHAPEAU AVEC RECHAUFFAGE (CO MPREND PAS LES REP. DE 20 A 22	1	1			CG
-006	5930 14 479 1050	F3896	670-170795	...KIT THERMOSTATIQUE	1	1			CG
-007	4730 14 479 1040	F3896	670-172539	....KIT BOUCHON	1	3			ND
008		F0016	900366	.....BOUCHON DE CAPSULE THERMO STATIQUE	1				ND
009	5330 14 418 0142	D8015	9455160351	.....JOINT DE BOUCHON	1	3			ND
010	2815 14 418 0141	D8015	9455160350	....CAPSULE THERMOSTATIQUE	1	3			ND
011	4820 14 418 0140	D8015	9455160349	....REGULATEUR	1	3			ND
012	5360 14 418 0139	D8015	9455160348	....RESSORT	1	3			ND
-013	5305 14 479 1051	F3896	670-172664	...KIT VIS DE PURGE METALLIQUE AVEC JOINT	1	1			CG
014	5305 14 347 2219	D8015	9889993132	....VIS DE PURGE EN METAL	1	3			ND
015	5330 14 252 7638	F0110	R93920A008YN	....JOINT CU. DIA.8 POUR VIS D E PURGE EN METAL	1	3			ND
-016	5305 14 479 1048	F3896	670-170797	...KIT VIS DE PURGE PLASTIQUE AVEC JOINT	1	1			CG
-017		F0016	900372	....VIS DE PURGE EN PLASTIQUE	1				ND
-018		F0016	900373	....JOINT POUR VIS DE PURGE EN PLASTIQUE	1				ND
-019	5305 14 479 1046	F3896	670-172538	...KIT DE VIS CREUSE DE 14	2	1			JE
020	4730 14 286 3954	F3896	679-160141	....VIS-RACCORD DE 14	1	3			ND
-021	5330 14 479 1043	F3896	670-172537	....KIT DE JOINTS DE VIS CREUS E DE 14	1	3			ND
022	5330 14 418 0144	D8015	9455160355	.....JOINT DIA.14	2	3			ND
				REMPLACE PAR					
-022F	4730 14 571 7569	F0016	714174	...KIT DE VIS CREUSE DE 14	EI	1			SP
				********					
022M		F0016	B007048	....VIS CREUSE	1	3			ND
022U		F0016	0005782	....JOINT CU. DIA.14,3X19 EP.1	2	3			ND
023	5340 14 351 8918	F3742	9889993210	...REDUCTION	2	1			JE
-024	4320 14 417 5836	F3742	9455160109	...JEU DE PIECES POUR CLAPET	1	1			PR
				OU					
-024A	4320 14 479 1042	F3896	670-163002	...KIT CLAPETS	EI	1			JE
025		F0016	900378	....JOINT	1				ND
026	5330 14 352 6382	D8015	9889993088	....JOINT	2	3			ND
027	4820 14 351 8923	D8015	9889993028	....CLAPET D'ASPIRATION	1	3			ND
028	4820 14 351 8922	D8015	9889993029	....CLAPET DE REFOULEMENT	1	3			ND
-029	4320 14 417 5837	F3742	9455160110	...NECESSAIRE DE REPARATION, B LOC DEGAZAGE	1	1			JE
				OU					
-029A	4320 14 479 1049	F3896	670-174998	...KIT DEGAZAGE	EI	1			CG
030		F0016	900383	....JOINT	1				ND
031	5330 14 352 6382	D8015	9889993088	....JOINT	1	3			ND
032	2310 14 498 0423	D8015	9889993172	....BLOC DE DEGAZAGE	1	3			ND
-033	5330 14 418 0147	D8015	9889993176	.....JOINT	1	3			ND
034		F0016	900386	...CHAPEAU DE FILTRE	1				ND
-035	2910 14 479 1045	F3896	670-172534	...KIT DE TETE D'AMORCAGE	1	1			CG
036		F0016	900387	....COUVERCLE	1				ND
037		F0016	900388	....MEMBRANE	1				ND
038		F0016	900389	....RESSORT ET COUPELLE	1				ND
039	5340 14 397 7032	F3896	679-144528	..COUPELLE DE JOINT SUP.	1	1			JE
				REMPLACE PAR					

© Panhard

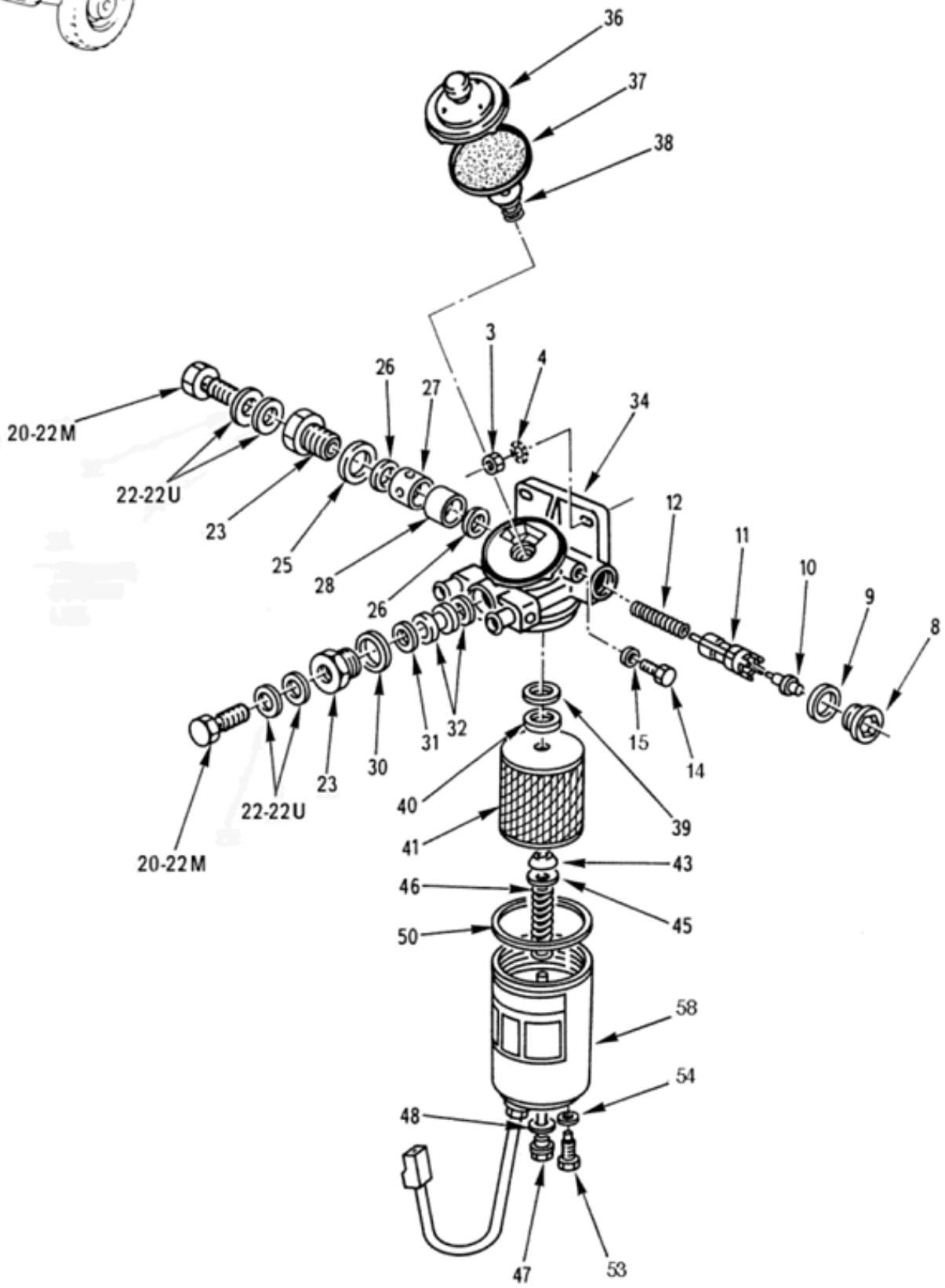

FILTRE DECANTEUR EQUIPE

020103 Planche 01

PL. 01	GROUPE: 02 EQUIPEMENTS-ENVIRONNEMENT MOTEUR							
	SOUS GROUPE: 0201 ALIMENTATION CARBURANT							
	DIVISION: 020103 FILTRE DECANTEUR EQUIPE							
REP.	NUMERO DE GESTION	FABRICANT CODE	FABRICANT REFERENCE	DESIGNATION: 1234567	QUANTITE.	PARTIE INS.	NTI	DOMAINE	APPLICAB	NOTA
-039A	5330 14 567 6661	F0016	B007446	..COUPELLE DE JOINT SUP.	EI	1			SP
				****					
040	5330 14 249 9169	F3742	9889993082	..JOINT SUP.	1	1			JE
041	2910 14 432 6506	F3742	9455160271	..CARTOUCHE FILTRANTE	1	1			JE
				OU					
-041A	2910 14 432 6506	F3896	601-166403	..FILTRE CARTOUCHE	EI	1			CG
-042		F0016	900390	..CUVE ASSEMBLEE	1				ND
043	5330 14 274 3051	F3742	9889993064	...JOINT CONIQUE INF.	1	1			JE
-044	5180 14 479 1044	F3896	670-174819	...KIT DE SERRAGE TIGE	1	1			CG
045	5330 14 461 0713	D8015	9455160280	....COUPELLE DE JOINT INF.	1	3			ND
046	5360 14 418 0136	D8015	9455160281	....RESSORT D'APPUI	1	3			ND
047	5305 14 418 0138	D8015	9455160339	....TIGE DE SERRAGE	1	3			ND
				OU					
-047A	5305 14 418 0138	D8015	9455160390	....TIGE DE SERRAGE	EI	3			ND
048	5330 14 274 3052	F3896	679-143586-0	...JOINT FIBRE DE TIGE DE SERRAGE	1	1			JE
				REMPLACE PAR					
-048A	5330 14 274 3052	F3896	670-143586	...JOINT FIBRE DE TIGE DE SERRAGE	EI	1			JE
				****					
-049	5330 14 479 1038	F3896	670-170336	...JOINT CAOUTCHOUC DE TIGE DE SERRAGE	1	1			JE
050	5330 14 249 9170	F3742	9889993066	...JOINT DE CUVE	1	1			JE
-051	4330 14 418 0145	F3742	9455160357	...CUVE EQUIPEE	1	1			JE
				OU					
-051A	2910 14 479 1037	F3896	670-176284	...CUVE POUR C180 AVEC DETECTEUR D'EAU	EI	1			CG
-052	5305 14 479 1047	F3896	670-172669	....KIT VIS DE PURGE LAITON AVEC JOINT	1	3			ND
053	5305 14 418 0137	D8015	9455160288	.....VIS DE PURGE EN LAITON	1	3			ND
054	5330 14 460 9941	D8015	9455160287	.....JOINT POUR VIS DE PURGE EN LAITON	1	3			ND
-055	5305 14 479 1048	F3896	670-170797	....KIT VIS DE PURGE PLASTIQUE AVEC JOINT	1	3			ND
-056		F0016	900400	.....VIS DE PURGE EN PLASTIQUE	1				ND
-057		F0016	900402	.....JOINT POUR VIS DE PURGE EN PLASTIQUE	1				ND
058		F0016	900403	....CUVE NUE	1				ND
-059	5330 14 479 1041	F3896	670-172667	.KIT DE 4 JOINTS (COMPREND LES REP. 40,43,48,50)	1	1			CG
-060	5330 14 489 4448	F3896	670-170792	.KIT DE 4 JOINTS (COMPREND LES REP. 40,43,49,50)	1	1			CG

© Panhard

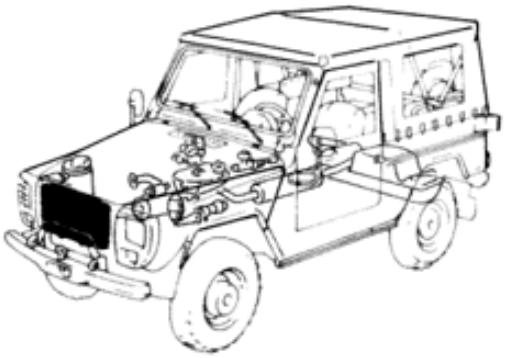

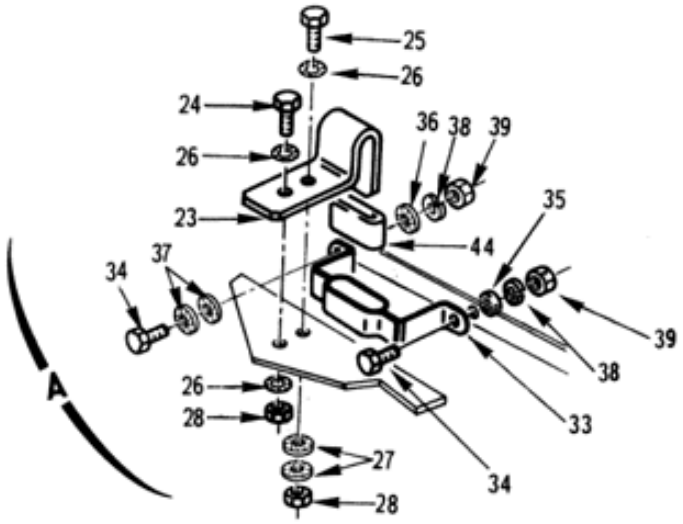

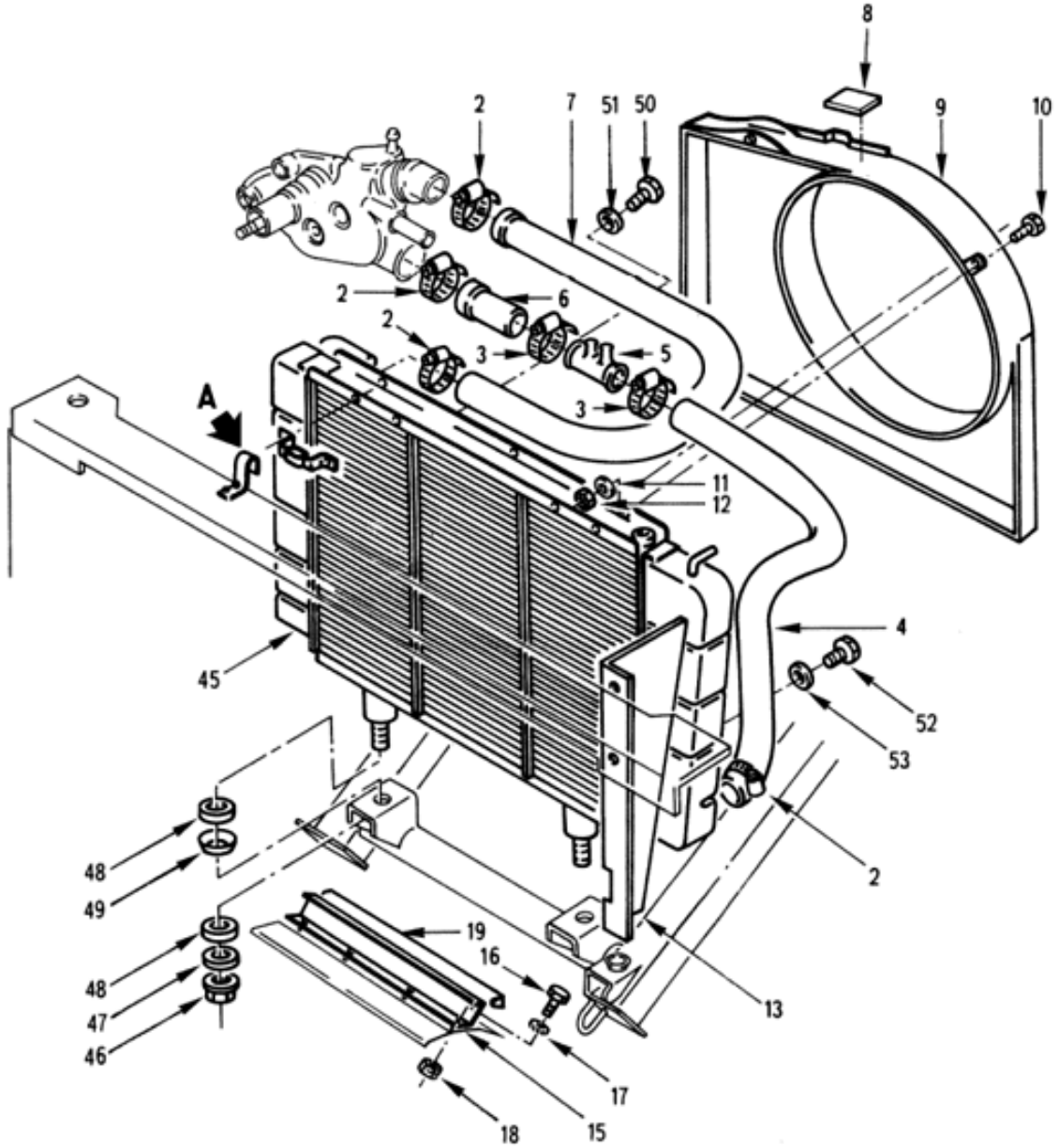

CIRCULATION D'EAU-RADIATEUR

020201 Planche 01

PL. 01	GROUPE: 02 EQUIPEMENTS-ENVIRONNEMENT MOTEUR SOUS GROUPE: 0202 REFROIDISSEMENT DIVISION: 020201 CIRCULATION D'EAU-RADIATEUR				QUANTITE	PTI	DOMAINE	APPLICAB	NOTA
REP.	NUMERO DE GESTION	FABRICANT CODE	FABRICANT REFERENCE	DESIGNATION: 1234567					
-001		F0016	900344	CIRCULATION D'EAU-RADIATEUR	PM				ND
002	4730 14 300 0202	F0355	260510060	.COLLIER DIA. 40 A 60	4	1			JE
				OU					
-002A	4730 14 300 0202	F0355	268568060	.COLLIER DIA. 40 A 60	EI	1			JE
				REMPLACE PAR					
-002B	5340 14 569 0777	F0355	260568060	.COLLIER DIA. 40 A 60	EI	1			CG
				********					
003	4730 14 409 0260	F0355	268569050	.COLLIER DIA. 32 A 50	2	1			CG
004	4720 14 402 0610	F0016	890559	.DURIT DE SORTIE D'EAU RADIATEUR	1	1			SP
005	4730 14 464 0149	F0467	1350-92	.RACCORD 4 VOIES	1	1			JE
				REMPLACE PAR					
-005A	4730 14 464 0149	F0016	B008540	.RACCORD 4 VOIES	EI	1			SP
				********					
006	4720 14 426 3543	F9601	RC7730	.MANCHON RACCORD-POMPE A EAU	1	1			CG
007	4720 14 402 0609	F0016	890553	.DURITE D'ENTREE D'EAU RADIATEUR	1	1			SP
008	5365 14 469 3832	F0016	890408	.CALE SUPPORT	1	1			SP
009	4140 14 409 9379	F0016	891906	.BUSE DE VENTILATEUR	1	1			SP
				ELEMENTS DE FIXATION					
010	5305 14 434 9653	F0110	E25114B50Q12QHACM	.VIS H M5-12 6-8 ZB	5	1			NG
011	5310 14 371 3698	F0110	E25512A50-12AXSLZ	.RONDELLE DE BLOCAGE DIL5 XC60 ZB	5	1			NG
012	5310 14 475 8393	F0110	E25401B50QQVACM	.ECROU H M5 8 ZB	5	1			NG
				********					
013	2930 14 409 9380	F0016	891909	.DEFLECTEUR D'AIR G.	1	1			SP
-014	2930 14 409 9381	F0016	891910	.DEFLECTEUR D'AIR D.	1	1			SP
015	2930 14 409 9382	F0016	891911	.DEFLECTEUR INF. AV.	1	1			SP
				ELEMENTS DE FIXATION					
016	5305 14 457 1865	F0110	E25114B60Q16QVALF	.VIS H M6-16 8-8 ZB	4	1			NG
017	5310 14 527 2082	F0110	E25514C60PGALF	.RONDELLE L6 310HV ZB	4	1			NG
018	5310 14 412 4614	I9008	ISO7719-M6-8-A3R	.ECROU H FR M6 8 NOIR	4	1			NG
				********					
019	5330 14 419 2390	F0016	714799	.JOINT	1	1			SP
-020		F0016	000001	.REPERE SUPPRIME					ND
-021		F0016	000001	.REPERE SUPPRIME					ND
-022		F0016	000001	.REPERE SUPPRIME					ND
023	5340 12 192 6780	D8046	4605045040	.CROCHET DE FIXATION	2	1			CG
				ELEMENTS DE FIXATION					
024	5305 14 455 4377	F0110	E25114B60Q16QVACM	.VIS H M6X16 8-8 ZB	1	1			NG
025	5305 14 335 2477	F0110	E27311H60M25QVTLZ	.VIS H M6-25 8-8 ZB	1	1			NG
026	5310 14 429 9893	F0110	E27624-60AXTLZ	.RONDELLE DEC6 XC60 TRAITEE RESSORT ZB	3	1			NG
027	5310 14 529 0757	F0110	E27626-60AXTLZ	.RONDELLE DD6 XC60 TRAITEE RESSORT ZB	PM	1			NG
028	5310 14 470 8939	F0110	E25401B60QQVACM	.ECROU H M6 8 ZB	2	1			NG
-029	5305 14 031 0542	F0110	E27311H60Q16QVTLZ	.VIS H M6X16 8-8 ZB	2	1			NG
-030	5310 14 429 9893	F0110	E27624-60AXTLZ	.RONDELLE DEC6 XC60 TRAITEE RESSORT ZB	4	1			NG
-031	5310 14 470 8939	F0110	E25401B60QQVACM	.ECROU H M6 8 ZB	2	1			NG
				********					
-032		F0016	000001	.REPERE SUPPRIME					ND
033	5342 14 435 2408	F0016	890411	.PATTE DE FIXATION SUP.	2	1			SP
				ELEMENTS DE FIXATION					
034	5305 14 455 4377	F0110	E25114B60Q16QVACM	.VIS H M6X16 8-8 ZB	2	1			NG
035	5310 14 435 7526	F0110	E25514A60PGACM	.RONDELLE Z6 310HV ZB	1	1			NG
036	5310 14 529 0757	F0110	E27626-60AXTLZ	.RONDELLE DD6 XC60 TRAITEE RESSORT ZB	1	1			NG
037	5310 14 529 0757	F0110	E27626-60AXTLZ	.RONDELLE DD6 XC60 TRAITEE RESSORT ZB	PM	1			NG
038	5310 14 435 7493	F0110	E25517A60AXSCM	.RONDELLE WL 6 XC60 ZB	2	1			NG
039	5310 14 470 8939	F0110	E25401B60QQVACM	.ECROU H M6 8 ZB	2	1			NG

© Panhard

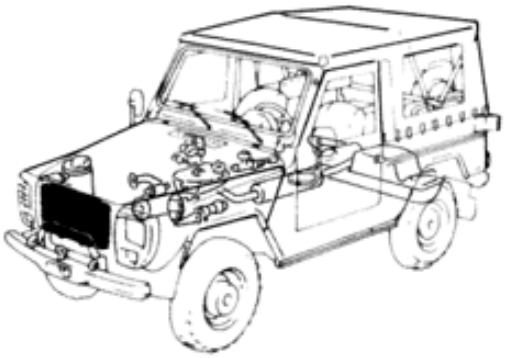

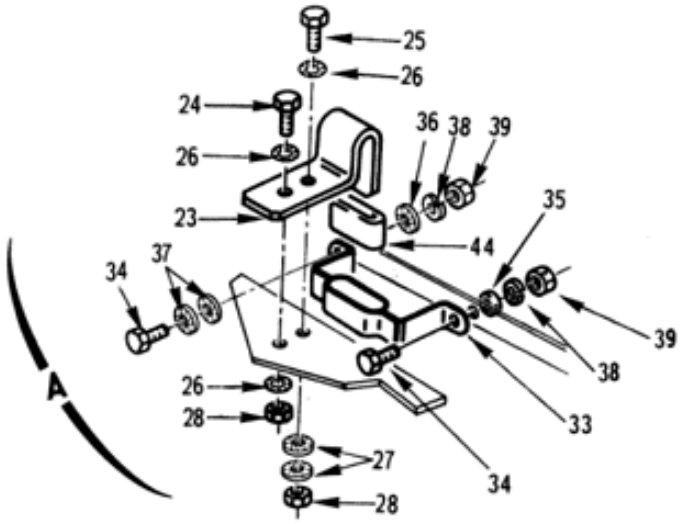

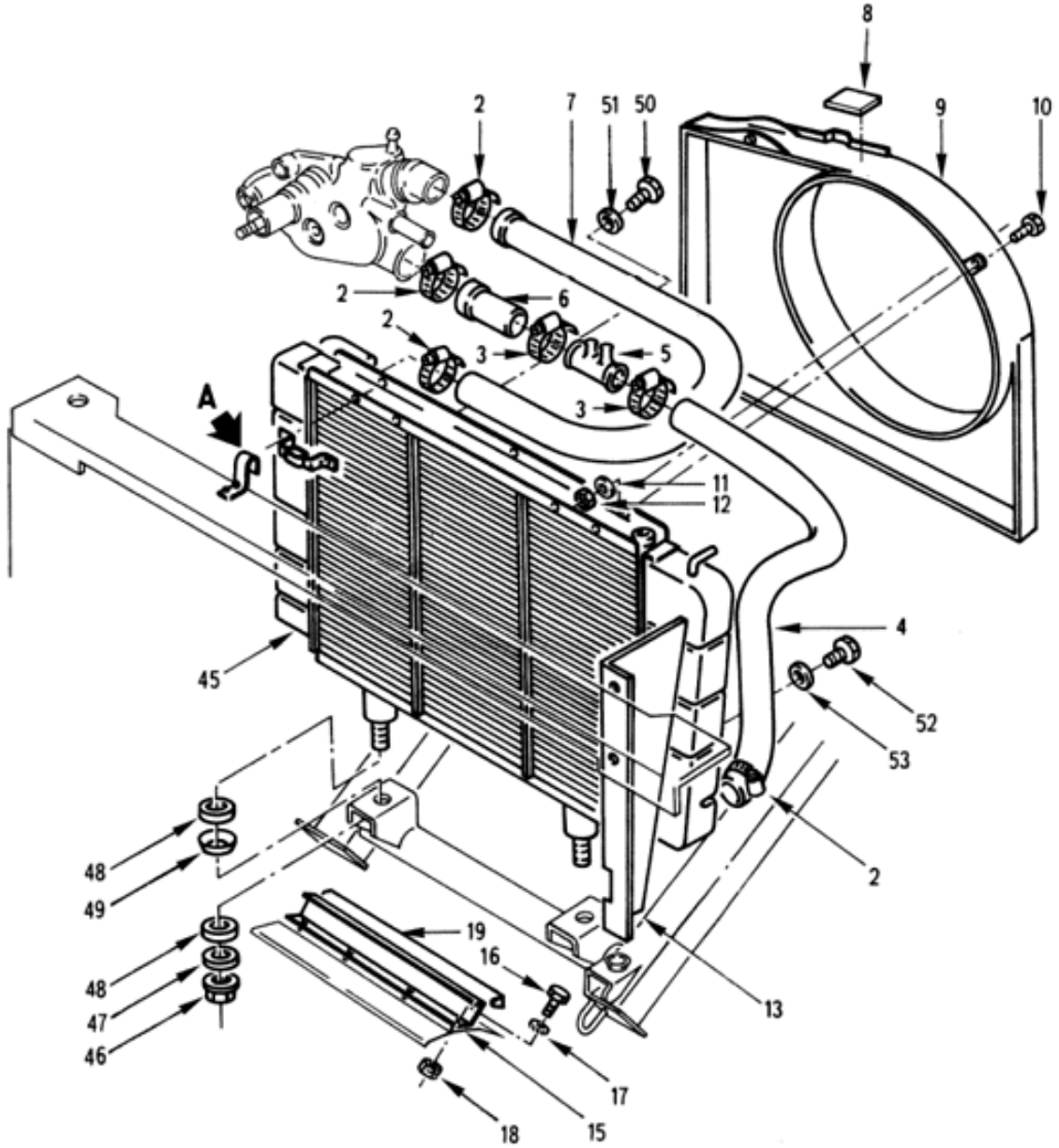

CIRCULATION D'EAU-RADIATEUR

020201 Planche 01

PL. 01	GROUPE: 02 EQUIPEMENTS-ENVIRONNEMENT MOTEUR							
	SOUS GROUPE: 0202 REFROIDISSEMENT							
	DIVISION: 020201 CIRCULATION D'EAU-RADIATEUR							
REP.	NUMERO DE GESTION	FABRICANT CODE	FABRICANT REFERENCE	DESIGNATION: 1234567	QUANTITE PAR ENSE.	NTI	DOMAINE	APPLICAB	NOTA
-040	5305 14 031 0542	F0110	E27311H60Q16QVTLZ	.VIS H M6X16 8-8 ZB	2	1			NG
-041	5310 14 435 7526	F0110	E25514A60PGACM	.RONDELLE Z6 310HV ZB	2	1			NG
-042	5310 14 435 7493	F0110	E25517A60AXSCM	.RONDELLE WL 6 XC60 ZB	2	1			NG
-043	5310 14 470 8939	F0110	E25401B60QQVACM	.ECROU H M6 8 ZB	2	1			NG
				********					
044	5340 12 192 6779	D8046	4605040012	.ANNEAU ELASTIQUE	2	1			CG
045	2930 14 407 1726	F0370	50-23-3024	.RADIATEUR D'EAU	1	1			JE
				REMPLACE PAR					
-045A	2930 14 407 1726	F9678	731255	.RADIATEUR D'EAU	EI	1			CG
				ELEMENTS DE FIXATION					
046	5310 14 436 3594	F0110	E27452A80QQJTLZ	.ECROU A EMBASE H M8 6 ZB	2	1			NG
047	5310 14 436 8929	F0110	E25513D80PFCCN	.RONDELLE LL8 160HV ZB	2	1			NG
048	5365 14 216 6507	F0467	1327-02	.ENTRETOISE	4	1			JE
				REMPLACE PAR					
-048A	5365 14 216 6507	F0016	891008	.ENTRETOISE	EI	1			SP
049	5310 14 360 3025	F0370	59-60-0387	.CUVETTE	2	1			JE
				REMPLACE PAR					
-049A	5310 14 360 3025	F0016	890762	.CUVETTE	EI	1			SP
				********					
050	5365 14 402 1929	F0370	59-29-0321	..BOUCHON DE VIDANGE	1	1			JE
				REMPLACE PAR					
-050A	5365 14 429 4240	F0467	1306-14	..BOUCHON DE VIDANGE	EI	1			JE
				REMPLACE PAR					
-050B	5365 14 351 8513	F0110	E27432B100SUVU	..BOUCHON DE VIDANGE	EI	1			NG
				********					
051	5330 14 444 9039	F0229	10X14X1QUALITE796	..JOINT DU BOUCHON DE VIDANGE	1	1			CG
052	5365 14 444 9631	F0370	59-29-0121	..BOUCHON FILETE M22X1,50	1	1			JE
				REMPLACE PAR					
-052A	5365 14 233 1507	F8424	035915	..BOUCHON FILETE M22X1,50	EI	1			CG
				********					
053	5330 14 242 7930	F0110	R93920B022	..JOINT	1	1			NG

© Panhard

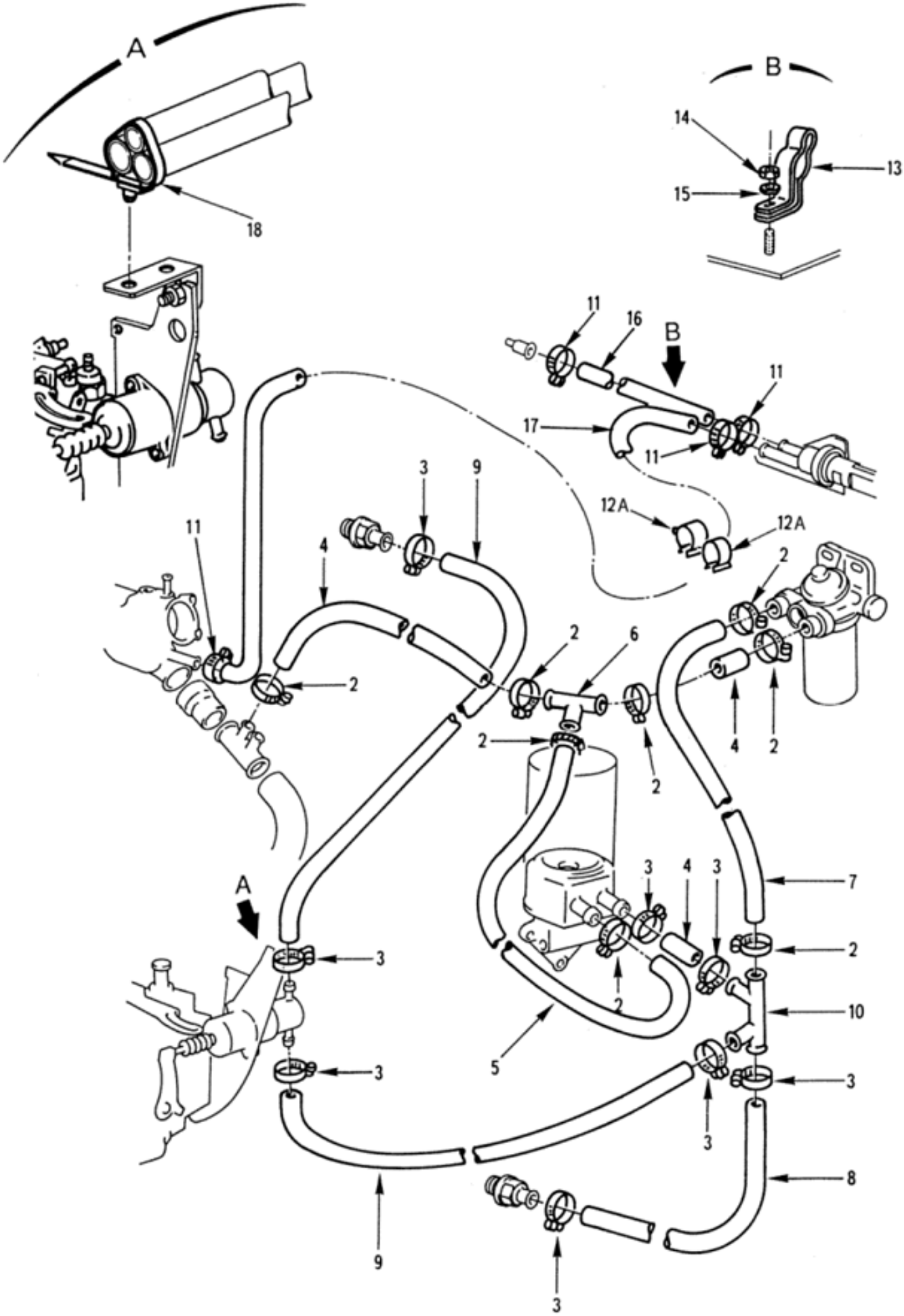

CIRCUIT DE RECHAUFFAGE

020202 Planche 01

PL. 01	GROUPE: 02 EQUIPEMENTS-ENVIRONNEMENT MOTEUR SOUS GROUPE: 0202 REFROIDISSEMENT DIVISION: 020202 CIRCUIT DE RECHAUFFAGE							
REP.	NUMERO DE GESTION	FABRICANT CODE	FABRICANT REFERENCE	DESIGNATION: 1234567	QUANTITE.	PAR ENSE.	NTI	DOMAINE	APPLICAB	NOTA
-001		F0016	900345	CIRCUIT DE RECHAUFFAGE	PM					ND
002	4730 14 399 0352	F0355	268569022	.COLLIER DIA. 12 A 22	8	1				JE
				REMPLACE PAR						
-002A	4730 14 264 9700	F5959	6930051	.COLLIER DE SERRAGE W2 9-18 LARG.8	EI	1				CG
				********						
003	4730 14 207 3403	F0215	211002206	.COLLIER DIA. 16 A 27	8	1				CG
004	4720 14 409 9387	F0016	890566	.DURIT	3	1				SP
005	4720 14 409 9386	F0016	890567	.DURIT	1	1				SP
006	4730 14 409 9388	F0467	1342-01	.RACCORD 3 VOIES	1	1				SG
007	4720 14 409 9385	F0016	890565	.DURIT	1	1				SP
008	4720 14 463 7039	F0016	624271	.RACCORD EAU	1	1				SP
009	4720 14 409 9406	F0467	1957-16	.DURIT	2	1				SG
010	4730 14 409 9389	F0016	715295	.RACCORD 4 VOIES	1	1				SP
011	4730 14 207 3403	F0215	211002206	.COLLIER DIA. 16 A 27	4	1				CG
-012	4730 14 434 9270	F0467	1316-06	.SUPPORT	1	1				PR
				REMPLACE PAR						
012A	5365 14 497 5052	F0467	6994-67	.ENTRETOISE DIA. 23,5 A 25	2	1				SG
				********						
013	4730 14 419 2454	F0467	6468-27	.BRIDE TUYAU DIA.23	2	1				SG
				ELEMENTS DE FIXATION						
014	5310 14 470 8939	F0110	E25401B60QQVACM	.ECROU H M6 8 ZB	1	1				NG
015	5310 14 360 2821	F0110	E27620-60AXTLZ	.RONDELLE ONDULEE B6 XC60 TRAITEE RESSORT ZB	1	1				NG
				********						
016	4720 14 429 8279	F0016	890560	.RACCORD EAU	1	1				SP
017	4720 14 429 8278	F0016	890561	.RACCORD EAU	1	1				SP
018	5975 14 469 1150	F0712	053692-952-921	.LANIERE AGRAFABLE	PM	1				CG

© Panhard

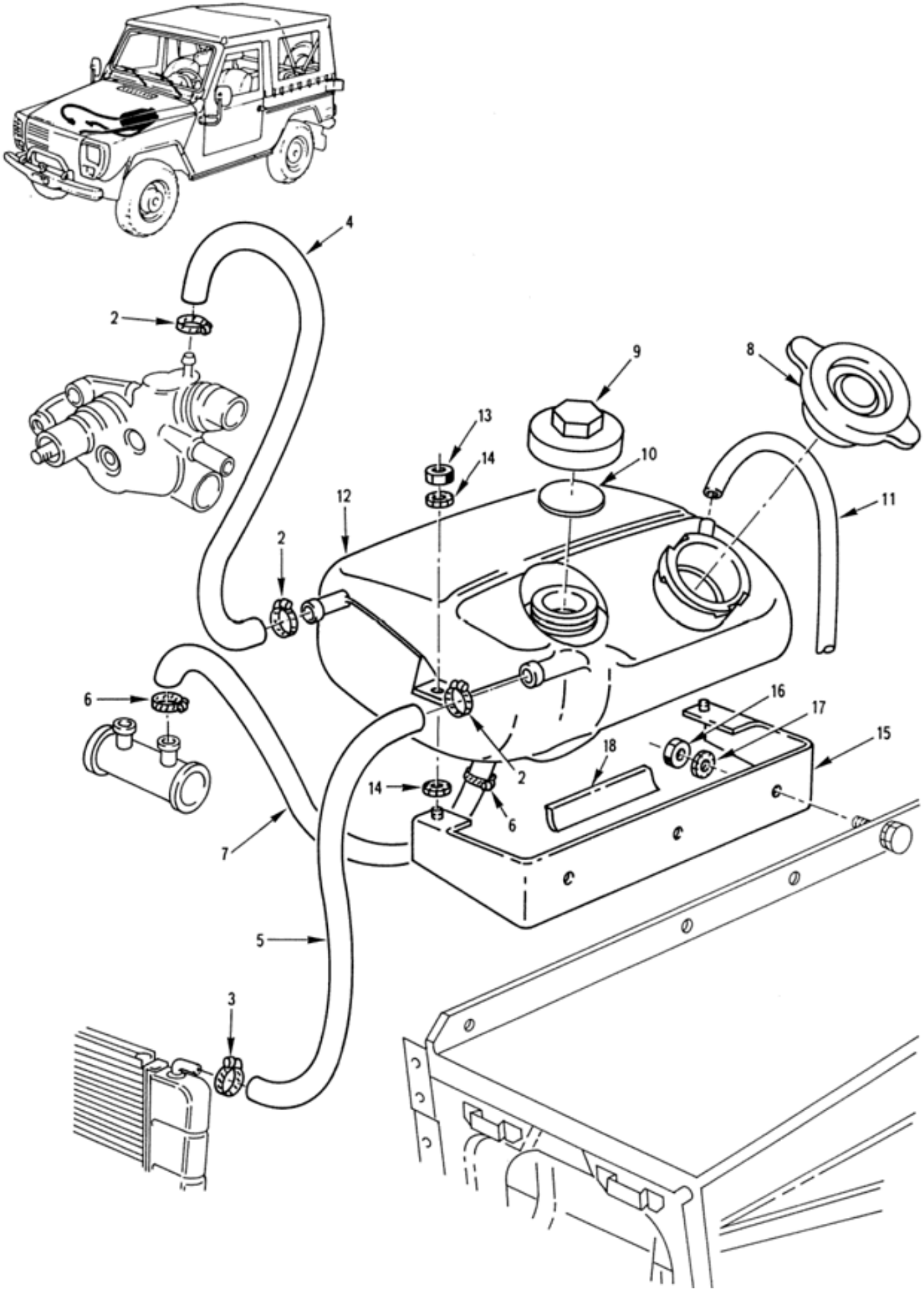

CIRCULATION D'EAU-BOITE DEGAZAGE

020203 Planche 01

PL. 01	GROUPE: 02 EQUIPEMENTS-ENVIRONNEMENT MOTEUR				QUANTITE.	PAR INS.	NTI	DOMAINE	APPLICAB	NOTA
	SOUS GROUPE: 0202 REFROIDISSEMENT									
	DIVISION: 020203 CIRCULATION D'EAU-BOITE DEGAZAGE									
REP.	NUMERO DE GESTION	FABRICANT CODE	FABRICANT REFERENCE	DESIGNATION: 1234567						
-001		F0016	900346	CIRCULATION D'EAU-BOITE DEGAZAGE	PM					ND
002	4730 14 208 6483	F0355	268568035	.COLLIER DIA. 20 A 35	3		1			CG
003	4730 14 410 6814	F0355	260510016	.COLLIER DIA. 8 A 16	1		1			JE
				OU						
-003A	4730 14 527 3373	F0355	268519016	.COLLIER DIA. 8 A 16	EI		1			CG
004	4720 14 409 9378	F0016	890564	.TUYAU DE DEGAZAGE POMPE A EAU	1		1			SP
005	4720 14 409 9377	F0016	890562	.TUYAU DE DEGAZAGE RADIATEUR	1		1			SP
006	4730 14 208 8013	F0110	E27851DQ018028Z16	.COLLIER DIA. 23-35	2		1			JE
				OU						
-006A	4730 14 208 6483	F0355	268568035	.COLLIER DIA. 20 A 35	EI		1			CG
007	4720 14 409 9376	F0016	890557	.TUYAU DE SORTIE BOITE DE DEGAZAGE	1		1			SP
008	2930 14 409 9043	F0467	1305-14	.BOUCHON A SOUPAPE	1		1			JE
				REMPLACE PAR						
-008A	2930 14 496 5046	F0467	1306-85	.BOUCHON A SOUPAPE	EI		1			SG
				********						
009	2930 14 433 2350	F0467	1306-34	.BOUCHON	1		1			SG
010	5330 14 412 4163	F9678	819530	..JOINT DE BOUCHON	1		1			CG
011	4710 14 411 8432	F0467	1307-04	.TUYAU DE SORTIE BOITE DE DEGAZAGE	1		1			JE
				REMPLACE PAR						
-011A	4710 14 411 8432	F0016	891028	.TUYAU DE SORTIE BOITE DE DEGAZAGE	EI		1			SP
				********						
012	2930 14 409 4338	F6737	403210511-9	.BOITE DE DEGAZAGE	1		1			CG
				ELEMENTS DE FIXATION						
013	5310 14 470 8939	F0110	E25401B60QQVACM	.ECROU H M6 8 ZB	2		1			NG
014	5310 14 429 9893	F0110	E27624-60AXTLZ	.RONDELLE DEC6 XC60 TRAITEE RESSORT ZB	4		1			NG
				********						
015	5342 14 433 2368	F0016	894116	.SUPPORT DE BOITE DE DEGAZAGE	1		1			SP
				ELEMENTS DE FIXATION						
016	5310 14 470 8939	F0110	E25401B60QQVACM	.ECROU H M6 8 ZB	3		1			NG
017	5310 14 429 9893	F0110	E27624-60AXTLZ	.RONDELLE DEC6 XC60 TRAITEE RESSORT ZB	3		1			NG
				********						
018	9390 14 405 2143	F0467	8436-04	.PROTECTEUR	1		1			JE
				REMPLACE PAR						
-018A	9390 14 563 1042	F6378	193	.PROTECTEUR	EI		1			CG
				********						

© Panhard

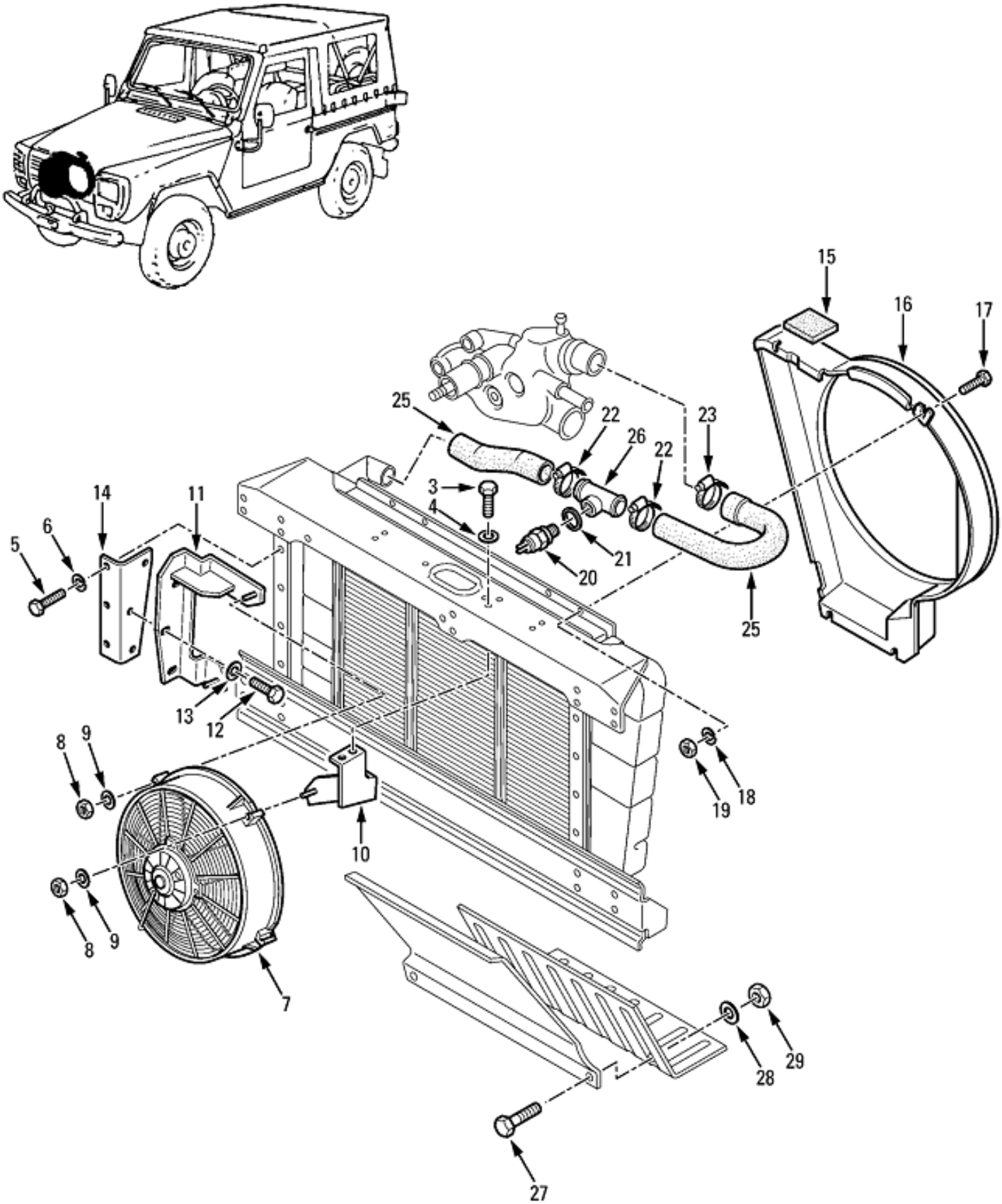

REFROIDISSEMENT

020204 Planche 01

PL. 01	GROUPE: 02 EQUIPEMENTS-ENVIRONNEMENT MOTEUR SOUS GROUPE: 0202 REFROIDISSEMENT DIVISION: 020204 KIT REFROIDISSEMENT				QUANTITE PAR ENSE.	NTI	DOMAINE	APPLICAB	NOTA
REP.	NUMERO DE GESTION	FABRICANT CODE	FABRICANT REFERENCE	DESIGNATION: 1234567					
-001		F0016	720466	REFROIDISSEMENT	PM		084		ND
-002	4140 14 555 6758	F0016	720435	.VENTILATEUR EQUIPE	1	1			SP
				ELEMENTS DE FIXATION					
003	5305 14 485 9805	F0110	E25114B60Q12QVACM	.VIS H M6X12 8-8 ZB	2	1			NG
004	5310 14 473 0318	F0110	E25513B60PECCM	.RONDELLE M6 A33 ZB	2	1			NG
005	5305 14 434 9652	F0110	E25114B50Q16QHACM	.VIS H M5-16 6-8 ZB	PM	1			NG
006	5310 14 371 3698	F0110	E25512A50-12AXSLZ	.RONDELLE DE BLOCAGE DIL5 XC60 ZB	PM	1			NG
				****					
007	4140 15 180 1436	A6669	VA34-BP70-LL-I-36S	..VENTILATEUR	1	1			CG
				ELEMENTS DE FIXATION					
008	5310 14 475 8393	F0110	E25401B50QQVACM	..ECROU H M5 8 ZB	3	1			NG
009	5310 14 485 5072	F0110	E25513B50PECCM	..RONDELLE M5 A33 ZB	3	1			NG
				****					
010	5340 14 555 6760	F0016	720439	..SUPPORT SIMPLE ASSEMBLE	1	1			SP
011	5340 14 555 6759	F0016	720437	..SUPPORT DOUBLE ASSEMBLE	1	1			SP
				ELEMENTS DE FIXATION					
012	5305 14 485 9805	F0110	E25114B60Q12QVACM	..VIS H M6X12 8-8 ZB	3	1			NG
013	5310 14 473 0318	F0110	E25513B60PECCM	..RONDELLE M6 A33 ZB	3	1			NG
				****					
014	5340 14 555 6775	F0016	720441	..EQUERRE ASSEMBLEE	1	1			SP
015	5365 14 469 3832	F0016	890408	.CALE SUPPORT	1	1			SP
016	4140 14 555 6791	F0016	722074	.BUSE DE VENTILATEUR DU KIT REFROIDISSEMENT	1	1			SP
				ELEMENTS DE FIXATION					
017	5305 14 434 9653	F0110	E25114B50Q12QHACM	.VIS H M5-12 6-8 ZB	PM	1			NG
018	5310 14 371 3698	F0110	E25512A50-12AXSLZ	.RONDELLE DE BLOCAGE DIL5 XC60 ZB	PM	1			NG
019	5310 14 475 8393	F0110	E25401B50QQVACM	.ECROU H M5 8 ZB	PM	1			NG
				****					
020	5930 14 556 0455	F8767	X10-232-001-009	.SONDE DE TEMPERATURE	1	1			CG
021	5330 14 519 9517	F1691	KG5231	.JOINT CU. 18-22-1,5	1	1			CG
022	4730 14 300 0202	F0355	268568060	.COLLIER DIA. 40 A 60	2	1			JE
				REMPLACE PAR					
-022A	5340 14 569 0777	F0355	260568060	.COLLIER DIA. 40 A 60	EI	1			CG
				****					
023	4730 14 300 0202	F0355	268568060	.COLLIER DIA. 40 A 60	PM	1			JE
				REMPLACE PAR					
-023A	5340 14 569 0777	F0355	260568060	.COLLIER DIA. 40 A 60	PM	1			CG
				****					
-024		F0016	720477	.RACCORD EAU-RADIATEUR MODIFIE	1				ND
025	4720 14 402 0609	F0016	890553	..DURITE D'ENTREE D'EAU RADIATEUR	1	1			SP
026	4710 14 555 6778	F0016	720478	.TUBE SUPPORT SONDE	1	1			SP
027	5305 14 483 1690	F0110	E25114B100Q25QVACM	.VIS H M10-25 8-8 ZB	PM	1			NG
028	5310 14 429 3691	F0467	6948-41	.RONDELLE PLATE DIA.10 ZING.	PM	1			SG
029	5310 14 279 7193	F0224	M10T08	.ECROU H FR M10 8 ZING.	4	1			CG

© Panhard

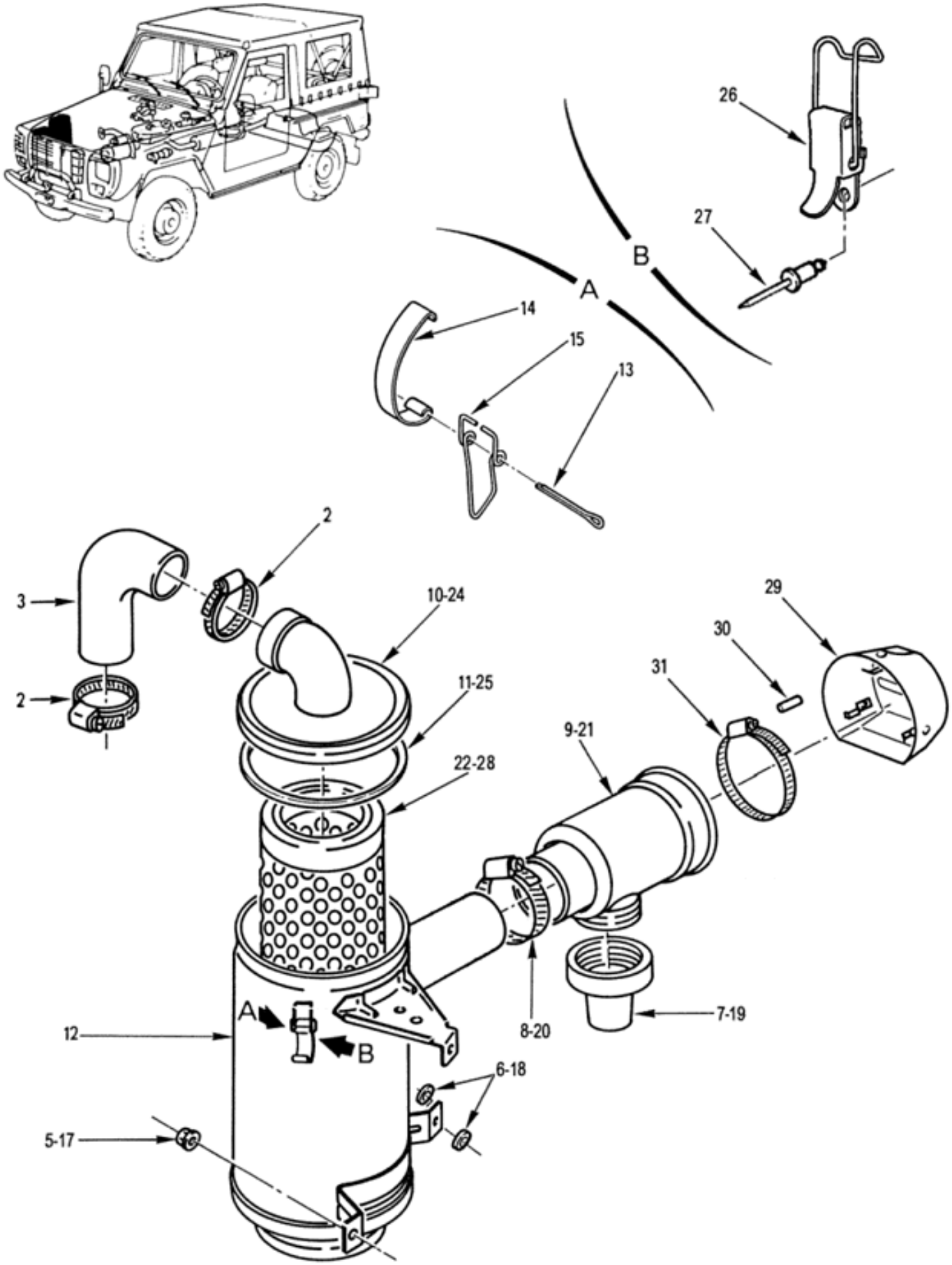

FILTRE A AIR SEC EQUIPE

020301 Planche 01

PL. 01	GROUPE: 02 EQUIPEMENTS-ENVIRONNEMENT MOTEUR SOUS GROUPE: 0203 ADMISSION D'AIR DIVISION: 020301 FILTRE A AIR SEC EQUIPE				QUANTITE.	PTNEIS	NTI	DOMAINE	APPLICAB	NOTA
REP.	NUMERO DE GESTION	FABRICANT CODE	REFERENCE	DESIGNATION: 1234567						
-001		F0016	900348	FILTRE A AIR SEC EQUIPE		PM				ND
002	4730 14 409 3338	F0355	260510090	.COLLIER DIA. 70 A 90		2	1			JE
				OU						
-002A	5340 14 494 4009	F0355	268568090	.COLLIER DIA. 40 A 90		EI	1			PR
				REMPLACE PAR						
-002B	4730 14 562 9858	F0355	260569090	.COLLIER DIA. 40 A 90		EI	1			CG
				********						
003	4720 14 402 0611	F0016	890794	.RACCORD FILTRE-COLLECTEUR		1	1			SP
-004	2940 14 411 8624	F6093	49440046	.FILTRE A AIR SEC ASSEMBLE (COMPREND LES REP. 7 A 15)		1	1			JE
				ELEMENTS DE FIXATION						
005	5310 14 436 3582	F0110	E27452A60QQJTLZ	.ECROU A EMBASE H M6 6 ZB		3	1			NG
006	5310 14 435 7529	F0110	E25514B60PGACM	.RONDELLE M6 310HV ZB		2	1			NG
				********						
007	4820 14 421 7363	F6093	42815047	..VALVE DE DEPOUSSIERAGE		1	1			CG
008	4730 14 409 3338	F0355	260510090	..COLLIER DIA. 70 A 90		1	1			JE
				OU						
-008A	5340 14 494 4009	F0355	268568090	..COLLIER DIA. 40 A 90		EI	1			PR
				REMPLACE PAR						
-008B	4730 14 562 9858	F0355	260569090	..COLLIER DIA. 40 A 90		EI	1			CG
				********						
009	2940 14 412 4642	F6093	29435693	..PREFILTRE		1	1			CG
010	2940 14 486 4708	F6093	07-24-03-85	..COUVERCLE DE FILTRE		1	1			CG
011	5330 14 486 4709	F6093	48608025	..JOINT DE COUVERCLE		1	1			JE
				REMPLACE PAR						
-011A	5331 12 392 5782	D8286	DIN3770-160X6-NBR70	..JOINT DE COUVERCLE		EI	1			NG
				********						
012		F0016	900412	..CORPS DE FILTRE		1				ND
013	5315 14 435 8747	F0110	E27487-32-25GATLR	..GOUPILLE FENDUE V 3,2-25 ADX Z2 CND17-13		3	1			NG
014	5360 14 486 4710	F6093	7-26-02-50	..SAUTERELLE		3	1			CG
015	5340 14 475 7856	F6093	7-25-24-06	..LEVIER		3	1			CG
				REMPLACE PAR						
-016	2940 14 558 5819	F0016	723337	.FILTRE A AIR SEC EQUIPE (COMPREND LES REP. 19 A 27)		EI	1			SP
				ELEMENTS DE FIXATION						
017	5310 14 436 3582	F0110	E27452A60QQJTLZ	.ECROU A EMBASE H M6 6 ZB		PM	1			NG
018	5310 14 435 7529	F0110	E25514B60PGACM	.RONDELLE M6 310HV ZB		PM	1			NG
				********						
019	4820 14 421 7363	F6093	42815047	..VALVE DE DEPOUSSIERAGE		PM	1			CG
020	4730 14 562 9858	F0355	260569090	..COLLIER DIA. 40 A 90		PM	1			CG
021	2940 14 412 4642	F6093	29435693	..PREFILTRE		PM	1			CG
022	2910 14 396 3327	F6093	49031503	..ELEMENT FILTRANT		PM	1			JE
				REMPLACE PAR						
-022A	2910 14 396 3327	F0882	EL3749	..ELEMENT FILTRANT		PM	1			CG
				********						
-023	2940 14 560 1751	F0016	723318	..FILTRE A AIR SEC ASSEMBLE		1	1			SP
024	5340 14 562 9856	F0016	723325	...COUVERCLE ASSEMBLE		1	1			SP
025	5330 14 563 1037	F0016	723423	....JOINT ETANCHEITE		1	1			SP
026	5340 14 562 9615	F1867	16-7-3902	...SAUTERELLE INOX		3	1			CG
				ELEMENTS DE FIXATION						
027	5320 14 533 8464	F9556	TD56SS	...RIVET POP INOX 4,0-10,0 TB		2	1			CG
				********						
028	2910 14 396 3327	F6093	49031503	.ELEMENT FILTRANT		1	1			JE
				REMPLACE PAR						
-028A	2910 14 396 3327	F0882	EL3749	.ELEMENT FILTRANT		EI	1			CG
				********						
029	2940 14 424 5500	F0016	890158	.PROTECTEUR		1	1			SP
030	5970 14 455 5557	F0217	GCM8VE28	.EMBOUT RETRACTILE VERT		3	1			CG
031	4730 14 433 4546	F0467	6981-46	.COLLIER DIA. 115 A 140		1	1			PR
				REMPLACE PAR						

© Panhard

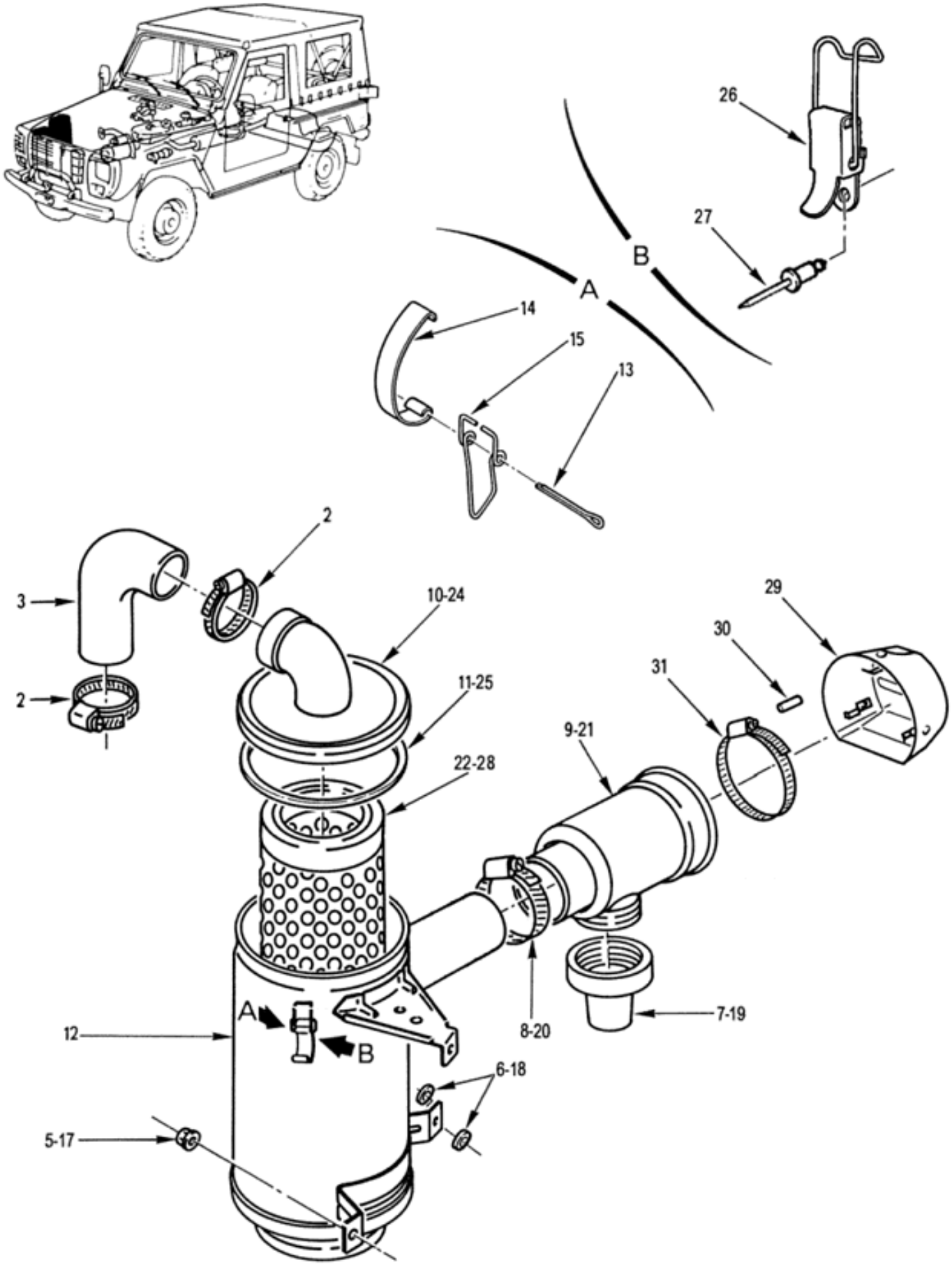

FILTRE A AIR SEC EQUIPE

020301 Planche 01

PL. 01	GROUPE: 02 EQUIPEMENTS-ENVIRONNEMENT MOTEUR							
	SOUS GROUPE: 0203 ADMISSION D'AIR							
REP.	DIVISION: 020301 FILTRE A AIR SEC EQUIPE							
	NUMERO DE GESTION	FABRICANT CODE	FABRICANT REFERENCE	DESIGNATION: 1234567	QUANTITE.	PARTENS.	NTI	DOMAINE	APPLICAB	NOTA
-031A	4730 14 433 4546	F0355	120060008	.COLLIER DIA. 115 A 140 ****	EI	1			CG

© Panhard

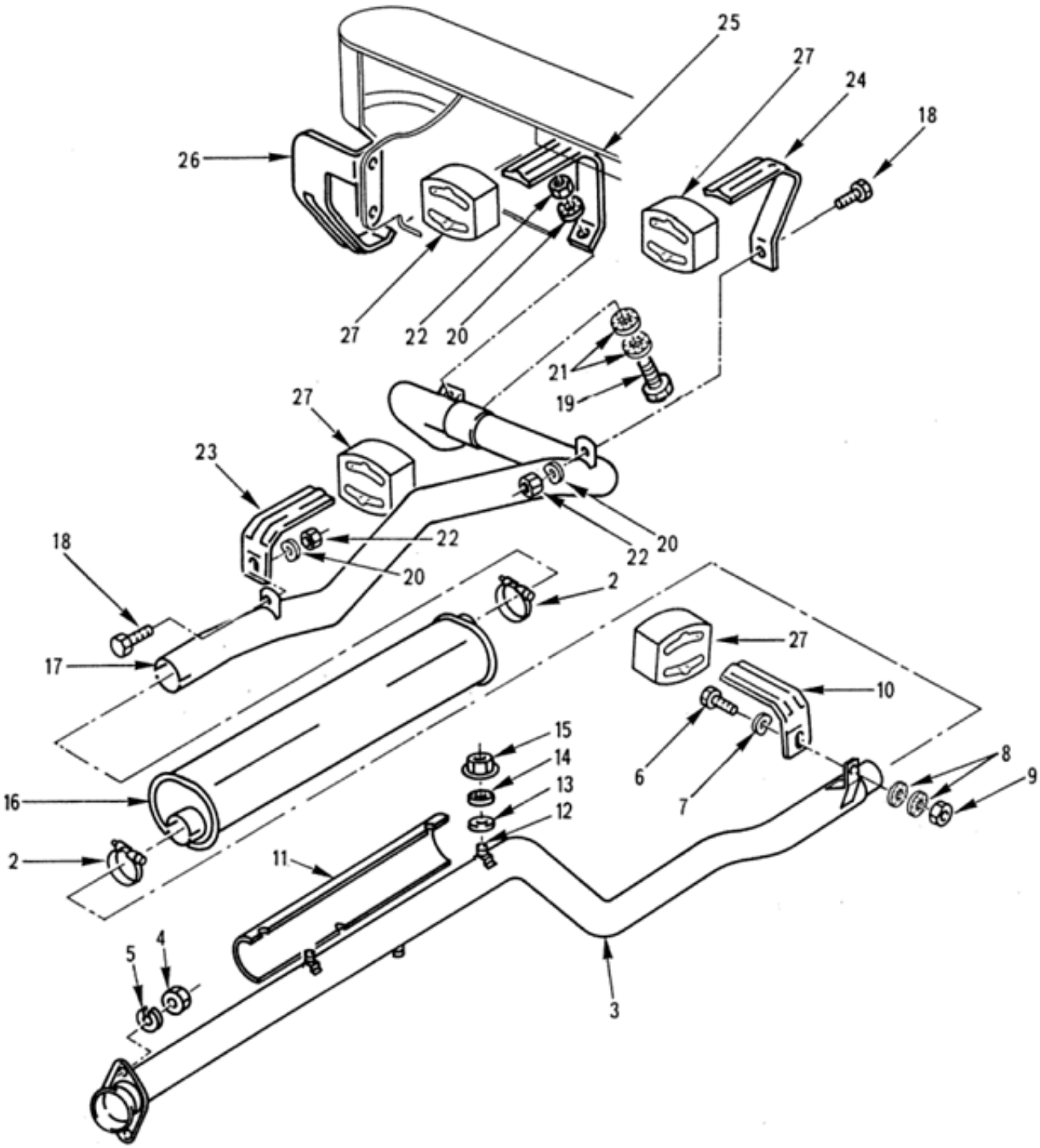

ECHAPPEMENT

020401 Planche 01

PL. 01	GROUPE: 02 EQUIPEMENTS-ENVIRONNEMENT MOTEUR SOUS GROUPE: 0204 ECHAPPEMENT DIVISION: 020401 ECHAPPEMENT				QUANTITE PAR ENSE.	NTI	DOMAINE	APPLICAB	NOTA
REP.	NUMERO DE GESTION	FABRICANT CODE	FABRICANT REFERENCE	DESIGNATION: 1234567					
-001		F0016	900350	ECHAPPEMENT	PM				ND
002	5340 14 377 2024	F0467	1715-73	.COLLIER DIA.47	2	1			SG
003	2990 14 417 5841	F0016	890188	.TUBULURE D'ECHAPPEMENT AV.	1	1			SP
				ELEMENTS DE FIXATION					
004	5310 14 429 4303	I9008	ISO4032-M8-8-A2C	.ECROU H M8 8 A2C	2	1			NG
005	5310 14 031 1809	F0110	E25517B80AXSCM	.RONDELLE WL 8 XC60 TRAITEE RESSORT ZB	2	1			JE
				REMPLACE PAR					
-005A	5310 14 565 5410	F0110	E25511A80-18AXSZQ	.RONDELLE CS 8-18 XC60 TRAITEE RESSORT ZN8PA	EI	1			NG
006	5305 14 335 2475	F0110	E27311H80M30QVTLZ	.VIS H M8-30 8-8 ZB	1	1			NG
007	5310 14 420 3218	F0110	E27620-80AXTCM	.RONDELLE ONDULEE 8 XC60 TRAITEE RESSORT ZB	1	1			NG
008	5310 14 505 9948	F0110	E27626-80AXTLZ	.RONDELLE DD8 XC60 TRAITEE RESSORT ZB	2	1			NG
009	5310 14 429 4303	I9008	ISO4032-M8-8-A2C	.ECROU H M8 8 A2C	1	1			NG
				****					
010	5340 12 191 4473	F0467	1754-55	.PATTE DE FIXATION	1	1			JE
				OU					
-010A	5340 12 191 4473	D8046	4604923641	.PATTE DE FIXATION	EI	1			CG
011	2990 14 405 2110	F0016	890221	.ECRAN THERMIQUE	1	1			SP
				ELEMENTS DE FIXATION					
012	5305 14 405 2310	F0016	890822	.VIS DE FIXATION ECRAN	3	1			SP
013	5310 14 435 7526	F0110	E25514A60PGACM	.RONDELLE Z6 310HV ZB	3	1			PR
014	5310 14 452 1387	F0110	E27625-60AXTLZ	.RONDELLE DIC6 XC60 TRAITEE RESSORT ZB	3	1			NG
015	5310 14 436 3582	F0110	E27452A60QQJTLZ	.ECROU A EMBASE H M6 6 ZB	3	1			NG
				****					
016	2990 14 417 5843	F0016	890186	.SILENCIEUX D'ECHAPPEMENT	1	1			JE
				REMPLACE PAR					
-016A	2990 14 557 7893	F0016	721947	.SILENCIEUX AR. ASSEMBLE	EI	1			SP
				****					
017	2990 14 417 5844	F0016	890190	.TUBULURE D'ECHAPPEMENT AR.	1	1			SP
				ELEMENTS DE FIXATION					
018	5305 14 474 4343	F0110	E25114B80Q16QVACM	.VIS H M8-16 8-8 ZB	2	1			NG
019	5305 14 335 2475	F0110	E27311H80M30QVTLZ	.VIS H M8-30 8-8 ZB	1	1			NG
020	5310 14 420 3218	F0110	E27620-80AXTCM	.RONDELLE ONDULEE 8 XC60 TRAITEE RESSORT ZB	3	1			NG
021	5310 14 505 9948	F0110	E27626-80AXTLZ	.RONDELLE DD8 XC60 TRAITEE RESSORT ZB	2	1			NG
022	5310 14 429 4303	I9008	ISO4032-M8-8-A2C	.ECROU H M8 8 A2C	3	1			NG
				****					
023	5340 12 191 4473	F0467	1754-55	.PATTE DE FIXATION	1	1			JE
				OU					
-023A	5340 12 191 4473	D8046	4604923641	.PATTE DE FIXATION	EI	1			CG
024	5340 12 191 4471	D8046	4604923541	.PATTE DE FIXATION SUR CHASSIS	1	1			CG
025	5340 12 191 8021	D8046	4604924441	.PATTE DE FIXATION SUR CHASSIS	1	1			CG
026	5340 12 191 4472	D8046	4604921941	.PATTE DE FIXATION SUR CHASSIS	1	1			CG
027	5340 12 326 7847	D8046	4604920682	.CAOUTCHOUC AMORTISSEUR	4	1			PR
				OU					
-027A	5340 12 177 1615	D8046	3814920082	.CAOUTCHOUC AMORTISSEUR	EI	1			CG

© Panhard

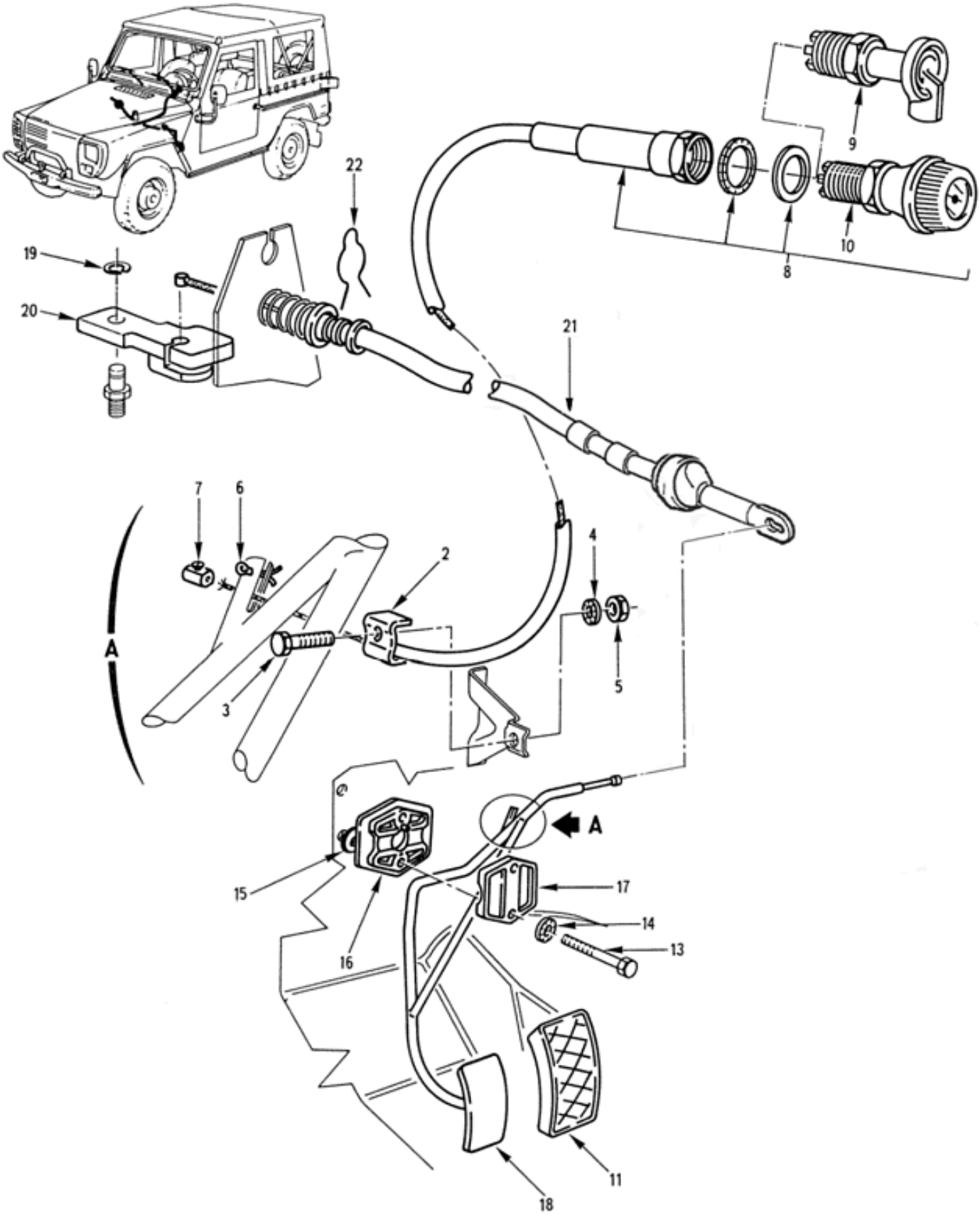

COMMANDES D'ACCELERATION

020501 Planche 01

PL. 01	GROUPE: 02 EQUIPEMENTS-ENVIRONNEMENT MOTEUR SOUS GROUPE: 0205 COMMANDES DIVISION: 020501 COMMANDES D'ACCELERATION				QUANTITE.	PTI	DOMAINE	APPLICAB	NOTA
REP.	NUMERO DE GESTION	FABRICANT CODE	FABRICANT REFERENCE	DESIGNATION: 1234567					
-001		F0016	900352	COMMANDES D'ACCELERATION	PM				ND
002	5340 14 407 5205	F0016	890433	.SERRE-GAINE	1	1			SP
				ELEMENTS DE FIXATION					
003	5305 14 506 3064	F0110	E25114B50Q12QVACM	.VIS H M5-12 8-8 ZB	1	1			NG
004	5310 14 320 3955	F0110	E27624-50AXTLZ	.RONDELLE DEC5 XC60 TRAITEE RESSORT ZB	1	1			NG
005	5310 14 475 8393	F0110	E25401B50QQVACM	.ECROU H M5 8 ZB	1	1			NG
				********					
006	5315 14 479 0984	F0110	E27487-30-40AXT	.GOUPILLE FENDUE V 3-40 XC60 PHOS	1	1			NG
007	4030 14 405 3657	F1372	Z003460	.SERRE-CABLE	1	1			CG
008	2590 14 392 7287	F1372	Z00309930	.COMMANDE MANUELLE ACCELERATEUR	1	1			CG
009		F0016	900416	..BOUTON ET FOURREAU ASSEMBLES	1				ND
				OU					
010	5355 14 475 9018	F1372	01814016	..BOUTON ET FOURREAU ASSEMBLES	EI	1			CG
011	2540 14 392 7556	F0467	1604-06	.COIFFE DE PEDALE	1	1			JE
				REMPLACE PAR					
-011A	2540 14 573 9697	F0016	B013393	.COIFFE DE PEDALE	EI	1			SP
				********					
-012	3130 14 463 7043	F0467	1614-11	.JEU DE DEMI-PALIERS D'ARTICULATION	1	1			JE
				REMPLACE PAR					
-012A	3130 14 463 7043	F0016	B014886	.JEU DE DEMI-PALIERS D'ARTICULATION	EI	1			SP
				ELEMENTS DE FIXATION					
013	5305 14 457 1879	F0110	E25112B60M45QVACM	.VIS H M6-45 8-8 ZB	2	1			NG
014	5310 14 452 1387	F0110	E27625-60AXTLZ	.RONDELLE DIC6 XC60 TRAITEE RESSORT ZB	2	1			NG
015	5310 14 435 7527	F0110	E25514A70PGACM	.RONDELLE Z7 310HV ZB	2	1			NG
				********					
016		F0016	B013009	..DEMI-PALIER D'ARTICULATION INF.	1				ND
017		F0016	B013008	..DEMI-PALIER D'ARTICULATION SUP.	1				ND
018	2540 14 409 9394	F0016	890767	.PEDALE D'ACCELERATEUR	1	1			SP
019	5325 14 203 7248	F0349	863060-09	.ANNEAU E EXT.6 TYPE 863 XC75 PHOS	1	1			CG
020	5975 14 469 3837	F0016	890787	.SUPPORT DE CABLE	1	1			SP
021	2990 14 417 5840	F0016	892107	.CABLE D'ACCELERATEUR	1	1			JE
				REMPLACE PAR					
-021A	2990 14 417 5840	F0016	B008782	.CABLE D'ACCELERATEUR	EI	1			SP
				********					
022	5340 14 434 9113	F0467	6967-58	..GOUPILLE DE SECURITE 11-29	1	1			JE
				REMPLACE PAR					
-022A	5340 14 569 0811	F0016	891175	..CLIP D'ARRET	EI	1			SP
				********					

© Panhard

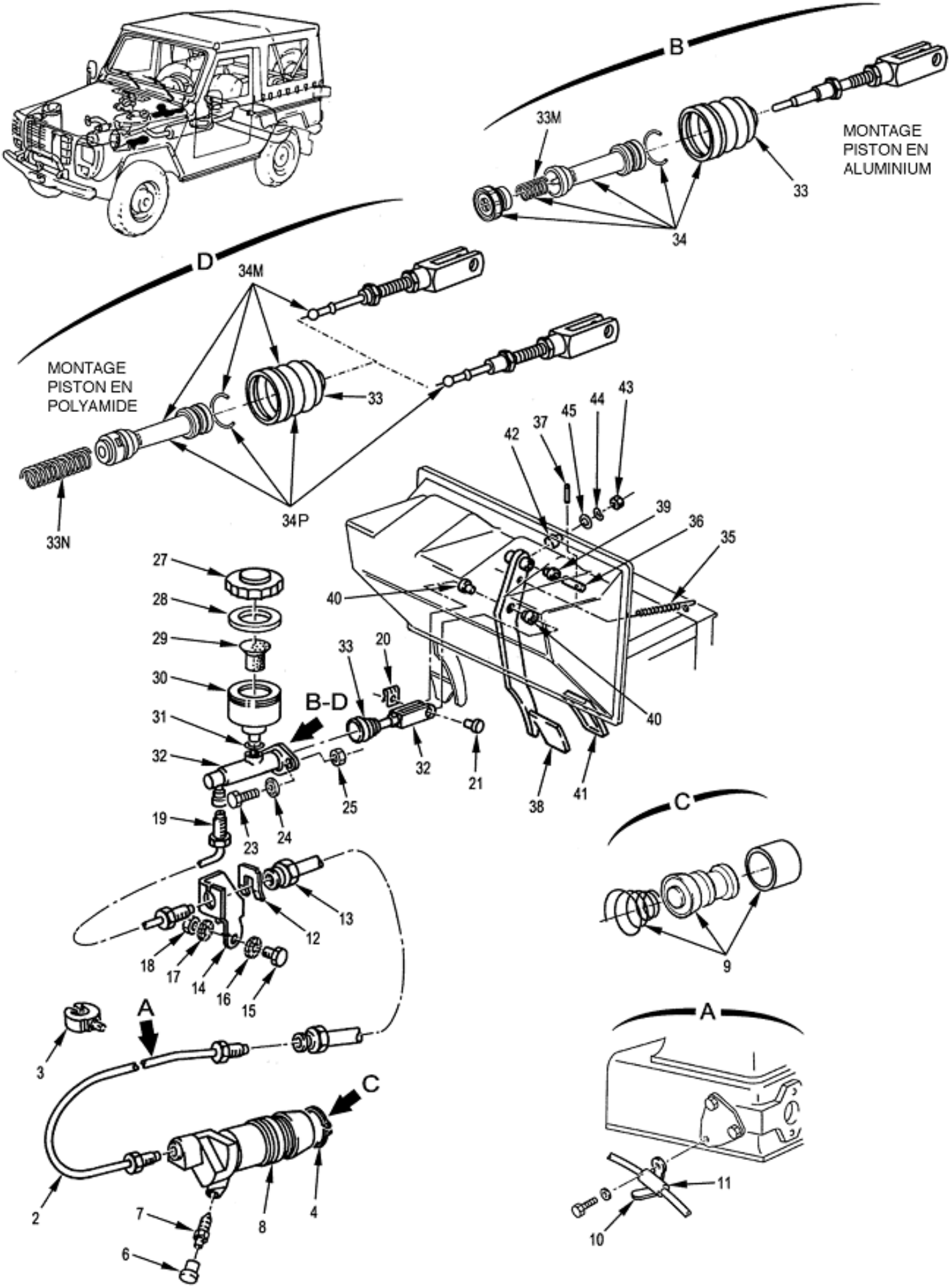

COMMANDE D'EMBRAYAGE

020502 Planche 01

PL. 01	GROUPE: 02 EQUIPEMENTS-ENVIRONNEMENT MOTEUR SOUS GROUPE: 0205 COMMANDES DIVISION: 020502 COMMANDE D'EMBRAYAGE				QUANTITE	PTI	DOMAINE	APPLICAB	NOTA
REP.	NUMERO DE GESTION	FABRICANT CODE	FABRICANT REFERENCE	DESIGNATION: 1234567					
-001		F0016	900353	COMMANDE D'EMBRAYAGE	PM				ND
002	4710 14 434 9110	F0016	891080	.TUYAU LONG.325	1	1			SP
003	5340 14 385 1750	F0712	063274	.AGRAFE SUPPORT	1	1			CG
004	5325 14 213 1949	F0111	23201AM0380T	.ANNEAU D'ARRET DIA. 38-1,75 X C75 PHOS	1	1			NG
-005	2520 14 361 7417	F0134	511509B	.CYLINDRE RECEPTEUR EQUIPE	1	1			JE
				REMPLACE PAR					
-005A	2520 14 567 5734	F0016	B008067	.CYLINDRE RECEPTEUR EQUIPE	EI	1			SP
				********					
006	5340 14 446 5040	F0134	L483044	..CAPUCHON	1	1			CG
007	4730 14 224 3861	F0134	323006	..VIS DE PURGE	1	1			CG
008		F0016	900420	..CYLINDRE RECEPTEUR ASSEMBLE	1				ND
009	2520 14 355 1212	F0134	553902	.NECESSAIRE DE REPARATION RECEPTEUR DE COMMANDE D'EMBRAYAGE	1	1			JE
				REMPLACE PAR					
-009A	2520 14 355 1212	F3742	0 204 160 017	.NECESSAIRE DE REPARATION RECEPTEUR DE COMMANDE D'EMBRAYAGE	EI	1			CG
				********					
010	5975 14 233 1830	F0016	543381	.BRIDE FIL	1	1			SP
011	5340 14 233 1594	F0467	4828-01	.FOURREAU DE PROTECTION	1	1			SG
012	5310 14 385 1749	F0467	4814-19	.CAVALIER DE FIXATION	1	1			JE
				REMPLACE PAR					
-012A	5310 14 385 1749	F0467	4814-G0	.CAVALIER DE FIXATION	EI	1			SG
				********					
013	4720 14 396 3153	F0467	4816-24	.FLEXIBLE LONG.254	1	1			PR
				OU					
-013A	4720 14 486 4672	F0467	4806-53	.FLEXIBLE LONG.254	EI	1			SG
014	4730 14 434 9157	F0016	891412	.SUPPORT FLEXIBLE	1	1			SP
				ELEMENTS DE FIXATION					
015	5305 14 455 4377	F0110	E25114B60Q16QVACM	.VIS H M6X16 8-8 ZB	1	1			NG
016	5310 14 529 0757	F0110	E27626-60AXTLZ	.RONDELLE DD6 XC60 TRAITEE RESSORT ZB	1	1			NG
017	5310 14 429 9893	F0110	E27624-60AXTLZ	.RONDELLE DEC6 XC60 TRAITEE RESSORT ZB	1	1			NG
018	5310 14 470 8939	F0110	E25401B60QQVACM	.ECROU H M6 8 ZB	1	1			NG
				********					
019	4710 14 388 8313	F0016	890125	.TUYAUTERIE EMETTEUR-FLEXIBLE	1	1			SP
020	5340 12 191 6269	D8046	912007010001	.CLIPS	1	1			CG
021	5315 12 336 7502	D9414	1007000010-023	.AXE DE LIAISON PEDALE	1	1			CG
-022	3040 12 191 7172	D8046	0012950206	.EMETTEUR DE COMMANDE D'EMBRAYAGE EQUIPE	1	1			PR
				OU					
-022A	2520 12 355 4972	D0786	KG190034.0.4	.EMETTEUR CDE EMBRAYAGE (ADAPTER SUIVANT B.I.T.M. DU 12/2000	EI	1			JE
				REMPLACE PAR					
-022B	2520 12 375 8955	D0786	KG190034.2.1	.EMETTEUR CDE HYDRAULIQUE	EI	1			CG
				ELEMENTS DE FIXATION					
023	5305 14 432 0888	F0110	E25114B80Q25QVACM	.VIS H M8-25 8-8 ZB	2	1			NG
024	5310 14 398 0380	F0110	E25511A80-16AXSCM	.RONDELLE CS 8-16 XC60 TRAITEE RESSORT ZB	2	1			NG
025	5310 14 429 4303	I9008	ISO4032-M8-8-A2C	.ECROU H M8 8 A2C	2	1			NG
				********					
-026	2590 12 305 7091	D0786	A8263	..RESERVOIR ASSEMBLE	1	1			CG
027	2530 12 172 3525	D1304	3.3506-6301.2	...BOUCHON FILETE	1	1			CG
028	5330 12 175 8191	D0786	A0102A	...BAGUE D'ETANCHEITE	1	1			CG
029	2530 12 169 6977	D0786	A0103S	...TAMIS	1	1			PR
				REMPLACE PAR					
-029A	2530 12 178 1162	D0786	A8178	...TAMIS	EI	1			CG
				********					
030		F0016	900422	...RESERVOIR NU	1				ND
031	5330 12 156 4529	D8286	DIN7603-A22X27-CU	..BAGUE D'ETANCHEITE	1	1			NG
032	2520 12 339 8272	D8046	0012954306	..EMETTEUR D'EMBRAYAGE	1	1			PR

© Panhard

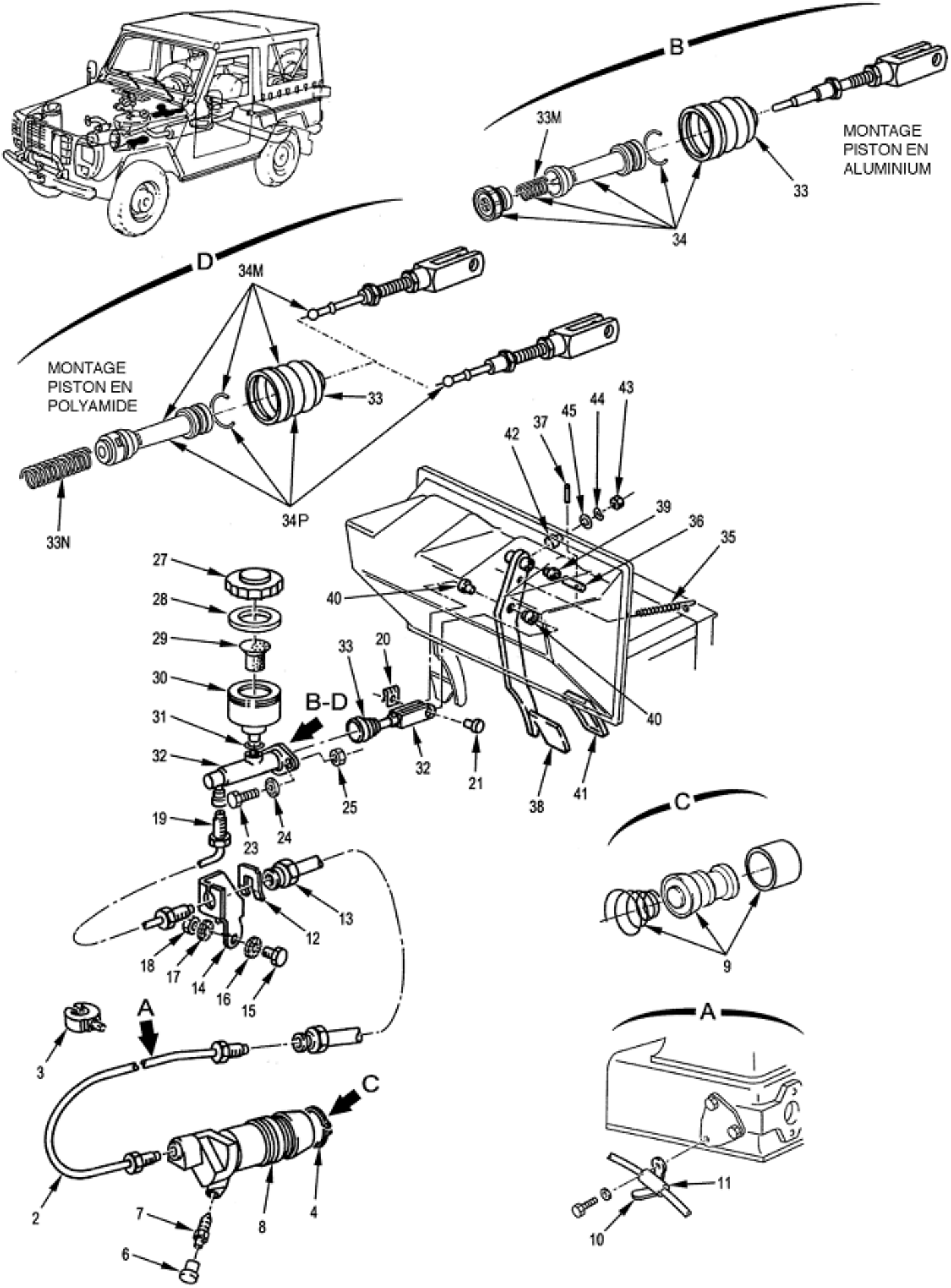

COMMANDE D'EMBRAYAGE

020502 Planche 01

PL. 01	GROUPE: 02 EQUIPEMENTS-ENVIRONNEMENT MOTEUR							
	SOUS GROUPE: 0205 COMMANDES							
	DIVISION: 020502 COMMANDE D'EMBRAYAGE							
REP.	NUMERO DE GESTION	FABRICANT CODE	FABRICANT REFERENCE	DESIGNATION: 1234567	QUANTITE.	PARTIE INSTI	DOMAINE	APPLICAB	NOTA
				OU				
-032A	2520 12 326 4851	D0786	KG190034.0.1	..EMETTEUR D'EMBRAYAGE	EI	1		CG
-032N		D0786	KG196000.2	...TIGE EMETTEUR DEBRAYAGE	1			ND
033		D0786	H1750	...MANCHON	1			ND
033M	5360 12 355 7020	D0786	D202A	...RESSORT	1	1		CG
033N	5360 12 355 7021	D0786	KG1917	...RESSORT	1	1		CG
034	2590 12 311 7558	D8046	0002902067	.KIT REPARATION EMETTEUR	1	1		PR
034M	3040 12 336 5264	D0786	RK197000	.KIT REPARATION EMETTEUR (SANS BUTEE RAPPORTEE SUR TIGE)	1	1		JE
				REMPLACE PAR				
-034N	2520 12 375 8948	D0786	RK19092K	.KIT REPARATION EMETTEUR (SANS BUTEE RAPPORTEE SUR TIGE)	EI	1		CG
				OU				
034P		F0016	900430	.KIT REPARATION EMETTEUR (AVEC BUTEE SOUDEE SUR TIGE)	EI			ND
035	5360 12 191 3763	D8046	1079930410	.RESSORT DE RAPPEL	1	1		CG
036	3040 12 191 6268	D8046	4602920009	.AXE DE PEDALE	1	1		JE
				OU				
-036A	5315 12 335 6075	D8046	4602920109	.AXE DE PEDALE	EI	1		CG
				ELEMENTS DE FIXATION				
037	5315 12 307 2016	D8286	DIN1473-5X32-ST-ZNPHR10F	.GOUPILLE CANNELEE 5-32 ZING.	1	1		JE
				OU				
-037A	5315 12 333 7042	D8046	001473005028	.GOUPILLE CANNELEE 5-32 ZING.	EI	1		CG
				****				
038	2540 12 191 7558	D8046	4602900116	.PEDALE D'EMBRAYAGE	1	1		CG
039	3120 12 173 1924	D8046	1102910550	..DOUILLE	2	1		JE
				OU				
-039A	3120 12 337 8354	D8046	1242920050	..DOUILLE	EI	1		CG
040	3120 12 192 0048	D8046	4602910050	..DOUILLE D'ARTICULATION	2	1		CG
041	2540 12 169 7921	D8046	1102910182	..COIFFE DE PEDALE	1	1		JE
				REMPLACE PAR				
-041A	2540 12 191 5911	D8046	1072910182	..COIFFE DE PEDALE	EI	1		CG
				****				
042	5340 12 191 6646	D8046	4602950047	.BUTEE DE PEDALE	1	1		CG
				ELEMENTS DE FIXATION				
043	5310 14 470 8939	F0110	E25401B60QQVACM	.ECROU H M6 8 ZB	1	1		NG
044	5310 14 360 2821	F0110	E27620-60AXTLZ	.RONDELLE ONDULEE B6 XC60 TRAITEE RESSORT ZB	1	1		NG
045	5310 14 435 7529	F0110	E25514B60PGACM	.RONDELLE M6 310HV ZB	1	1		NG
				****				

© Panhard

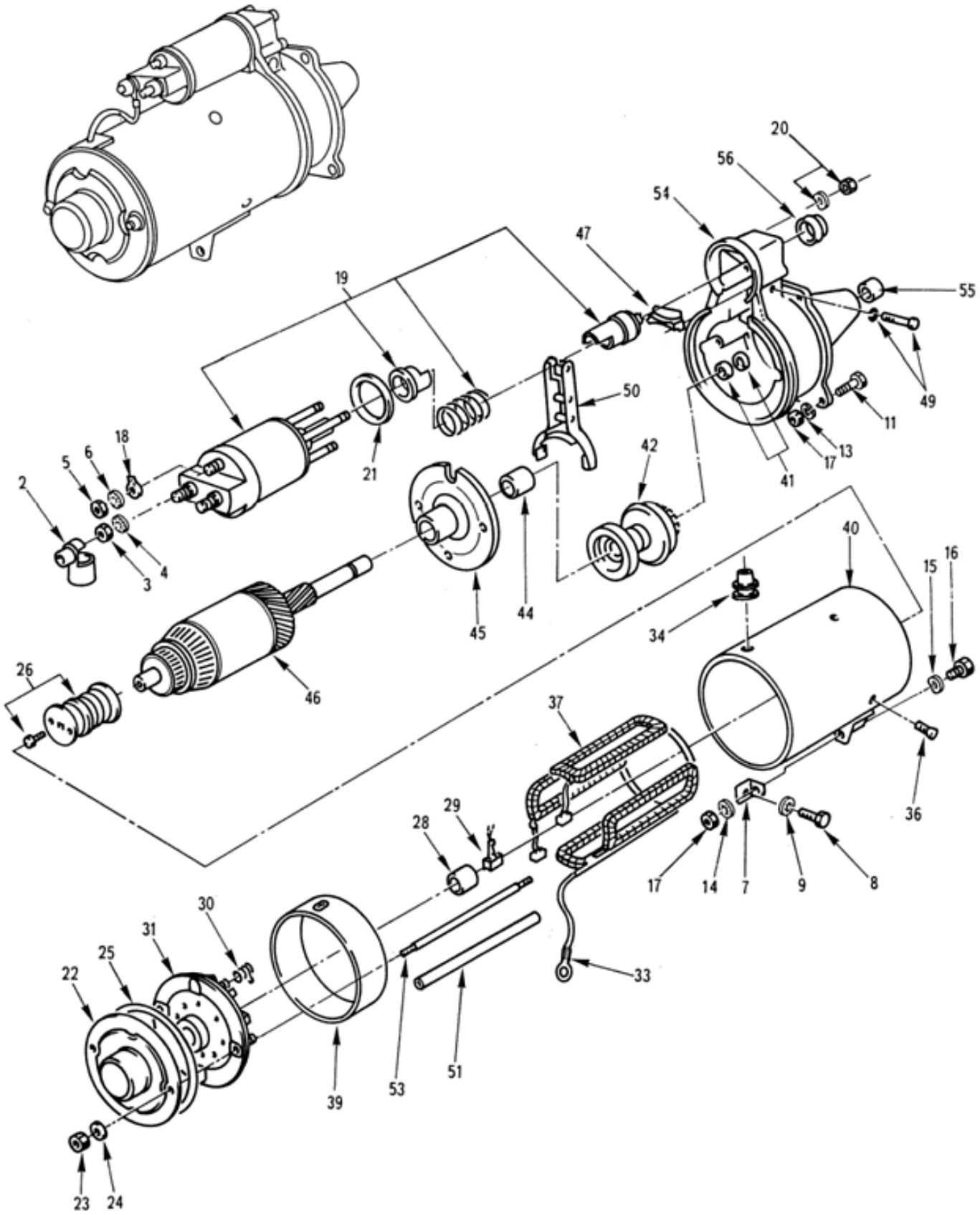

DEMARREUR

020601 Planche 01

PL. 01	GROUPE: 02 EQUIPEMENTS-ENVIRONNEMENT MOTEUR SOUS GROUPE: 0206 ELECTRICITE DIVISION: 020601 DEMARREUR				QUANTITE.	PTIN	DOMAINE	APPLICAB	NOTA
REP.	NUMERO DE GESTION	FABRICANT CODE	FABRICANT REFERENCE	DESIGNATION: 1234567					
-001		F0016	900355	DEMARREUR	PM		048		ND
002	5999 14 406 1979	F0467	5832-01	.CAPUCHON DE PROTECTION BORNE DEMARREUR	1	1			SG
003	5310 14 429 4303	I9008	ISO4032-M8-8-A2C	.ECROU H M8 8 A2C	2	1			NG
004	5310 14 320 3953	F0110	E27624-80AXTCM	.RONDELLE DEC8 XC60 TRAITEE RESSORT ZB	2	1			NG
005	5310 14 475 8393	F0110	E25401B50QQVACM	.ECROU H M5 8 ZB	1	1			NG
006	5310 14 320 3955	F0110	E27624-50AXTLZ	.RONDELLE DEC5 XC60 TRAITEE RESSORT ZB	1	1			NG
007	5340 14 338 6787	F0467	5803-12	.EQUERRE DE MAINTIEN DU DEMARREUR	1	1			JE
				REMPLACE PAR					
-007A	5340 14 338 6787	F0016	891015	.EQUERRE DE MAINTIEN DU DEMARREUR	EI	1			SP
				ELEMENTS DE FIXATION					
008	5305 14 432 6967	F0110	E25114B100Q20QVACM	.VIS H M10-20 8-8 ZB	1	1			NG
009	5310 14 432 3371	F0110	E27625-100AXTCM	.RONDELLE DIC10 XC60 TRAITEE RESSORT	1	1			NG
				********					
-010	2920 14 410 6410	F8676	181352	.DEMARREUR	1	1			JE
				ELEMENTS DE FIXATION					
011	5305 14 505 3148	F0110	E25112B100M100QVACM	.VIS H M10-100 8-8 ZB	1	1			NG
-012	5305 14 367 6099	F0110	E27311H100M70QVTLZ	.VIS H M10-70 8-8 ZB	2	1			NG
013	5310 14 435 7489	F0110	E25517B100AXSCM	.RONDELLE WL 10 XC60 TRAITEE RESSORT ZB	3	1			NG
014	5310 14 432 3371	F0110	E27625-100AXTCM	.RONDELLE DIC10 XC60 TRAITEE RESSORT	1	1			NG
015	5310 14 385 1562	F0110	E27620-100AXTLZ	.RONDELLE ONDULEE 10 XC60 TRAITEE RESSORT ZB	1	1			NG
016	5305 14 432 6967	F0110	E25114B100Q20QVACM	.VIS H M10-20 8-8 ZB	1	1			NG
017	5310 14 432 1028	F0110	E25401B100QQKACM	.ECROU H M10 10 ZB	4	1			JE
				REMPLACE PAR					
-017A	5310 14 564 9949	I9008	ISO4032-M10-10-A2E	.ECROU H M10 10 ZB	EI	1			NG
				********					
018	5940 14 402 1201	F9678	094792	..LANGUETTE DE CONNEXION	1	1			CG
019	2920 14 400 1138	F9678	182433	..CONTACTEUR ELECTROMAGNETIQUE	1	1			CG
				ELEMENTS DE FIXATION					
020	2920 14 311 6375	F8676	059099	..JEU DE FIXATIONS CONTACTEUR	1	1			CG
				********					
021	5330 14 311 6374	F8676	070383	..JOINT CAOUTCHOUC	1	1			PR
022	5340 14 303 3404	F9678	072864	..CAPOT DU PALIER COTE COLLECTEUR	1	1			CG
				ELEMENTS DE FIXATION					
023	5310 14 488 3280	F8676	104468	..ECROU H M7 ZING.	2	1			CG
024	5310 14 488 3288	F8676	104387	..RONDELLE PLATE DIA.7 ZING.	2	1			CG
				********					
025	5331 14 426 2198	F8300	WA400G10000BANA	..JOINT DE CAPOT	1	1			JE
026	5340 14 340 2891	F8676	073321	..JEU DE PIECES POUR FREIN D'INDUIT	1	1			JE
-027	2920 14 400 1136	F9678	105148	..PALIER COTE COLLECTEUR COMPLET	1	1			JE
028		F8676	030828	...COUSSINET	1				ND
029		F0016	900436	...BALAI DE MASSE	2				ND
030		F0016	900437	...RESSORT DE BALAI	4				ND
031		F0016	900438	...PALIER COTE COLLECTEUR	1				ND
-032		F0016	900439	..INDUCTEUR COMPLET	1				ND
033		F0016	900440	...COSSE	2				ND

© Panhard

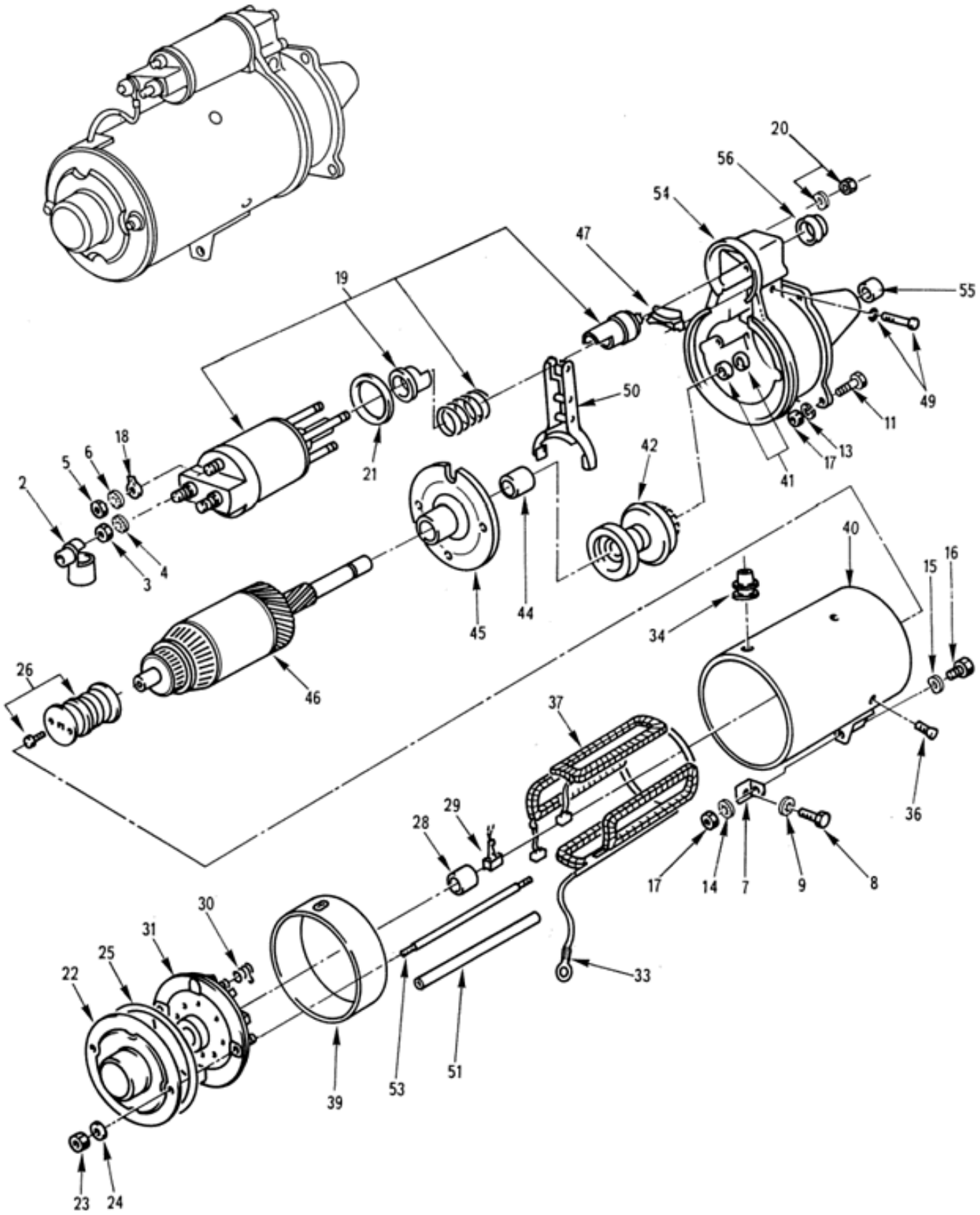

DEMARREUR

020601 Planche 01

PL. 01	GROUPE: 02 EQUIPEMENTS-ENVIRONNEMENT MOTEUR SOUS GROUPE: 0206 ELECTRICITE DIVISION: 020601 DEMARREUR				QUANTITE.	PAR INS.	NTI	DOMAINE	APPLICAB	NOTA
REP.	NUMERO DE GESTION	FABRICANT CODE	FABRICANT REFERENCE	DESIGNATION: 1234567						
034		F0016	900441	...PASSE-FILS CAOUTCHOUC	1					ND
-035		F0016	900442	...MASSE POLAIRE	4					ND
				ELEMENTS DE FIXATION						
036	5305 14 226 2962	F8676	056103	...VIS DE MASSE POLAIRE	1	1				JE
				********						
037	6105 14 400 1133	F8676	105146	...JEU DE BOBINES INDUCTRICES	1	1				JE
-038		F0016	900443	....BALAI ISOLE	2					ND
039	5970 14 489 4449	F8676	001982	...FIBRE ISOLANTE	1	1				CG
040		F0016	900445	...CULASSE	1					ND
041	2920 14 427 9292	F9678	594067	..BUTEE DE LANCEUR	1	1				CG
042	2990 14 427 9290	F8676	181355	..LANCEUR	1	1				CG
-043	3130 14 381 2303	F9678	095655	..PALIER INTERMEDIAIRE	1	1				CG
044		F0016	900447	...COUSSINET AUTOLUBRIFIANT	1					ND
045		F0016	900448	...PALIER INTERMEDIAIRE	1					ND
046	2920 14 428 1104	F9678	181371	..INDUIT	1	1				CG
047		F0016	900449	..JOINT CAOUTCHOUC	1					ND
-048	3040 14 418 0911	F9678	182107	..LEVIER DE COMMANDE COMPLET	1	1				CG
049		F8676	073324	...AXE DE LEVIER	1					ND
050		F0016	900451	...LEVIER DE COMMANDE	1					ND
051	4720 14 488 3290	F8676	105288	..TUBE ISOLANT DE TIGE D'ASSEM BLAGE	2	1				CG
-052	2920 14 407 2441	F9678	105350	..SUPPORT LANCEUR COMPLET	1	1				CG
053	2310 14 492 6792	F8676	053781	...TIGE D'ASSEMBLAGE	2	1				CG
054	3130 14 489 4450	F8676	183376	...SUPPORT LANCEUR	1	1				JE
055	3120 14 230 9950	F8676	051914	....COUSSINET AUTOLUBRIFIANT	1	1				JE
				REMPLACE PAR						
-055A	2920 14 442 3887	F8676	182061	....COUSSINET AUTOLUBRIFIANT	EI	1				CG
				********						
056	5340 14 296 8355	F8676	073166	..BOUCHON SUPPORT DE LANCEUR	1	1				JE
-057	5977 14 343 6932	F9678	182135	.JEU DE BALAIS ET RESSORTS (CO MPREND LES REP. 29,30,38)	1	1				CG
-058	3120 14 427 9294	F9678	182142	.JEU DE COUSSINETS (COMPREND L ES REP. 28,44,55)	1	1				CG
-059	2920 14 415 5178	F9678	182041	.JEU DE 4 VIS DE MASSE POLAIRE (COMPREND LE REP. 36)	1	1				CG
-060	2920 14 436 3500	F9678	182123	.JEU PIECES POUR REPARATION (C OMPREND LES REP. 26,33,34,49)	1	1				CG
-061	5330 14 488 9909	F9678	594097	.JEU DE JOINTS (COMPREND LES R EP. 21,25,47,56)	1	1				CG

© Panhard

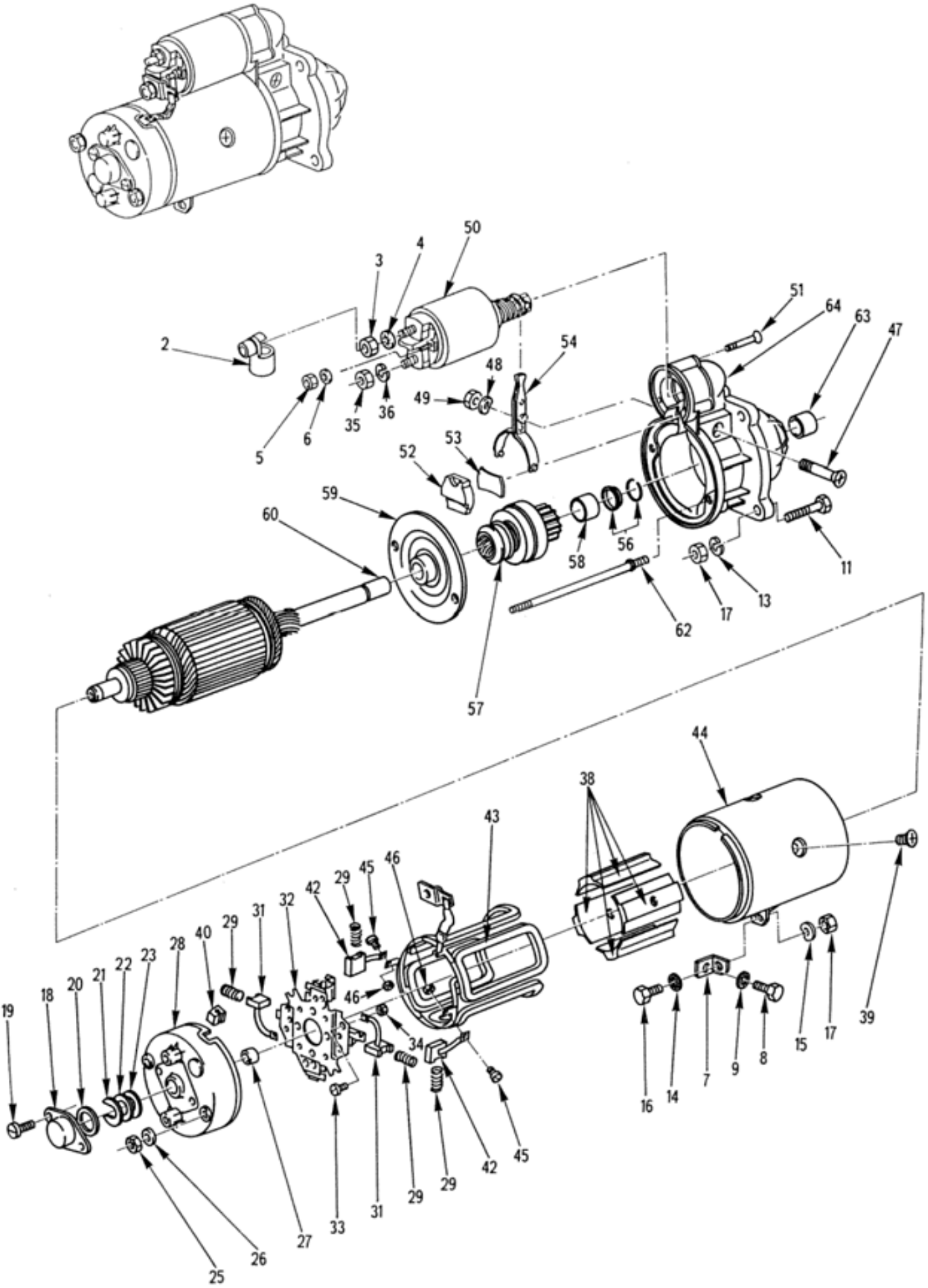

DEMARREUR

020601 Planche 02

PL. 02	GROUPE: 02 EQUIPEMENTS-ENVIRONNEMENT MOTEUR SOUS GROUPE: 0206 ELECTRICITE DIVISION: 020601 DEMARREUR				QUANTITE	PTNS.	NTI	DOMAINE	APPLICAB	NOTA
REP.	NUMERO DE GESTION	FABRICANT CODE	FABRICANT REFERENCE	DESIGNATION: 1234567						
-001		F0016	900356	DEMARREUR	PM					ND
002	5999 14 406 1979	F0467	5832-01	.CAPUCHON DE PROTECTION BORNE DEMARREUR	PM	1				SG
003	5310 14 429 4303	I9008	ISO4032-M8-8-A2C	.ECROU H M8 8 A2C	PM	1				NG
004	5310 14 320 3953	F0110	E27624-80AXTCM	.RONDELLE DEC8 XC60 TRAITEE RESSORT ZB	PM	1				NG
005	5310 14 475 8393	F0110	E25401B50QQVACM	.ECROU H M5 8 ZB	PM	1				NG
006	5310 14 320 3955	F0110	E27624-50AXTLZ	.RONDELLE DEC5 XC60 TRAITEE RESSORT ZB	PM	1				NG
007	5340 14 338 6787	F0467	5803-12	.EQUERRE DE MAINTIEN DU DEMARREUR	PM	1				JE
				REMPLACE PAR						
-007A	5340 14 338 6787	F0016	891015	.EQUERRE DE MAINTIEN DU DEMARREUR	PM	1				SP
				ELEMENTS DE FIXATION						
008	5305 14 432 6967	F0110	E25114B100Q20QVACM	.VIS H M10-20 8-8 ZB	PM	1				NG
009	5310 14 432 3371	F0110	E27625-100AXTCM	.RONDELLE DIC10 XC60 TRAITEE RESSORT	PM	1				NG
				********						
-010	2920 12 319 9473	D8015	0001363126	.DEMARREUR	1	1				CG
				ELEMENTS DE FIXATION						
011	5305 14 505 3148	F0110	E25112B100M100QVACM	.VIS H M10-100 8-8 ZB	PM	1				NG
-012	5305 14 367 6099	F0110	E27311H100M70QVTLZ	.VIS H M10-70 8-8 ZB	PM	1				NG
013	5310 14 435 7489	F0110	E25517B100AXSCM	.RONDELLE WL 10 XC60 TRAITEE RESSORT ZB	PM	1				NG
014	5310 14 432 3371	F0110	E27625-100AXTCM	.RONDELLE DIC10 XC60 TRAITEE RESSORT	PM	1				NG
015	5310 14 385 1562	F0110	E27620-100AXTLZ	.RONDELLE ONDULEE 10 XC60 TRAITEE RESSORT ZB	PM	1				NG
016	5305 14 432 6967	F0110	E25114B100Q20QVACM	.VIS H M10-20 8-8 ZB	PM	1				NG
017	5310 14 432 1028	F0110	E25401B100QQKACM	.ECROU H M10 10 ZB	PM	1				JE
				REMPLACE PAR						
-017A	5310 14 564 9949	I9008	ISO4032-M10-10-A2E	.ECROU H M10 10 ZB	PM	1				NG
				********						
018	5340 12 306 7250	D8015	2000556056	..CAPUCHON	1	1				CG
				ELEMENTS DE FIXATION						
019	5305 12 167 0190	D8286	DIN84-M5X15-8.8-A2P	..VIS C M5-15 8-8 A2P	2	1				NG
				********						
020		F0016	900461	..JOINT DE CAPUCHON	1					ND
021		F0016	900462	..ANNEAU D'ARRET	1					ND
022		F0016	900463	..RONDELLE DE COMPENSATION EP. 0,20	SB					ND
023		F0016	900464	..RONDELLE DE COMPENSATION EP. 0,50	SB					ND
-024	2920 12 304 6803	D8015	2005854094	..PALIER COTE COLLECTEUR ASSEMBLE	1	1				CG
				ELEMENTS DE FIXATION						
025	5310 14 470 8939	F0110	E25401B60QQVACM	..ECROU H M6 8 ZB	2	1				NG
026	5310 14 449 5007	F0110	E25514B60PFACM	..RONDELLE M6 160HV ZB	2	1				NG
				********						
027	3120 12 193 5020	D8015	2000301043	...BAGUE	1	1				CG
028		F0016	900466	...PALIER COTE COLLECTEUR NU	1					ND
029	5360 12 193 4697	D8015	2004618004	..RESSORT DE BALAI	4	1				CG
-030	5977 12 311 9172	D8015	2004336026	..PORTE-BALAIS ASSEMBLE	1	1				CG
031		F0016	900469	...BALAI DE MASSE	2					ND
032		F0016	900470	...PORTE-BALAIS NU	1					ND

© Panhard

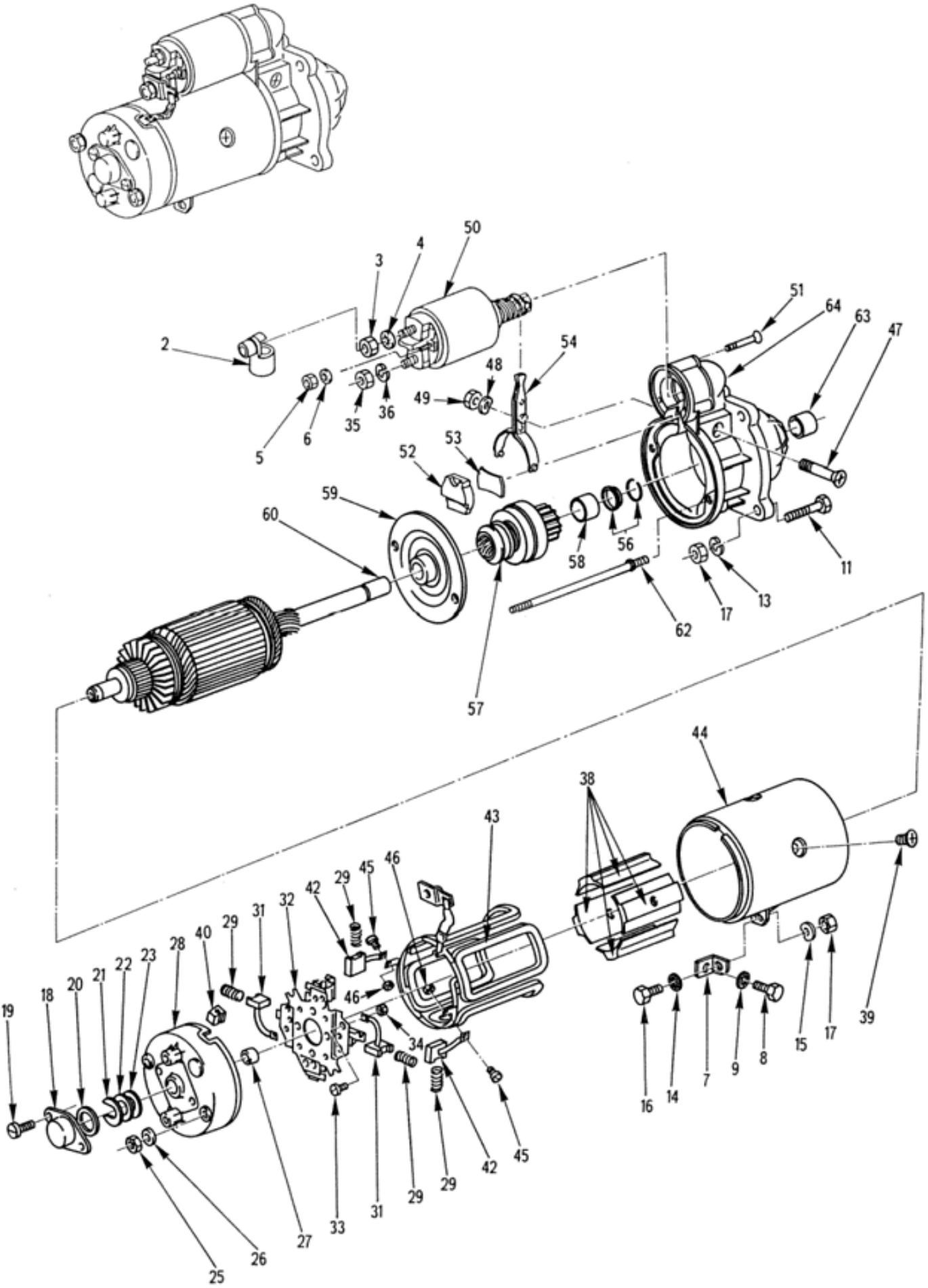

DEMARREUR

020601 Planche 02

PL. 02	GROUPE: 02 EQUIPEMENTS-ENVIRONNEMENT MOTEUR SOUS GROUPE: 0206 ELECTRICITE DIVISION: 020601 DEMARREUR				QUANTITE	PARTIES	NTI	DOMAINE	APPLICAB	NOTA
REP.	NUMERO DE GESTION	FABRICANT CODE	FABRICANT REFERENCE	DESIGNATION: 1234567						
033	5305 12 142 0083	D8286	DIN84-M5X6-5.8-A2P	..VIS C M5-6 5-8 A2P	2		1			NG
034	5310 14 457 1937	F0110	E25405B50QQPACM	..ECROU HM M5 06 ZB	2		1			NG
035	5310 12 144 6134	D8286	DIN439-BM10-04-A2P	..ECROU H M10 04 A2P	1		1			NG
036	5310 12 151 4235	D8286	DIN128-A10-FST-A3P	..RONDELLE W10 ZING.	1		1			NG
-037		F0016	900473	..INDUCTEUR COMPLET	1					ND
038		F0016	900474	...MASSE POLAIRE	4					ND
				ELEMENTS DE FIXATION						
039	5305 12 310 1998	D8015	2910960285	...VIS DE MASSE POLAIRE	1		1			CG
				********						
040		F0016	900476	...PASSE-FILS CAOUTCHOUC	1					ND
-041	2920 12 193 4696	D8015	2004114199	...JEU DE BOBINES INDUCTRICES ASSEMBLEES	1		1			CG
042		F0016	900477	....BALAI ISOLE	2					ND
043		F0016	900478	....BOBINE INDUCTRICE ASSEMBLE	1					ND
044		F0016	900479	...CULASSE NUE	1					ND
045	5305 12 142 0083	D8286	DIN84-M5X6-5.8-A2P	..VIS C M5-6 5-8 A2P	2		1			NG
046	5310 14 457 1937	F0110	E25405B50QQPACM	..ECROU HM M5 06 ZB	2		1			NG
047	5305 12 193 6200	D8015	2003429025	..AXE DE FOURCHETTE	1		1			CG
				ELEMENTS DE FIXATION						
048	5310 12 125 0066	D8286	DIN137-B8-FST	..RONDELLE ONDULEE 8	1		1			NG
049	5310 12 144 5088	D8286	DIN439-BM8-04-A2P	..ECROU H M8 04 A2P	1		1			NG
				********						
050	5945 12 324 4228	D8015	0331402098	..CONTACTEUR A SOLENOIDE	1		1			CG
				ELEMENTS DE FIXATION						
051	5305 14 345 8215	F3742	2003429021	..VIS	3		1			CG
				********						
052		F0016	900483	..JOINT DE PLAQUE	1					ND
053		F0016	900484	..PLAQUE	1					ND
054	3010 12 313 9271	D8015	2001933149	..FOURCHETTE	1		1			CG
-055		F0016	900486	..INDUIT COMPLET ASSEMBLE	1					ND
056		F0016	900487	...BUTEE DE LANCEUR	1					ND
057	2920 12 323 8049	D8015	2006209473	...LANCEUR	1		1			CG
058	3120 12 304 7114	D8015	2000301024	....BAGUE	2		1			CG
059	3130 12 306 8847	D8015	2005824881	...PALIER INTERMEDIAIRE	1		1			CG
060	2920 12 311 4706	D8015	2004004118	...INDUIT NU	1		1			CG
-061		F0016	900490	..PALIER COTE COMMANDE COMPLET ASSEMBLE	1					ND
062	5307 12 193 4698	D8015	2003526023	...GOUJON	2		1			CG
063	3120 12 196 3003	D8015	2000301019	...BAGUE	1		1			CG
064		F0016	900492	...PALIER COTE COMMANDE NU	1					ND
-065	2920 12 323 8050	D8015	2007030016	.JEU DE PALIER COTE COMMANDE (COMPREND LES REP. 52,53,63,64)	1		1			CG
-066	5977 12 192 8612	D8015	2007014069	.JEU DE 4 BALAIS (COMPREND LES REP. 31,33,34,42,45,46)	1		1			CG
-067	2920 12 179 0842	D8015	2007010032	.JEU DE PIECES (COMPREND LES REP. 20,21,22,23,40,52,53,56)	1		1			CG

© Panhard

N° Page	Désignation
03	BOITE DE VITESSES ASSEMBLEE
030101	CARTERS ET FIXATION AR.
030102	TRAIN D'ENGRENAGES
030102	TRAIN D'ENGRENAGES
030201	COMMANDES DE VITESSES
030301	NECESSAIRE DE REPARATION B.V.

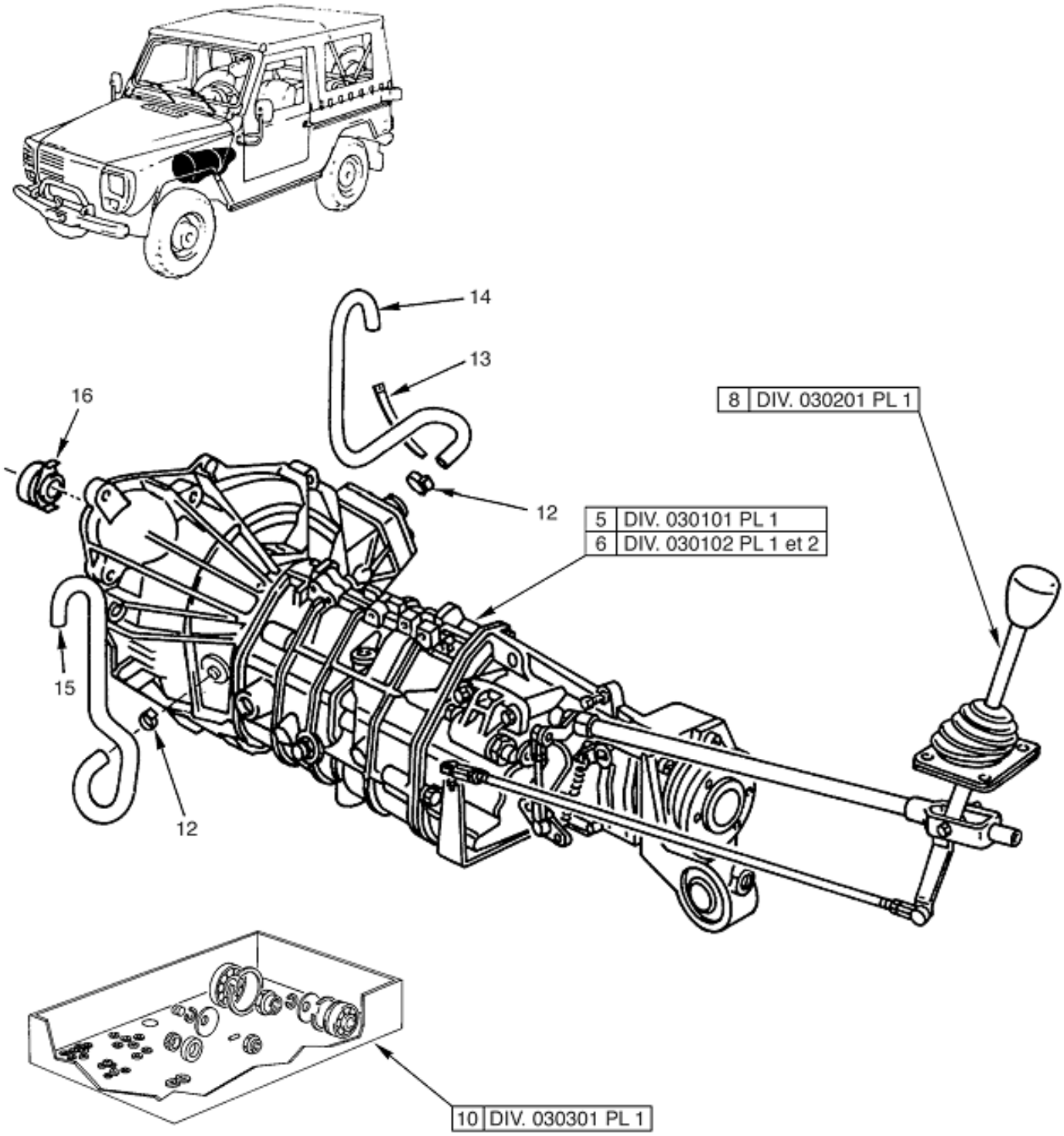

BOITE DE VITESSES ASSEMBLEE

03 Planche 01

PL. 01	GROUPE: 03 BOITE DE VITESSES ASSEMBLEE							
	SOUS GROUPE:							
	DIVISION:							
REP.	NUMERO DE GESTION	FABRICANT CODE	FABRICANT REFERENCE	DESIGNATION: 1234567	QUANTITE.	PARTIE INS.	NTI	DOMAINE	APPLICAB	NOTA
-001		F0016	900711	BOITE DE VITESSES ASSEMBLEE	PM				ND
-002	2520 14 409 0150	F0467	2200-D8	.BOITE DE VITESSES	1	1			JE
-003	2520 14 486 4664	F0467	2200-0P	.BOITE DE VITESSES	1	3		055	ND
-004	2520 14 466 2415	F0467	2200-ER	.BOITE DE VITESSES	1	1		076	SG
005		F0016	900715	..CARTERS ET FIXATION AR.	1				ND
006		F0016	722524	..TRAIN D'ENGRENAGES	1	3			ND
-007		F0016	900717	.COMMANDES DE VITESSES	1				ND
008		F0016	900718	..COMMANDES DE VITESSES	1				ND
-009		F0016	900719	.NECESSAIRE DE REPARATION	1				ND
010	2520 14 435 2421	F0016	715125	..NECESSAIRE DE REPARATION B.V.	1	3			ND
-011		F0016	900720	.ENVIRONNEMENT B.V.	1				ND
012	4730 14 409 0260	F0355	260510050	..COLLIER DIA. 32 A 50	2	1			JE
				OU					
-012A	4730 14 409 0260	F0355	268569050	..COLLIER DIA. 32 A 50	EI	1			CG
013	5340 14 409 9375	F0467	1302-95	..RUBAN DE SERRAGE	3	1			SG
014	4720 14 409 9408	F0016	890795	..RACCORD D'AERATION SUP.	1	1			SP
015	4720 14 409 9409	F0016	890798	..RACCORD D'AERATION INF.	1	1			SP
016	3110 14 392 7561	F0467	2041-27	..BUTEE A BILLES	1	1			SG

© Panhard

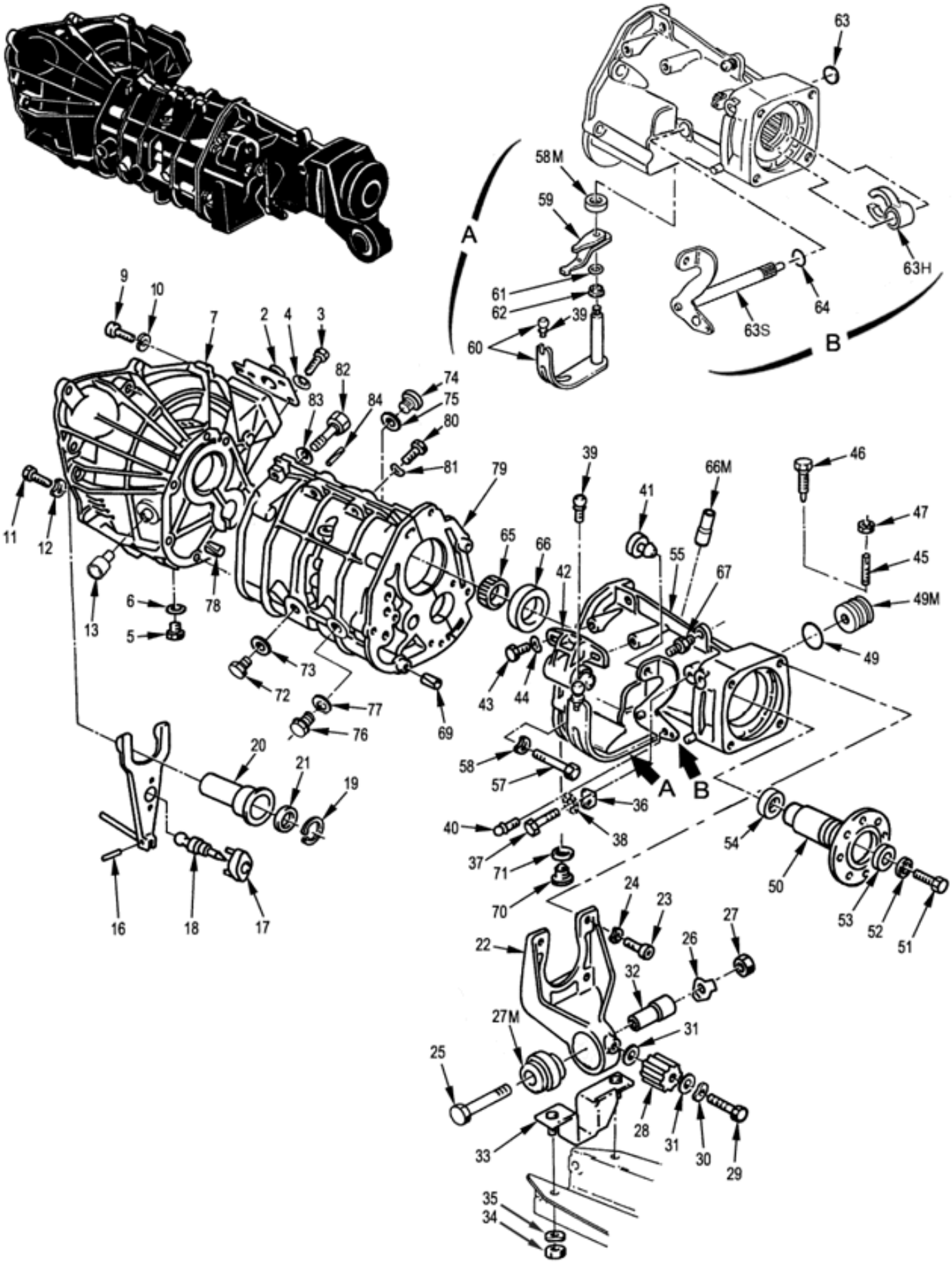

CARTERS ET FIXATION AR.

030101 Planche 01

PL. 01	GROUPE: 03 BOITE DE VITESSES ASSEMBLEE SOUS GROUPE: 0301 BOITE DE VITESSES DIVISION: 030101 CARTERS ET FIXATION AR.				QUANTITE.	NTI	DOMAINE	APPLICAB	NOTA
REP.	NUMERO DE GESTION	FABRICANT CODE	FABRICANT REFERENCE	DESIGNATION: 1234567					
-001		F0016	900715	CARTERS ET FIXATION AR.	PM				ND
002	5340 14 409 9407	F0016	890202	.COUVERCLE	1	1			SP
				ELEMENTS DE FIXATION					
003	5305 14 435 7104	F0110	E27311H70Q12QHTLZ	.VIS H M7-12 6-8 ZB	5	1			NG
004	5310 14 435 8731	F0110	E25512A70-16AXSCM	.RONDELLE CDJ 7-16-0,8 XC60 ZB	5	1			JE
				REMPLACE PAR					
-004A	5310 14 563 2962	F8300	E25511A70-14AXSZQ	.RONDELLE CONTACT E7 XC60 ZN8P A	EI	1			NG
				********					
005	5305 14 385 1739	F0467	6902-20	.VIS H M14-9 6-8 ZING.	1	1			JE
				OU					
-005A	5305 14 385 1739	F0467	2218-09	.VIS H M14-9 6-8 ZING.	EI	1			JE
				REMPLACE PAR					
-005B	5365 14 560 3705	F1488	227081	.BOUCHON M14X1,50 INOX 6 PANS	EI	1			CG
				********					
006	5330 14 398 0294	F0467	2257-13	.JOINT CUIVRE DIA.15	1	1			PR
				OU					
-006A	5330 14 466 7466	F0467	1166-15	.JOINT ALUMINIUM DIA. 14,1X18-1,50	EI	1			SG
007	3020 14 417 5856	F0467	2101-68	.CARTER D'EMBRAYAGE	1	3			ND
-008	3020 14 417 5856	F0467	2101-C3	.CARTER D'EMBRAYAGE	1	3	055		ND
				REMPLACE PAR					
-008A	3020 14 417 5856	F0016	894148	.CARTER D'EMBRAYAGE	EI	3	055		ND
				ELEMENTS DE FIXATION					
009	5305 14 381 3700	F0467	6913-61	.VIS CHC M12X150-64	3	1			SG
010	5310 14 435 7490	F0110	E25517B120AXSCM	.RONDELLE WL 12 XC60 TRAITEE R ESSORT ZB	3	1			NG
011	5305 14 564 9350	F0110	E25112B100M35QVAL Z	.VIS H M10-35 8-8 ZB	7	3			ND
012	5310 14 385 1562	F0110	E27620-100AXTLZ	.RONDELLE ONDULEE 10 XC60 TRAI TEE RESSORT ZB	7	3			ND
				********					
013	4710 14 469 3789	F0016	714604	..EMBOUT D'AERATION	1	1			JE
				REMPLACE PAR					
-013A	4710 14 575 8082	F0016	B013756	..EMBOUT D'AERATION	EI	1			SP
				********					
-014		F0016	000001	..REPERE SUPPRIME					ND
-015	3010 14 417 5859	F0016	894155	.FOURCHETTE DE DEBRAYAGE	1	1			SP
016	3040 14 406 0706	F0016	716411	..AXE DE BIELLETTE	1	1			SP
017	5340 14 409 3914	F0016	894156	.PROTECTEUR DE ROTULE	1	1			SP
018	3120 14 405 2112	F0467	2120-47	.ROTULE DE FOURCHETTE	1	1			SG
019	5325 14 405 2135	F0016	715400	.ANNEAU D'ARRET DIA. 68,8-1,02 XC65	1	1			SP
020	2520 14 405 2111	F0016	714649	.DOUILLE DE GUIDAGE BUTEE	1	1			SP
021	5330 14 385 1752	F0220	702212-19012-88	.JOINT A LEVRES	1	1			CG
				OU					
-021A	5330 12 323 2844	D2480	BAFUD2DRRX237-32X50X10/9-75ACM/-	.JOINT A LEVRES	EI	1			CG
022	2510 14 417 5849	F0016	891405	.SUPPORT BOITE DE VITESSES	1	1			SP
				ELEMENTS DE FIXATION					
023	5305 14 419 6981	F0467	6913-48	.VIS CHC M10-31 10-9 ZING.	4	1			JE
				OU					
-023A	5305 14 454 0387	F0467	6913-54	.VIS CHC M10-32 10-9 ZB	EI	1			JE
				REMPLACE PAR					
-023B	5305 14 553 2333	F0110	E25125B100Q30QKAE G	.VIS CHC M10-30 10-9 GEOMET 50 0A	EI	1			JE
				REMPLACE PAR					
-023C	5305 14 569 0840	I9008	ISO4762-M10X30-10.9-G5	.VIS CHC M10-30 10-9 GEOMET 50 0A	EI	1			NG
024	5310 14 385 1562	F0110	E27620-100AXTLZ	.RONDELLE ONDULEE 10 XC60 TRAI TEE RESSORT ZB	4	1			NG
025	5305 14 409 9402	F0016	890285	.VIS H M16-200-115 6-8 ZING.	1	1			SP

© Panhard

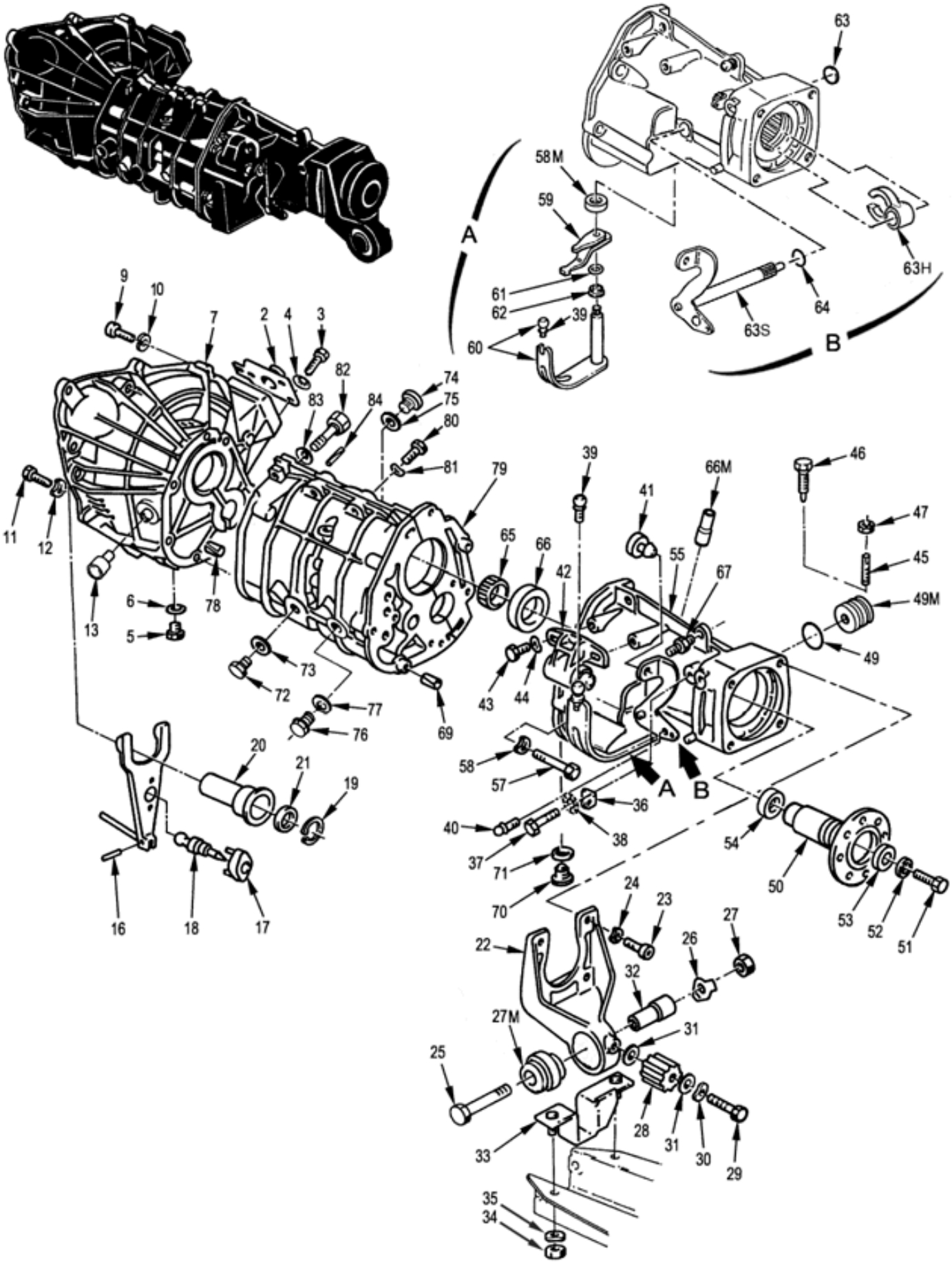

CARTERS ET FIXATION AR.

030101 Planche 01

PL. 01	GROUPE: 03 BOITE DE VITESSES ASSEMBLEE SOUS GROUPE: 0301 BOITE DE VITESSES DIVISION: 030101 CARTERS ET FIXATION AR.				QUANTITE	PTI	DOMAINE	APPLICAB	NOTA
REP.	NUMERO DE GESTION	FABRICANT CODE	FABRICANT REFERENCE	DESIGNATION: 1234567					
026	5310 14 409 9403	F0016	890429	.PLAQUETTE D'ARRET	1	1			SP
027	5310 14 435 7230	F0110	E25401B160QQVACM	.ECROU H M16 8 ZB	1	1			NG
				****					
027M	5340 14 513 1899	F0016	891241	.SUPPORT ELASTIQUE MOTEUR	1	1			SP
028	2520 14 405 2116	F0467	2833-05	.BUTEE DE LIMITATION	1	1			SG
				ELEMENTS DE FIXATION					
029	5305 14 434 9640	F0110	E25112B100M60QVAC M	.VIS H M10-60 8-8 ZB	1	1			NG
030	5310 14 385 1562	F0110	E27620-100AXTLZ	.RONDELLE ONDULEE 10 XC60 TRAI TEE RESSORT ZB	1	1			NG
031	5310 14 435 7516	F0110	E25514A100PFACM	.RONDELLE Z10 160HV30 ZB	2	1			NG
				****					
032	5315 14 409 9401	F0016	890284	.AXE	1	1			SP
033	5340 14 409 9404	F0016	890430	.LIMITEUR DE DEBATTEMENT	1	1			SP
				ELEMENTS DE FIXATION					
034	5310 14 432 1028	F0110	E25401B100QQKACM	.ECROU H M10 10 ZB	2	1			JE
				REMPLACE PAR					
-034A	5310 14 564 9949	I9008	ISO4032-M10-10-A2E	.ECROU H M10 10 ZB	EI	1			NG
035	5310 14 385 1562	F0110	E27620-100AXTLZ	.RONDELLE ONDULEE 10 XC60 TRAI TEE RESSORT ZB	2	1			NG
				****					
036	5340 14 409 9443	F0467	2527-19	.PATTE D'ACCROCHAGE RESSORT DE RAPPEL	1	1			SG
				ELEMENTS DE FIXATION					
037	5305 14 434 9650	F0110	E25114B60Q16QHACM	.VIS H M6-16 6-8 ZB	1	1			JE
				REMPLACE PAR					
-037A	5305 14 455 4377	F0110	E25114B60Q16QVACM	.VIS H M6X16 8-8 ZB	EI	1			NG
038	5310 14 429 9893	F0110	E27624-60AXTLZ	.RONDELLE DEC6 XC60 TRAITEE RE SSORT ZB	1	1			NG
				****					
039	5307 14 392 7565	F0467	2520-04	.ROTULE DIA.13	1	1			JE
				REMPLACE PAR					
-039A	5307 14 573 9715	F0016	715223	.ROTULE DIA.13	EI	1			SP
				****					
040	5307 14 392 7564	F0016	715181	.ROTULE DIA.10	1	1			SP
041	5340 14 409 3915	F0467	2418-13	.BUTEE CAOUTCHOUC	1	1			SG
042	5340 14 410 5942	F0016	714608	.POUSSOIR DE LEVIER	1	1			SP
				ELEMENTS DE FIXATION					
043	5305 14 385 1541	F0110	E27311H80Q22QHTLZ	.VIS H M8-22 6-8 ZB	2	1			NG
044	5310 14 420 3218	F0110	E27620-80AXTCM	.RONDELLE ONDULEE 8 XC60 TRAIT EE RESSORT ZB	2	1			NG
				****					
045		F0016	900722	.VIS DE POSITIONNEMENT	1		064		ND
046	5305 14 486 4697	F0467	2646-15	.VIS DE POSITIONNEMENT	1	1			JE
				REMPLACE PAR					
-046A	5305 14 486 4697	F0016	715222	.VIS DE POSITIONNEMENT	EI	1			SP
				****					
047	5310 14 435 7190	F0110	E27411B70QQSTLZ	.ECROU H M7 05 ZB	1	1	064		JE
				REMPLACE PAR					
-047A	5310 14 480 5118	F8300	E25401B70QQVACM	.ECROU H M7 8 ZB	EI	1	064		NG
				****					
-048	5365 14 409 9100	F0467	2221-23	.BOUCHON ASSEMBLE AVEC JOINT	1	1			JE
049	5331 14 274 8846	F8300	WA250G02700ADNA	..JOINT TORIQUE	1	1			NG
049M	5365 14 497 5598	F0016	716466	..BOUCHON NU	1	1			SP
050	3010 14 405 2211	F0016	890659	.MANCHON DE TRANSMISSION	1	1			SP
				ELEMENTS DE FIXATION					
051	5305 14 439 4796	F0110	E25114B80Q45QVACM	.VIS H M8-45 8-8 ZB	1	1			NG
052	5310 14 527 2099	F0467	6963-03	.RONDELLE CL 8-29-2,4 XC60 ZB	1	1			SG
				****					
053	5310 14 486 4685	F0016	890952	.RONDELLE DE RETENUE	1	1			SP
054	5365 14 486 4671	F0016	890951	.ENTRETOISE BUTEE	1	1			SP

© Panhard

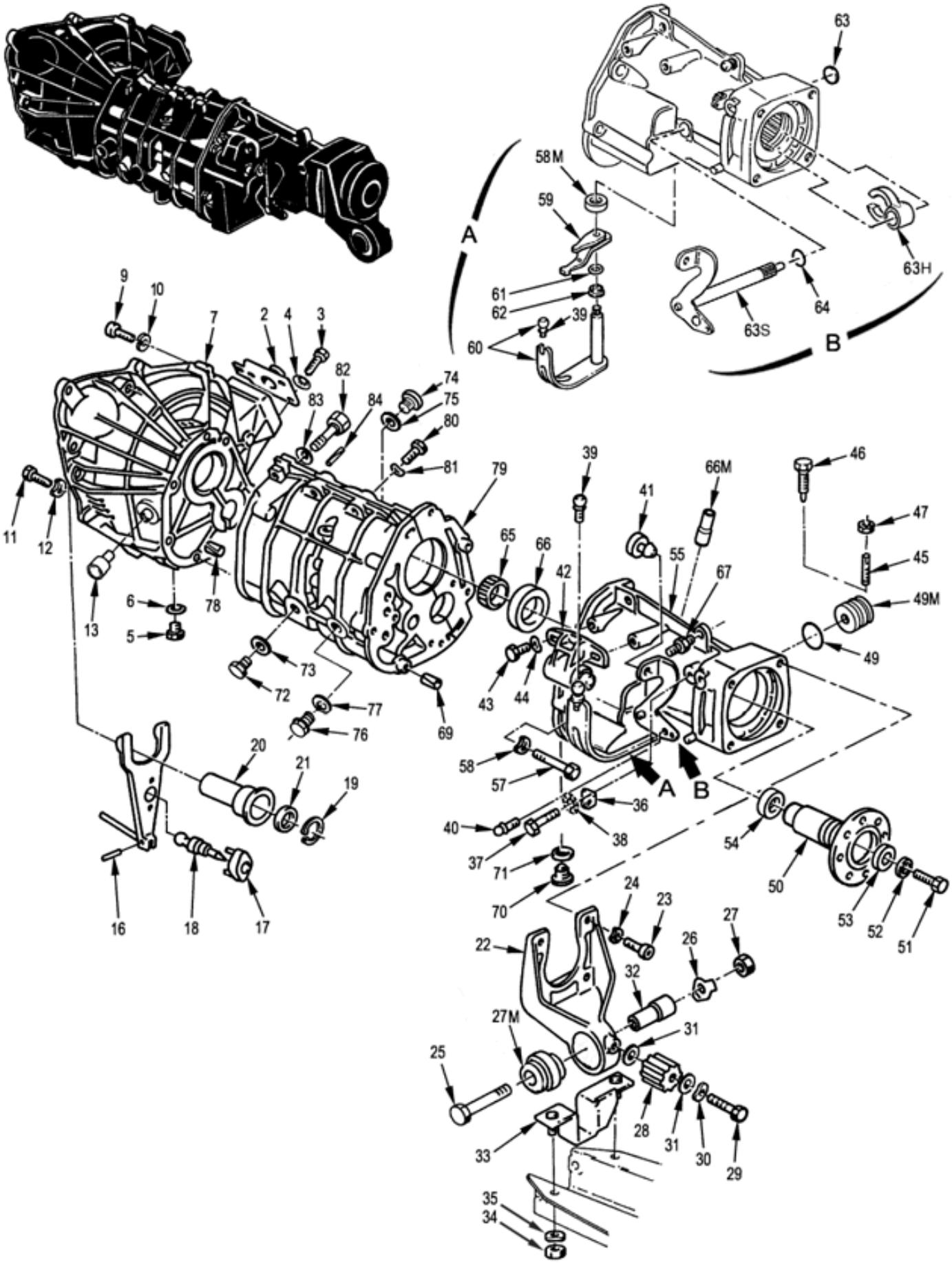

CARTERS ET FIXATION AR.

030101 Planche 01

PL. 01	GROUPE: 03 BOITE DE VITESSES ASSEMBLEE SOUS GROUPE: 0301 BOITE DE VITESSES DIVISION: 030101 CARTERS ET FIXATION AR.				QUANTITE.	NTI	DOMAINE	APPLICAB	NOTA
REP.	NUMERO DE GESTION	FABRICANT CODE	FABRICANT REFERENCE	DESIGNATION: 1234567					
055	3040 14 434 9148	F0467	2207-50	.CARTER AR. BOITE DE VITESSES	1	1			SG
-056	2520 14 469 1160	F0016	714607	.CARTER AR. BOITE DE VITESSES	1	1	055		JE
				REMPLACE PAR					
-056A	2520 14 551 8827	F0016	717934	.CARTER AR. BOITE DE VITESSES	EI	1	055		SP
				ELEMENTS DE FIXATION					
057	5305 14 550 7439	F0110	E25112B80M40QVACM	.VIS H M8-40 8-8 ZB	7	1			NG
058	5310 14 420 3218	F0110	E27620-80AXTCM	.RONDELLE ONDULEE 8 XC60 TRAIT EE RESSORT ZB	7	1			NG
				********					
058M	5365 14 555 6757	F0016	717921	..BAGUE POM	1	1			SP
059	4940 14 455 3710	F0016	716087	..DOIGT DE GUIDAGE DE PASSAGE DES VITESSES	1	1			SP
060	2520 14 466 6303	F0016	716063	..AXE ET LEVIER DE PASSAGE DES VITESSES	1	1			SP
061	5331 14 485 4222	F0467	2541-20	..JOINT TORIQUE D'AXE DE PASSA GE DES VITESSES	1	1			JE
				REMPLACE PAR					
-061A	5331 14 485 4222	F0016	B018999	..JOINT TORIQUE D'AXE DE PASSA GE DES VITESSES	EI	1			SP
				********					
062	5330 14 466 6302	F0384	B1FSLSF16X22X4/7-75NBR106200	..JOINT D'AXE DE PASSAGE DES V ITESSES	1	1			CG
063	5340 14 357 1140	F0467	0163-12	..BOUCHON EXPANSIBLE DIA.16 (D E SELECTION DES VITESSES)	1	1			SG
063H	2520 14 549 3787	F0016	719722	..FOURCHE DE SELECTION ASSEMBL EE	1	1			SP
063S	2520 14 530 1248	F0016	716054	..LEVIER SELECTION VITESSES	1	1			SP
064	5331 14 485 4221	F0467	2430-15	..JOINT TORIQUE D'AXE DE SELEC TION DES VITESSES	1	1			SG
065	3110 14 345 6517	F0270	DB 40 20	..ROULEMENT A AIGUILLES	1	1			JE
				REMPLACE PAR					
-065A	3110 14 345 6517	F0270	DB4020S	..ROULEMENT A AIGUILLES	EI	1			CG
				********					
066	5330 12 196 0814	D2480	BAFUD3SLDRWX7-40X58X10/9-75ACM/-	..JOINT A LEVRE 40X58X10	1	1			JE
				REMPLACE PAR					
-066A	5330 14 530 8875	F0384	C99436	..JOINT A LEVRE 40X58X10	EI	1			JE
				REMPLACE PAR					
-066B	5330 14 575 8081	F0016	B013653	..JOINT A LEVRE 40X58X11,3	EI	1			SP
				********					
066M	3040 14 506 7199	F0016	716467	..RENIFLARD	1	1			SP
067	5307 14 410 5790	F0016	715183	..VIS DE FIXATION ARTICULATION ELASTIQUE	1	1			SP
-068	3040 14 466 6294	F0016	716066	..ROTULE DIA.13 DE FIXATION BA RRE DE SELECTION VITESSES	1	1	055		SP
069	5315 14 385 1740	F0467	6968-42	.GOUPILLE ELASTIQUE 12-15	2	1			SG
070	5365 14 350 3780	F0467	2221-11	.BOUCHON MAGNETIQUE DE VIDANGE	1	1			JE
				REMPLACE PAR					
-070A	5365 14 582 3349	F1488	5000682604	.BOUCHON MAGNETIQUE DE VIDANGE	EI	1			CG
				********					
071	5330 14 527 2104	F1691	212370CY	.JOINT CIRCULAIRE DIA.16 METAL LOPLASTIQUE	1	1			JE
				REMPLACE PAR					
-071A	5330 14 483 5144	F0110	R93920B016JD	.JOINT METALLO B 16X22	EI	1			NG
				********					
072	5305 14 385 1739	F0467	6902-20	.VIS H M14-9 6-8 ZING.	1	1			JE
				OU					
-072A	5305 14 385 1739	F0467	2218-09	.VIS H M14-9 6-8 ZING.	EI	1			JE
				REMPLACE PAR					
-072B	5365 14 560 3705	F1488	227081	.BOUCHON M14X1,50 INOX 6 PANS	EI	1			CG
				********					
073	5330 14 398 0294	F0467	2257-13	.JOINT CUIVRE DIA.15	1	1			PR

© Panhard

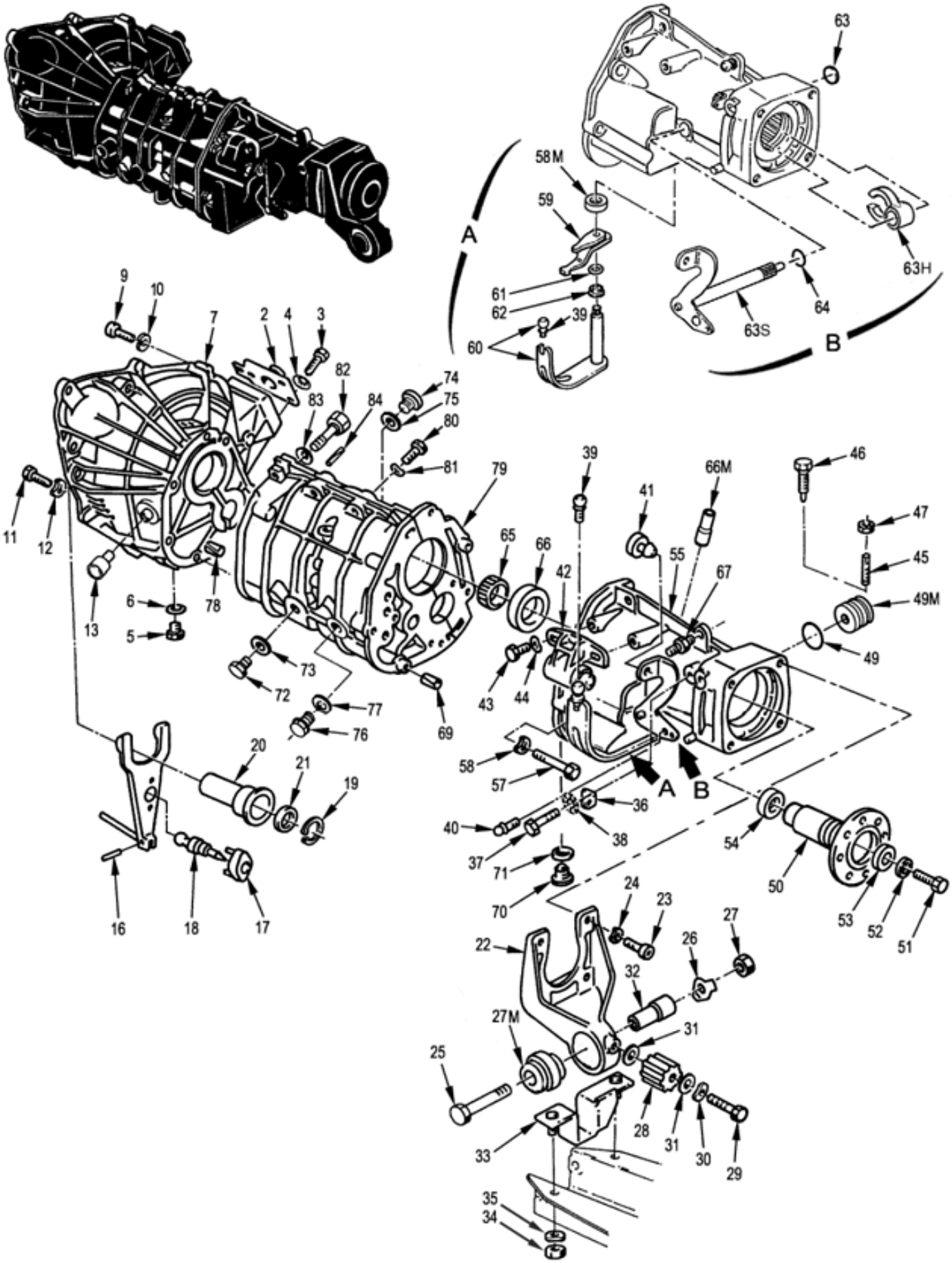

CARTERS ET FIXATION AR.

030101 Planche 01

PL. 01	GROUPE: 03 BOITE DE VITESSES ASSEMBLEE SOUS GROUPE: 0301 BOITE DE VITESSES DIVISION: 030101 CARTERS ET FIXATION AR.							
REP.	NUMERO DE GESTION	FABRICANT CODE	FABRICANT REFERENCE	DESIGNATION: 1234567	QUANTITE.	PTI	DOMAINE	APPLICAB	NOTA
				REMPLACE PAR				
-073A	5330 14 388 3289	F0467	6988-42	.JOINT CUIVRE DIA.15	EI	1		SG
				********				
074	5365 14 233 1349	F0467	0311-04	.BOUCHON FILETE M18X1,50	1	1		JE
				OU				
-074A	5365 14 233 1349	F0467	0311-07	.BOUCHON FILETE M18X1,50	EI	1		SG
075	5330 14 483 5146	F1691	208832CY	.JOINT CIRCULAIRE DIA.18 METAL LOPLASTIQUE	1	1		JE
				REMPLACE PAR				
-075A	5330 14 483 5146	F0110	R93920B018JD	.JOINT METALLO B 18X24	EI	1		NG
				********				
076	5365 14 500 3789	F1458	02018300	.BOUCHON H M24X1,50 (D'EMPLACEMENT DEVERROUILLAGE MARCHE AR.	1	1		CG
077	5330 14 408 0679	F0467	0164-04	.JOINT CUIVRE 25,2X32-1,2	1	1		SG
078	5315 14 385 1741	F0467	6968-43	.GOUPILLE ELASTIQUE 14-15	2	3		ND
079	3040 14 472 8437	F0016	714606	.CARTER AV. BOITE DE VITESSES	1	3		ND
				ELEMENTS DE FIXATION				
080	5305 14 339 2893	F0110	E27311H70M35QHTLZ	.VIS H M7-35 6-8 ZB	6	3		ND
				REMPLACE PAR				
-080A	5305 14 413 7110	F8300	E25114B70Q35QVACM	.VIS H M7-35 8-8 ZB	EI	3		ND
081	5310 14 360 2822	F0110	E27620-70AXTCM	.RONDELLE ONDULEE 7 XC60 TRAITEE RESSORT ZB	6	3		ND
082	5305 14 385 1732	F0467	6916-31	.VIS H M8-85 8-8 A BOUT PILOTE CYLINDRIQUE ZB	6	3		ND
				REMPLACE PAR				
-082A	5305 14 541 7371	F0467	6921-26	.VIS H M8-85 8-8 A BOUT PILOTE CYLINDRIQUE ZB	EI	3		ND
				REMPLACE PAR				
-082B	5305 14 434 9643	F0110	E25112B80M80QVACM	.VIS H M8-80 8-8 ZB	EI	3		ND
083	5310 14 385 1529	F0467	6962-28	.RONDELLE ELASTIQUE CINTREE M8 XC60 ZB	6	3		ND
				********				
084	5315 14 407 4978	F0467	6968-37	..GOUPILLE ELASTIQUE 8-18	2	3		ND
				REMPLACE PAR				
-084A	5315 14 296 7639	I9008	ISO8752-8X18-ST-PHOSPHATE	..GOUPILLE ELASTIQUE E 8-18 XC 80 PHOS	EI	3		ND
				********				

© Panhard

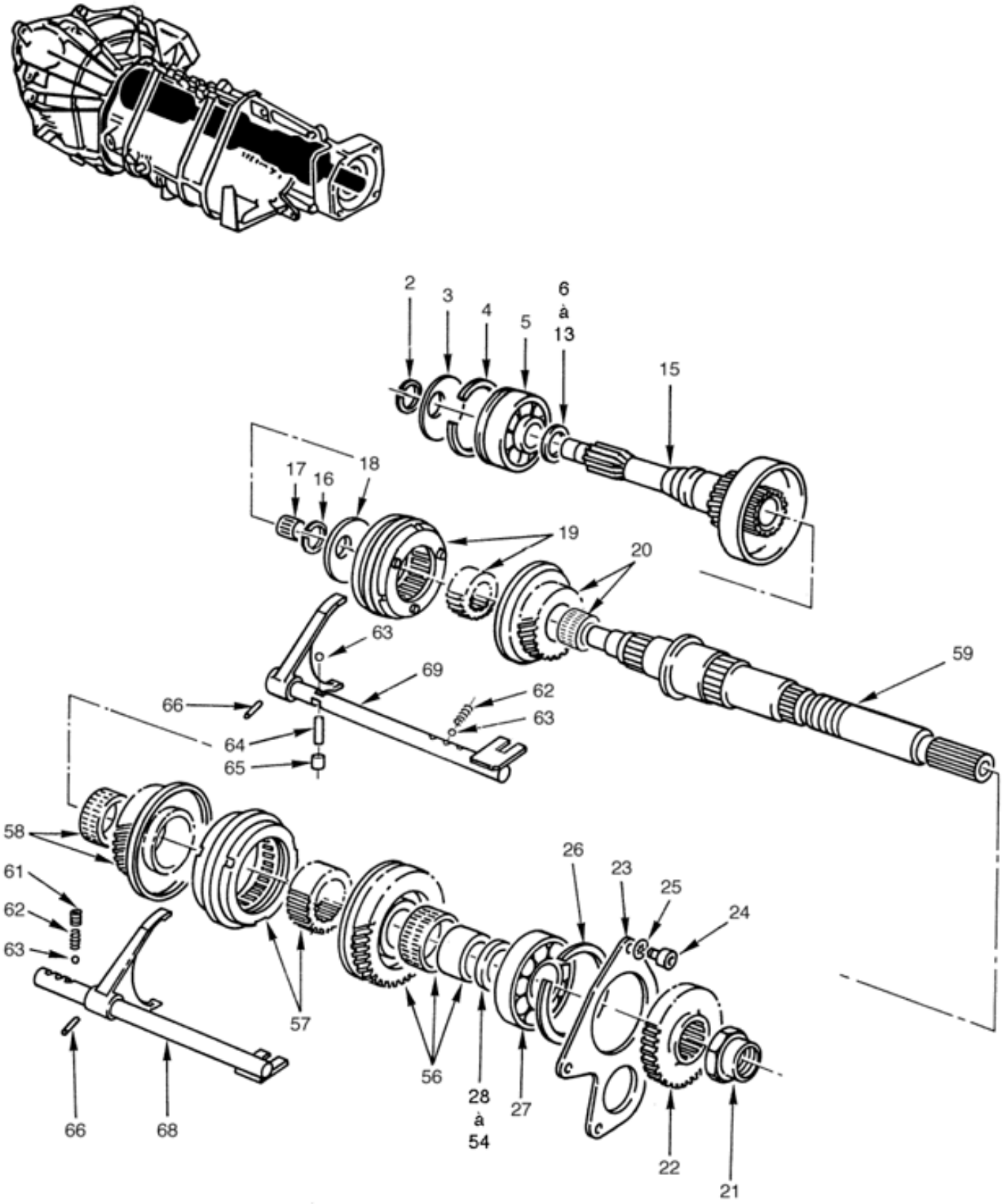

TRAIN D'ENGRENAGES

030102 Planche 01

PL. 01	GROUPE: 03 BOITE DE VITESSES ASSEMBLEE SOUS GROUPE: 0301 BOITE DE VITESSES DIVISION: 030102 TRAIN D'ENGRENAGES				QUANTITE PAR ENSE.	NTI	DOMAINE	APPLICAB	NOTA
REP.	NUMERO DE GESTION	FABRICANT CODE	FABRICANT REFERENCE	DESIGNATION: 1234567					
-001		F0016	722524	TRAIN D'ENGRENAGES	PM	3			ND
002	5325 14 452 8441	F0467	6979-15	.ANNEAU D'ARRET DIA. 32,7-1,3	1	3			ND
003	5310 14 417 0678	F0467	6962-03	.RONDELLE CL M35-43,5-1,2 XC60	1	3			ND
004	5325 14 429 8282	F0467	6979-05	.ANNEAU D'ARRET DIA. 81,2-1,85	1	3			ND
005	3110 14 385 1748	F0673	AB12013	.ROULEMENT A BILLES	1	3			ND
006	5365 14 420 6885	F0467	6948-85	.RONDELLE DE REGLAGE 37,2-42 E P.0,15	1	3			ND
				OU					
007	5365 14 381 1255	F0467	6948-86	.RONDELLE DE REGLAGE 37,2-42 E P.0,20	SB	3			ND
				OU					
008	5365 14 381 1256	F0467	6948-87	.RONDELLE DE REGLAGE 37,2-42 E P.0,25	SB	3			ND
				OU					
009	5365 14 420 6886	F0467	6948-88	.RONDELLE DE REGLAGE 37,2-42 E P.0,30	SB	3			ND
				OU					
010	5365 14 420 6887	F0467	6948-89	.RONDELLE DE REGLAGE 37,2-42 E P.0,35	SB	3			ND
				OU					
011	5365 14 420 6884	F0467	6946-63	.RONDELLE DE REGLAGE 37,2-42 E P.0,40	SB	3			ND
				OU					
012	5365 14 422 4107	F0467	6946-64	.RONDELLE DE REGLAGE 37,2-42 E P.0,45	SB	3			ND
				OU					
013	5365 14 424 1838	F0467	6946-65	.RONDELLE DE REGLAGE 37,2-42 E P.0,50	SB	3			ND
-014	5365 14 486 4683	F0467	2306-20	.JEU DE RONDELLES DE REGLAGE (COMPREND LES REP. 6 A 13)	1	3			ND
015	3040 14 409 9411	F0016	716337	.ARBRE MOTEUR	1	3			ND
016	5325 14 452 8441	F0467	6979-15	.ANNEAU D'ARRET DIA. 32,7-1,3	1	3			ND
017	3110 14 385 1754	F0467	2317-25	.ROULEMENT A AIGUILLES	1	3			ND
018	5310 14 417 0678	F0467	6962-03	.RONDELLE CL M35-43,5-1,2 XC60	1	3			ND
019	2520 14 434 9150	F0467	2353-22	.SYNCHRONISEUR 3EME ET 4EME VI TESSE	1	3			ND
				REMPLACE PAR					
-019A	2520 14 434 9150	F0016	715137	.SYNCHRONISEUR 3EME ET 4EME VI TESSE	EI	3			ND
				********					
020	3020 14 433 2322	F0467	2335-16	.PIGNON RECEPTEUR 33 DENTS 3EM E VITESSE	1	3			ND
021	5310 14 356 5205	F0467	6935-39	.ECROU A JUPE H M31X1,25	1	3			ND
022	3020 14 410 6224	F0016	715135	.PIGNON RECEPTEUR 37 DENTS MAR CHE AR.	1	3			ND
023	3110 14 410 6223	F0467	2313-30	.PLAQUE D'ARRET DES ROULEMENTS AR.	1	3			ND
				ELEMENTS DE FIXATION					
024	5305 14 433 9123	F0467	2314-13	.VIS CHC M7-20	4	3			ND
				REMPLACE PAR					
-024A	5305 14 562 9622	F8300	E25125B70Q25QVACM	.VIS CHC M7-25 8-8 ZB	EI	3			ND
025	5310 14 381 6925	F0110	E27625-70AXTCM	.RONDELLE DIC7 XC60 TRAITEE RE SSORT ZB	4	3			ND
				********					
026	5325 14 429 8282	F0467	6979-05	.ANNEAU D'ARRET DIA. 81,2-1,85	1	3			ND
027	3110 14 385 1748	F0673	AB12013	.ROULEMENT A BILLES	1	3			ND
028	3120 14 409 9412	F0016	721092	.CALE DE REGLAGE 35,2-54 EP.2, 35	1	3			ND
				OU					
029	3120 14 409 9413	F0016	721093	.CALE DE REGLAGE 35,2-54 EP.2, 40	SB	3			ND
				OU					

© Panhard

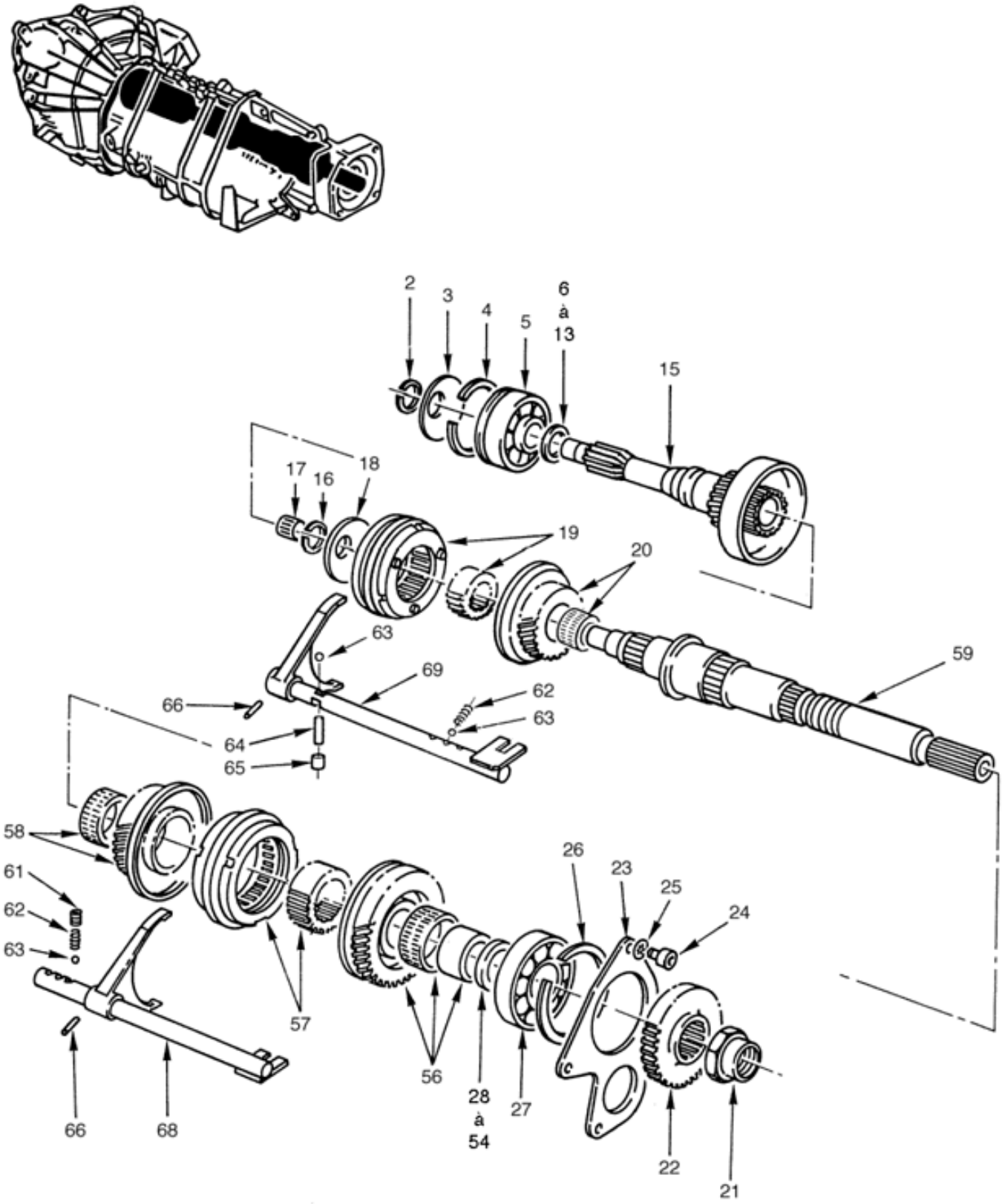

TRAIN D'ENGRENAGES

030102 Planche 01

PL. 01	GROUPE: 03 BOITE DE VITESSES ASSEMBLEE SOUS GROUPE: 0301 BOITE DE VITESSES DIVISION: 030102 TRAIN D'ENGRENAGES				QUANTITE.	PARTENAIRE.	NTI	DOMAINE	APPLICAB	NOTA
REP.	NUMERO DE GESTION	FABRICANT CODE	FABRICANT REFERENCE	DESIGNATION: 1234567						
030	3120 14 409 9414	F0016	721094	.CALE DE REGLAGE 35,2-54 EP.2, 45	SB		3			ND
				OU						
031	3120 14 409 9415	F0016	721095	.CALE DE REGLAGE 35,2-54 EP.2, 50	SB		3			ND
				OU						
032	3120 14 409 9416	F0016	721096	.CALE DE REGLAGE 35,2-54 EP.2, 55	SB		3			ND
				OU						
033	3120 14 409 9417	F0016	721097	.CALE DE REGLAGE 35,2-54 EP.2, 60	SB		3			ND
				OU						
034	3120 14 409 9418	F0016	721098	.CALE DE REGLAGE 35,2-54 EP.2, 65	SB		3			ND
				OU						
035	3120 14 409 9419	F0016	721099	.CALE DE REGLAGE 35,2-54 EP.2, 70	SB		3			ND
				OU						
036	3120 14 409 9420	F0016	721100	.CALE DE REGLAGE 35,2-54 EP.2, 75	SB		3			ND
				OU						
037	3120 14 409 9421	F0016	721101	.CALE DE REGLAGE 35,2-54 EP.2, 80	SB		3			ND
				OU						
038	3120 14 409 9422	F0016	721102	.CALE DE REGLAGE 35,2-54 EP.2, 85	SB		3			ND
				OU						
039	3120 14 409 9423	F0016	721103	.CALE DE REGLAGE 35,2-54 EP.2, 90	SB		3			ND
				OU						
040	3120 14 409 9424	F0016	721104	.CALE DE REGLAGE 35,2-54 EP.2, 95	SB		3			ND
				OU						
041	3120 14 409 9425	F0016	721105	.CALE DE REGLAGE 35,2-54 EP.3, 00	SB		3			ND
				OU						
042	3120 14 409 9426	F0016	721106	.CALE DE REGLAGE 35,2-54 EP.3, 05	SB		3			ND
				OU						
043	3120 14 409 9427	F0016	721107	.CALE DE REGLAGE 35,2-54 EP.3, 10	SB		3			ND
				OU						
044	3120 14 409 9428	F0016	721108	.CALE DE REGLAGE 35,2-54 EP.3, 15	SB		3			ND
				OU						
045	3120 14 409 9429	F0016	721109	.CALE DE REGLAGE 35,2-54 EP.3, 20	SB		3			ND
				OU						
046	3120 14 409 9430	F0016	721110	.CALE DE REGLAGE 35,2-54 EP.3, 25	SB		3			ND
				OU						
047	3120 14 409 9431	F0016	721111	.CALE DE REGLAGE 35,2-54 EP.3, 30	SB		3			ND
				OU						
048	3120 14 409 9432	F0016	721112	.CALE DE REGLAGE 35,2-54 EP.3, 35	SB		3			ND
				OU						
049	3120 14 409 9433	F0016	721113	.CALE DE REGLAGE 35,2-54 EP.3, 40	SB		3			ND
				OU						
050	3120 14 409 9434	F0016	721114	.CALE DE REGLAGE 35,2-54 EP.3, 45	SB		3			ND

© Panhard

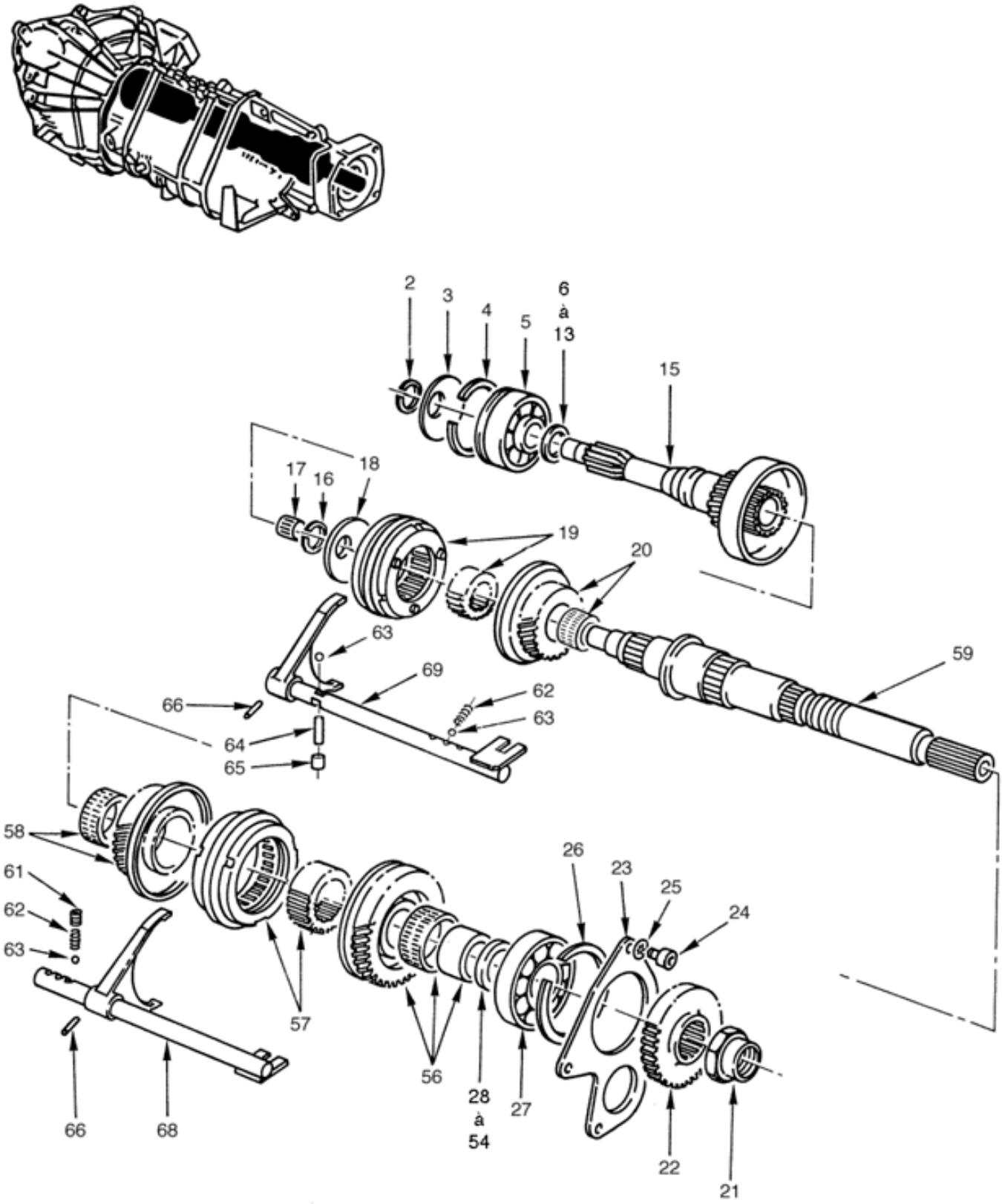

TRAIN D'ENGRENAGES

030102 Planche 01

PL. 01	GROUPE: 03 BOITE DE VITESSES ASSEMBLEE SOUS GROUPE: 0301 BOITE DE VITESSES DIVISION: 030102 TRAIN D'ENGRENAGES							
REP.	NUMERO DE GESTION	FABRICANT CODE	FABRICANT REFERENCE	DESIGNATION: 1234567	QUANTITE.	PAR ENSE	NTI	DOMAINE	APPLICAB	NOTA
				OU					
051	3120 14 409 9435	F0016	721115	.CALE DE REGLAGE 35,2-54 EP.3, 50	SB	3			ND
				OU					
052	3120 14 409 9436	F0016	721116	.CALE DE REGLAGE 35,2-54 EP.3, 55	SB	3			ND
				OU					
053	3120 14 409 9437	F0016	721117	.CALE DE REGLAGE 35,2-54 EP.3, 60	SB	3			ND
				OU					
054	3120 14 409 9438	F0016	721118	.CALE DE REGLAGE 35,2-54 EP.3, 65	SB	3			ND
-055	5310 14 486 4665	F0016	715138	.JEU CALE DE REGLAGE (COMPREND REP. 28 A 54 ET EP.1,5 ET 1,6	1	3			ND
056	3020 14 435 2403	F0467	2344-49	.PIGNON RECEPTEUR 37 DENTS 1ERE VITESSE	1	3			ND
057	2520 14 435 3340	F0467	2323-45	.SYNCHRONISEUR 1ERE ET 2EME VITESSE	1	3			ND
058	2520 14 434 9125	F0467	2337-35	.PIGNON RECEPTEUR 37 DENTS 2EME VITESSE	1	3			ND
059	3040 14 426 2470	F0467	2316-56	.ARBRE RECEPTEUR	1	3			ND
-060	3040 14 426 2470	F0016	715130	.ARBRE RECEPTEUR	1	3		018	ND
061	5305 14 381 1511	F0467	2540-20	.BOUCHON FILETE M12	1	3			ND
062	5360 14 409 9445	F0016	716183	.RESSORT	2	3			ND
063	3110 12 124 0824	D8286	DIN5401-8G20	.BILLE DIA.8	3	3			ND
064	3110 14 381 1510	F0467	2540-16	.AIGUILLE D'INTERDICTION DIA.4-12	1	3			ND
065	5315 14 410 5791	F0467	2540-19	.DOIGT D'INTERDICTION	1	3			ND
066	5315 14 392 6314	F0467	6969-49	.GOUPILLE ELASTIQUE 6-23	2	3			ND
				OU					
-067	5315 14 031 2018	F0467	6969-43	.GOUPILLE ELASTIQUE 6-27	SB	3			ND
				REMPLACE PAR					
-067A	5315 14 200 0084	I9008	ISO8752-6X25-ST-PHOSPHATE	.GOUPILLE ELASTIQUE 6-25 ACIER P	EI	3			ND
				****					
068	2520 14 463 7036	F0467	2553-24	.AXE ET FOURCHETTE 1ERE/2EME	1	3			ND
				REMPLACE PAR					
-068A	2520 14 463 7036	F0016	715219	.AXE ET FOURCHETTE 1ERE/2EME	EI	3			ND
				****					
069	2520 14 463 7037	F0467	2554-31	.AXE ET FOURCHETTE 3EME/4EME	1	3			ND
				REMPLACE PAR					
-069A	2520 14 463 7037	F0016	715220	.AXE ET FOURCHETTE 3EME/4EME	EI	3			ND
				****					

© Panhard

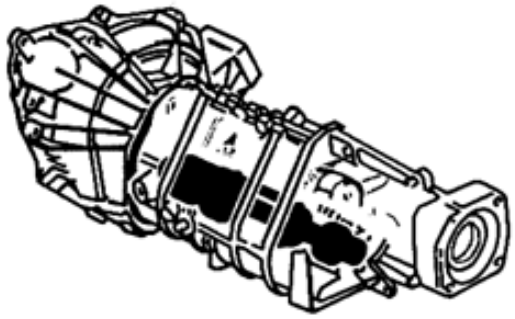

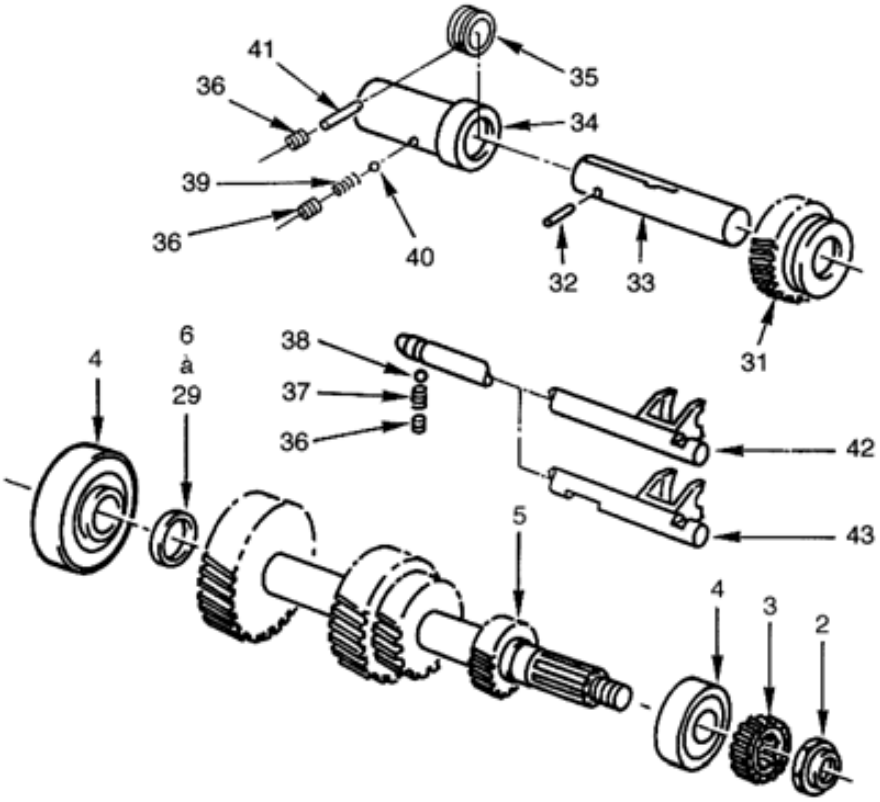

TRAIN D'ENGRENAGES

030102 Planche 02

PL. 02	GROUPE: 03 BOITE DE VITESSES ASSEMBLEE SOUS GROUPE: 0301 BOITE DE VITESSES DIVISION: 030102 TRAIN D'ENGRENAGES				QUANTITE PAR ENSE.	NTI	DOMAINE	APPLICAB	NOTA
REP.	NUMERO DE GESTION	FABRICANT CODE	FABRICANT REFERENCE	DESIGNATION: 1234567					
-001		F0016	722524	TRAIN D'ENGRENAGES	PM	3			ND
002	5310 14 385 1731	F0016	714942	.ECROU A JUPE H M20X1,50	1	3			ND
003	3020 14 410 6225	F0467	2370-40	.PIGNON DE COMMANDE MARCHE AR. 14 DENTS	1	3			ND
004	3110 14 424 2249	F0467	3730-15	.JEU DE ROULEMENTS A ROULEAUX CONIQUES	1	3			ND
005	3040 14 410 6226	F0016	715173	.ARBRE INTERMEDIAIRE	1	3			ND
006	5310 14 434 9013	F0467	2374-41	.RONDELLE DE REGLAGE 25,1-40 E P.2,35	1	3			ND
				OU					
007	5310 14 434 8934	F0467	2374-42	.RONDELLE DE REGLAGE 25,1-40 E P.2,40	SB	3			ND
				OU					
008	5310 14 463 7020	F0467	2374-43	.RONDELLE DE REGLAGE 25,1-40 E P.2,45	SB	3			ND
				OU					
009	5310 14 463 7021	F0467	2374-44	.RONDELLE DE REGLAGE 25,1-40 E P.2,50	SB	3			ND
				OU					
010	5310 14 463 7022	F0467	2374-45	.RONDELLE DE REGLAGE 25,1-40 E P.2,55	SB	3			ND
				OU					
011	5310 14 463 7023	F0467	2374-46	.RONDELLE DE REGLAGE 25,1-40 E P.2,60	SB	3			ND
				OU					
012	5310 14 463 7024	F0467	2374-47	.RONDELLE DE REGLAGE 25,1-40 E P.2,65	SB	3			ND
				OU					
013	5310 14 463 7025	F0467	2374-48	.RONDELLE DE REGLAGE 25,1-40 E P.2,70	SB	3			ND
				OU					
014	5310 14 463 7026	F0467	2374-49	.RONDELLE DE REGLAGE 25,1-40 E P.2,75	SB	3			ND
				OU					
015	5310 14 463 7027	F0467	2374-50	.RONDELLE DE REGLAGE 25,1-40 E P.2,80	SB	3			ND
				OU					
016	5310 14 434 8933	F0467	2374-51	.RONDELLE DE REGLAGE 25,1-40 E P.2,85	SB	3			ND
				OU					
017	5310 14 463 7028	F0467	2374-52	.RONDELLE DE REGLAGE 25,1-40 E P.2,90	SB	3			ND
				OU					
018	5310 14 463 7029	F0467	2374-53	.RONDELLE DE REGLAGE 25,1-40 E P.2,95	SB	3			ND
				OU					
019	5310 14 434 9020	F0467	2374-54	.RONDELLE DE REGLAGE 25,1-40 E P.3,00	SB	3			ND
				OU					
020	5310 14 434 8930	F0467	2374-55	.RONDELLE DE REGLAGE 25,1-40 E P.3,05	SB	3			ND
				OU					
021	5310 14 434 9021	F0467	2374-56	.RONDELLE DE REGLAGE 25,1-40 E P.3,10	SB	3			ND
				OU					
022	5310 14 434 9017	F0467	2374-57	.RONDELLE DE REGLAGE 25,1-40 E P.3,15	SB	3			ND
				OU					
023	5310 14 463 7030	F0467	2374-58	.RONDELLE DE REGLAGE 25,1-40 E P.3,20	SB	3			ND
				OU					
024	5310 14 463 7031	F0467	2374-59	.RONDELLE DE REGLAGE 25,1-40 E P.3,25	SB	3			ND

© Panhard

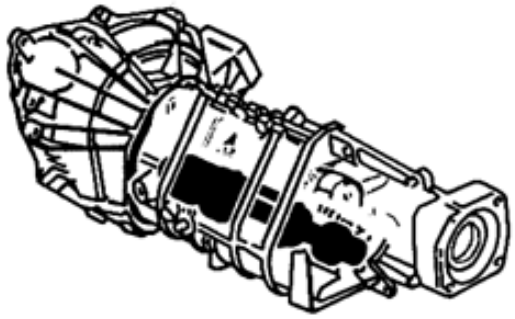

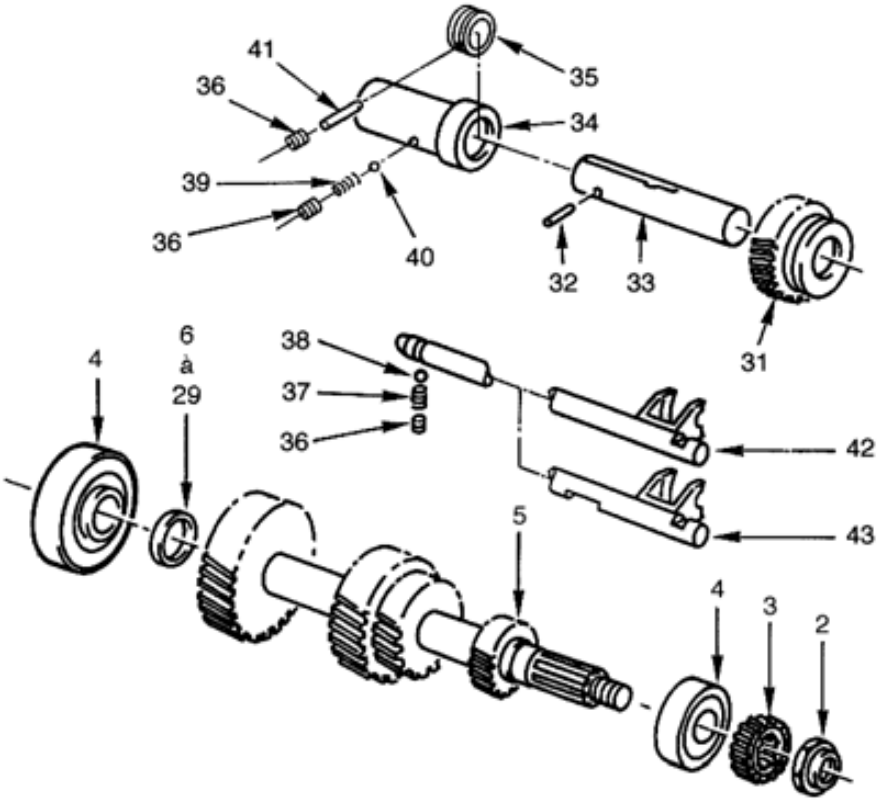

TRAIN D'ENGRENAGES

030102 Planche 02

PL. 02	GROUPE: 03 BOITE DE VITESSES ASSEMBLEE SOUS GROUPE: 0301 BOITE DE VITESSES DIVISION: 030102 TRAIN D'ENGRENAGES							
REP.	NUMERO DE GESTION	FABRICANT CODE	FABRICANT REFERENCE	DESIGNATION: 1234567	QUANTITE.	PARTIE NTI	DOMAINE	APPLICAB	NOTA
				OU				
025	5310 14 434 9016	F0467	2374-60	.RONDELLE DE REGLAGE 25,1-40 E P.3,30	SB	3		ND
				OU				
026	5310 14 434 9018	F0467	2374-61	.RONDELLE DE REGLAGE 25,1-40 E P.2,15	SB	3		ND
				OU				
027	5310 14 434 9019	F0467	2374-62	.RONDELLE DE REGLAGE 25,1-40 E P.2,20	SB	3		ND
				OU				
028	5310 14 434 9014	F0467	2374-63	.RONDELLE DE REGLAGE 25,1-40 E P.2,25	SB	3		ND
				OU				
029	5310 14 434 9015	F0467	2374-64	.RONDELLE DE REGLAGE 25,1-40 E P.2,30	SB	3		ND
-030	5310 14 486 4684	F0467	2374-87	.JEU DE RONDELLES DE REGLAGE (COMPREND LES REP. 6 A 29)	1	3		ND
031	3020 14 434 9133	F0467	2381-23	.PIGNON BALADEUR DE MARCHE AR. 19 DENTS	1	3		ND
032	5315 14 424 6428	F0467	6968-41	.GOUPILLE ELASTIQUE 6-33,5	1	3		ND
033	3040 14 409 9439	F0016	715176	.AXE DE RENVOI DE MARCHE AR.	1	3		ND
034	3020 14 429 8114	F0467	2383-25	.BAGUE DE FREINAGE PIGNON AR.	1	3		ND
035	5365 14 469 8136	F0016	716181	.BAGUE DE CENTRAGE	1	3	076	ND
036	5305 14 381 1511	F0467	2540-20	.BOUCHON FILETE M12	2	3		ND
037	5360 14 409 9445	F0016	716183	.RESSORT	1	3		ND
038	3110 12 124 0824	D8286	DIN5401-8G20	.BILLE DIA.8	1	3		ND
039	5360 14 409 9444	F0016	715214	.RESSORT	1	3	075	ND
040	3110 12 124 0824	D8286	DIN5401-8G20	.BILLE DIA.8	1	3	075	ND
041	5315 14 469 3835	F0016	716182	.DOIGT	1	3	076	ND
042	2520 14 409 9446	F0016	722526	.AXE ET FOURCHETTE DE MARCHE A R.	1	3		ND
043	2520 14 485 9888	F0016	716298	.AXE ET FOURCHETTE DE MARCHE A R.	1	3	076	ND

© Panhard

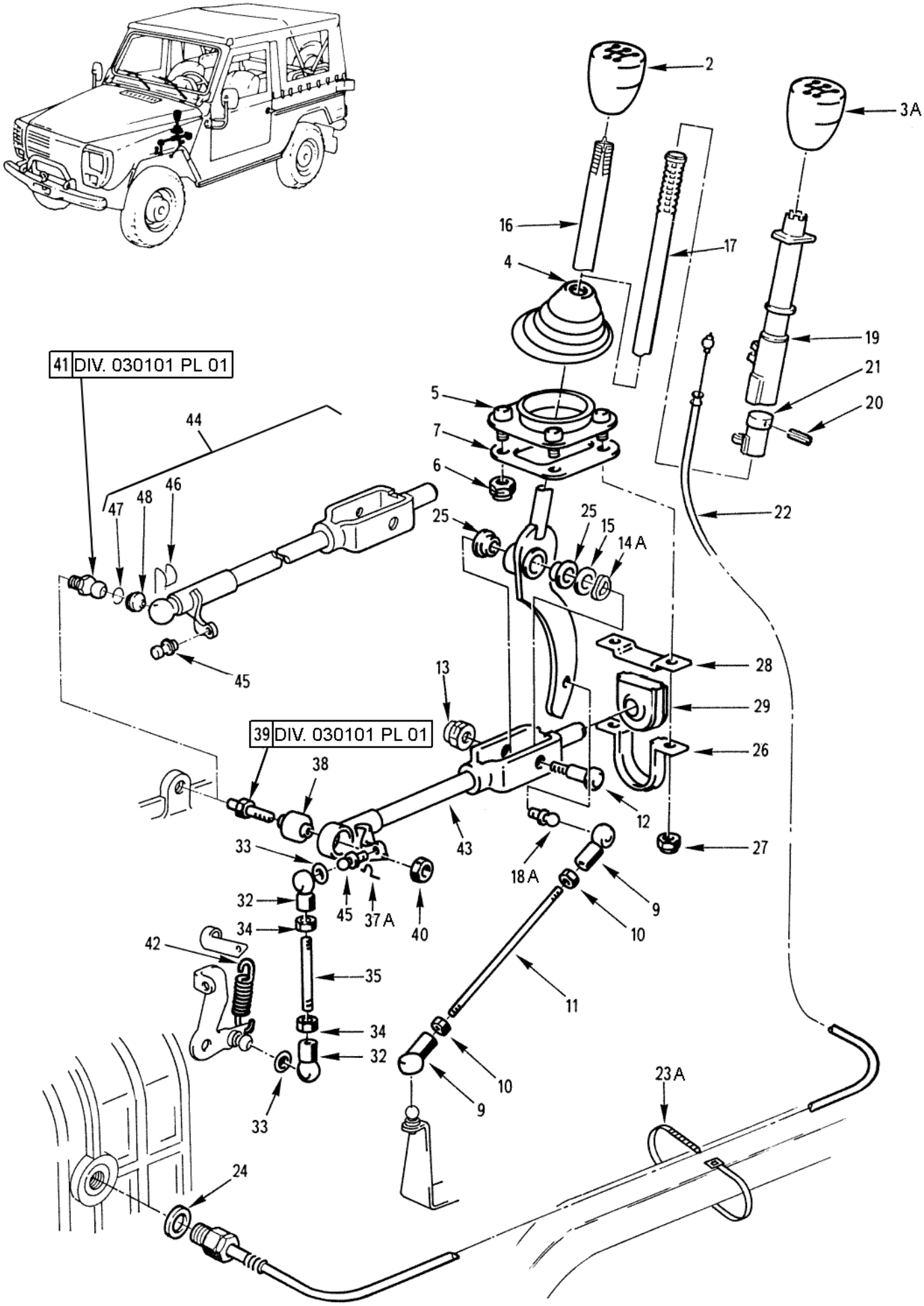

COMMANDES DE VITESSES

030201 Planche 01

PL. 01	GROUPE: 03 BOITE DE VITESSES ASSEMBLEE SOUS GROUPE: 0302 COMMANDES DE VITESSES DIVISION: 030201 COMMANDES DE VITESSES				QUANTITE.	NTI	DOMAINE	APPLICAB	NOTA
REP.	NUMERO DE GESTION	FABRICANT CODE	FABRICANT REFERENCE	DESIGNATION: 1234567					
-001		F0016	900718	COMMANDES DE VITESSES	PM				ND
002	5355 14 375 2402	F0016	890570	.POMMEAU	1	1			SP
-003	5340 14 469 3833	F0467	2403-63	.POMMEAU	1	1		076	JE
				REMPLACE PAR					
003A	5355 14 576 6128	F0016	B014939	.POMMEAU	EI	1		076	SP
				********					
004	9390 14 396 3329	F0370	CV150524	.SOUFFLET	1	1			CG
005	2520 14 409 9440	F0467	2406-90	.SUPPORT DE SOUFFLET	1	1			SG
				ELEMENTS DE FIXATION					
006	5310 14 555 8547	F0110	E25410B80QQVACM	.ECROU H FR M8 8 ZB	2	1			NG
				********					
007	5330 14 405 2115	F0016	890681	.JOINT DE SUPPORT	1	1			SP
-008	3040 14 389 4086	F0016	890373	.BIELLETTE DE PASSAGE VITESSES	1	1			SP
009	3120 14 426 2466	F0016	715193	..ARTICULATION A ROTULE	2	1			SP
010	5310 14 429 4303	I9008	ISO4032-M8-8-A2C	..ECROU H M8 8 A2C	2	1			NG
011		F0016	900787	..CORPS DE BIELLETTE	1				ND
012	5306 14 439 0818	F0467	2455-20	.AXE DE RENVOI	1	1			SG
013	5310 14 479 0982	F8300	E25410B80RQVACM	..ECROU H FR M8X1 8 ZB	1	1			NG
-014	5310 14 385 1525	F0467	6962-45	.RONDELLE ELASTIQUE ONDULEE 12 Z5DF EP.0,6	SB	1			JE
				REMPLACE PAR					
014A	5310 14 420 3217	F0110	E27620-120AXTLZ	.RONDELLE ONDULEE 12 XC60 TRAITEE RESSORT ZB	EI	1			NG
				********					
015	5310 14 385 1533	F0467	6948-43	.RONDELLE Z12-22, 310HV ZB EP. 0,8	1	1			SG
016	3040 14 466 6293	F0016	890997	.LEVIER DE COMMANDE DE VITESSES	1	1			SP
017	3040 14 469 3790	F0016	894071	.LEVIER DE COMMANDE DE VITESSES	1	1		076	SP
-018	5307 14 392 7565	F0467	2520-04	..ROTULE DIA.13	1	1			JE
				REMPLACE PAR					
018A	5307 14 573 9715	F0016	715223	..ROTULE DIA.13	EI	1			SP
				********					
019	2590 14 469 3834	F0467	2410-23	.FOURREAU SUP.	1	1		076	SG
020	5315 14 471 1608	F0110	E27489M35-8AXT	.GOUPILLE	1	1		076	NG
021	2590 14 469 3791	F0016	894023	.FOURREAU INF.	1	1		076	SP
022	3040 14 471 2722	F0016	894070	.CABLE	1	1		076	SP
-023	9320 14 233 1828	F0467	6547-08	.RUBAN DE SERRAGE	3	1		076	PR
				REMPLACE PAR					
023A	5975 14 557 4775	F0467	6981-G9	.RUBAN DE SERRAGE	EI	1		076	SG
				********					
024	5330 14 408 0679	F0467	0164-04	.JOINT CUIVRE 25,2X32-1,2	PM	1			SG
025	3120 14 430 1385	F0467	2450-27	.DOUILLE DE PALIER	2	1			SG
026	5340 14 409 9442	F0016	890431	.BRIDE INF.	1	1			SP
				ELEMENTS DE FIXATION					
027	5310 14 555 8547	F0110	E25410B80QQVACM	.ECROU H FR M8 8 ZB	2	1			NG
				********					
028	5340 14 409 9441	F0016	890432	.BRIDE SUP.	1	1			SP
029	3130 14 409 9101	F0467	2415-25	.BAGUE ELASTIQUE DE PALIER	1	1			SG
-030	3040 14 389 4087	F0467	2454-65	.BIELLETTE DE SELECTION VITESSES	1	1			SG
-031	3040 14 486 4663	F0016	890995	.BIELLETTE DE SELECTION VITESSES	1	1		058	SP
032		F0016	900789	..ARTICULATION A ROTULE	2				ND
033		F0016	900790	..JONC D'ARRET	2				ND
034	5310 14 435 7503	F8300	E25405B60QQVACM	..ECROU HM M6 8 ZB	2	1			NG
035		F0016	900791	..CORPS DE BIELLETTE LONG.57	1				ND
-036		F0016	900792	..CORPS DE BIELLETTE LONG.59	1			058	ND
-037	5340 14 409 9102	F7139	41003	.GOUPILLE DE SECURITE	2	1			JE
				REMPLACE PAR					
037A	5340 14 409 9102	F0016	891106	.GOUPILLE DE SECURITE	EI	1			SP

© Panhard

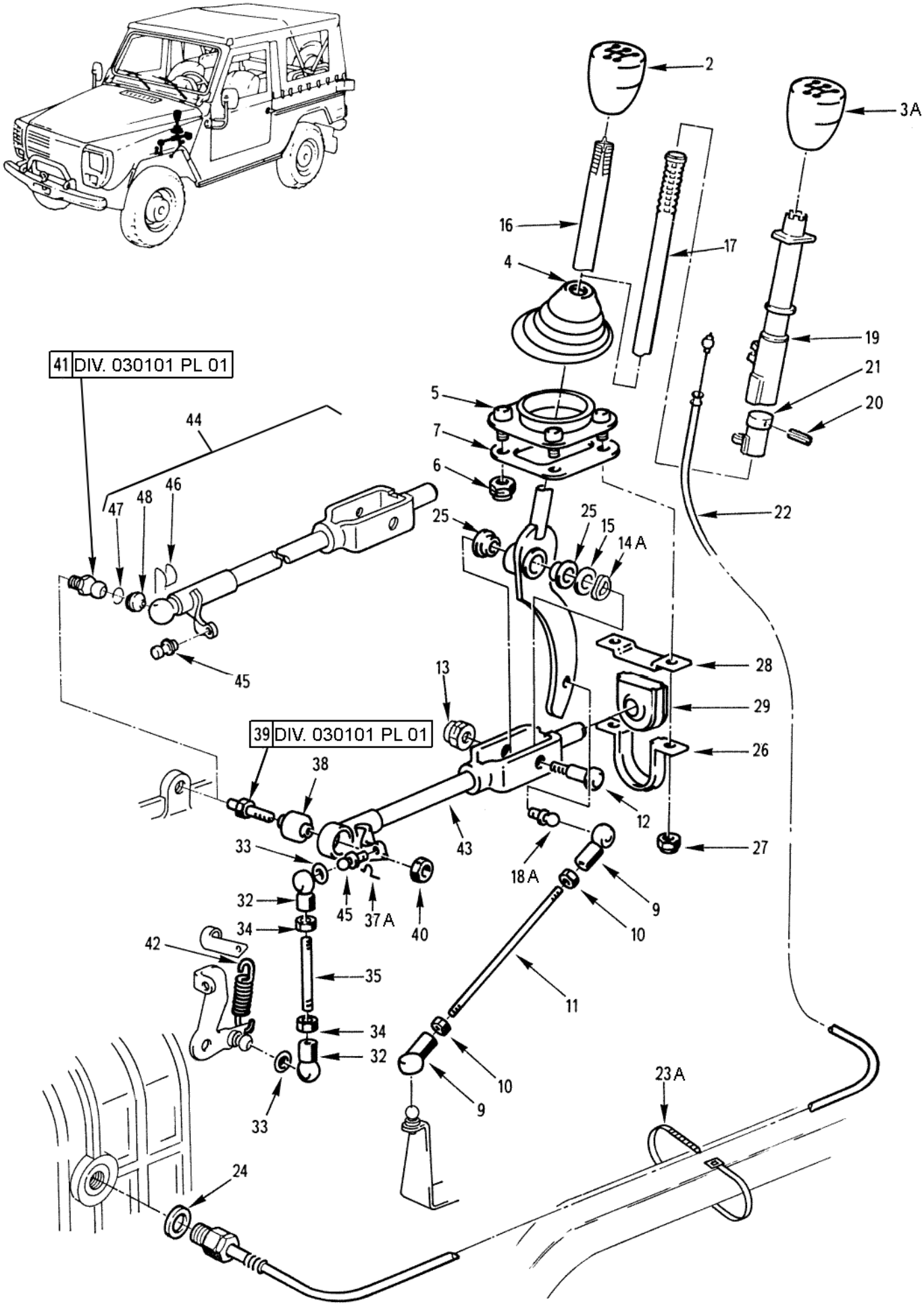

COMMANDES DE VITESSES

030201 Planche 01

PL. 01	GROUPE: 03 BOITE DE VITESSES ASSEMBLEE				QUANTITE.	PARTIE INS.	NTI	DOMAINE	APPLICAB	NOTA
	SOUS GROUPE: 0302 COMMANDES DE VITESSES									
	DIVISION: 030201 COMMANDES DE VITESSES									
REP.	NUMERO DE GESTION	FABRICANT CODE	FABRICANT REFERENCE	DESIGNATION: 1234567						
				****						
038	5340 14 411 7856	F0220	561949	.ARTICULATION ELASTIQUE	1		1	057		CG
				ELEMENTS DE FIXATION						
039	5307 14 410 5790	F0016	715183	.VIS DE FIXATION ARTICULATION ELASTIQUE	PM		1	057		SP
040	5310 14 555 8547	F0110	E25410B80QQVACM	.ECROU H FR M8 8 ZB	1		1	057		NG
				****						
041	3040 14 466 6294	F0016	716066	.ROTULE DIA.13 DE FIXATION BARRE DE SELECTION VITESSES	PM		1	058		SP
042	5360 14 417 8004	F0016	890589	.RESSORT DE RAPPEL SELECTION	1		1			SP
043	3040 14 464 0557	F0467	2414-71	.BARRE DE SELECTION VITESSES	1		1			SG
044	3040 14 471 8531	F0467	2414-A5	.BARRE DE SELECTION VITESSES	1		1	058		SG
045	5307 14 392 7564	F0016	715181	..ROTULE DIA.10	1		1			SP
046	5340 14 378 9396	F0016	890985	..GOUPILLE DE SECURITE	1		1	058		SP
047	5325 14 407 5167	F7139	41047	..JONC DE COUSSINET	1		1	058		CG
048	2530 14 407 5166	F7139	41048	..COUSSINET DE ROTULE	1		1	058		CG

© Panhard

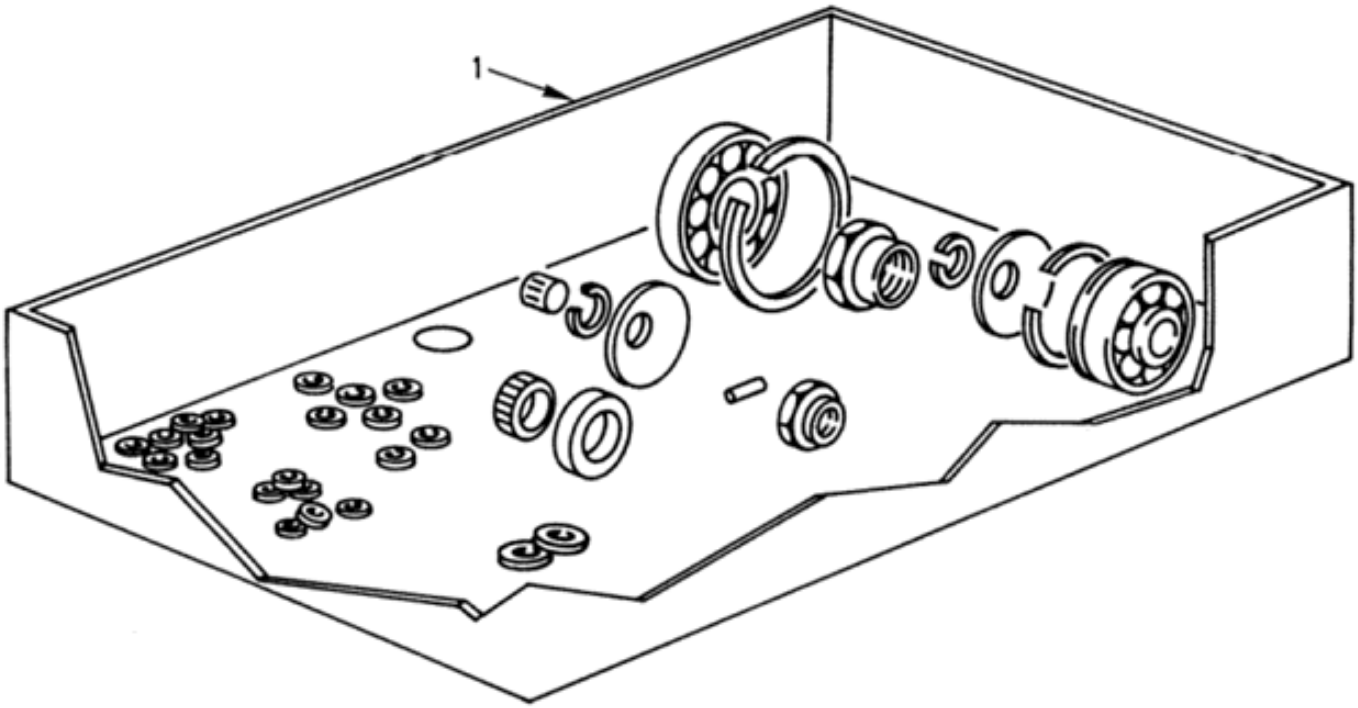

NECESSAIRE DE REPARATION B.V.

030301 Planche 01

PL. 01	GROUPE: 03 BOITE DE VITESSES ASSEMBLEE				QUANTITE.	NTI	DOMAINE	APPLICAB	NOTA
	SOUS GROUPE: 0303 NECESSAIRE DE REPARATION B.V.								
REP.	DIVISION: 030301 NECESSAIRE DE REPARATION B.V.								
	NUMERO DE GESTION	FABRICANT CODE	FABRICANT REFERENCE	DESIGNATION: 1234567					
001	2520 14 435 2421	F0016	715125	NECESSAIRE DE REPARATION B.V.	PM	3			ND
-002	5310 14 385 1562	F0110	E27620-100AXTLZ	.RONDELLE ONDULEE 10 XC60 TRAITEE RESSORT ZB	PM	1			NG
-003	5310 14 420 3218	F0110	E27620-80AXTCM	.RONDELLE ONDULEE 8 XC60 TRAITEE RESSORT ZB	PM	1			NG
-004	5310 14 360 2822	F0110	E27620-70AXTCM	.RONDELLE ONDULEE 7 XC60 TRAITEE RESSORT ZB	PM	3			ND
-005	5310 14 385 1529	F0467	6962-28	.RONDELLE ELASTIQUE CINTREE M8 XC60 ZB	PM	3			ND
-006	5331 14 274 8846	F8300	WA250G02700ADNA	.JOINT TORIQUE	PM	1			NG
-007	5330 14 527 2104	F1691	212370CY	.JOINT CIRCULAIRE DIA.16 METAL LOPLASTIQUE	PM	3			ND
				REMPLACE PAR					
-007A	5330 14 483 5144	F0110	R93920B016JD	.JOINT METALLO B 16X22	PM	3			ND
				********					
-008	5330 14 483 5146	F1691	208832CY	.JOINT CIRCULAIRE DIA.18 METAL LOPLASTIQUE	PM	1			JE
				REMPLACE PAR					
-008A	5330 14 483 5146	F0110	R93920B018JD	.JOINT METALLO B 18X24	PM	1			NG
				********					
-009	3110 14 345 6517	F0270	DB 40 20	.ROULEMENT A AIGUILLES	PM	1			JE
				REMPLACE PAR					
-009A	3110 14 345 6517	F0270	DB4020S	.ROULEMENT A AIGUILLES	PM	1			CG
				********					
-010	5330 12 196 0814	D2480	BAFUD3SLDRWX7-40X58X10/9-75ACM/-	.JOINT A LEVRE 40X58X10	PM	1			JE
				REMPLACE PAR					
-010A	5330 14 530 8875	F0384	C99436	.JOINT A LEVRE 40X58X10	PM	1			JE
				REMPLACE PAR					
-010B	5330 14 575 8081	F0016	B013653	.JOINT A LEVRE 40X58X11,3	PM	1			SP
				********					
-011	5325 14 452 8441	F0467	6979-15	.ANNEAU D'ARRET DIA. 32,7-1,3	PM	3			ND
-012	5310 14 417 0678	F0467	6962-03	.RONDELLE CL M35-43,5-1,2 XC60	PM	3			ND
-013	5325 14 429 8282	F0467	6979-05	.ANNEAU D'ARRET DIA. 81,2-1,85	PM	3			ND
-014	3110 14 385 1748	F0673	AB12013	.ROULEMENT A BILLES	PM	3			ND
-015	3110 14 385 1754	F0467	2317-25	.ROULEMENT A AIGUILLES	PM	3			ND
-016	5310 14 356 5205	F0467	6935-39	.ECROU A JUPE H M31X1,25	PM	3			ND
-017	5310 14 385 1731	F0016	714942	.ECROU A JUPE H M20X1,50	PM	3			ND
-018	5315 14 424 6428	F0467	6968-41	.GOUPILLE ELASTIQUE 6-33,5	PM	3			ND

© Panhard

N° Page	Désignation
04	BOITE DE TRANSFERT ASSEMBLEE
040101	CARTERS
040102	TRAIN D'ENGRENAGES
040201	COMMANDES EXTERNES
040202	COMMANDES INTERNES

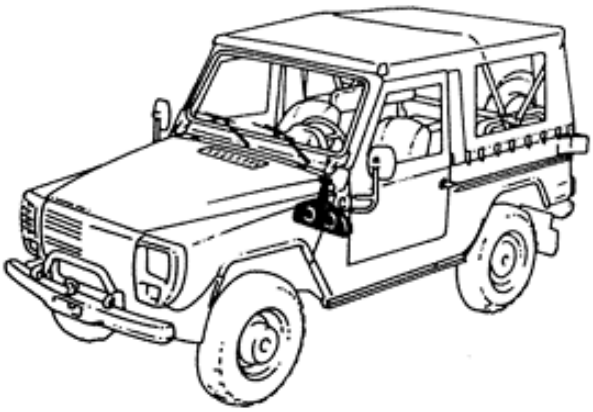

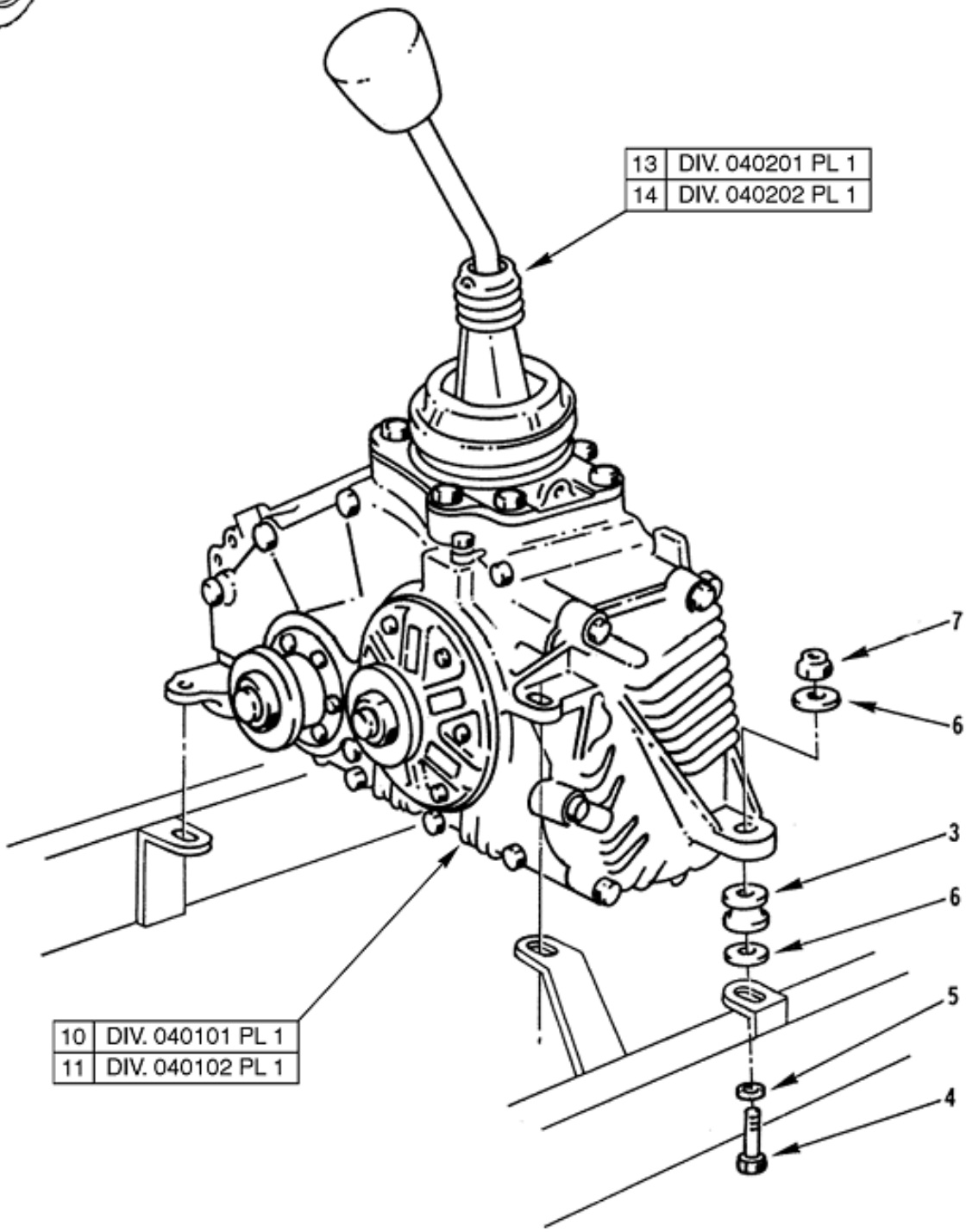

BOITE DE TRANSFERT ASSEMBLEE

04 Planche 01

PL. 01	GROUPE: 04 BOITE DE TRANSFERT ASSEMBLEE							
	SOUS GROUPE:							
	DIVISION:							
REP.	NUMERO DE GESTION	FABRICANT CODE	FABRICANT REFERENCE	DESIGNATION: 1234567	QUANTITE.	PARTENS.	NTI	DOMAINE	APPLICAB	NOTA
-001		F0016	900495	BOITE DE TRANSFERT ASSEMBLEE	1					ND
-002	5340 12 191 4625	D8046	4602801586	.JEU DE FIXATIONS DE LA BOITE DE TRANSFERT	4	1				CG
003	5340 12 310 9157	C3199	82600-4602851003	..SUPPORT ELASTIQUE	1	1				CG
				ELEMENTS DE FIXATION						
004	5305 14 434 9648	F0110	E25114B100Q85QVACM	..VIS H M10-85 8-8 ZB	1	1				NG
005	5310 14 435 7522	F0110	E25514C100PGACM	..RONDELLE L10 310HV ZB	1	1				NG
006	5310 12 310 9475	D8046	4609906140	..RONDELLE	2	1				CG
007	5310 14 435 7236	F0110	E25410B100QQVACM	..ECROU H FR M10 8 ZB	1	1				NG
				****						
-008	5310 14 244 1544	F0110	E27626-100AXTL	.RONDELLE DD10 XC60 CD-BI	PM	1				NG
-009	2520 12 192 9620	D8046	4602800700	.BOITE DE TRANSFERT	1	1				JE
				OU						
-009A	2520 12 324 4872	D8046	4602803600	.BOITE DE TRANSFERT	EI	1				CG
010		F0016	900497	..CARTERS	1					ND
011		F0016	900498	..TRAIN D'ENGRENAGES	1					ND
-012		F0016	900499	.COMMANDES BOITE DE TRANSFERT	1					ND
013		F0016	900500	..COMMANDES EXTERNES	1					ND
014		F0016	900501	..COMMANDES INTERNES	1					ND

© Panhard

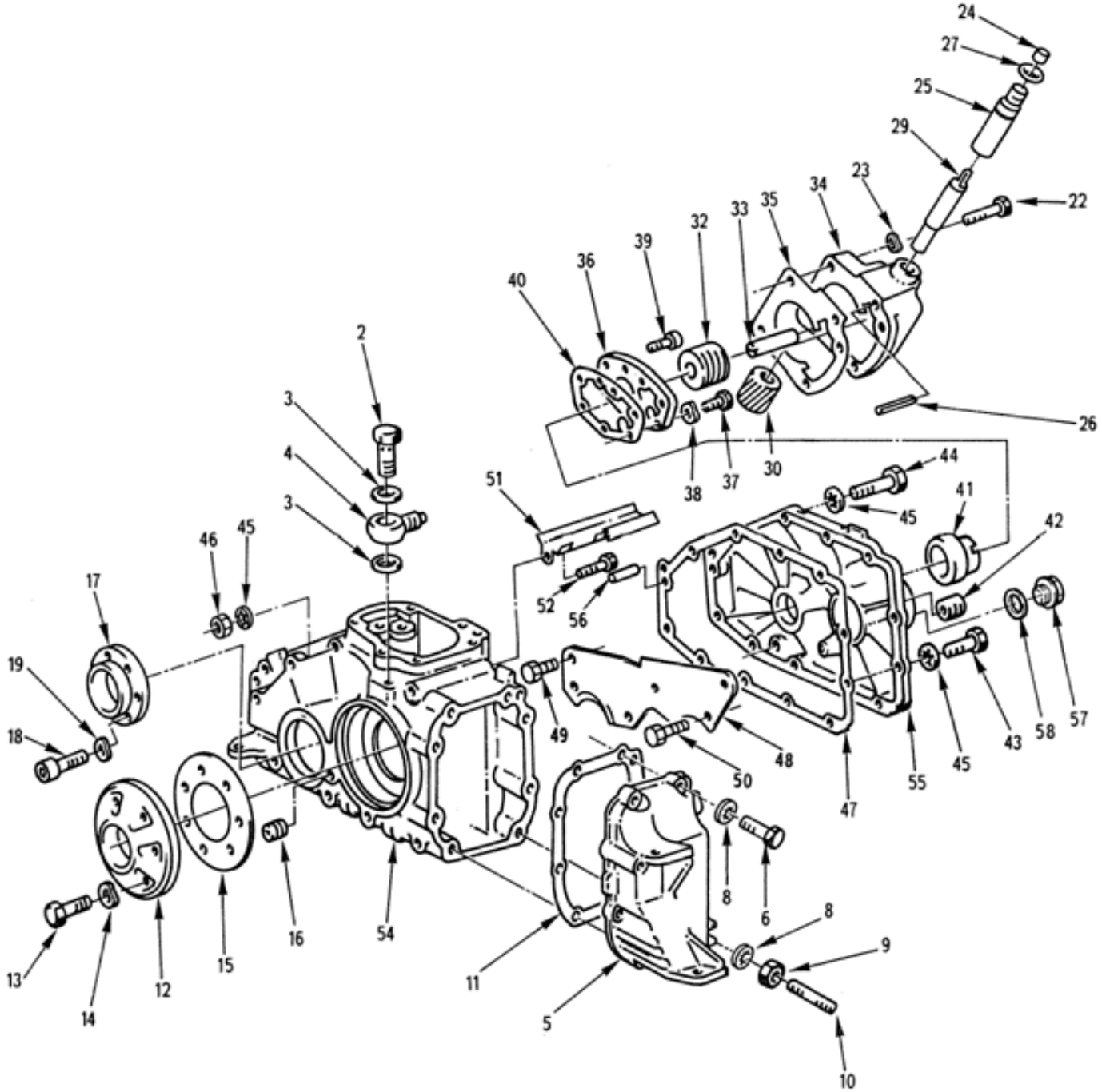

CARTERS

040101 Planche 01

PL. 01	GROUPE: 04 BOITE DE TRANSFERT ASSEMBLEE SOUS GROUPE: 0401 BOITE DE TRANSFERT EQUIPEE DIVISION: 040101 CARTERS				QUANTITE.	PTIN TEIN S.	NTI	DOMAINE	APPLICAB	NOTA
REP.	NUMERO DE GESTION	FABRICANT CODE	FABRICANT REFERENCE	DESIGNATION: 1234567						
-001		F0016	900497	CARTERS		PM				ND
002	4730 12 141 5777	D8286	DIN7643-6-3-6.8-A3P	.VIS CREUSE DE RENIFLARD		1	1			JE
				OU						
-002A	4730 12 192 7696	D8046	915036006101	.VIS CREUSE DE RENIFLARD		EI	1			PR
				REMPLACE PAR						
-002B	4730 12 197 2056	D8046	915036006202	.VIS CREUSE DE RENIFLARD		EI	1			CG
				********						
003	5330 12 132 7081	D8286	DIN7603-A10X15-CU	.BAGUE D'ETANCHEITE 10X15 CUIVRE		2	1			NG
004	4730 12 197 1944	D8046	915052006003	.RACCORD ORIENTABLE DE RENIFLARD		1	1			JE
				OU						
-004A	4730 12 311 9512	D8046	915052006022	.RACCORD ORIENTABLE DE RENIFLARD		EI	1			CG
005	5340 12 191 8802	D8046	4602811113	.COUVERCLE LATERAL		1	1			CG
				ELEMENTS DE FIXATION						
006	5305 12 141 9872	D8286	DIN933-M8X40-8.8-A2P	.VIS H M8-40 8-8 A2P		3	1			NG
-007	5305 12 141 6606	D8286	DIN931-M8X60-8.8-A2P	.VIS H M8-60 8-8 A2P		1	1			NG
008	5310 12 175 8826	D8286	DIN6796-8-FST-A3P	.RONDELLE DIA.8 A3P		8	1			NG
009	5310 12 144 6214	D8286	DIN934-M8-8-A2P	.ECROU H M8 8 A2P		4	1			NG
010	5307 12 191 4859	D8046	4609905105	.GOUJON M8		4	1			CG
				********						
011	5330 12 197 9321	D8046	4602810280	.JOINT		1	1			CG
012	2520 12 191 8803	D8046	4602810314	.COUVERCLE ARBRE DE COMMANDE		1	1			CG
				ELEMENTS DE FIXATION						
013	5305 12 156 4861	D8286	DIN933-M6X25-8.8-A2P	.VIS H M6-25 8-8 A2P		6	1			NG
014	5310 12 142 8171	D8286	DIN137-B6-FST-A3P	.RONDELLE ONDULEE B6 A3P		6	1			NG
				********						
015	5330 12 197 9322	D8046	4602810580	.JOINT PAPIER		1	1			CG
016	5365 12 160 1657	D8286	M24X1-5DIN906-5-8	.BOUCHON FILETE M24X1,50		1				PR
				OU						
-016A	5365 12 177 5762	D8046	3529970032	.BOUCHON FILETE M24X1,50		EI	1			CG
017	2520 12 192 0056	D8046	4602810414	.COUVERCLE		1	1			CG
				ELEMENTS DE FIXATION						
018	5305 12 126 8925	D8286	DIN912-M6X20-8.8	.VIS CHC M6-20 8-8		6	1			NG
019	5310 12 142 8171	D8286	DIN137-B6-FST-A3P	.RONDELLE ONDULEE B6 A3P		6	1			NG
				********						
-020		D8046	4602810480	.JOINT PAPIER (MONTAGE SUPPRIME ET METTRE DE LA PATE A JOINT		1				ND
-021	3010 12 199 5972	D8046	4602803629	.COMMANDE TACHYMETRIQUE		1	1			CG
				ELEMENTS DE FIXATION						
022	5305 12 142 8451	D8286	DIN931-M6X30-8.8-A2P	.VIS H M6-30 8-8 A2P		4	1			NG
023	5310 12 142 8171	D8286	DIN137-B6-FST-A3P	.RONDELLE ONDULEE B6 A3P		4	1			NG
				********						
024	5330 12 306 8784	D2480	BAFSFDRW-10X15X5/8,4-75FPM/595	..BAGUE D'ETANCHEITE		1	1			CG
025	2520 12 311 2847	D8046	4602830050	..COUSSINET		1	1			CG
				ELEMENTS DE FIXATION						
026	5315 12 126 6721	D8286	DIN1481-3X28	..GOUPILLE ELASTIQUE 3-28		1	1			NG
				********						
027	5331 12 309 2211	D8046	0079973848	..JOINT TORIQUE		1	1			CG
-028	3040 12 310 9895	D8046	4602803829	..PIGNON DE COMMANDE ASSEMBLE		1	1			CG
029	3040 12 310 9896	D8046	4602830232	...ARBRE		1	1			CG
030	3020 12 310 9898	D8046	4602831631	...PIGNON NU		1	1			CG
-031	3040 12 311 0652	D8046	4602803729	..VIS DE COMMANDE ASSEMBLEE		1	1			CG
032	3020 12 310 9899	D8046	4602831830	...VIS DE COMMANDE		1	1			CG
033	3040 12 310 9897	D8046	4602830332	...ARBRE		1	1			CG

© Panhard

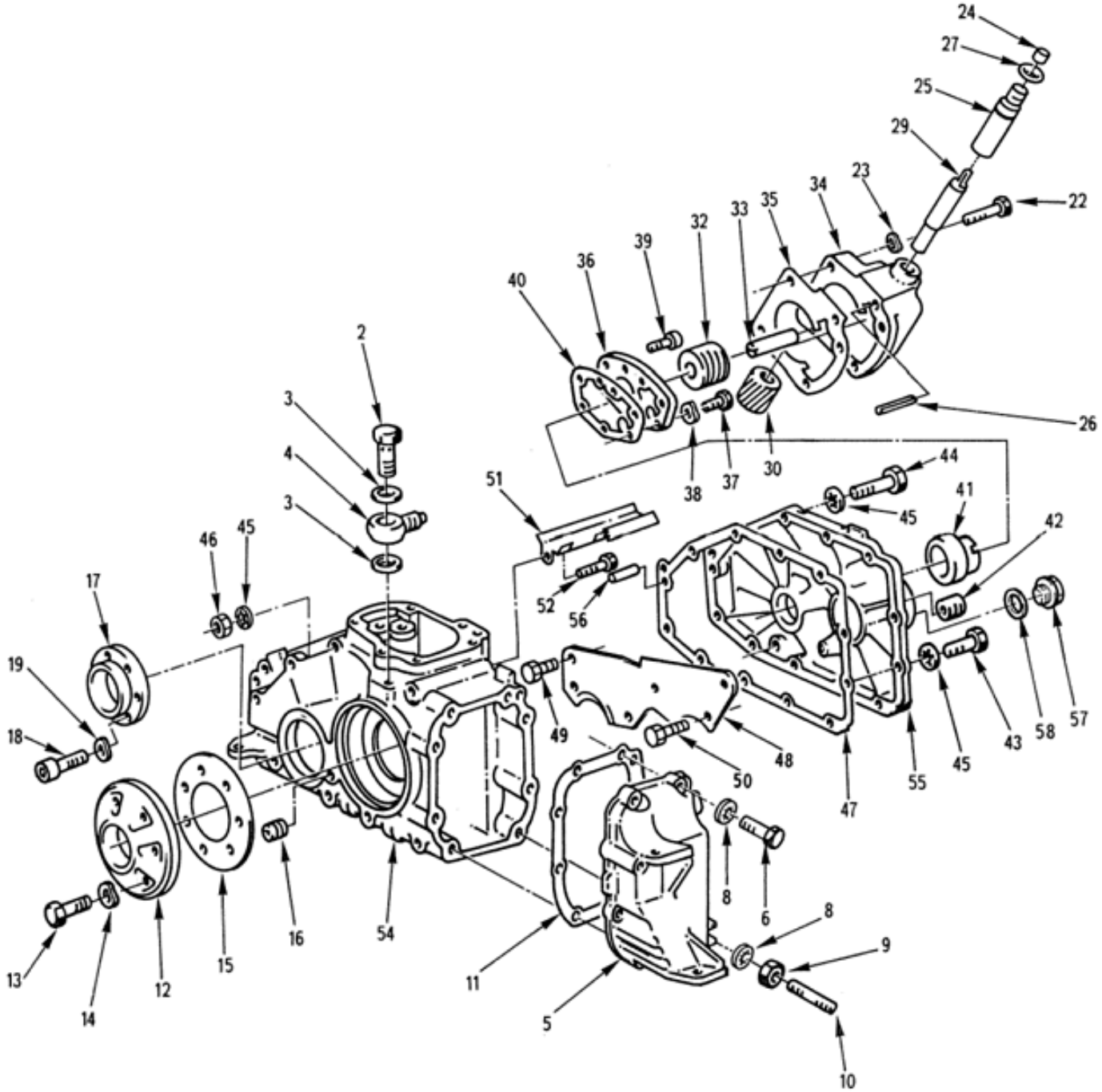

CARTERS

040101 Planche 01

PL. 01	GROUPE: 04 BOITE DE TRANSFERT ASSEMBLEE SOUS GROUPE: 0401 BOITE DE TRANSFERT EQUIPEE DIVISION: 040101 CARTERS				QUANTITE.	PTINS	NTI	DOMAINE	APPLICAB	NOTA
REP.	NUMERO DE GESTION	FABRICANT CODE	FABRICANT REFERENCE	DESIGNATION: 1234567						
034	2520 12 311 4316	D8046	4602810030	..CARTER NU	1		1			CG
035	5330 12 198 0898	D8046	4602810380	.JOINT	1		1			CG
036	2520 12 191 8801	D8046	4602810004	.BRIDE INTERMEDIAIRE	1		1			CG
				ELEMENTS DE FIXATION						
037	5305 12 156 4862	D8286	DIN933-M6X20-8.8-A2P	.VIS H M 6-20 8-8 A2P	2		1			NG
038	5310 12 142 8171	D8286	DIN137-B6-FST-A3P	.RONDELLE ONDULEE B6 A3P	2		1			NG
039	5305 12 166 4199	D8286	DIN84-M3X22-5.8-A2P	.VIS C M3-22 5-8 A2P	2		1			NG
				********						
040	5330 12 197 9320	D8046	4602810780	.JOINT	1		1			CG
041	2520 12 192 0053	D8046	4602810017	.COUVERCLE	1		1			CG
042	5365 12 177 4326	D0718	SP 2724.10	.BOUCHON FILETE VIDANGE D'HUILE	1		1			JE
				REMPLACE PAR						
-042A	5365 12 356 4927	D8046	0009976432	.BOUCHON FILETE VIDANGE D'HUILE	EI		1			CG
				********						
043	5305 12 141 9872	D8286	DIN933-M8X40-8.8-A2P	.VIS H M8-40 8-8 A2P	3		1			NG
044	5305 12 147 6033	D8286	DIN931-M8X150-8.8-A2P	.VIS H M8-150 8-8 A2P	9		1			JE
				OU						
-044A	5305 12 343 1440	D8046	000931008342	.VIS H M8-150	EI		1			JE
				REMPLACE PAR						
-044B	5305 12 376 0103	D8046	304014008022	.VIS H M8-150 10-9	EI		1			CG
				********						
045	5310 12 175 8826	D8286	DIN6796-8-FST-A3P	.RONDELLE DIA.8 A3P	21		1			NG
046	5310 12 144 6214	D8286	DIN934-M8-8-A2P	.ECROU H M8 8 A2P	9		1			NG
047	5330 12 197 9319	D8046	4602810180	.JOINT	1		1			CG
048	2520 12 192 0054	D8046	4602810064	.DEFLECTEUR D'HUILE	1		1			CG
				ELEMENTS DE FIXATION						
049	5305 12 191 5234	D8046	4609905101	.VIS H M6	1		1			JE
				REMPLACE PAR						
-049A	5305 12 348 6727	D8046	304017006034	.VIS H M6	EI		1			CG
050	5305 12 191 5233	D8046	M6X10N14125C-8.8DBL8451-22	.VIS H A EMBASE M6-10 8-8 DBL8 451-22	5		1			CG
				********						
051	2520 12 192 0055	D8046	4602810069	.GUIDE D'HUILE	1		1			CG
				ELEMENTS DE FIXATION						
052	5305 12 191 5233	D8046	M6X10N14125C-8.8DBL8451-22	.VIS H A EMBASE M6-10 8-8 DBL8 451-22	1		1			CG
				********						
-053	3040 12 192 1863	D8046	4602800803	.CARTER ASSEMBLE	1		1			JE
				OU						
-053A	2520 12 340 3179	D8046	4602801403	.CARTER ASSEMBLE	EI		1			AP
054		F0016	900522	..CARTER PRINCIPAL	1					ND
055		F0016	900523	..CARTER AR.	1					ND
056	5315 12 124 0025	D8286	DIN7-10M6X20-ST	..GOUPILLE CYLINDRIQUE 10-20	2		1			JE
				OU						
-056A	5315 12 124 0025	D8266	000007010124	..GOUPILLE CYLINDRIQUE 10-20	EI		1			CG
057	5365 12 328 2241	D8286	DIN7604-A-M18X1,5-ST-A3P	.BOUCHON M18X1,50-9 A3P	1		1			JE
				REMPLACE PAR						
-057A	5365 12 355 1548	D8046	007604018109	.BOUCHON M18	EI		1			CG
				********						
058	5330 12 156 4515	D8286	DIN7603-A18X22-AL	.JOINT 18X22-1,50	1		1			NG

© Panhard

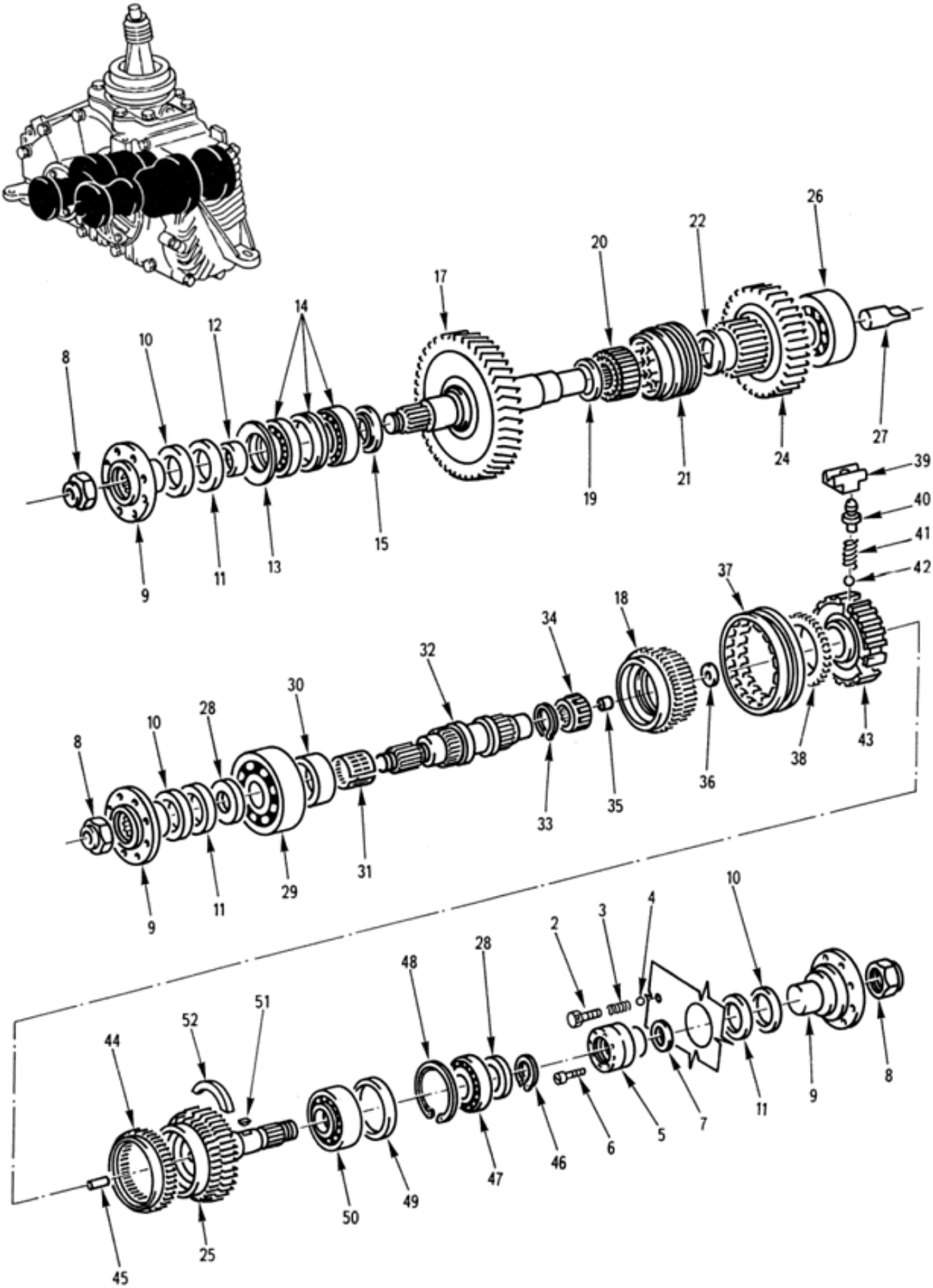

TRAIN D'ENGRENAGES

040102 Planche 01

PL. 01	GROUPE: 04 BOITE DE TRANSFERT ASSEMBLEE SOUS GROUPE: 0401 BOITE DE TRANSFERT EQUIPEE DIVISION: 040102 TRAIN D'ENGRENAGES				QUANTITE	PARTIE	NTI	DOMAINE	APPLICAB	NOTA
REP.	NUMERO DE GESTION	FABRICANT CODE	FABRICANT REFERENCE	DESIGNATION: 1234567						
-001		F0016	900498	TRAIN D'ENGRENAGES	PM					ND
002	4730 12 191 5235	D8046	4602890057	.CLAPET DE DECHARGE	1	1				CG
003	5360 12 191 4626	D8046	4609935001	.RESSORT	1	1				CG
004	3110 12 124 0824	D8286	DIN5401-8G20	.BILLE DIA.8	1	1				NG
005	2520 12 192 1142	D8046	4602800007	.POMPE A HUILE	1	1				JE
				OU						
-005A	4320 12 302 4002	D8046	4602800107	.POMPE A HUILE	EI	1				CG
				ELEMENTS DE FIXATION						
006	5305 12 191 5236	D8046	0009908120	.VIS	2	1				CG
				********						
007	5365 12 191 8454	D8046	4602821552	.RONDELLE ENTRETOISE EP.0,10	1	1				CG
				OU						
-007A	5365 12 191 8457	D8046	4602821852	.RONDELLE ENTRETOISE EP.0,50	SB	1				CG
008	5310 12 191 8459	D8046	4602820372	.ECROU DE SORTIE ARBRE	3	1				CG
009	2520 12 192 4746	D8046	4602800044	.BRIDE D'ACCOUPLEMENT	3	1				CG
010	5330 12 191 6271	D8046	0089974647	.BAGUE D'ETANCHEITE EXT.	3	1				CG
011	5330 12 191 6272	D8046	0089974747	.BAGUE D'ETANCHEITE INT.	3	1				JE
				REMPLACE PAR						
-011A	5330 12 350 7661	D8046	0209975647	.BAGUE D'ETANCHEITE INT.	EI	1				CG
				********						
012	5365 12 192 1143	D8046	4602830153	.TUBE ENTRETOISE	1	1				CG
013	5310 12 191 4873	D8046	4609930026	.RESSORT	1	1				CG
014	3110 12 192 0059	D8046	4609810005	.JEU DE ROULEMENTS A ROULEAUX CONIQUES	1	1				CG
015	5310 12 191 8458	D8046	4602831552	.BAGUE ENTRETOISE	1	1				CG
-016	3020 12 192 4968	D8046	4602800641	.JEU DE PIGNONS ESSIEU AV.	1	1				AP
017		F0016	900528	..ARBRE DE COMMANDE	1					ND
018		F0016	900529	..PIGNON DE SORTIE	1					ND
019	3120 12 192 1354	D8046	4602830062	.RONDELLE DE PRESSION	1	1				CG
020	3110 12 191 9555	D8984	F-89229	.ROULEMENT A AIGUILLES	2	1				CG
021	2520 12 191 8804	D8046	4602830124	.MANCHON DE CRABOTAGE	1	1				CG
022	5310 12 191 4861	D8046	4602832652	.RONDELLE ENTRETOISE EP.2,95	1	1				CG
				OU						
-022A	5310 12 191 4863	D8046	4602831852	.RONDELLE ENTRETOISE EP.3,05	SB	1				CG
				OU						
-022B	5310 12 191 4865	D8046	4602832052	.RONDELLE ENTRETOISE EP.3,15	SB	1				CG
				OU						
-022C	5310 12 191 4867	D8046	4602832252	.RONDELLE ENTRETOISE EP.3,25	SB	1				CG
				OU						
-022D	5310 12 191 4869	D8046	4602832752	.RONDELLE ENTRETOISE EP.3,35	SB	1				CG
				OU						
-022E	5310 12 191 4871	D8046	4602832952	.RONDELLE ENTRETOISE EP.3,45	SB	1				CG
-023	3020 12 191 5834	D8046	4602800741	.JEU DE PIGNONS PONT AR.	1	1				AP
024		F0016	900530	..ARBRE DE COMMANDE	1					ND
025		F0016	900531	..PIGNON DE SORTIE	1					ND
026	3110 12 336 5360	D2457	NU205ECP	.ROULEMENT A ROULEAUX CYLINDRIQUES	1	1				CG
027	2520 12 307 7714	D8046	4602840019	.ENTRAINEUR COMMANDE DE TACHYMETRE	1	1				JE
				OU						
-027A	2520 12 192 0057	D8046	4602840219	.ENTRAINEUR COMMANDE DE TACHYMETRE	EI	1				CG
028	5310 12 191 4872	D8046	4602820362	.RONDELLE DE PRESSION	2	1				CG
029	3110 14 281 3952	F0110	E22315A00350BCX04 XXXXX00X0	.ROULEMENT A BILLES	1	1				NG
030	5365 12 192 4177	D8046	4602830353	.TUBE ENTRETOISE	1	1				CG
031	3110 12 191 9557	D8984	F-92650	.ROULEMENT A AIGUILLES	1	1				CG
032	3040 12 191 9829	D8046	4602801821	.ARBRE PRIMAIRE	1	1				CG
033	5325 12 191 8461	D8046	4609940141	.ANNEAU D'ARRET EP.2,55	1	1				CG
				OU						
-033A	5325 12 191 8462	D8046	4609940241	.ANNEAU D'ARRET EP.2,60	SB	1				PR
				OU						

© Panhard

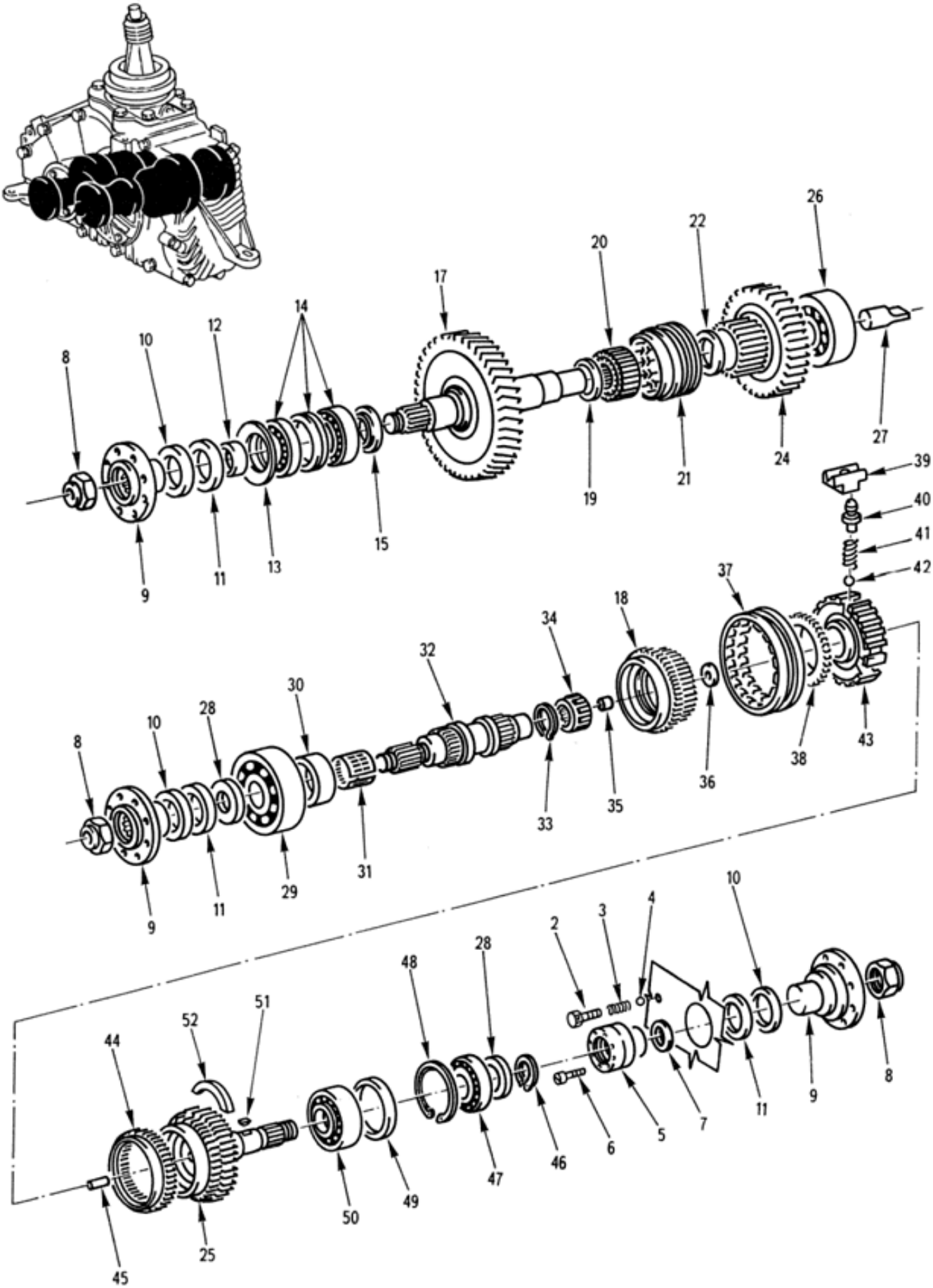

TRAIN D'ENGRENAGES

040102 Planche 01

PL. 01	GROUPE: 04 BOITE DE TRANSFERT ASSEMBLEE				QUANTITE.	PAR NTI	DOMAINE	APPLICAB	NOTA
	SOUS GROUPE: 0401 BOITE DE TRANSFERT EQUIPEE								
REP.	DIVISION: 040102 TRAIN D'ENGRENAGES								
	NUMERO DE GESTION	FABRICANT CODE	FABRICANT REFERENCE	DESIGNATION: 1234567					
-033B	5325 12 191 8464	D8046	4609940441	.ANNEAU D'ARRET EP.2,70	SB	1			CG
034	3110 12 191 9558	D8984	K28X40X18	.CAGE A ROULEAUX	1	1			JE
				OU					
-034A	3110 12 342 6750	D2457	K28X40X18H	.CAGE A ROULEAUX	EI	1			CG
035	2520 12 192 1144	D8046	4602820053	.TUBE ENTRETOISE	1	1			CG
036	5330 12 338 6271	D8046	0089970947	.BAGUE D'ETANCHEITE	1	1			CG
037	2520 12 191 8806	D8124	6002304492	.BAGUE DE COMMANDE SYNCHRONISE UR	1	1			CG
038	2520 12 191 8809	D8124	6002304405	.BAGUE DE SYNCHRONISEUR	1	1			CG
039	2520 12 191 8807	D8124	1249304293	.PATIN DE VERROUILLAGE	3	1			CG
040	5307 12 191 4874	D8124	6002 304 148	.PIVOT DE SYNCHRONISEUR	3	1			CG
041	5360 12 191 4627	D8124	0732 040 968	.RESSORT	3	1			CG
042	3110 12 126 6388	D8286	DIN5401-3,5G20	.BILLE DIA.3,5	9	1			NG
043	2520 12 305 0845	D8124	6002304547	.MOYEU DE SYNCHRONISEUR	1	1			CG
044	2520 12 191 8805	D8124	1249304278	.BAGUE DE SYNCHRONISEUR	1	1			JE
				REMPLACE PAR					
-044A	2520 12 355 7916	D8046	0002820334	.BAGUE DE SYNCHRONISEUR	EI	1			CG
				********					
045	2520 12 192 1141	D8046	4602820653	.TUBE ENTRETOISE	1	1			CG
046	5325 12 189 1663	D8286	DIN471-32X2	.ANNEAU D'ARRET DIA. 32-2	1	1			NG
-046A		F0016	000001	.REPERE SUPPRIME					ND
047	3110 12 126 5327	D8286	DIN720-30206J	.ROULEMENT A ROULEAUX CONIQUES	1	1			NG
048	5325 12 124 3277	D8286	DIN472-55X2	.ANNEAU D'ARRET DIA. 55-2	1	1			NG
049	5365 12 192 2989	D8046	4602820052	.RONDELLE ENTRETOISE EP.2,50	1	1			CG
				OU					
-049A	5365 12 192 2991	D8046	4602820252	.RONDELLE ENTRETOISE EP.2,60	SB	1			CG
				OU					
-049B	5365 12 192 2993	D8046	4602820452	.RONDELLE ENTRETOISE EP.2,70	SB	1			CG
				OU					
-049C	5365 12 192 2995	D8046	4602820652	.RONDELLE ENTRETOISE EP.2,80	SB	1			CG
				OU					
-049D	5365 12 192 2997	D8046	4602820952	.RONDELLE ENTRETOISE EP.2,90	SB	1			CG
				OU					
-049E	5365 12 192 2999	D8046	4602821152	.RONDELLE ENTRETOISE EP.3,00	SB	1			CG
				OU					
-049F	5365 12 192 3001	D8046	4602821352	.RONDELLE ENTRETOISE EP.3,10	SB	1			CG
050	3110 14 335 1711	F0272	32008XQ	.ROULEMENT A ROULEAUX CONIQUES	1	1			CG
051	5315 12 191 4480	D8046	4609915067	.CLAVETTE-DISQUE	1	1			CG
052	2520 12 192 0058	D8046	4602820163	.DEMI-RONDELLE DE PRESSION	2	1			CG

© Panhard

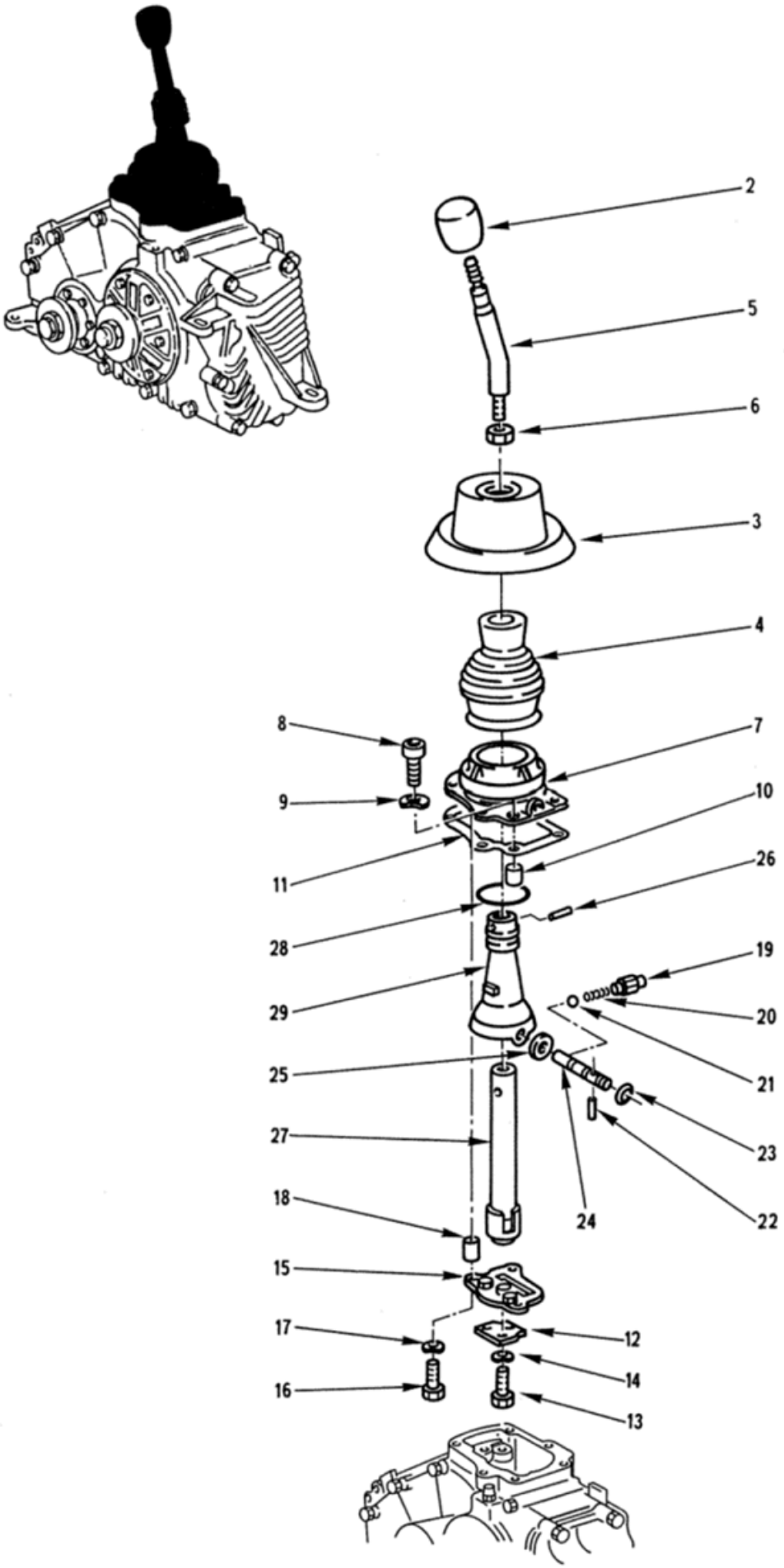

COMMANDES EXTERNES

040201 Planche 01

PL. 01	GROUPE: 04 BOITE DE TRANSFERT ASSEMBLEE SOUS GROUPE: 0402 COMMANDES BOITE DE TRANSFERT DIVISION: 040201 COMMANDES EXTERNES				QUANTITE.	NTI	DOMAINE	APPLICAB	NOTA
REP.	NUMERO DE GESTION	FABRICANT CODE	FABRICANT REFERENCE	DESIGNATION: 1234567					
-001		F0016	900500	COMMANDES EXTERNES	PM				ND
002	5355 14 397 8956	F0016	890572	.POIGNEE	1	1			SP
003	5340 12 191 7293	D8046	4602840997	.SOUFFLET	1	1			CG
004	9390 12 191 4168	D8046	4602841097	.SOUFFLET	1	1			CG
005	3040 14 405 2114	F0016	890514	.LEVIER DE CHANGEMENT DE VITESSES	1	1			SP
006	5310 14 449 2858	F0110	E25405B100SQSACM	.ECROU HM M10X1 05 ZB	1	1			NG
007	2520 12 191 8810	D8046	4602810713	.COUVERCLE	1	1			CG
				ELEMENTS DE FIXATION					
008	5305 12 142 0989	D8286	DIN912-M8X25-8.8-A2P	.VIS CHC M8-25 8-8 A2P	6	1			NG
009	5310 12 142 8173	D8286	DIN137-B8-FST-A3P	.RONDELLE ONDULEE B8 A3P	6	1			NG
				****					
010	5365 12 191 8465	D8046	4602840350	.DOUILLE DE FIXATION	3	1			CG
011	5330 12 198 0220	D8046	4602810680	.JOINT	1	1			CG
012	5340 12 191 4481	D8046	4602840198	.SUPPORT	1	1			CG
				ELEMENTS DE FIXATION					
013	5305 12 156 4869	D8286	DIN933-M6X15-8.8-A2P	.VIS H M6-15 8-8 A2P	3	1			NG
014	5310 12 142 8171	D8286	DIN137-B6-FST-A3P	.RONDELLE ONDULEE B6 A3P	3	1			NG
				****					
015	2520 12 192 1145	D8046	4602800733	.COUVERCLE	1	1			CG
				ELEMENTS DE FIXATION					
016	5305 12 142 0989	D8286	DIN912-M8X25-8.8-A2P	.VIS CHC M8-25 8-8 A2P	3	1			NG
017	5310 12 142 8173	D8286	DIN137-B8-FST-A3P	.RONDELLE ONDULEE B8 A3P	3	1			NG
				****					
018	5365 12 191 8466	D8046	4602840253	.TUBE ENTRETOISE	2	1			CG
019	5315 12 191 4875	D8046	4602840171	.BOUCHON RESSORT VERROUILLAGE	1	1			CG
020	5360 12 191 4628	D8046	4602840293	.RESSORT	1	1			CG
021	3110 12 124 0824	D8286	DIN5401-8G20	.BILLE DIA.8	1	1			NG
022	5315 12 190 8286	D8046	001471002006	.GOUPILLE CANNELEE 2,5-20	1	1			CG
023	5331 12 171 1500	D2480	OR9,25X1,78-72NBR/872	.BAGUE D'ETANCHEITE 9-25X1-78	1	1			CG
024	3040 12 191 6273	D8046	4602840321	.AXE D'ARTICULATION	1	1			CG
025	5310 12 172 7768	D8286	DIN137-B7-FST-A3P	.RONDELLE ONDULEE B7 A3P	2	1			NG
026	5315 12 191 4482	D8046	4602840574	.AXE DE MAINTIEN DE LEVIER DE COMMANDE	1	1			CG
027	2520 12 191 8812	D8046	4602800256	.TIGE DE COMMANDE	1	1			CG
028	5331 12 125 1333	D2480	OR74,2X5,7-72NBR/872	.BAGUE D'ETANCHEITE 74-2X5-7	1	1			CG
029	2520 12 191 8811	D8046	4602840134	.SUPPORT DE PALIER	1	1			CG

© Panhard

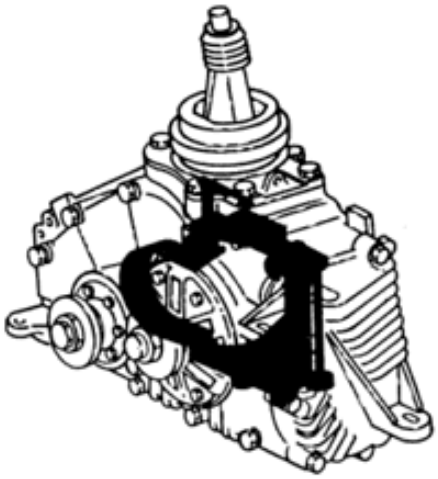

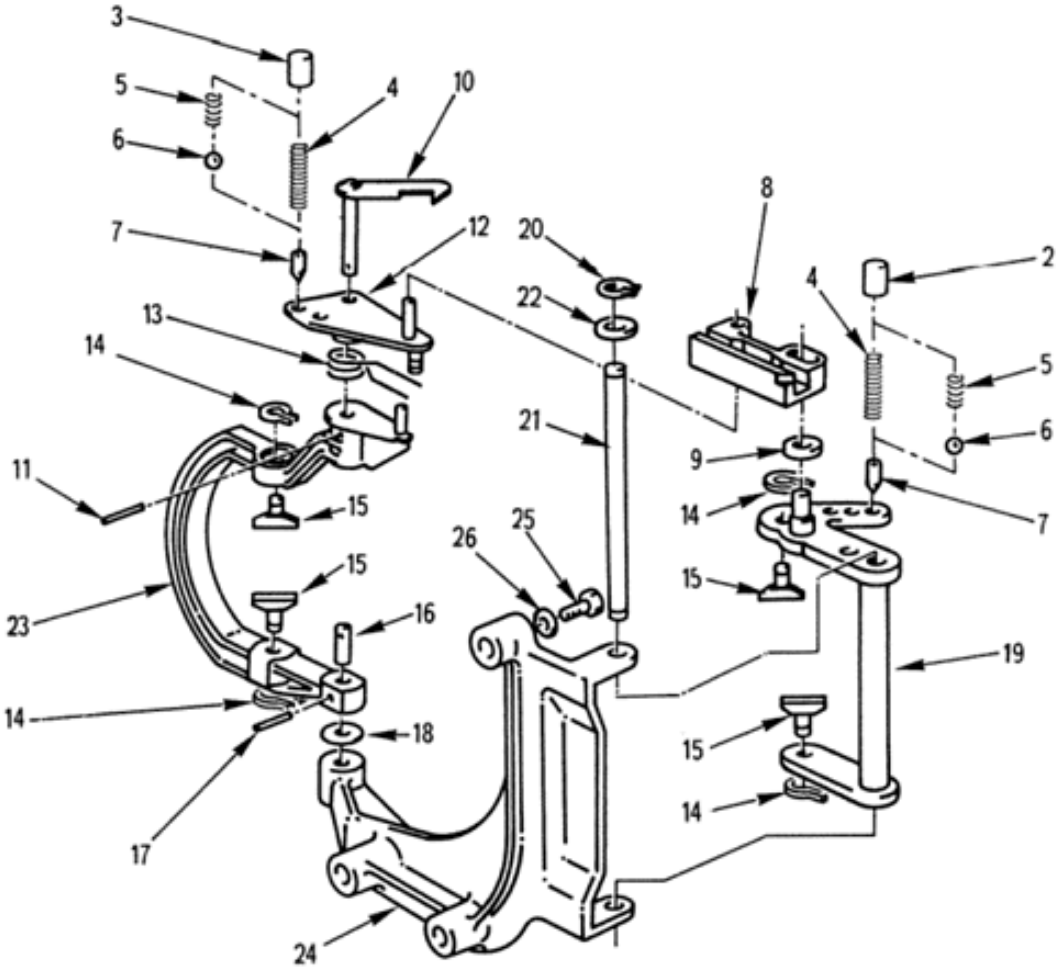

COMMANDES INTERNES

040202 Planche 01

PL. 01	GROUPE: 04 BOITE DE TRANSFERT ASSEMBLEE SOUS GROUPE: 0402 COMMANDES BOITE DE TRANSFERT DIVISION: 040202 COMMANDES INTERNES				QUANTITE.	PTNI	DOMAINE	APPLICAB	NOTA
REP.	NUMERO DE GESTION	FABRICANT CODE	FABRICANT REFERENCE	DESIGNATION: 1234567					
-001		F0016	900501	COMMANDES INTERNES	PM				ND
002	2520 12 192 4003	D8046	4602840150	.DOUILLE DE RESSORT VERROUILLAGE (FOURCHETTE CDE DE VITESSES	1	1			CG
003	2520 12 192 4004	D8046	4602840050	.DOUILLE DE RESSORT VERROUILLAGE (FOURCHETTE CDE TRACTION AV	1	1			CG
004	5360 12 191 4629	D8046	4602840093	.RESSORT DE VERROUILLAGE	2	1			JE
005	5360 12 340 3310	D8046	4609931201	.RESSORT DE VERROUILLAGE (SE MONTE AVEC 1 BILLE REP.6)	2	1			CG
006	3110 12 124 0820	D8286	DIN5401-5G20	.BILLE DE VERROUILLAGE (SE MONTE AVEC 1 RESSORT REP.5)	2	1			NG
007	2520 12 192 0061	D8046	4602840049	.DOIGT DE VERROUILLAGE	2	1			CG
008	2520 12 191 8813	D8046	4602840345	.NOIX DE GUIDAGE	1	1			CG
009	5310 12 191 4878	D8046	4602840552	.RONDELLE ENTRETOISE EP.1,00	1	1			CG
				OU					
-009A	5310 12 191 8467	D8046	4602840452	.RONDELLE ENTRETOISE EP.0,80	SB	1			JE
				REMPLACE PAR					
-009B	5310 14 569 0847	F0016	723615	.RONDELLE ENTRETOISE EP.0,80	EI	1			SP
				OU					
-009C	5310 12 191 4879	D8046	4602840352	.RONDELLE ENTRETOISE EP.0,60	SB	1			CG
010	2520 12 191 8818	D8046	4602800148	.LEVIER D'INTERDICTION	1	1			CG
				ELEMENTS DE FIXATION					
011	5315 12 126 6721	D8286	DIN1481-3X28	.GOUPILLE ELASTIQUE 3-28	1	1			NG
				********					
012	2520 12 197 9324	D8046	4602800176	.GUIDE	1	1			CG
013	5360 12 191 4630	D8046	4602840193	.RESSORT DE COMMANDE DE FOURCHETTE	1	1			CG
014	5325 12 192 1355	D8090	A10-BLGEOELT	.JONC D'ARRET	4	1			JE
				OU					
-014A	5325 12 307 9975	D8090	SW9	.JONC D'ARRET	EI	1			CG
015	2520 12 191 8814	D8124	1249306501	.AXE DE FOURCHETTE	4	1			CG
016	5315 12 191 4483	D8046	4602840274	.AXE INF. FOURCHETTE DE CRABOTAGE	1	1			CG
				ELEMENTS DE FIXATION					
017	5315 12 156 4701	D8286	DIN1481-3X14	.GOUPILLE ELASTIQUE 3-14	1	1			NG
				********					
018	5310 12 191 4879	D8046	4602840352	.RONDELLE ENTRETOISE EP.0,60	1	1			CG
019	2520 12 192 2205	D8046	4602800831	.FOURCHETTE DE COMMANDE VITESSES	1	1			CG
020	5325 12 161 6182	D8286	DIN471-8X0,8-A4C	.ANNEAU D'ARRET DIA. 8-0,8 A4C	2	1			NG
021	3040 12 191 6274	D8046	4602840029	.AXE	1	1			CG
022	5310 12 191 4877	D8046	4609901440	.RONDELLE DE REGLAGE FOURCHETTE	1	1			CG
023	2520 12 198 0534	D8046	4602801031	.FOURCHETTE DE COMMANDE TRACTION AV.	2	1			CG
024	2520 12 191 8815	D8046	4602840234	.SUPPORT DE PALIER	1	1			CG
				ELEMENTS DE FIXATION					
025	5305 12 142 5982	D8286	DIN912-M8X45-8.8-A2P	.VIS CHC M8-45 8-8 A2P	3	1			NG
026	5310 12 175 8826	D8286	DIN6796-8-FST-A3P	.RONDELLE DIA.8 A3P	3	1			NG
				********					

© Panhard

N° Page	Désignation
0501	ARBRES DE TRANSMISSION
0501	ARBRES DE TRANSMISSION

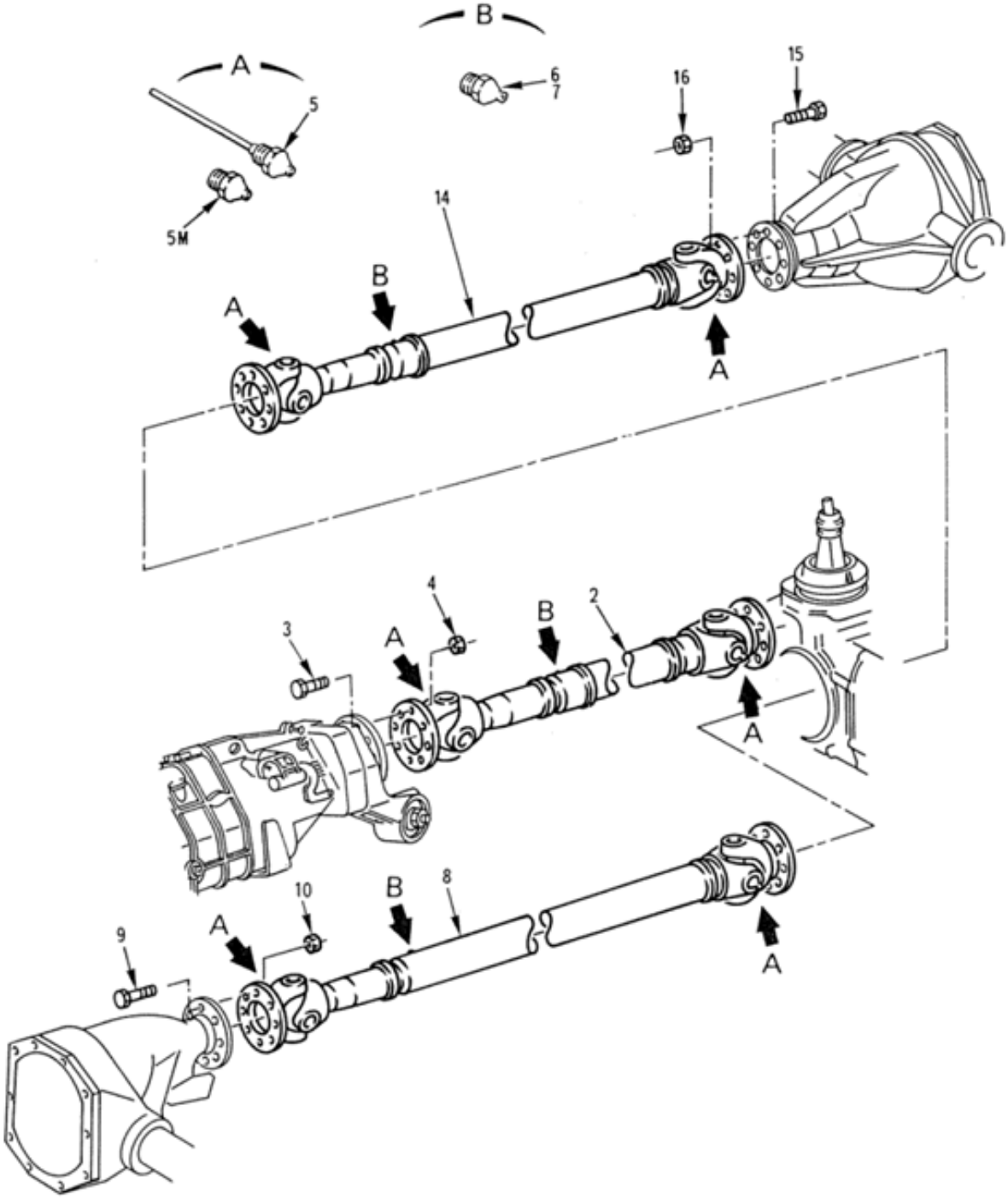

ARBRES DE TRANSMISSION
(1er montage)
0501 Planche 01

PL. 01	GROUPE: 05 TRANSMISSION SOUS GROUPE: 0501 ARBRES DE TRANSMISSION DIVISION:				QUANTITE PAR INTS.	NTI	DOMAINE	APPLICAB	NOTA
REP.	NUMERO DE GESTION	FABRICANT CODE	FABRICANT REFERENCE	DESIGNATION: 1234567					
-001		F0016	900547	ARBRES DE TRANSMISSION (1ER MONTAGE)	1				ND
002	2520 12 199 6720	D8046	4604103804	.ARBRE DE TRANSMISSION B.V.-B.T.	1	1			JE
				ELEMENTS DE FIXATION					
003	2520 12 181 9049	D8046	3199900601	.VIS H M8-100	16	1			CG
004	5310 12 191 6617	D8286	DIN980-VM8X1-10-A2P	.ECROU H FR M8 10 A2P	16	1			JE
				REMPLACE PAR					
-004A	5310 12 349 7099	D8046	910113008007	.ECROU M8	EI	1			CG
				********					
005		F0016	900548	..GRAISSEUR 8X1,00 (MONTAGE SUPPRIME)	2				ND
				OU					
005M	4730 12 125 0313	D8286	DIN71412-AM8X1	..GRAISSEUR 8X1,00	EI	1			JE
				REMPLACE PAR					
-005N	4730 12 321 7371	D8286	DIN71412-AS8X1	..GRAISSEUR 8X1,00	EI	1			NG
				********					
006	4730 12 125 0310	D8286	DIN71412-AM6	..GRAISSEUR 6X1,00	1	1			JE
				OU					
-006A	4730 12 342 4409	D8286	DIN71412-AS6	..GRAISSEUR 6X1,00	EI	1			NG
007	4730 12 125 0313	D8286	DIN71412-AM8X1	..GRAISSEUR 8X1,00	1	1	042		JE
				REMPLACE PAR					
-007A	4730 12 321 7371	D8286	DIN71412-AS8X1	..GRAISSEUR 8X1,00	EI	1	042		NG
				********					
008	2520 12 192 2614	D8046	4604104304	.ARBRE DE TRANSMISSION B.T.-PONT AV.	1	1			JE
				ELEMENTS DE FIXATION					
009	2520 12 181 9049	D8046	3199900601	.VIS H M8-100	16	1			CG
010	5310 12 191 6617	D8286	DIN980-VM8X1-10-A2P	.ECROU H FR M8 10 A2P	16	1			JE
				REMPLACE PAR					
-010A	5310 12 349 7099	D8046	910113008007	.ECROU M8	EI	1			CG
				********					
-011		F0016	900548	..GRAISSEUR 8X1,00 (MONTAGE SUPPRIME)	2				ND
				OU					
-011M	4730 12 125 0313	D8286	DIN71412-AM8X1	..GRAISSEUR 8X1,00	EI	1			JE
				REMPLACE PAR					
-011N	4730 12 321 7371	D8286	DIN71412-AS8X1	..GRAISSEUR 8X1,00	EI	1			NG
				********					
012	4730 12 125 0310	D8286	DIN71412-AM6	..GRAISSEUR 6X1,00	1	1			JE
				OU					
-012A	4730 12 342 4409	D8286	DIN71412-AS6	..GRAISSEUR 6X1,00	EI	1			NG
-013	4730 12 125 0313	D8286	DIN71412-AM8X1	..GRAISSEUR 8X1,00	1	1	042		JE
				REMPLACE PAR					
-013A	4730 12 321 7371	D8286	DIN71412-AS8X1	..GRAISSEUR 8X1,00	EI	1	042		NG
				********					
014	2520 12 199 6721	D8046	4604104504	.ARBRE DE TRANSMISSION B.T.-PONT AR.	1	1			JE
				ELEMENTS DE FIXATION					
015	2520 12 181 9049	D8046	3199900601	.VIS H M8-100	16	1			CG
016	5310 12 191 6617	D8286	DIN980-VM8X1-10-A2P	.ECROU H FR M8 10 A2P	16	1			JE
				REMPLACE PAR					
-016A	5310 12 349 7099	D8046	910113008007	.ECROU M8	EI	1			CG
				********					
-017		F0016	900548	..GRAISSEUR 8X1,00 (MONTAGE SUPPRIME)	2				ND
				OU					
-017M	4730 12 125 0313	D8286	DIN71412-AM8X1	..GRAISSEUR 8X1,00	EI	1			JE
				REMPLACE PAR					

© Panhard

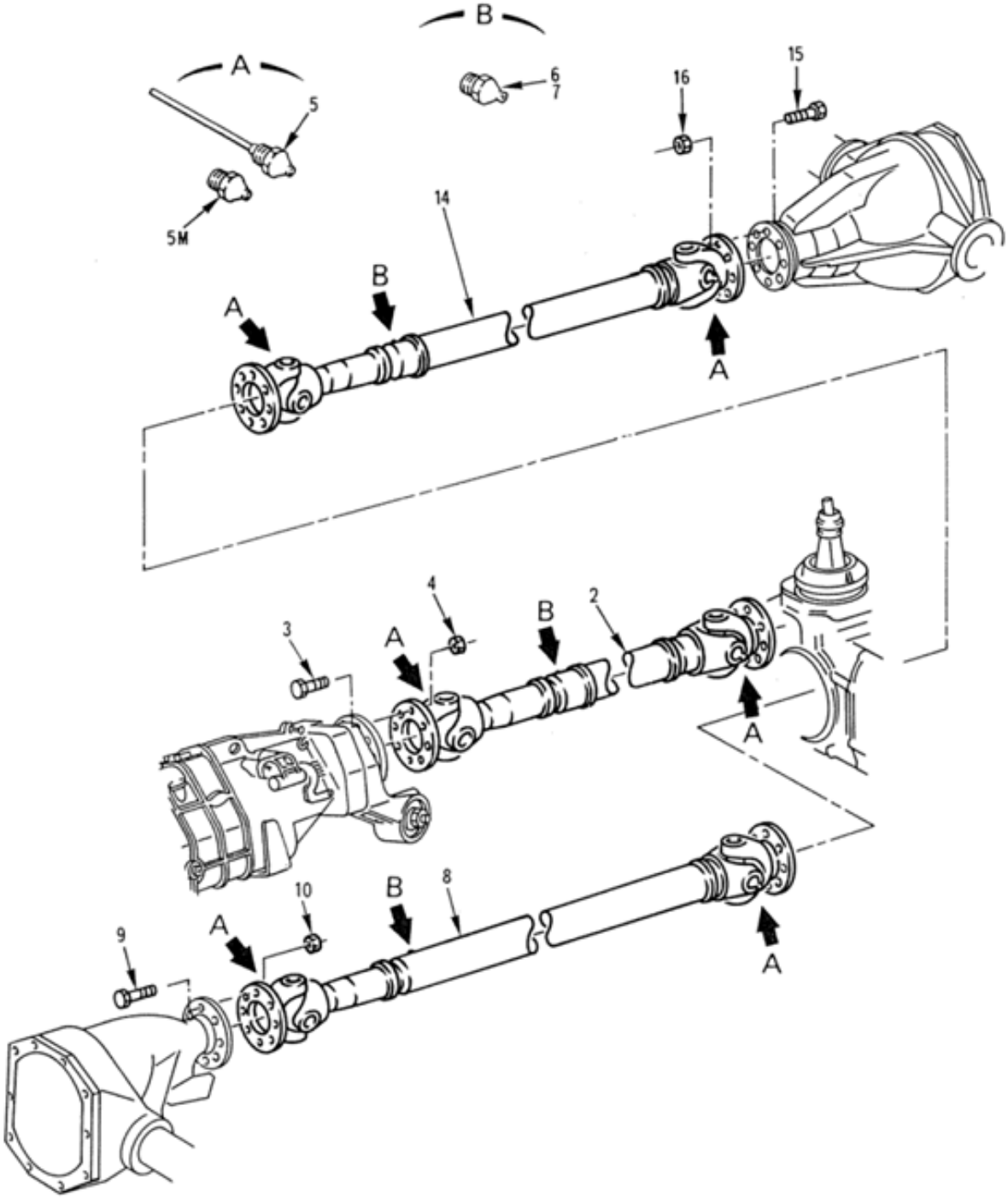

ARBRES DE TRANSMISSION
(1er montage)
0501 Planche 01

PL. 01	GROUPE: 05 TRANSMISSION							
	SOUS GROUPE: 0501 ARBRES DE TRANSMISSION							
	DIVISION:							
REP.	NUMERO DE GESTION	FABRICANT CODE	FABRICANT REFERENCE	DESIGNATION: 1234567	QUANTITE.	PARTIE INS.	NTI	DOMAINE	APPLICAB	NOTA
-017N	4730 12 321 7371	D8286	DIN71412-AS8X1	..GRAISSEUR 8X1,00	EI	1			NG
				****					
-018	4730 12 125 0310	D8286	DIN71412-AM6	..GRAISSEUR 6X1,00	1	1			JE
				OU					
-018A	4730 12 342 4409	D8286	DIN71412-AS6	..GRAISSEUR 6X1,00	EI	1			NG
-019	4730 12 125 0313	D8286	DIN71412-AM8X1	..GRAISSEUR 8X1,00	1	1		042	JE
				REMPLACE PAR					
-019A	4730 12 321 7371	D8286	DIN71412-AS8X1	..GRAISSEUR 8X1,00	EI	1		042	NG
				****					

© Panhard

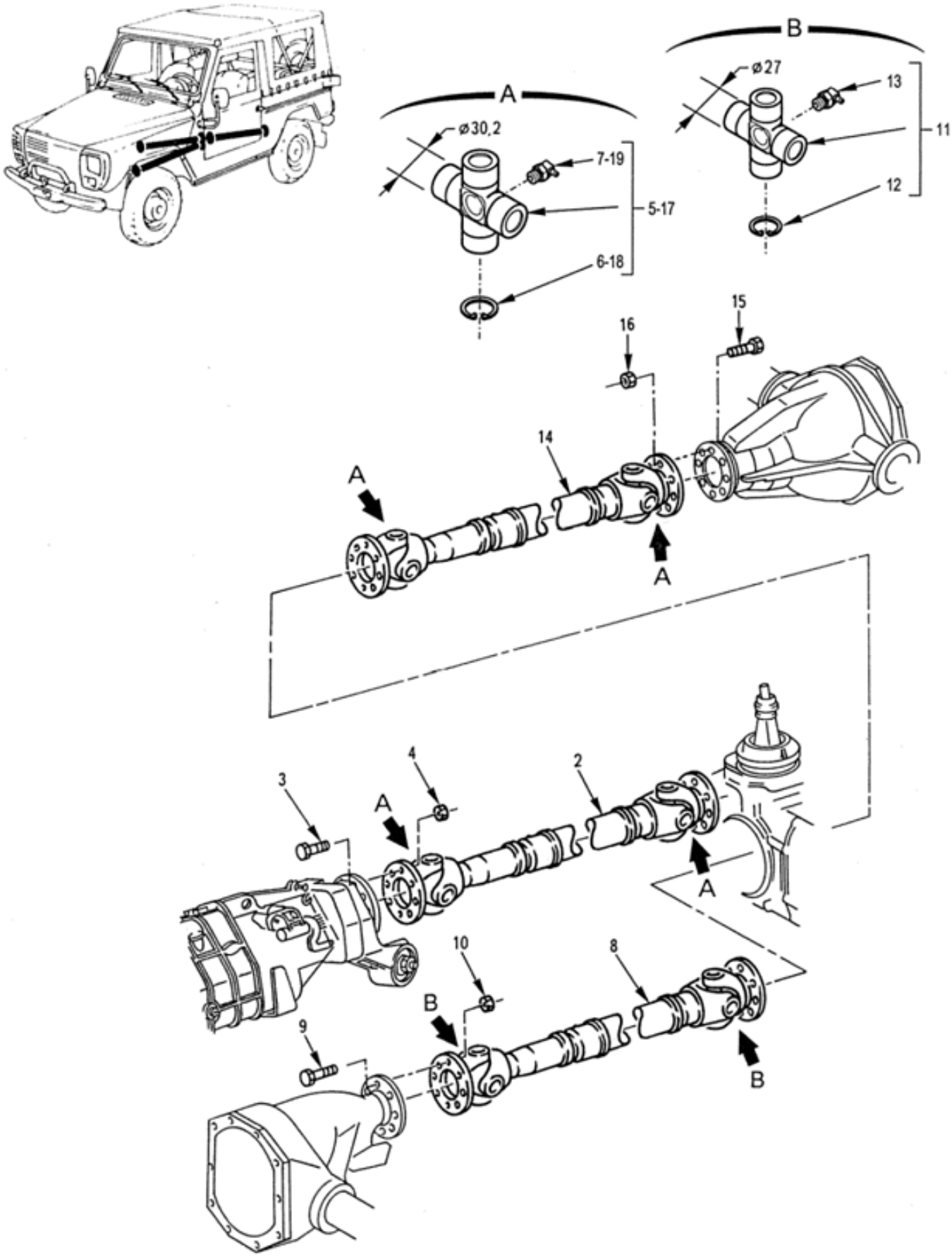

ARBRES DE TRANSMISSION
(2ème montage)
0501 Planche 02

PL. 02	GROUPE: 05 TRANSMISSION SOUS GROUPE: 0501 ARBRES DE TRANSMISSION DIVISION:							
REP.	NUMERO DE GESTION	FABRICANT CODE	FABRICANT REFERENCE	DESIGNATION: 1234567	QUANTITE.	PTNTI	DOMAINE	APPLICAB	NOTA
-001		F0016	900552	ARBRES DE TRANSMISSION (2EME MONTAGE)	1				ND
002	2520 14 527 0758	FAGS1	10-A20BA05A-LZ409LA100	.ARBRE DE TRANSMISSION B.V.-B.T.	1	1			SG
				ELEMENTS DE FIXATION					
003	2520 12 181 9049	D8046	3199900601	.VIS H M8-100	16	1			CG
004	5310 12 191 6617	D8286	DIN980-VM8X1-10-A2P	.ECROU H FR M8 10 A2P	16	1			JE
				REMPLACE PAR					
-004A	5310 12 349 7099	D8046	910113008007	.ECROU M8	EI	1			CG
				****					
005	2520 14 531 4836	FAGS1	A205802A6	..NECESSAIRE BLOC CROISILLON AVEC 4 COUSSINETS DIA.30,2	2	1			CG
006	5325 14 531 4837	FAGS1	A205501A1	...CIRCLIP	4	1			CG
007		F0016	900555	...GRAISSEUR	1				ND
008	2520 14 527 0759	F0016	716187	.ARBRE DE TRANSMISSION B.T.-PONT AV.	1	1			SP
				ELEMENTS DE FIXATION					
009	2520 12 181 9049	D8046	3199900601	.VIS H M8-100	16	1			CG
010	5310 12 191 6617	D8286	DIN980-VM8X1-10-A2P	.ECROU H FR M8 10 A2P	16	1			JE
				REMPLACE PAR					
-010A	5310 12 349 7099	D8046	910113008007	.ECROU M8	EI	1			CG
				****					
011	2520 14 531 4835	FAGS1	A155803A6	..NECESSAIRE BLOC CROISILLON AVEC 4 COUSSINETS DIA.27,0	2	1			CG
012	5325 14 531 4838	FAGS1	A155501A1	...CIRCLIP	4	1			CG
013		F0016	900558	...GRAISSEUR	1				ND
014	2520 14 527 0262	F0016	716188	.ARBRE DE TRANSMISSION B.T.-PONT AR.	1	1			SP
				ELEMENTS DE FIXATION					
015	2520 12 181 9049	D8046	3199900601	.VIS H M8-100	16	1			CG
016	5310 12 191 6617	D8286	DIN980-VM8X1-10-A2P	.ECROU H FR M8 10 A2P	16	1			JE
				REMPLACE PAR					
-016A	5310 12 349 7099	D8046	910113008007	.ECROU M8	EI	1			CG
				****					
017	2520 14 531 4836	FAGS1	A205802A6	..NECESSAIRE BLOC CROISILLON AVEC 4 COUSSINETS DIA.30,2	2	1			CG
018	5325 14 531 4837	FAGS1	A205501A1	...CIRCLIP	4	1			CG
019		F0016	900555	...GRAISSEUR	1				ND

© Panhard

N° Page	Désignation
06	TRAINS DE ROULEMENT
060101	CARTERS ET ARBRES DE ROUES
060102	DIFFERENTIEL
060103	FREINS AVANT
060201	CARTERS ET ARBRES DE ROUES
060201	CARTERS ET ARBRES DE ROUES
060202	DIFFERENTIEL
060202	DIFFERENTIEL
060203	FREINS ARRIERE
060203	FREINS ARRIERE
060203	FREINS ARRIERE
060301	COMMANDE
060302	CANALISATIONS
060401	CANALISATIONS MISE A L'AIR LIBRE
060501	ROUES ET PNEUMATIQUES

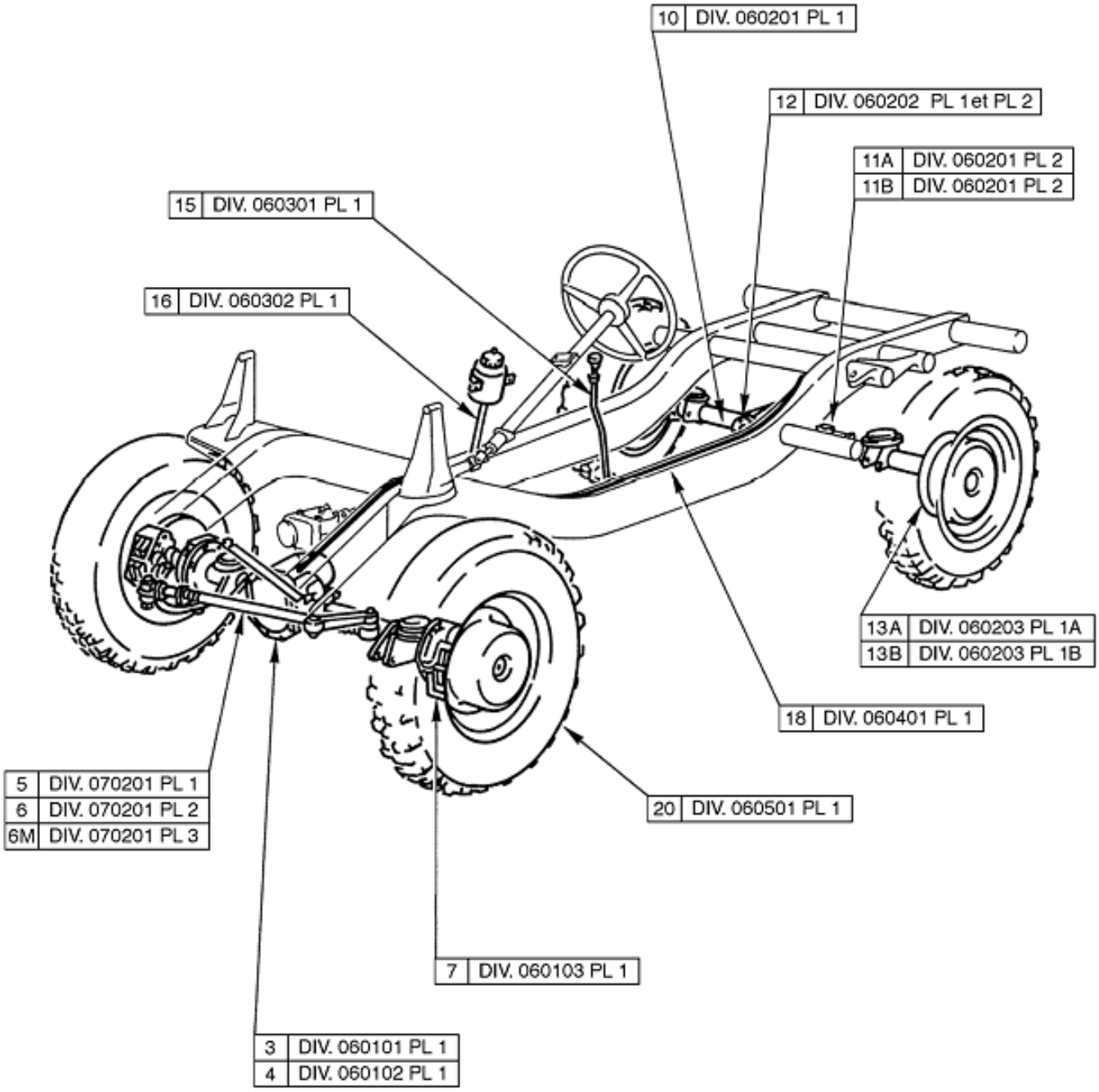

TRAINS DE ROULEMENT

06 Planche 01

PL. 01	GROUPE: 06 TRAINS DE ROULEMENT				QUANTITE.	NTI	DOMAINE	APPLICAB	NOTA
	SOUS GROUPE:								
	DIVISION:								
REP.	NUMERO DE GESTION	FABRICANT CODE	FABRICANT REFERENCE	DESIGNATION: 1234567					
-001		F0016	900560	TRAINS DE ROULEMENT	1				ND
-002	2520 12 318 4743	D8046	4603300697	.PONT AV. AVEC FREINS	1	1			PR
				OU					
-002A	2520 12 342 5657	D8046	4603306500	.PONT AV. AVEC FREINS	EI	1			CG
003		F0016	900561	..CARTERS ET ARBRES DE ROUES	1				ND
004		F0016	900562	..DIFFERENTIEL	1				ND
005		F0016	900002	..BARRES ET LEVIERS (1ER MONTAGE)	1			052	ND
006		F0016	900003	..BARRES ET LEVIERS (2EME MONTAGE)	1				ND
006M		F0016	900004	..BARRES ET LEVIERS (3EME MONTAGE)	1				ND
007		F0016	900566	..FREINS AVANT	1				ND
-008	2520 12 199 6719	D8046	4603504300	.PONT AR. AVEC FREINS	1	1			JE
-009	2520 12 311 4319	D8046	4603508600	.PONT AR. AVEC FREINS	1	1		020	JE
-009M	2520 14 512 2852	F0467	3002-13	.PONT AR. AVEC FREINS	1	1		074	SG
010		F0016	900569	..CARTERS ET ARBRES DE ROUES	1				ND
-011		F0016	900636	...CYLINDRE VERROUILLAGE DU DIFFERENTIEL	PM				ND
				OU					
011A	3040 12 305 6260	D8046	4603500584	...CYLINDRE VERROUILLAGE DU DIFFERENTIEL	PM	1		020	PR
				OU					
011B	3040 12 312 7126	D8046	4603500684	...CYLINDRE VERROUILLAGE DU DIFFERENTIEL	PM	1		020	CG
012		F0016	900571	..DIFFERENTIEL	1				ND
-013		F0016	900572	..FREINS ARRIERE	1				PR
				REMPLACE PAR					
013A		F0016	722021	..FREINS AR. PERROT (1ER MONTAGE)	EI			073	ND
				OU					
013B		F0016	722022	..FREINS AR. MERCEDES (2EME MONTAGE)	EI			074	ND
				********					
-014		F0016	900573	.BLOCAGE DE DIFFERENTIEL	1				ND
015		F0016	900574	..COMMANDE BLOCAGE DE DIFFERENTIEL	1				ND
016		F0016	900575	..CANALISATIONS BLOCAGE DE DIFFERENTIEL	1				ND
-017		F0016	900576	.CANALISATIONS MISE A L'AIR LIBRE	1				ND
018		F0016	900577	..CANALISATIONS MISE A L'AIR LIBRE	1				ND
-019		F0016	900578	.ROUES ET PNEUMATIQUES	1				ND
020		F0016	900579	..ROUES ET PNEUMATIQUES	5				ND

© Panhard

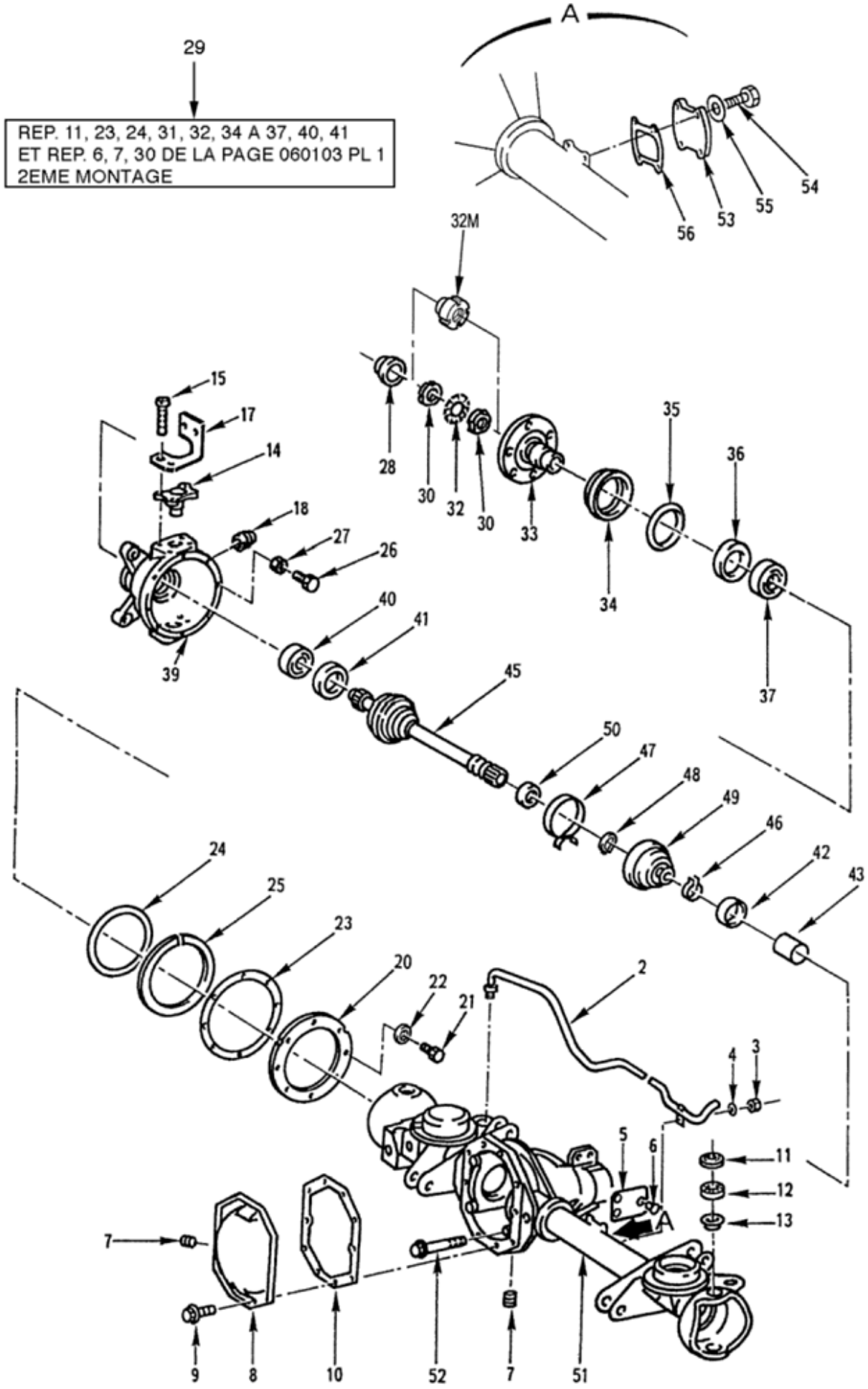

CARTERS ET ARBRES DE ROUES

060101 Planche 01

PL. 01	GROUPE: 06 TRAINS DE ROULEMENT SOUS GROUPE: 0601 PONT AVANT AVEC FREINS DIVISION: 060101 CARTERS ET ARBRES DE ROUES				QUANTITE.	NTI	DOMAINE	APPLICAB	NOTA
REP.	NUMERO DE GESTION	FABRICANT CODE	FABRICANT REFERENCE	DESIGNATION: 1234567					
-001		F0016	900561	CARTERS ET ARBRES DE ROUES	PM				ND
002	4710 12 300 6962	D8046	4603300084	.TUYAUTERIE DE RENIFLARD	1	1			CG
				ELEMENTS DE FIXATION					
003	5310 12 145 5638	D8286	DIN985-M6-8-A2P	.ECROU H FR M6 8 A2P	1	1			NG
004	5310 12 146 3860	D8286	DIN9021-6,4-140HV-A3P	.RONDELLE B6-4 A3P	1	1			NG
				****					
005	9905 12 193 2209	D8046	3855847024	.PLAQUETTE SIGNALETIQUE	1	3			ND
				ELEMENTS DE FIXATION					
006	5320 12 193 2051	C2385	ST0406	.RIVET	2	3			ND
				****					
007	5365 12 160 1657	D8286	M24X1-5DIN906-5-8	.BOUCHON FILETE M24X1,50	2	1			NG
008	2520 12 326 4925	D8046	4633300021	.COUVERCLE	1	1			CG
				ELEMENTS DE FIXATION					
009	5306 12 178 8761	D0410	W151.12-M8X16-8.8-A2P	.VIS EQUIPEE H M8-16 8-8 ZING.	10	1			JE
				REMPLACE PAR					
-009A	5306 12 356 1030	D8046	914112008032	.VIS H A EMBASE M8-16 10-9 ZIN G.	EI	1			CG
				****					
010	5330 12 191 7833	D8046	6013515080	.JOINT	1	1			JE
				OU					
-010A	5330 12 322 3342	D0210	70-24711-81	.JOINT	EI	1			CG
011	3110 12 192 0062	D8201	LM11949/LM11910AV	.BAGUE D'ETANCHEITE	4	1			CG
012	3110 00 812 9523	58536	AA59649-015	.ROULEMENT A ROULEAUX CONIQUES	4	1			NG
013	5340 12 191 5836	D8046	4603320033	.COUVERCLE	4	1			CG
014	2530 12 306 9723	D8046	4603320206	.AXE DE FUSEE	2	1			CG
				ELEMENTS DE FIXATION					
015	5305 12 305 1387	D8046	914112014008	.VIS C M14X1,5-35 12-9	4	1			JE
				OU					
-015A	5306 12 326 3639	D8046	6529902004	.VIS H M14X1,5-35 12-9	EI	1			JE
				REMPLACE PAR					
-015B	5306 12 352 9314	D8046	914112014024	.VIS H M14X1,5-35 10-9	EI	1			JE
				REMPLACE PAR					
-015C	5305 14 571 7513	F0016	718505	.VIS H M14X1,5-35 10-9	EI	1			JE
				REMPLACE PAR					
-015D	5305 12 401 7312	D8046	000000005770	.VIS H M14X1,5X35	EI	1			CG
				****					
-016	5340 12 191 5837	D8046	4604280740	.SUPPORT FLEXIBLE DE FREIN G.	1	1			JE
				OU					
-016A	5340 12 316 7114	D8046	4634200086	.SUPPORT FLEXIBLE DE FREIN G.	EI	1			CG
017	5340 12 191 5835	D8046	4604280840	.SUPPORT FLEXIBLE DE FREIN D.	1	1			JE
				OU					
-017A	5340 12 316 7115	D8046	4634200186	.SUPPORT FLEXIBLE DE FREIN D.	EI	1			CG
018	4730 12 191 7294	D8286	DIN909-M30X1,5-ST-A3P	.BOUCHON FILETE M30X1,50 (1ER MONTAGE OU 2EME MONTAGE-REP.19	2	1			NG
-019	5365 12 177 5762	D8046	3529970032	.BOUCHON FILETE M24X1,50	2	1			CG
020	2520 12 192 3003	D8046	4603310058	.PORTE-BAGUE D'ETANCHEITE	2	1			JE
				OU					
-020A	2520 12 305 9482	D8046	4603310358	.PORTE-BAGUE D'ETANCHEITE	EI	1			JE
				REMPLACE PAR					
-020B	2520 12 305 9482	D8046	4633350058	.PORTE-BAGUE D'ETANCHEITE	EI	1			CG
				ELEMENTS DE FIXATION					
021	5305 12 156 4962	D8286	DIN933-M8X18-8.8-A2P	.VIS H M8-18 8-8 A2P	8	1			NG
022	5310 12 149 4353	D8286	DIN125-A8,4-140HV-A3P	.RONDELLE A8-4 A3P	8	1			JE
				REMPLACE PAR					
-022A	5310 12 375 7205	D8046	000000003250	.RONDELLE A8-4 A3P	EI	1			CG
				****					
023	5330 12 191 7832	D8046	4603310080	.JOINT	2	1			CG
024	5330 12 191 7831	D8046	4603310180	.JOINT	2	1			CG

© Panhard

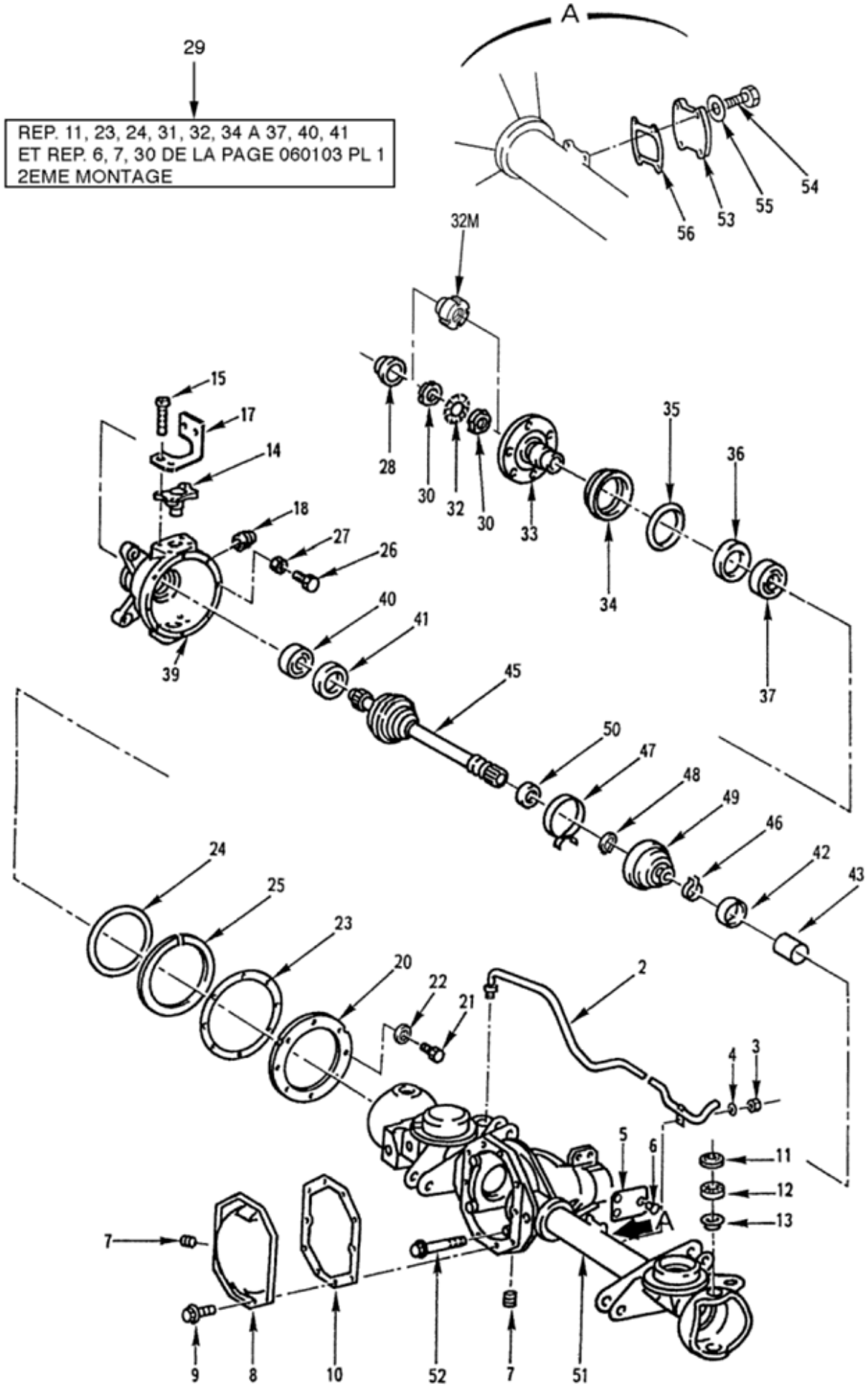

CARTERS ET ARBRES DE ROUES

060101 Planche 01

PL. 01	GROUPE: 06 TRAINS DE ROULEMENT SOUS GROUPE: 0601 PONT AVANT AVEC FREINS DIVISION: 060101 CARTERS ET ARBRES DE ROUES				QUANTITE.	PIN TEINS	NTI	DOMAINE	APPLICAB	NOTA
REP.	NUMERO DE GESTION	FABRICANT CODE	FABRICANT REFERENCE	DESIGNATION: 1234567						
025	5325 12 192 2375	D8046	4603310158	.PORTE-BAGUE D'ETANCHEITE	2		1			JE
				REMPLACE PAR						
-025A	5325 12 305 6807	D8046	4603310558	.PORTE-BAGUE D'ETANCHEITE	EI		1			CG
				********						
026	5305 12 141 9869	D8286	DIN933-M8X30-10.9-A2P	.VIS H M8-30 10-9 A2P	2		1			NG
027	5310 12 142 8468	D8286	DIN934-M8-10-A2P	.ECROU H M8 10 A2P	2		1			PR
				REMPLACE PAR						
-027A	5310 12 355 8621	D8046	304032008005	.ECROU	EI		1			CG
				********						
028	2530 12 191 8037	D8046	1083340025	.CHAPEAU MOYEU	2		1			JE
				REMPLACE PAR						
-028A	5340 14 565 0954	F0016	714310	.CHAPEAU MOYEU	EI		1			SP
				********						
029	3120 12 338 6609	D8046	4629800016	.NECESSAIRE DE REPARATION MOYEU AV.	2		1			CG
030		F0016	900589	.ECROU DIA.EXT.42 (1ER MONTAGE)	4			082		ND
-031	5310 12 324 0798	D8046	4609900260	.ECROU DIA.EXT.40 (2EME MONTAGE)	4		1			CG
032	5310 12 191 6621	D8046	4609940012	.ARRETOIR (1ER ET 2EME MONTAGE)	2		1			CG
032M	5310 14 533 8082	F0016	718799	.ECROU DIA.EXT.42 (3EME MONTAGE)	2		1			SP
033		D8046	4603300425	.MOYEU DE ROUE AV.	2					ND
				REMPLACE PAR						
-033A	2530 14 511 7164	F0016	714049	.MOYEU DE ROUE AV.	EI		1			SP
				********						
034	2520 12 305 5045	D8046	4603340020	.DEFLECTEUR TOLE	2		1			CG
035	5330 12 191 7843	D8046	4603340159	.BAGUE D'ETANCHEITE	2		1			JE
				REMPLACE PAR						
-035A	5330 12 343 4799	D8046	4603340259	.BAGUE D'ETANCHEITE	EI		1			CG
				********						
036	5330 12 191 7841	D2480	B1BAFLD4SL2X26-70X88X10/8,5-72N-	.BAGUE D'ETANCHEITE 70X88X10	2		1			CG
				OU						
-036A	5330 12 191 7842	D3037	AS2-70X88X10/12-NBR80	.BAGUE D'ETANCHEITE 70X88X10	EI		1			CG
037	3110 12 180 8311	D2456	KLM503349A.LM503310.F22	.ROULEMENT A ROULEAUX CONIQUES	2		1			JE
				OU						
-037A	3110 12 180 8311	D8046	0089815905	.ROULEMENT A ROULEAUX CONIQUES	EI		1			CG
-037M	5365 12 351 4838	D8046	4603370315	.DEFLECTEUR DE TRANSMISSION	2		1			CG
-038	2520 12 192 3567	D8046	4603370806	.CARTER G. (UTILISER REP. 18 OU 19 SUIVANT MONTAGE)	1		1			CG
039	2520 12 192 8597	D8046	4603370906	.CARTER D. (UTILISER REP. 18 OU 19 SUIVANT MONTAGE)	1		1			CG
040	3110 12 192 0064	D2457	LM300849/811/Q	.ROULEMENT A ROULEAUX CONIQUES	2		1			JE
				OU						
-040A	3110 12 192 0064	D8046	0089816205	.ROULEMENT A ROULEAUX CONIQUES	EI		1			JE
				REMPLACE PAR						
-040B	3110 12 192 0064	D3057	LM300849-LM300811	.ROULEMENT A ROULEAUX CONIQUES	EI		1			CG
				********						
041	5330 12 191 8036	D2480	B1BAFLD3SL2X6-58X80X10/8-72NBR/-	.BAGUE D'ETANCHEITE 58X80X10	2		1			JE
				REMPLACE PAR						
-041A	5330 12 334 3198	D2480	BAFVI1UD3SLDRWX7-58X80X10/8-75F-	.BAGUE D'ETANCHEITE 58X80X10	EI		1			CG
				OU						
-041B	5330 12 191 7840	C5834	827SS58X80X10/12DB-NB8001	.BAGUE D'ETANCHEITE 58X80X10	EI		1			CG
				********						

© Panhard

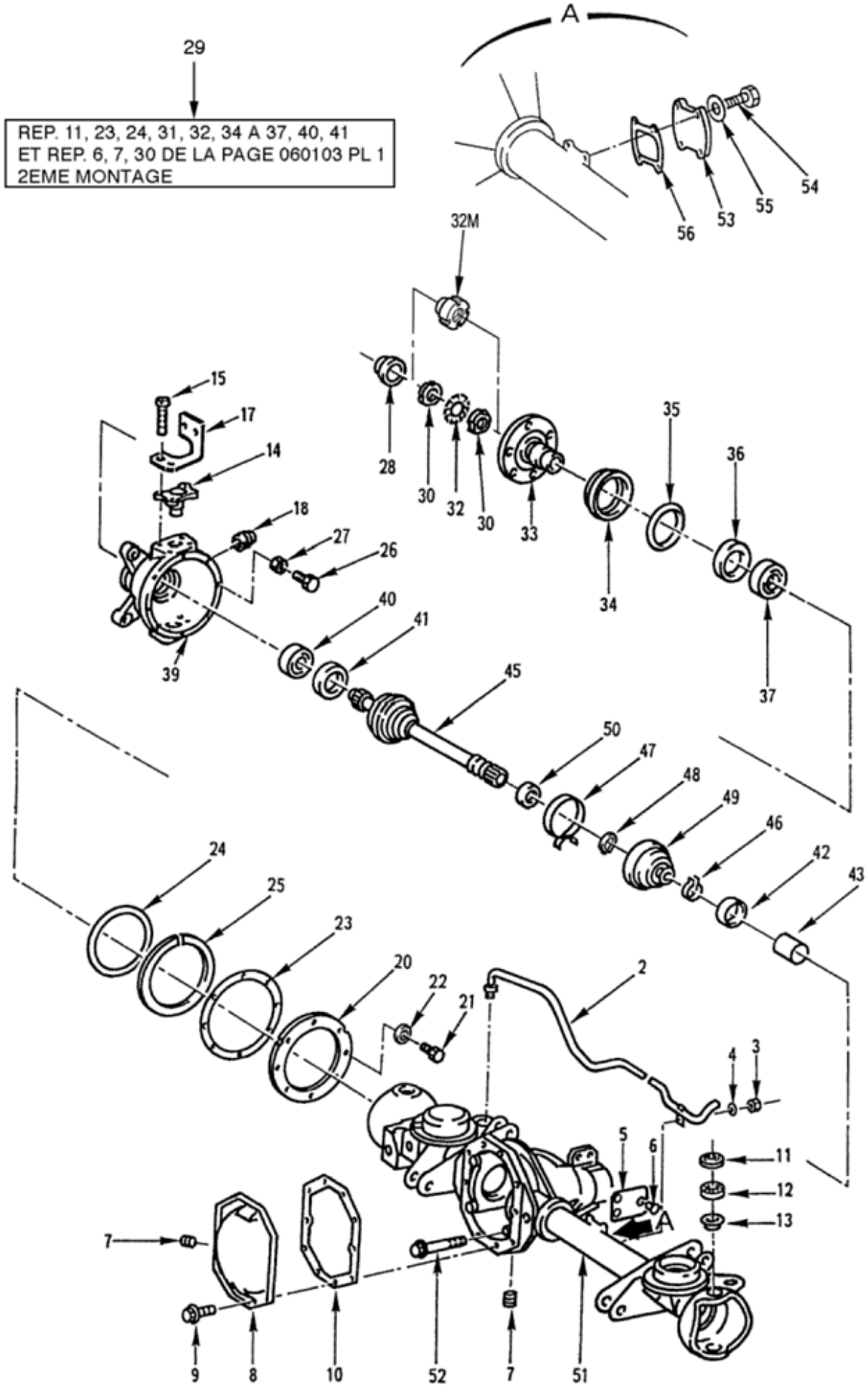

CARTERS ET ARBRES DE ROUES

060101 Planche 01

PL. 01	GROUPE: 06 TRAINS DE ROULEMENT SOUS GROUPE: 0601 PONT AVANT AVEC FREINS DIVISION: 060101 CARTERS ET ARBRES DE ROUES				QUANTITE.	NTI	DOMAINE	APPLICAB	NOTA
REP.	NUMERO DE GESTION	FABRICANT CODE	FABRICANT REFERENCE	DESIGNATION: 1234567					
042	5330 12 300 6965	C5834	81.7608	.BAGUE D'ETANCHEITE	2	1			JE
				REMPLACE PAR					
-042A	5330 12 300 6964	D8142	DFS40.50.8101	.BAGUE D'ETANCHEITE	EI	1			CG
				********					
043	3120 12 300 7898	D8092	74184000	.DOUILLE	2	1			CG
-044	2520 12 326 2675	D8046	4603302201	.ARBRE DE ROUE G.	1	1			JE
				REMPLACE PAR					
-044A	2520 12 399 9719	D8046	4603306801	.ARBRE DE ROUE G.	EI	1			CG
				********					
045	2520 12 199 7127	D8046	4603302401	.ARBRE DE ROUE D.	1	1			CG
046	4730 12 192 2377	D8215	1 000 00 76 00 004	..COLLIER DE MAINTIEN	1	1			JE
				REMPLACE PAR					
-046A	4730 14 557 4303	S3909	16700044	..COLLIER DE MAINTIEN	EI	1			CG
				********					
047	4730 12 192 2378	D8215	1 000 00 76 00 016	..COLLIER DE MAINTIEN	1	1			JE
				REMPLACE PAR					
-047A	4730 14 557 4311	S3909	16700095	..COLLIER DE MAINTIEN	EI	1			CG
				********					
048	5325 12 326 3280	D8046	4609940741	..ANNEAU D'ARRET	1	1			JE
				REMPLACE PAR					
-048A	5325 12 389 5758	D8046	0129942441	..ANNEAU D'ARRET	EI	1			CG
				********					
049	9390 12 300 6963	D8046	4603370285	..MANCHON PROTECTEUR	1	1			JE
				OU					
-049A	5340 12 332 3921	D8046	4603370485	..MANCHON PROTECTEUR	EI	1			CG
050	3110 12 300 7498	D8984	F-92933	..BAGUE DE MANCHON PROTECTEUR	1	1			CG
051	2520 12 302 9461	D8046	4603303605	.CARTER ESSIEU	1	1			CG
052	5306 12 192 3780	D8046	914126010010	..VIS M10-80 10-9 DBL9400	4	1			JE
				REMPLACE PAR					
-052A	5306 12 348 6926	D8046	910105010016	..VIS M10-80 10-9	EI	1			CG
				********					
053	5340 12 323 7417	D8046	4603510009	.PLAQUE	1	1			CG
				ELEMENTS DE FIXATION					
054	5305 12 156 4962	D8286	DIN933-M8X18-8.8-A2P	.VIS H M8-18 8-8 A2P	4	1			NG
055	5310 12 191 6624	D8046	4609900740	.RONDELLE	4	1			JE
				OU					
-055A	5310 12 191 0123	D8046	1169902240	.RONDELLE	EI	1			CG
				********					
056	5330 12 191 8357	D8046	4603510080	.JOINT	1	1			CG

© Panhard

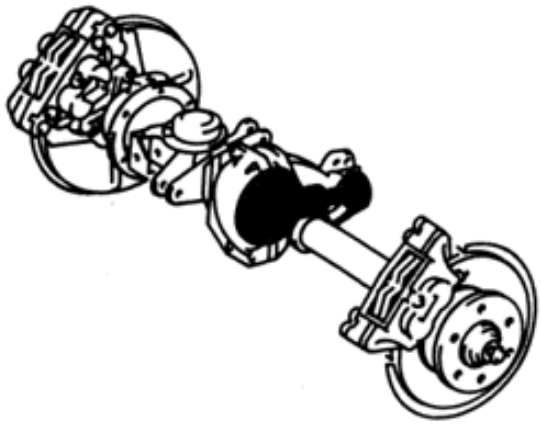

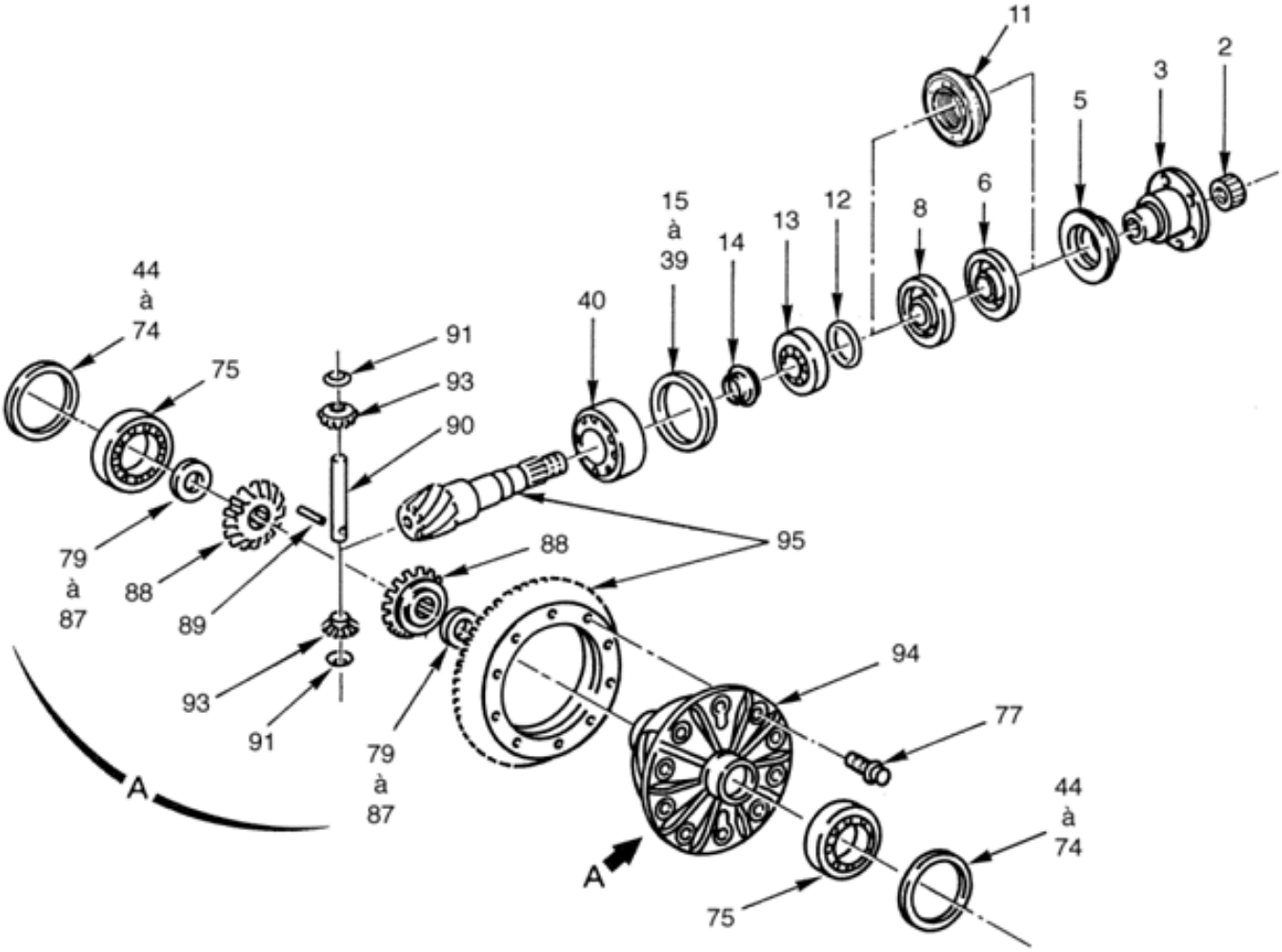

DIFFERENTIEL

060102 Planche 01

PL. 01	GROUPE: 06 TRAINS DE ROULEMENT SOUS GROUPE: 0601 PONT AVANT AVEC FREINS DIVISION: 060102 DIFFERENTIEL				QUANTITE.	NTI	DOMAINE	APPLICAB	NOTA
REP.	NUMERO DE GESTION	FABRICANT CODE	FABRICANT REFERENCE	DESIGNATION: 1234567					
-001		F0016	900562	DIFFERENTIEL	PM				ND
002	5310 12 308 2357	D8046	6013510072	.ECROU	1	1			CG
003	2520 12 192 6458	D8046	4603500445	.BRIDE D'ACCOUPLEMENT	1	1			JE
				OU					
-004	2520 12 322 3479	D8046	4603500545	.BRIDE D'ACCOUPLEMENT	EI	1			CG
005	2520 12 192 3013	D8046	4603530091	..TOLE DE PROTECTION	1	1			CG
006	5330 12 191 7836	D2342	827SSSP40-70-8/15FPDB-FP7501	.BAGUE D'ETANCHEITE EXT. 40X70 X8	1	1			PR
				OU					
-007	5330 12 315 8648	D2480	B1BAFVI1UD2SLSFX6D-BENZ40X70X8/-	.BAGUE D'ETANCHEITE EXT. 40X70 X8	EI	1			JE
008	5330 12 191 7847	D8046	0169975847	.BAGUE D'ETANCHEITE INT. 40X70 X7	1	1			JE
				OU					
-009	5330 12 191 7847	D8142	DF40.70.7/8-75604	.BAGUE D'ETANCHEITE INT. 40X70 X7	EI	1			JE
				OU					
-010	5330 12 191 7847	D8046	0079976747	.BAGUE D'ETANCHEITE INT. 40X70 X7	EI	1			JE
				OU					
011	5330 12 336 5179	D2480	RWDR-KOMBI-D-BENZ40X70X10/20-75-	.BAGUE DOUBLE D'ETANCHEITE	EI	1			CG
012	5331 12 143 7638	D2480	OR26X3-72NBR/872	.BAGUE D'ETANCHEITE 26X3	1	1			CG
013	3110 12 180 8630	D2456	KM86649.M86610	.ROULEMENT A ROULEAUX CONIQUES	1	3			ND
				REMPLACE PAR					
-013A	3110 12 351 4839	D8046	0029801102	.ROULEMENT A ROULEAUX CONIQUES	EI	3			ND
				********					
014	5365 12 192 2376	D8046	1083530042	.DOUILLE ENTRETOISE	1	3			ND
015	5365 12 191 9830	D8046	6013536252	.RONDELLE ENTRETOISE DIA.76-88,7 EP.5,00	1	3			ND
				OU					
016	5365 12 191 9832	D8046	6013537452	.RONDELLE ENTRETOISE DIA.76-88,7 EP.5,04	SB	3			ND
				OU					
017	5365 12 191 9834	D8046	6013537652	.RONDELLE ENTRETOISE DIA.76-88,7 EP.5,08	SB	3			ND
				OU					
018	5365 12 191 9836	D8046	6013537852	.RONDELLE ENTRETOISE DIA.76-88,7 EP.5,12	SB	3			ND
				REMPLACE PAR					
-018A	5365 12 191 9835	D8046	6013537752	.RONDELLE ENTRETOISE DIA.76-88,7 EP.5,12	EI	3			ND
				OU					
019	5365 12 191 9837	D8046	6013538052	.RONDELLE ENTRETOISE DIA.76-88,7 EP.5,16	SB	3			ND
				OU					
020	5365 12 191 9839	D8046	6013538252	.RONDELLE ENTRETOISE DIA.76-88,7 EP.5,20	SB	3			ND
				OU					
021	5365 12 191 9841	D8046	6013538452	.RONDELLE ENTRETOISE DIA.76-88,7 EP.5,24	SB	3			ND
				OU					
022	5365 12 191 9843	D8046	6013538652	.RONDELLE ENTRETOISE DIA.76-88,7 EP.5,28	SB	3			ND
				OU					
023	5365 12 191 9845	D8046	6013538852	.RONDELLE ENTRETOISE DIA.76-88,7 EP.5,32	SB	3			ND
				OU					
024	5365 12 191 9847	D8046	6013539052	.RONDELLE ENTRETOISE DIA.76-88,7 EP.5,36	SB	3			ND
				OU					
025	5365 12 191 9849	D8046	6013539252	.RONDELLE ENTRETOISE DIA.76-88,7 EP.5,40	SB	3			ND

© Panhard

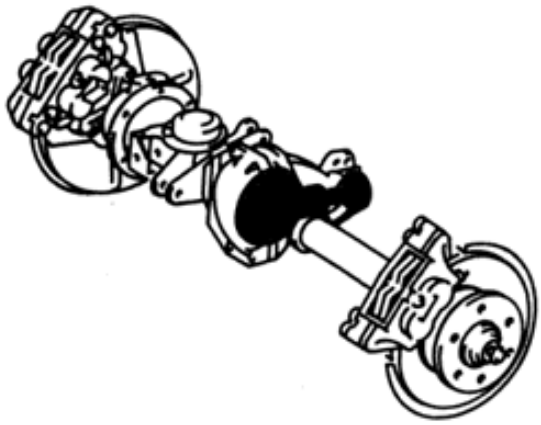

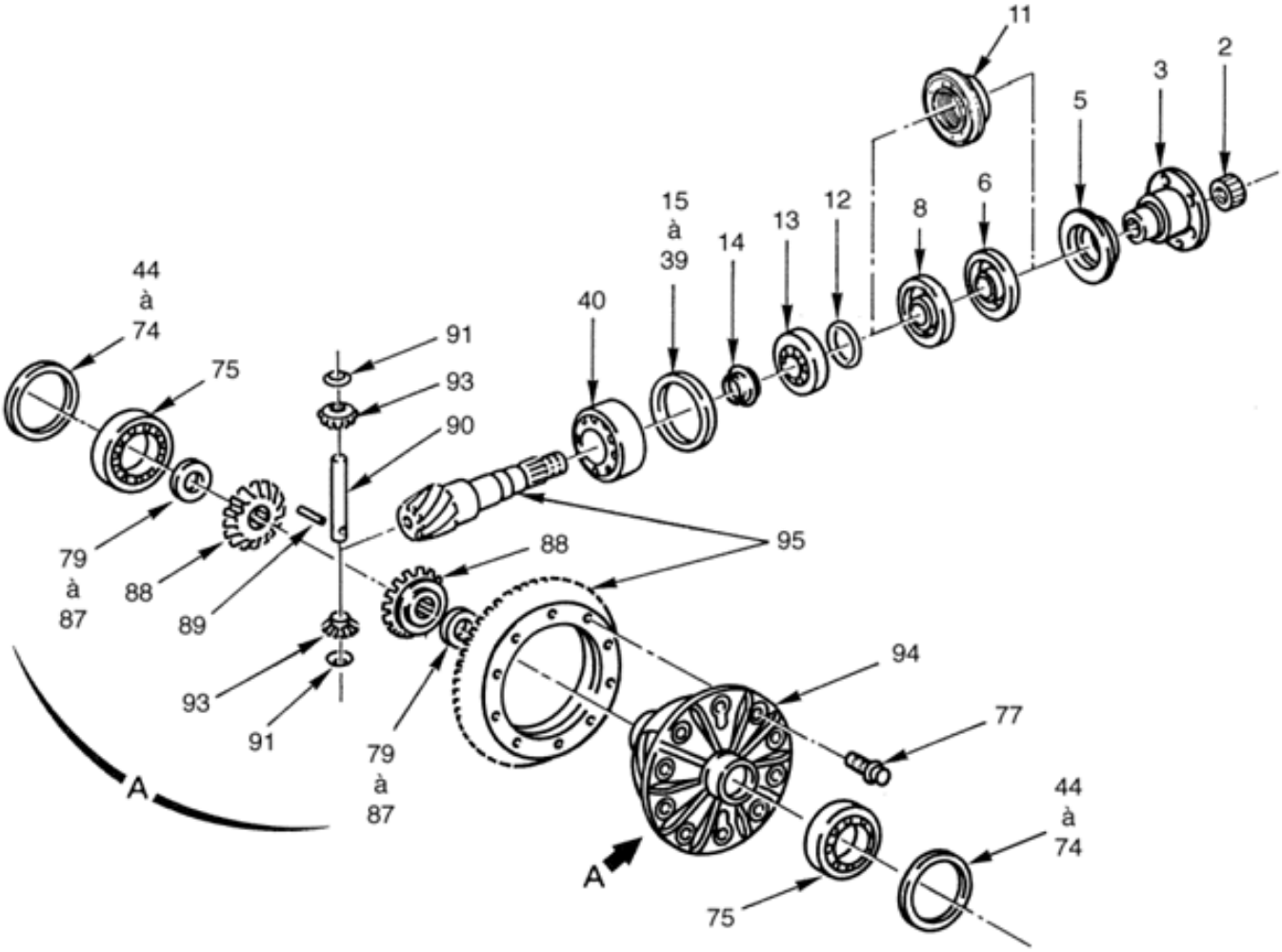

DIFFERENTIEL

060102 Planche 01

PL. 01	GROUPE: 06 TRAINS DE ROULEMENT SOUS GROUPE: 0601 PONT AVANT AVEC FREINS DIVISION: 060102 DIFFERENTIEL				QUANTITE.	PIECES INTI	DOMAINE	APPLICAB	NOTA
REP.	NUMERO DE GESTION	FABRICANT CODE	FABRICANT REFERENCE	DESIGNATION: 1234567					
				OU					
026	5365 12 191 9851	D8046	6013539452	.RONDELLE ENTRETOISE DIA.76-88 ,7 EP.5,44	SB	3			ND
				OU					
027	5365 12 191 9853	D8046	6013539652	.RONDELLE ENTRETOISE DIA.76-88 ,7 EP.5,48	SB	3			ND
				OU					
028	5365 12 191 9855	D8046	6013539852	.RONDELLE ENTRETOISE DIA.76-88 ,7 EP.5,52	SB	3			ND
				OU					
029	5365 12 191 9857	D8046	6013535054	.RONDELLE ENTRETOISE DIA.76-88 ,7 EP.5,56	SB	3			ND
				OU					
030	5365 12 191 9859	D8046	6013535254	.RONDELLE ENTRETOISE DIA.76-88 ,7 EP.5,60	SB	3			ND
				OU					
031	5365 12 191 9861	D8046	6013535454	.RONDELLE ENTRETOISE DIA.76-88 ,7 EP.5,64	SB	3			ND
				OU					
032	5365 12 191 9863	D8046	6013535654	.RONDELLE ENTRETOISE DIA.76-88 ,7 EP.5,68	SB	3			ND
				OU					
033	5365 12 191 9865	D8046	6013537854	.RONDELLE ENTRETOISE DIA.76-88 ,7 EP.6,12	SB	3			ND
				OU					
034	5365 12 191 9867	D8046	6013538054	.RONDELLE ENTRETOISE DIA.76-88 ,7 EP.6,16	SB	3			ND
				OU					
035	5365 12 191 9869	D8046	6013538254	.RONDELLE ENTRETOISE DIA.76-88 ,7 EP.6,20	SB	3			ND
				OU					
036	5365 12 191 9871	D8046	6013538454	.RONDELLE ENTRETOISE DIA.76-88 ,7 EP.6,24	SB	3			ND
				OU					
037	5365 12 191 9873	D8046	6013538654	.RONDELLE ENTRETOISE DIA.76-88 ,7 EP.6,28	SB	3			ND
				OU					
038	5365 12 191 9875	D8046	6013538854	.RONDELLE ENTRETOISE DIA.76-88 ,7 EP.6,32	SB	3			ND
				OU					
039	5365 12 191 9877	D8046	6013539054	.RONDELLE ENTRETOISE DIA.76-88 ,7 EP.6,36	SB	3			ND
040	3110 12 307 5884	D8046	0019810005	.ROULEMENT A ROULEAUX CONIQUES	1	3			ND
				OU					
-041	3110 12 191 9468	D3057	HM89443/HM89410	.ROULEMENT A ROULEAUX CONIQUES	EI	3			ND
				OU					
-042	3110 12 192 0063	D2457	CBK-HM803146/2/BK-HM803110/2	.ROULEMENT A ROULEAUX CONIQUES	EI	3			ND
				OU					
-043	3110 12 307 5884	D8046	0019806902	.ROULEMENT A ROULEAUX CONIQUES	EI	3			ND
044	5365 12 191 9879	D8046	6013536152	.RONDELLE ENTRETOISE DIA.76-88 ,7 EP.4,90	2	3			ND
				OU					
045	5365 12 191 9881	D8046	6013537052	.RONDELLE ENTRETOISE DIA.76-88 ,7 EP.4,94	SB	3			ND
				OU					
046	5365 12 191 9883	D8046	6013537252	.RONDELLE ENTRETOISE DIA.76-88 ,7 EP.4,98	SB	3			ND
				OU					
047	5365 12 191 9830	D8046	6013536252	.RONDELLE ENTRETOISE DIA.76-88 ,7 EP.5,00	SB	3			ND
				OU					

© Panhard

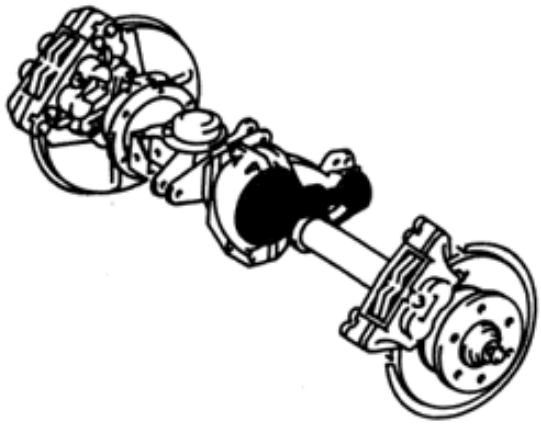

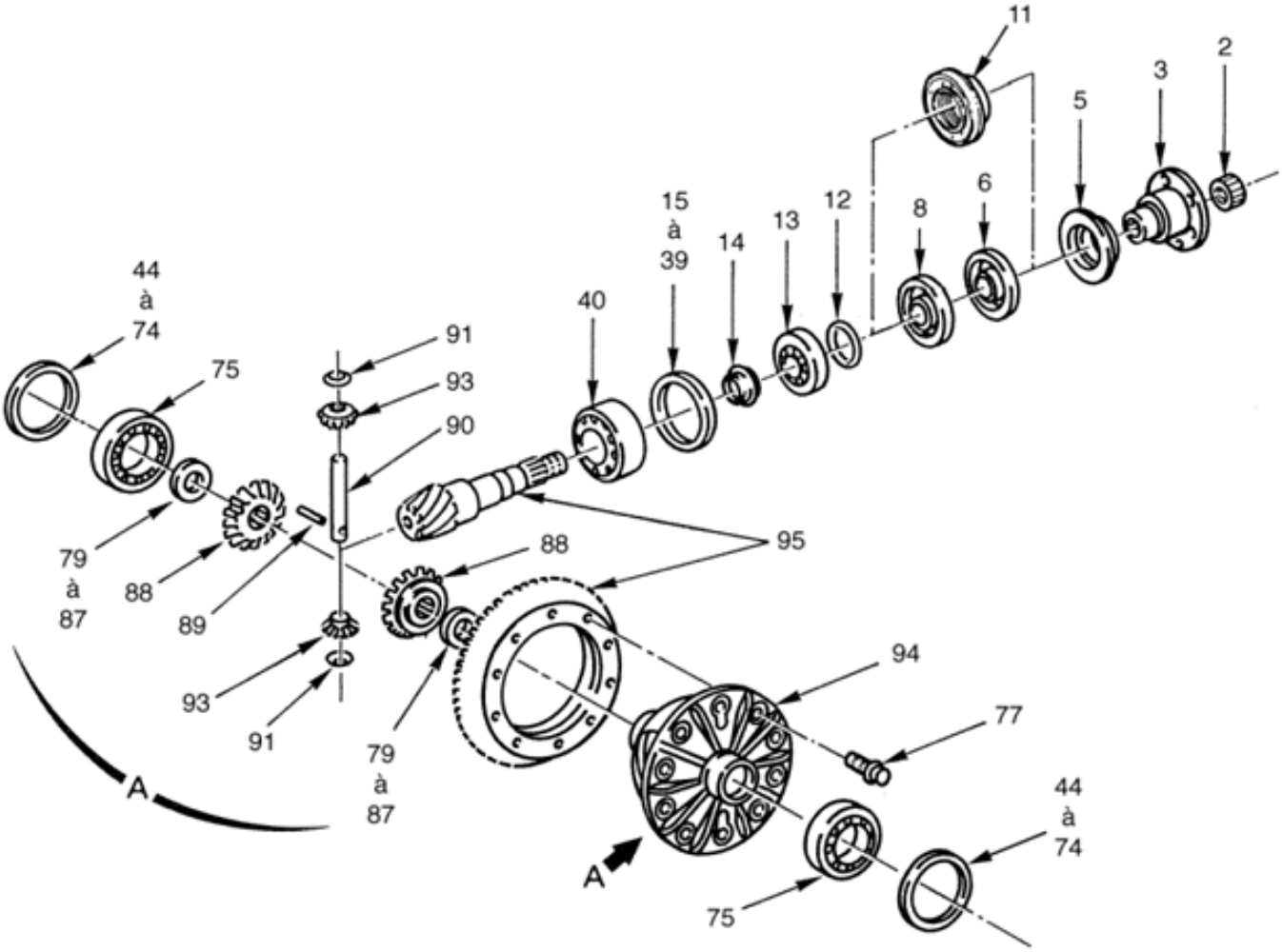

DIFFERENTIEL

060102 Planche 01

PL. 01	GROUPE: 06 TRAINS DE ROULEMENT SOUS GROUPE: 0601 PONT AVANT AVEC FREINS DIVISION: 060102 DIFFERENTIEL				QUANTITE.	PTI	DOMAINE	APPLICAB	NOTA
REP.	NUMERO DE GESTION	FABRICANT CODE	FABRICANT REFERENCE	DESIGNATION: 1234567					
048	5365 12 191 9832	D8046	6013537452	.RONDELLE ENTRETOISE DIA.76-88 ,7 EP.5,04	SB	3			ND
				OU					
049	5365 12 191 9834	D8046	6013537652	.RONDELLE ENTRETOISE DIA.76-88 ,7 EP.5,08	SB	3			ND
				OU					
050	5365 12 191 9836	D8046	6013537852	.RONDELLE ENTRETOISE DIA.76-88 ,7 EP.5,12	SB	3			ND
				REMPLACE PAR					
-050A	5365 12 191 9835	D8046	6013537752	.RONDELLE ENTRETOISE DIA.76-88 ,7 EP.5,12	EI	3			ND
				OU					
051	5365 12 191 9837	D8046	6013538052	.RONDELLE ENTRETOISE DIA.76-88 ,7 EP.5,16	SB	3			ND
				OU					
052	5365 12 191 9839	D8046	6013538252	.RONDELLE ENTRETOISE DIA.76-88 ,7 EP.5,20	SB	3			ND
				OU					
053	5365 12 191 9841	D8046	6013538452	.RONDELLE ENTRETOISE DIA.76-88 ,7 EP.5,24	SB	3			ND
				OU					
054	5365 12 191 9843	D8046	6013538652	.RONDELLE ENTRETOISE DIA.76-88 ,7 EP.5,28	SB	3			ND
				OU					
055	5365 12 191 9845	D8046	6013538852	.RONDELLE ENTRETOISE DIA.76-88 ,7 EP.5,32	SB	3			ND
				OU					
056	5365 12 191 9847	D8046	6013539052	.RONDELLE ENTRETOISE DIA.76-88 ,7 EP.5,36	SB	3			ND
				OU					
057	5365 12 191 9849	D8046	6013539252	.RONDELLE ENTRETOISE DIA.76-88 ,7 EP.5,40	SB	3			ND
				OU					
058	5365 12 191 9851	D8046	6013539452	.RONDELLE ENTRETOISE DIA.76-88 ,7 EP.5,44	SB	3			ND
				OU					
059	5365 12 191 9853	D8046	6013539652	.RONDELLE ENTRETOISE DIA.76-88 ,7 EP.5,48	SB	3			ND
				OU					
060	5365 12 191 9855	D8046	6013539852	.RONDELLE ENTRETOISE DIA.76-88 ,7 EP.5,52	SB	3			ND
				OU					
061	5365 12 191 9857	D8046	6013535054	.RONDELLE ENTRETOISE DIA.76-88 ,7 EP.5,56	SB	3			ND
				OU					
062	5365 12 191 9859	D8046	6013535254	.RONDELLE ENTRETOISE DIA.76-88 ,7 EP.5,60	SB	3			ND
				OU					
063	5365 12 191 9861	D8046	6013535454	.RONDELLE ENTRETOISE DIA.76-88 ,7 EP.5,64	SB	3			ND
				OU					
064	5365 12 191 9863	D8046	6013535654	.RONDELLE ENTRETOISE DIA.76-88 ,7 EP.5,68	SB	3			ND
				OU					
065	5365 12 191 9885	D8046	6013535854	.RONDELLE ENTRETOISE DIA.76-88 ,7 EP.5,72	SB	3			ND
				OU					
066	5365 12 191 9887	D8046	6013536054	.RONDELLE ENTRETOISE DIA.76-88 ,7 EP.5,76	SB	3			ND
				OU					
067	5365 12 191 9889	D8046	6013536254	.RONDELLE ENTRETOISE DIA.76-88 ,7 EP.5,80	SB	3			ND

© Panhard

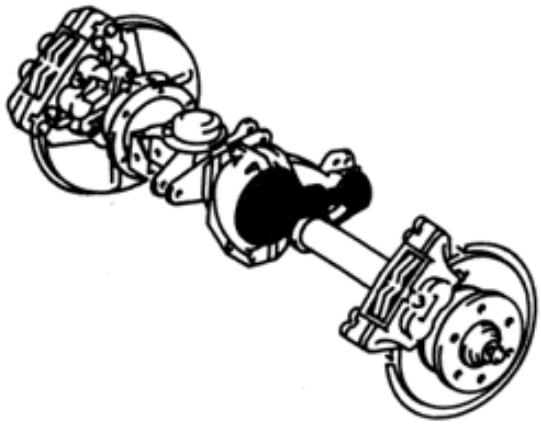

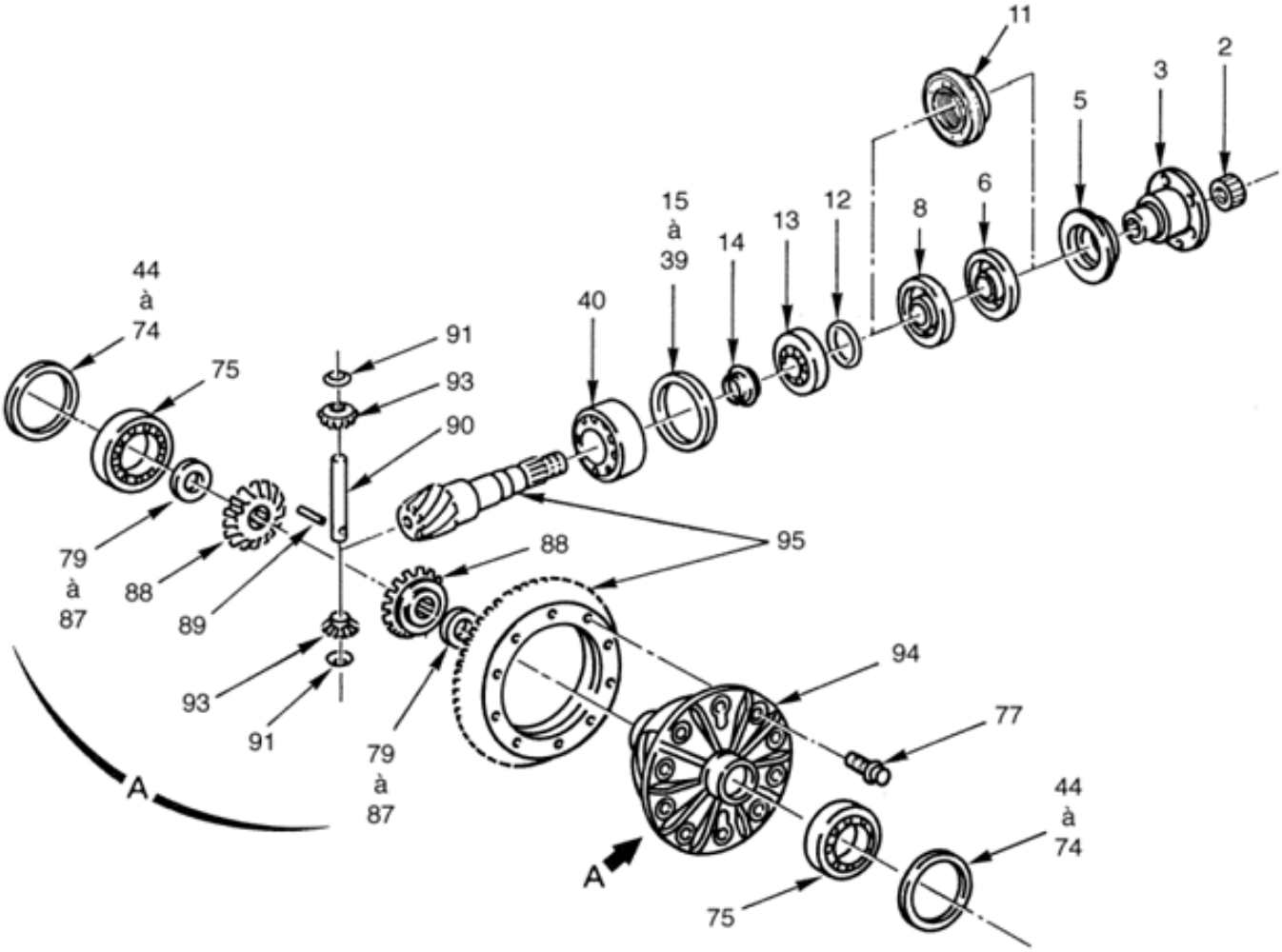

DIFFERENTIEL

060102 Planche 01

PL. 01	GROUPE: 06 TRAINS DE ROULEMENT SOUS GROUPE: 0601 PONT AVANT AVEC FREINS DIVISION: 060102 DIFFERENTIEL				QUANTITE PAR ENSE.	NTI	DOMAINE	APPLICAB	NOTA
REP.	NUMERO DE GESTION	FABRICANT CODE	FABRICANT REFERENCE	DESIGNATION: 1234567					
				OU					
068	5365 12 191 9891	D8046	6013536454	.RONDELLE ENTRETOISE DIA.76-88 ,7 EP.5,84	SB	3			ND
				OU					
069	5365 12 191 9893	D8046	6013536654	.RONDELLE ENTRETOISE DIA.76-88 ,7 EP.5,88	SB	3			ND
				OU					
070	5365 12 191 9895	D8046	6013536854	.RONDELLE ENTRETOISE DIA.76-88 ,7 EP.5,92	SB	3			ND
				OU					
071	5365 12 191 9897	D8046	6013537054	.RONDELLE ENTRETOISE DIA.76-88 ,7 EP.5,96	SB	3			ND
				OU					
072	5365 12 191 9899	D8046	6013537254	.RONDELLE ENTRETOISE DIA.76-88 ,7 EP.6,00	SB	3			ND
				OU					
073	5365 12 191 9901	D8046	6013537454	.RONDELLE ENTRETOISE DIA.76-88 ,7 EP.6,04	SB	3			ND
				OU					
074	5365 12 191 9903	D8046	6013537654	.RONDELLE ENTRETOISE DIA.76-88 ,7 EP.6,08	SB	3			ND
075	3110 12 167 1874	D2457	LM806649/610/Q	.ROULEMENT A ROULEAUX CONIQUES	2	3			ND
-076	2520 12 307 7715	D8046	4603500823	.DIFFERENTIEL ASSEMBLE	1	3			ND
				REMPLACE PAR					
-076A	2520 12 307 7715	D8046	9023500223	.DIFFERENTIEL ASSEMBLE	EI	3			ND
				ELEMENTS DE FIXATION					
077	5305 12 191 6620	D8046	6019905001	.VIS DIA.12-20	10	3			ND
				OU					
-078	5305 12 322 4019	D8046	6019900501	.VIS DIA.12-20	EI	3			ND
				REMPLACE PAR					
-078A	5306 12 355 2685	D8046	0049906004	.VIS DIA.12-20 12-9	EI	3			ND
				********					
079	5310 12 307 5114	D8046	1843530062	..RONDELLE DE PRESSION DIA.38, 8-62 EP.1,30	2	3			ND
				OU					
080	5310 12 307 5109	D8046	1083530162	..RONDELLE DE PRESSION DIA.38, 8-62 EP.1,35	SB	3			ND
				OU					
081	5310 12 307 5115	D8046	1843530162	..RONDELLE DE PRESSION DIA.38, 8-62 EP.1,40	SB	3			ND
				OU					
082	5310 12 307 5110	D8046	1083530262	..RONDELLE DE PRESSION DIA.38, 8-62 EP.1,45	SB	3			ND
				OU					
083	5310 12 307 5116	D8046	1843530262	..RONDELLE DE PRESSION DIA.38, 8-62 EP.1,50	SB	3			ND
				OU					
084	5310 12 307 5111	D8046	1083530362	..RONDELLE DE PRESSION DIA.38, 8-62 EP.1,55	SB	3			ND
				OU					
085	5310 12 307 5117	D8046	1843530362	..RONDELLE DE PRESSION DIA.38, 8-62 EP.1,60	SB	3			ND
				OU					
086	5310 12 307 5112	D8046	1083530462	..RONDELLE DE PRESSION DIA.38, 8-62 EP.1,65	SB	3			ND
				OU					
087	5310 12 307 5118	D8046	1843530462	..RONDELLE DE PRESSION DIA.38, 8-62 EP.1,70	SB	3			ND
088	3020 12 307 5886	D8046	4603530015	..PLANETAIRE	2	3			ND
089	5315 12 156 4414	D8286	DIN1481-6X45	..GOUPILLE ELASTIQUE 6-45	1	3			ND
090	5315 12 307 5229	D8046	1163530221	..AXE	1	3			ND
091	5310 12 307 5113	D8046	1163530224	..BAGUE DE PRESSION	2	3			ND

© Panhard

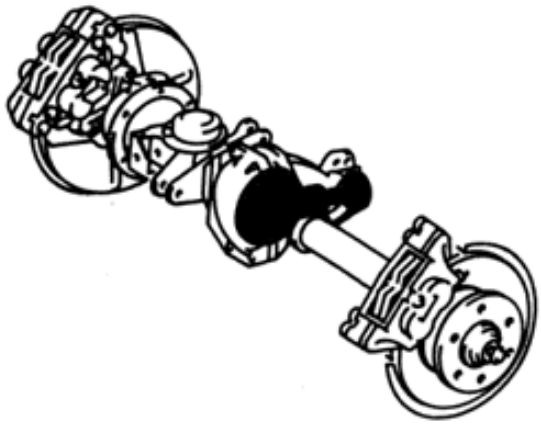

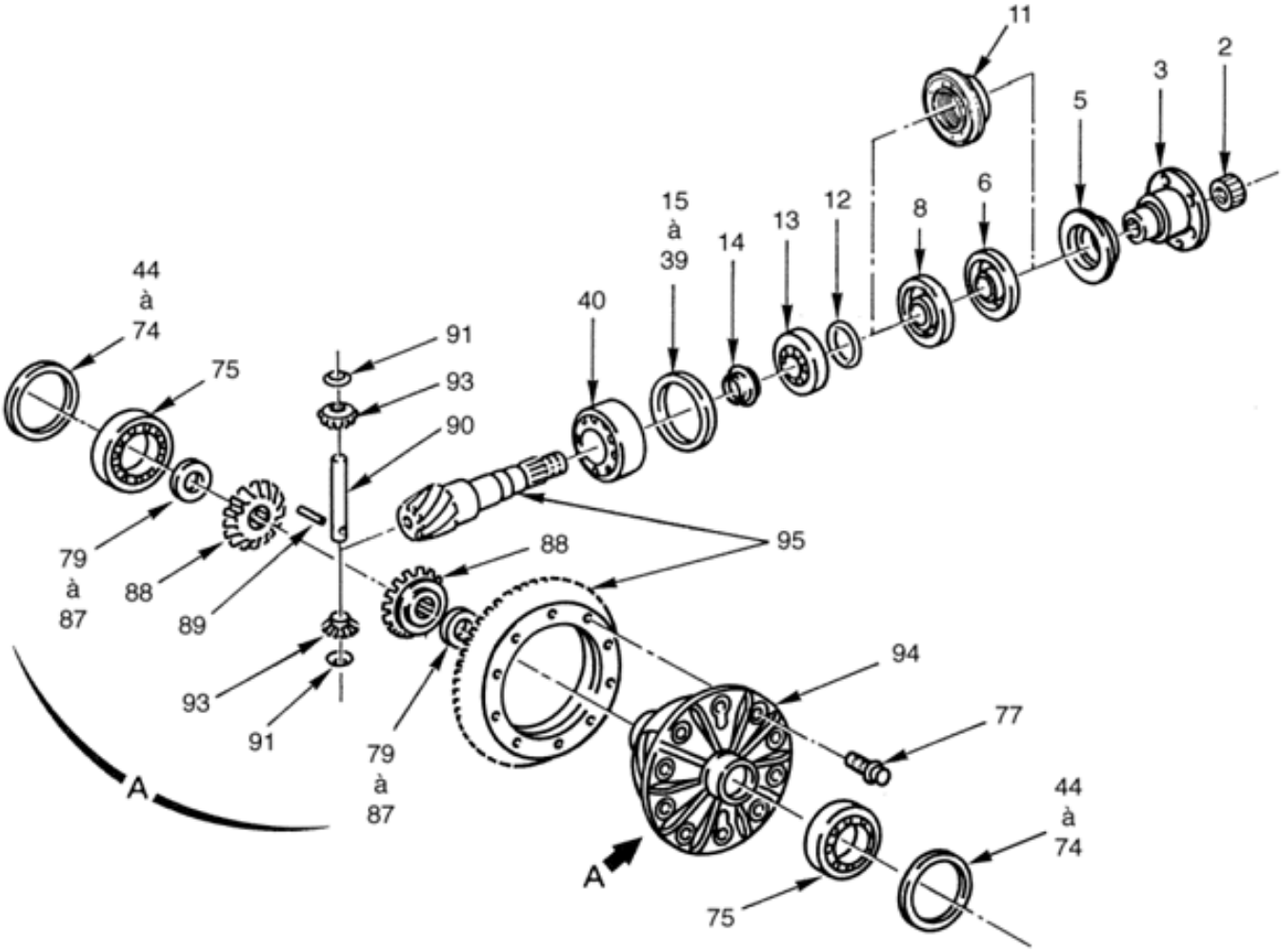

DIFFERENTIEL

060102 Planche 01

PL. 01	GROUPE: 06 TRAINS DE ROULEMENT SOUS GROUPE: 0601 PONT AVANT AVEC FREINS DIVISION: 060102 DIFFERENTIEL							
REP.	NUMERO DE GESTION	FABRICANT CODE	FABRICANT REFERENCE	DESIGNATION: 1234567	QUANTITE.	PARTE INS.	NTI	DOMAINE	APPLICAB	NOTA
				OU					
-092	5310 12 342 5655	D8046	1403530124	..BAGUE DE PRESSION	EI	3			ND
093	3020 12 307 5885	D8046	4603530014	..SATELLITE	2	3			ND
094		F0016	900602	..BOITIER NU	1	3			ND
095	3020 12 307 6222	D8046	6013506639	.COUPLE CONIQUE	1	3			ND
				REMPLACE PAR					
-095A	3020 12 369 4187	D8046	6013502939	.COUPLE CONIQUE	EI	3			ND
				****					
-096	2520 12 307 7716	D8046	4605860235	.NECESSAIRE DE REPARATION DIFF ERENTIEL (COMPREND REP.79 A 93	1	3			ND
				OU					
-097	2520 12 342 5660	D8046	6013500526	.NECESSAIRE DE REPARATION DIFF ERENTIEL (COMPREND REP.79 A 93	EI	3			ND

© Panhard

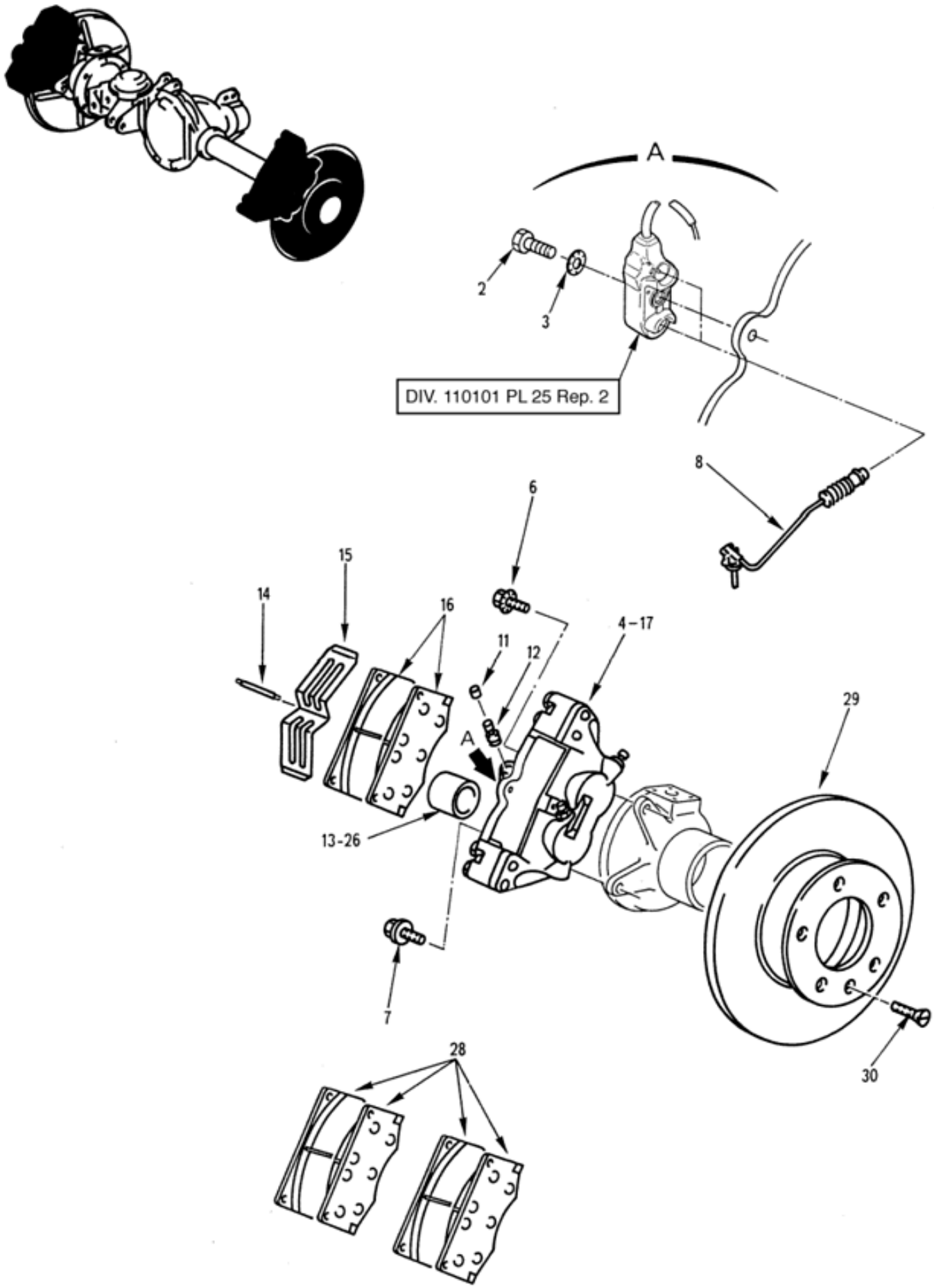

FREINS AVANT

060103 Planche 01

PL. 01	GROUPE: 06 TRAINS DE ROULEMENT SOUS GROUPE: 0601 PONT AVANT AVEC FREINS DIVISION: 060103 FREINS AVANT				QUANTITE.	PTI	DOMAINE	APPLICAB	NOTA
REP.	NUMERO DE GESTION	FABRICANT CODE	FABRICANT REFERENCE	DESIGNATION: 1234567					
-001		F0016	900566	FREINS AVANT	PM				ND
002	5305 14 432 0886	F0110	E25114B60Q30QVACM	.VIS H M6-30 8-8 ZB	2	1			NG
003	5310 14 429 9893	F0110	E27624-60AXTLZ	.RONDELLE DEC6 XC60 TRAITEE RESSORT ZB	2	1			NG
004	2530 12 338 9454	D1304	13.4441-0023.3	.ETRIER FREIN G. TEVES	1	1			CG
-005	2530 12 338 9452	D1304	13.4441-0024.3	.ETRIER FREIN D. TEVES	1	1			CG
				ELEMENTS DE FIXATION					
006	5305 12 191 6635	D8046	4609900101	.VIS DIA.14-40	1	1			CG
007	5305 12 191 6634	D8046	4604210271	.VIS DIA.16-41	1	1			CG
				********					
008	6680 12 183 6725	D8046	1235400017	..INDICATEUR D'USURE	2	1			PR
				OU					
-008A	6685 12 330 1917	D8046	1405401217	..INDICATEUR D'USURE	EI	1			CG
-009	2530 12 338 9453	D1304	13.4441-0015.2	..ETRIER FREIN G. TEVES	1	1			CG
-010	2530 12 338 9451	D1304	13.4441-0016.2	..ETRIER FREIN D. TEVES	1	1			CG
011	5340 12 121 7542	D0786	R0001	...CAPUCHON	3	1			JE
				OU					
-011A	5340 12 312 4471	D8046	0004217187	...CAPUCHON	EI	1			PR
				REMPLACE PAR					
-011B	5340 12 121 7542	D8124	0501 300 757	...CAPUCHON	EI	1			CG
				********					
012	4820 12 316 6251	D0786	R0039	...SOUPAPE DE PURGE	3	1			CG
013	2530 12 338 9455	D1304	13.8110-4406.1	...PISTON	4	1			CG
014	2530 12 192 8046	D1304	13.8131-4401.2	..AXE	1	1			PR
				REMPLACE PAR					
-014A	2530 12 192 3020	D8096	6127280012	..AXE	EI	1			CG
				********					
015	5340 12 191 8830	D9215	13 304 029	..RESSORT	1	1			PR
				REMPLACE PAR					
-015A	5360 12 324 6269	D9215	13 304 042	..RESSORT	EI	1			CG
				********					
016		F0016	900612	..PLAQUETTE DE FREIN	2				ND
				OU					
017	2530 12 330 7788	D9215	40444161	.ETRIER FREIN G. PERROT	EI	1			CG
-018	2530 12 330 7789	D9215	40444162	.ETRIER FREIN D. PERROT	EI	1			CG
				ELEMENTS DE FIXATION					
-019	5305 12 191 6635	D8046	4609900101	.VIS DIA.14-40	1	1			CG
-020	5305 12 191 6634	D8046	4604210271	.VIS DIA.16-41	1	1			CG
				********					
-021	6680 12 183 6725	D8046	1235400017	..INDICATEUR D'USURE	2	1			PR
				OU					
-021A	6685 12 330 1917	D8046	1405401217	..INDICATEUR D'USURE	EI	1			CG
-022	5340 12 121 7542	D0786	R0001	..CAPUCHON	3	1			JE
				OU					
-022A	5340 12 312 4471	D8046	0004217187	..CAPUCHON	EI	1			PR
				REMPLACE PAR					
-022B	5340 12 121 7542	D8124	0501 300 757	..CAPUCHON	EI	1			CG
				********					
-023	4820 12 316 6251	D0786	R0039	..SOUPAPE DE PURGE	3	1			CG
-024	2530 12 192 3020	D8096	6127280012	..AXE	1	1			CG
-025	5360 12 191 7087	D9215	13 304 028	..RESSORT	1	1			JE
				OU					
-025A	5360 12 324 6269	D9215	13 304 042	..RESSORT	EI	1			CG
026	2530 12 307 8172	D9215	13477006	..PISTON	4	1			JE
				REMPLACE PAR					
-026A	2530 12 307 8172	D9215	13477006	..PISTON	2	1			CG
-026M	2530 12 327 4584	D9215	12999179	..PISTON EXTERIEUR	2	1			CG
				********					
-027		F0016	900616	..PLAQUETTE DE FREIN	2				ND
028	2530 14 466 5382	F4387	T2012-436-1	.JEU DE 4 PLAQUETTES DE FREIN ABEX	1	1			PR
				OU					

© Panhard

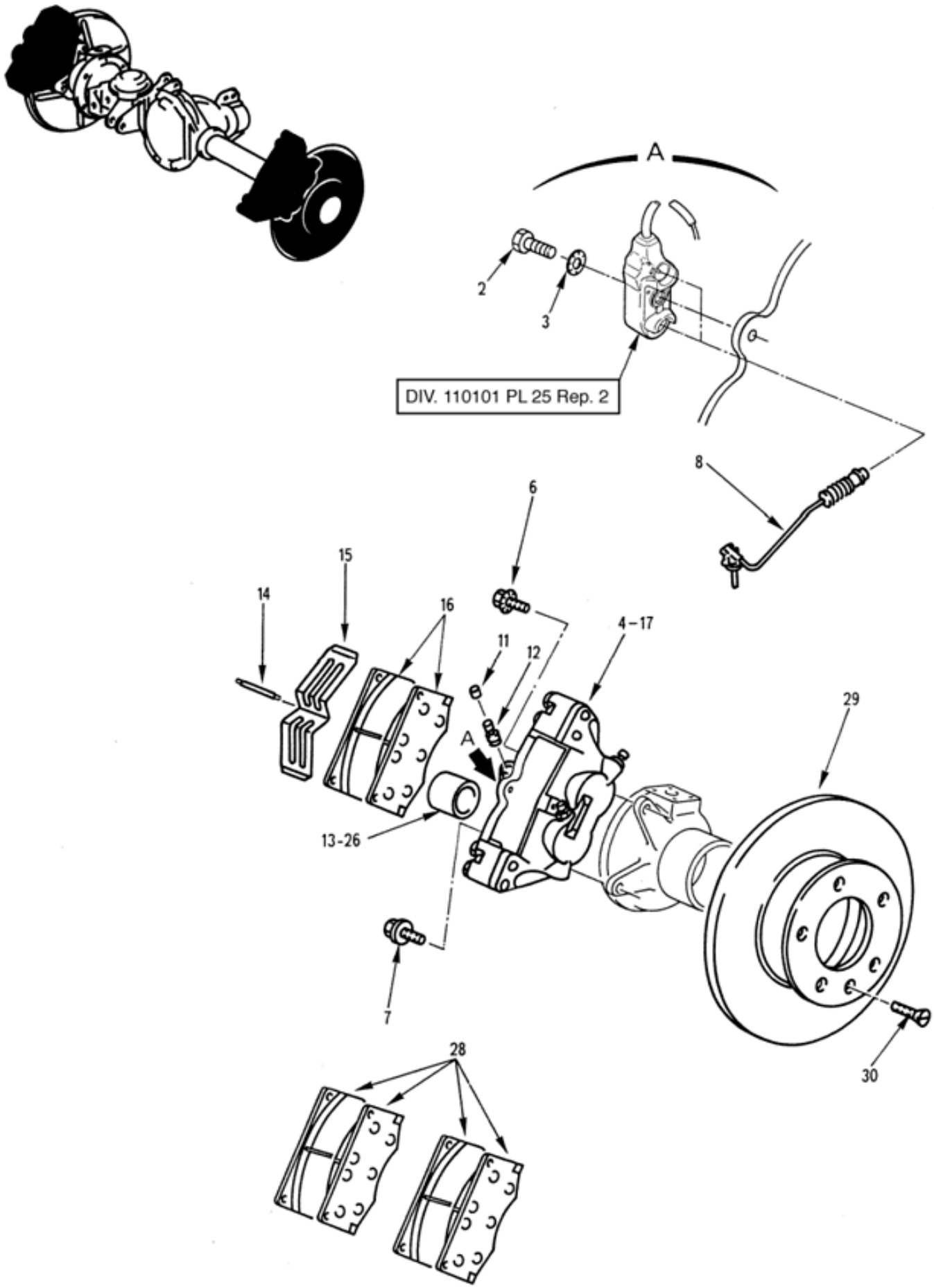

FREINS AVANT

060103 Planche 01

PL. 01	GROUPE: 06 TRAINS DE ROULEMENT SOUS GROUPE: 0601 PONT AVANT AVEC FREINS DIVISION: 060103 FREINS AVANT							
REP.	NUMERO DE GESTION	FABRICANT CODE	FABRICANT REFERENCE	DESIGNATION: 1234567	QUANTITE.	PAR ENS.	NTI	DOMAINE	APPLICAB	NOTA
-028A	2530 14 489 4443	F0332	12999165	.JEU DE 4 PLAQUETTES DE FREIN FERODO	EI	1			CG
				OU					
-028B	2530 12 313 5435	D8046	6014207620	.JEU DE 4 PLAQUETTES DE FREIN JURID	EI	1			CG
				OU					
-028C	2530 12 326 9827	D8046	6014208720	.JEU DE 4 PLAQUETTES DE FREIN	EI	1			CG
				OU					
-028D	2530 12 362 5595	D8046	0044201420	.JEU DE 4 PLAQUETTES DE FREIN	EI	1			JE
				REMPLACE PAR					
-028E	2530 12 362 5595	D8046	0084204020	.JEU DE 4 PLAQUETTES DE FREIN	EI	1			CG
				********					
029	2530 12 192 6008	D8046	4604210012	.DISQUE DE FREIN	2	1			CG
				ELEMENTS DE FIXATION					
030	5305 12 198 8160	D8286	DIN965-M8X20-8.8-H-A2P	.VIS F/90 M8-20 8-8 A2P	1	1			JE
				REMPLACE PAR					
-030A	5305 12 348 9790	D8046	000965008051	.VIS F/90 M8-20 8-8	EI	1			CG
				********					
-031	2530 12 192 8047	D1304	13.0441-4408.2	.JEU DE JOINTS (POUR ETRIERS F REIN TEVES)	2	1			CG
				OU					
-031A	2530 12 315 4480	D9215	12 999 197	.JEU DE JOINTS (POUR ETRIERS F REIN PERROT)	EI	1			JE
				OU					
-031B		F0016	000001	.REPERE SUPPRIME					ND

© Panhard

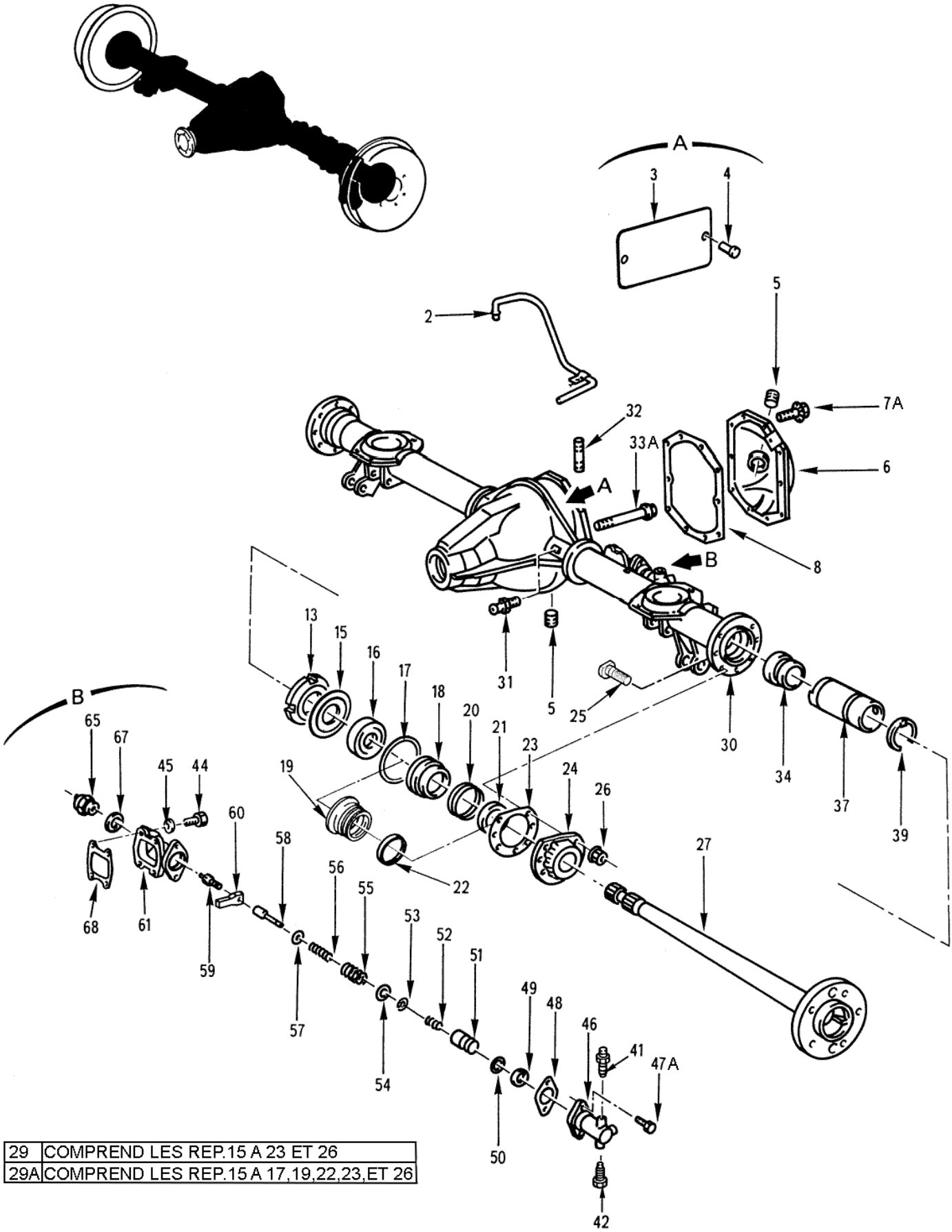

29	COMPREND LES REP.15 A 23 ET 26
29A	COMPREND LES REP.15 A 17,19,22,23,ET 26

CARTERS ET ARBRES DE ROUES

060201 Planche 01

PL. 01	GROUPE: 06 TRAINS DE ROULEMENT SOUS GROUPE: 0602 PONT ARRIERE AVEC FREINS DIVISION: 060201 CARTERS ET ARBRES DE ROUES				QUANTITE.	PTNI	DOMAINE	APPLICAB	NOTA
REP.	NUMERO DE GESTION	FABRICANT CODE	FABRICANT REFERENCE	DESIGNATION: 1234567					
-001		F0016	900569	CARTERS ET ARBRES DE ROUES	PM				ND
002	2520 12 305 6971	D8046	4603501480	.TUYAUTERIE DE RENIFLARD	1	1			CG
003	9905 12 193 2209	D8046	3855847024	.PLAQUETTE SIGNALETIQUE	1	3			ND
				ELEMENTS DE FIXATION					
004	5320 12 193 2051	C2385	ST0406	.RIVET	2	3			ND
				********					
005	5365 12 160 1657	D8286	M24X1-5DIN906-5-8	.BOUCHON FILETE M24X1,50	2	1			NG
006	2520 12 326 4925	D8046	4633300021	.COUVERCLE	1	1			CG
				ELEMENTS DE FIXATION					
-007	5306 12 178 8761	D0410	W151.12-M8X16-8.8-A2P	.VIS EQUIPEE H M8-16 8-8 ZING.	10	1			JE
				REMPLACE PAR					
007A	5306 12 356 1030	D8046	914112008032	.VIS H A EMBASE M8-16 10-9 ZING.	EI	1			CG
				********					
008	5330 12 191 7833	D8046	6013515080	.JOINT	1	1			JE
				OU					
-008A	5330 12 322 3342	D0210	70-24711-81	.JOINT	EI	1			CG
-009	2520 12 199 4787	D8046	4603500410	.ARBRE DE ROUE G. ASSEMBLE	1	1	049		JE
				OU					
-010	2520 12 306 9722	D8046	4623500110	.ARBRE DE ROUE G. ASSEMBLE	EI	1			CG
-011	2520 12 199 4788	D8046	4603500310	.ARBRE DE ROUE D. ASSEMBLE	1	1	049		JE
				OU					
-012	2520 12 306 9721	D8046	4623500010	.ARBRE DE ROUE D. ASSEMBLE	EI	1			CG
013	5310 12 300 6972	D8046	6013570126	..ECROU A GORGES PAS A GAUCHE DIA.43	1	1			CG
-014	5310 12 300 6971	D8046	6013575026	..ECROU A GORGES PAS A DROITE DIA.43	1	1			CG
015	5310 12 300 7255	D8046	6013570073	..ARRETOIR	1	1			CG
016	3110 12 192 2380	D8046	0059812605	..ROULEMENT A ROULEAUX CONIQUES	1	1			CG
				OU					
-016A	3110 12 192 2380	D8046	0059812705	..ROULEMENT A ROULEAUX CONIQUES	EI	1			CG
017	5331 12 191 8361	D2346	OR74X2WS687	..BAGUE D'ETANCHEITE ARBRE DE ROUE	1	1			CG
018		F0016	900625	..BAGUE D'APPUI AVEC JOINT	1		049		ND
019		F0016	900626	..BAGUE D'APPUI DEFORMABLE AVEC JOINT	1				ND
020		F0016	900627	..BAGUE DEFORMABLE	1		049		ND
				OU					
021	5330 12 191 8360	D2480	AUZV5-15751 AUZ2500RG0,4	..BAGUE D'ETANCHEITE ARBRE DE ROUE	1	1	049		CG
				OU					
-021A	5330 12 191 8360	D8046	4603530159	..BAGUE D'ETANCHEITE ARBRE DE ROUE	EI	1	049		CG
022		F0016	900629	..BAGUE D'ETANCHEITE ARBRE DE ROUE	1				ND
023	5330 12 191 8362	D8046	6013575080	..JOINT ARBRE DE ROUE AR.	1	1			CG
024	2520 12 192 3016	D8046	6013575119	..COUVERCLE DE PALIER	1	1			CG
025	5306 12 307 6509	D8046	6013575171	..VIS M10-28,5 12-9	6	1			JE
				OU					
-025A	5306 12 191 6633	D8046	4603570071	..VIS M10-28,5 12-9	EI	1			CG
026	5310 12 313 7885	D8046	913004010015	..ECROU H FR M10 10	6	1			PR
				OU					
-026A	5310 12 191 6632	D8046	4609900050	..ECROU H FR M10 10	EI	1			CG
027		F0016	900632	..ARBRE DE ROUE G. NU	1				ND
-028		F0016	900633	..ARBRE DE ROUE D. NU	1				ND
-029	2520 14 579 1504	F0673	R151,10S	.KIT DE REPARATION ARBRES DE ROUE	1	1	049		JE
				OU					
-029A	2520 12 199 4790	D8046	6013500468	.KIT DE REPARATION ARBRES DE ROUE	EI	1			CG

© Panhard

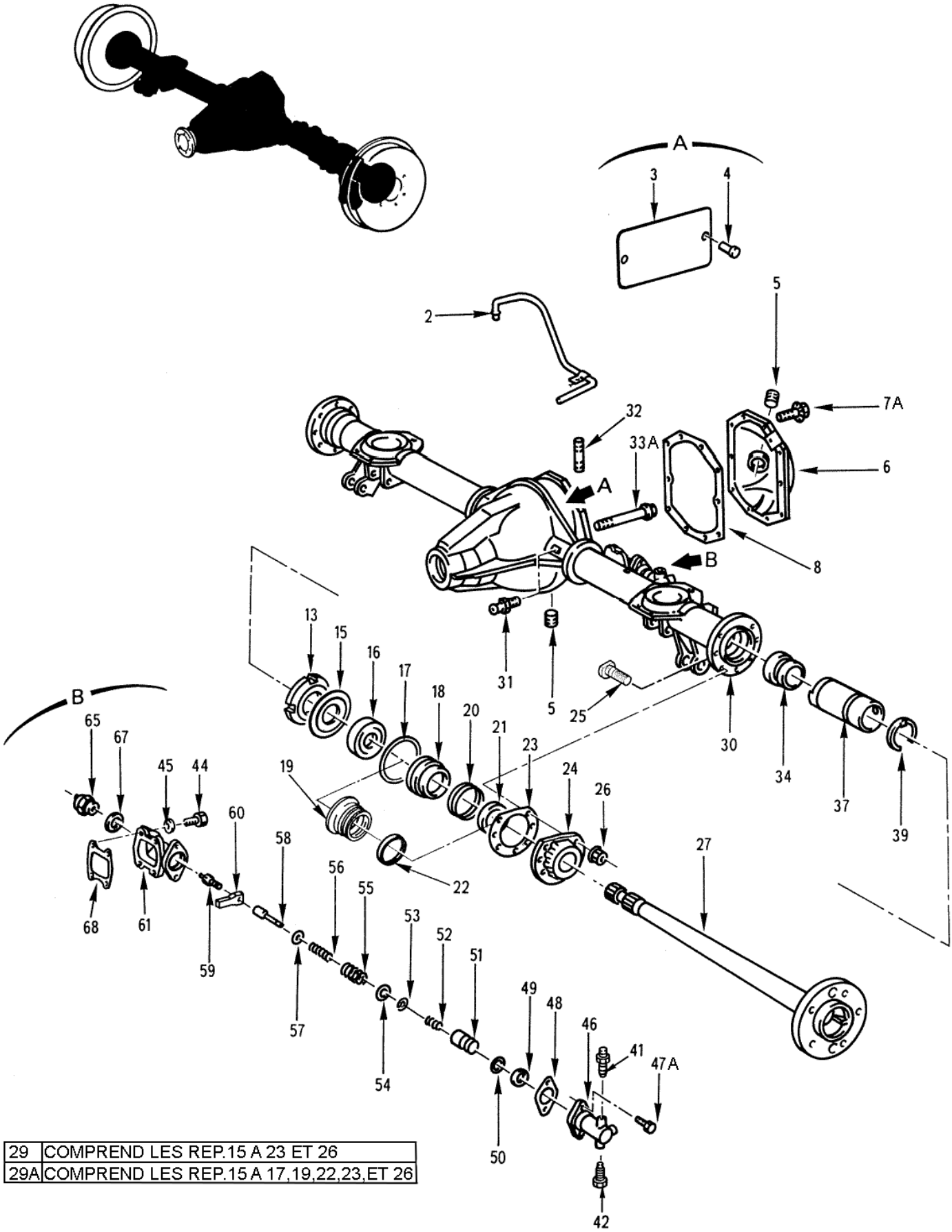

29	COMPREND LES REP.15 A 23 ET 26
29A	COMPREND LES REP.15 A 17,19,22,23,ET 26

CARTERS ET ARBRES DE ROUES

060201 Planche 01

PL. 01	GROUPE: 06 TRAINS DE ROULEMENT SOUS GROUPE: 0602 PONT ARRIERE AVEC FREINS DIVISION: 060201 CARTERS ET ARBRES DE ROUES				QUANTITE PAR ENSE.	NTI	DOMAINE	APPLICAB	NOTA
REP.	NUMERO DE GESTION	FABRICANT CODE	FABRICANT REFERENCE	DESIGNATION: 1234567					
030	2520 12 306 9720	D8046	4603502120	.CARTER ESSIEU	1	3			ND
031	5307 12 192 3572	D8046	4609910020	..PIVOT ROTULE	1	1			CG
032	5307 12 161 6295	D8286	DIN939-M8X30-8.8-A3P	..GOUJON M8-30 8-8 A3P	1	3			ND
-033	5306 12 192 3780	D8046	914126010010	..VIS M10-80 10-9 DBL9400	4	3			ND
				REMPLACE PAR					
033A	5306 12 348 6926	D8046	910105010016	..VIS M10-80 10-9	EI	3			ND
				********					
034	2520 12 192 3014	D8046	4603530436	.ENTRAINEUR	1	3			ND
-035	2520 12 300 8917	D8046	4603350336	.ENTRAINEUR	1	3	020		ND
-036	2520 12 324 5080	D8046	4603530536	.ENTRAINEUR	1	3	081		ND
037	2520 12 192 3015	D8046	4603530230	.TUBE DE VERROUILLAGE DU DIFFERENTIEL	1	3			ND
				REMPLACE PAR					
-038	4710 12 324 5081	D8046	4603530330	.TUBE DE VERROUILLAGE DU DIFFERENTIEL	1	3	081		ND
039	5365 12 192 6751	D8046	4603530249	.COULISSEAU DE VERROUILLAGE DU DIFFERENTIEL	2	3			ND
-040	5365 12 324 1785	D8046	4603530749	.COULISSEAU DE VERROUILLAGE DU DIFFERENTIEL	2	3	081		ND
041	4820 12 316 6251	D1304	03.3518-5200.2	.SOUPAPE DE PURGE	1	1			JE
				OU					
-041A	4820 12 316 6251	D0786	R0039	.SOUPAPE DE PURGE	EI	1			CG
				OU					
-041B	4820 12 191 8038	D0786	R0313	.SOUPAPE DE PURGE	EI	1			CG
042	5365 12 192 2945	D1304	3351751001	.BOUCHON FILETE	1	1	021		CG
-043		F0016	900636	.CYLINDRE VERROUILLAGE DU DIFFERENTIEL	1				ND
				ELEMENTS DE FIXATION					
044	5305 12 156 4865	D8286	DIN933-M8X25-8.8-A2P	.VIS H M8-25 8-8 A2P	4	1			NG
045	5310 12 191 6624	D8046	4609900740	.RONDELLE	4	1			JE
				OU					
-045A	5310 12 191 0123	D8046	1169902240	.RONDELLE	EI	1			CG
				********					
046	3040 12 301 8262	D8046	4603530255	..CYLINDRE	1	3			ND
				ELEMENTS DE FIXATION					
-047	5305 12 191 7298	D8046	914125006304	..VIS H A EMBASE M6-20 8-8	2	3			ND
				REMPLACE PAR					
047A	5305 12 363 7662	D8046	910106006002	..VIS H A EMBASE M6-20 8-8	EI	3			ND
				********					
048	5330 12 191 8356	D8046	4603530080	..JOINT	1	3			ND
049	5330 12 122 8802	D1304	3340222011	..MANCHON	1	3			ND
				OU					
-049A	5330 12 340 1346	C1449	1000.00.7920	..MANCHON	EI	3			ND
050	5331 12 149 2942	D2480	OR16X3-72NBR/872	..BAGUE D'ETANCHEITE 16X3	1	3			ND
051	3040 12 301 8261	D8046	4603530257	..PISTON	1	3			ND
052	5360 12 190 8727	D8286	DIN2098-1,25X16X62	..RESSORT	1	3			ND
053	5325 12 156 4731	D8286	DIN6799-7	..ANNEAU D'ARRET DIA.7	1	3			ND
054	5310 12 191 6623	D8046	4603530077	..RONDELLE	1	3			ND
055	5360 12 191 5841	D8046	4609930110	..RESSORT	1	3			ND
056	5360 12 191 5839	D8046	4609930001	..RESSORT	1	3			ND
057	5310 12 169 5700	D8286	DIN988-10X16X1,5	..RONDELLE D'ASSEMBLAGE 10-16-1,5	1	3			ND
058	3040 12 191 7678	D8046	4603530035	..ARBRE	1	3			ND
				OU					
-058A	2520 12 300 8916	D8046	4603530235	..ARBRE	EI	3			ND
059	5306 12 191 6622	D8046	4603530071	..VIS	1	3			ND
				OU					
-059A	5306 12 300 6967	D8046	4603530171	..VIS	EI	3			ND
060	2520 12 192 7700	D8046	4603530132	..LEVIER	1	3			ND

© Panhard

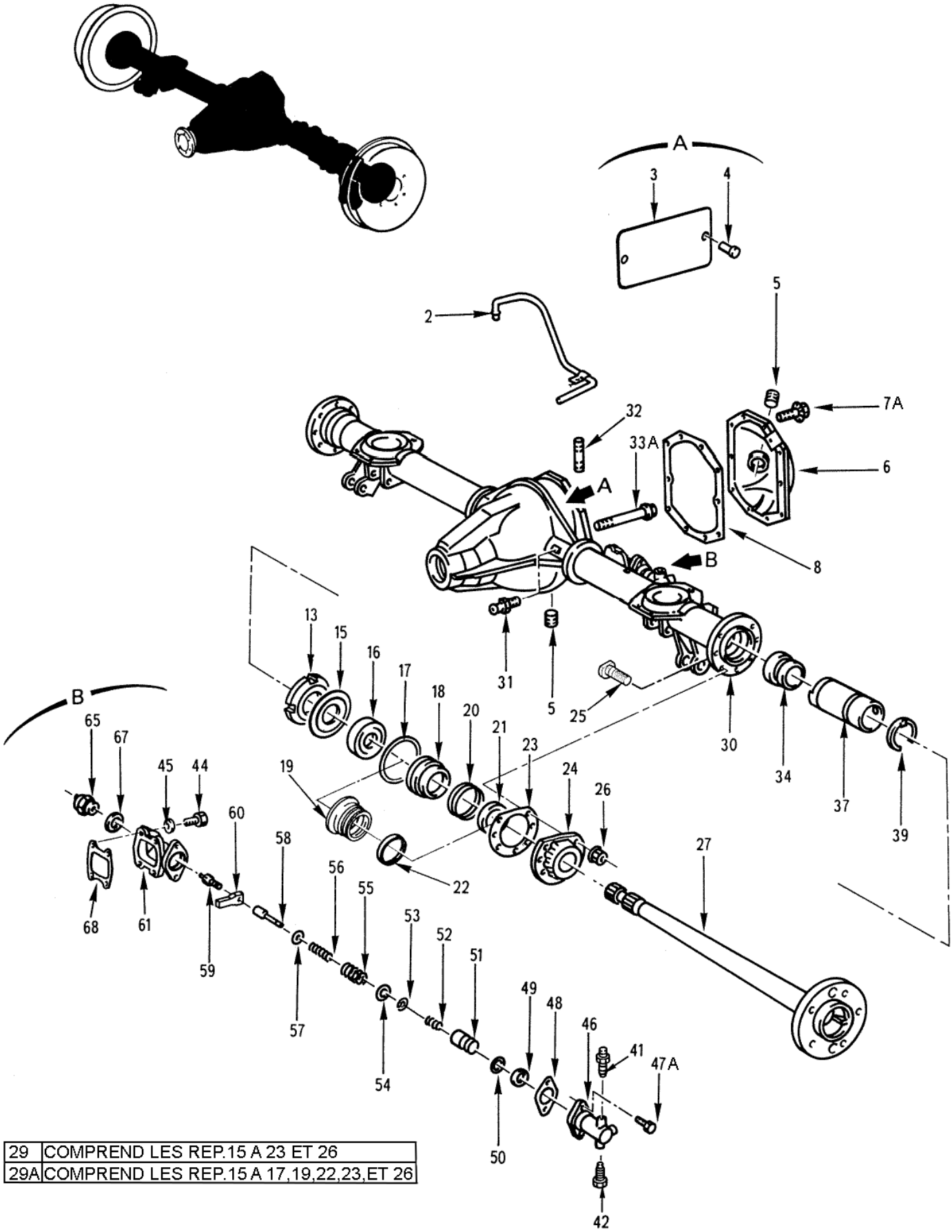

29	COMPREND LES REP.15 A 23 ET 26
29A	COMPREND LES REP.15 A 17,19,22,23,ET 26

CARTERS ET ARBRES DE ROUES

060201 Planche 01

PL. 01	GROUPE: 06 TRAINS DE ROULEMENT SOUS GROUPE: 0602 PONT ARRIERE AVEC FREINS DIVISION: 060201 CARTERS ET ARBRES DE ROUES							
REP.	NUMERO DE GESTION	FABRICANT CODE	FABRICANT REFERENCE	DESIGNATION: 1234567	QUANTITE.	PTI	DOMAINE	APPLICAB	NOTA
				OU				
-060A	2520 12 300 7254	D8046	4603530432	..LEVIER	EI	3		ND
061	2520 12 192 3009	D8046	4603530007	..CARTER	1	3		ND
				OU				
-062	3040 12 305 6260	D8046	4603500584	.CYLINDRE VERROUILLAGE DU DIFF ERENTIEL	EI	1	020	PR
				OU				
-062A	3040 12 312 7126	D8046	4603500684	.CYLINDRE VERROUILLAGE DU DIFF ERENTIEL	EI	1	020	CG
				ELEMENTS DE FIXATION				
-063	5305 12 156 4865	D8286	DIN933-M8X25-8.8-A2P	.VIS H M8-25 8-8 A2P	PM	1		NG
-064	5310 12 191 6624	D8046	4609900740	.RONDELLE	PM	1		JE
				OU				
-064A	5310 12 191 0123	D8046	1169902240	.RONDELLE	PM	1		CG
				********				
065	5930 12 191 5838	D8129	03 8860 00	.COMMUTATEUR	1	1		CG
-066	5930 12 305 5594	D8046	0015456911	.COMMUTATEUR	1	1	020	JE
				OU				
-066A	5930 12 337 2072	D8046	0035455814	.COMMUTATEUR	EI	1	020	JE
				REMPLACE PAR				
-066B	5930 12 389 6216	D8046	0005450564	.COMMUTATEUR	EI	1	020	CG
				********				
067	5310 12 199 2466	D8286	DIN988-18X25X0,5-ZNPHR10F	.RONDELLE DE REGLAGE 18-25 EP. 0,5	1	1	021	JE
				OU				
-067A	5310 12 324 0799	D8286	DIN988-18X25X0,5-A3P	.RONDELLE DE REGLAGE 18-25 EP. 0,5	EI	1	021	NG
				OU				
-067B	5310 12 199 2465	D8286	DIN988-18X25X1,5-ZNPHR10F	.RONDELLE DE REGLAGE 18-25 EP. 1,5	SB	1	021	NG
068	5330 12 191 8357	D8046	4603510080	.JOINT	1	1		CG

© Panhard

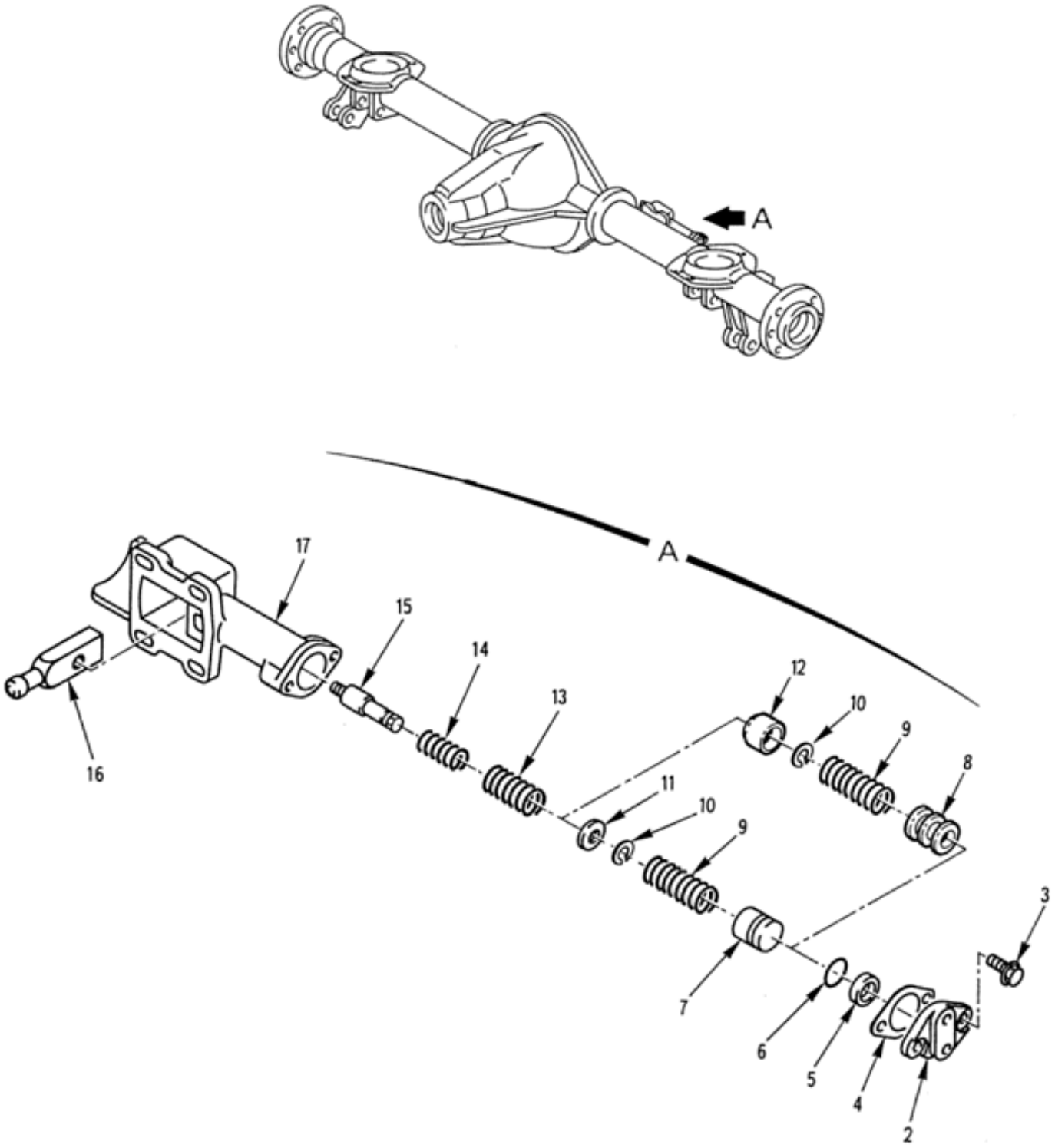

CARTERS ET ARBRES DE ROUES
Cylindre verrouillage du différentiel
060201 Planche 02

PL. 02	GROUPE: 06 TRAINS DE ROULEMENT SOUS GROUPE: 0602 PONT ARRIERE AVEC FREINS DIVISION: 060201 CARTERS ET ARBRES DE ROUES				QUANTITE PAR ENSE.	NTI	DOMAINE	APPLICAB	NOTA
REP.	NUMERO DE GESTION	FABRICANT CODE	FABRICANT REFERENCE	DESIGNATION: 1234567					
-001	3040 12 305 6260	D8046	4603500584	CYLINDRE VERROUILLAGE DU DIFFE RENTIEL	PM	1	020		PR
				OU					
-001A	3040 12 312 7126	D8046	4603500684	CYLINDRE VERROUILLAGE DU DIFFE RENTIEL	PM	1	020		CG
002	4730 12 305 7463	D8046	4603530645	.BRIDE	1	1			CG
				ELEMENTS DE FIXATION					
003	5305 12 191 7298	D8046	914125006304	.VIS H A EMBASE M6-20 8-8	2	1			JE
				REMPLACE PAR					
-003A	5305 12 363 7662	D8046	910106006002	.VIS H A EMBASE M6-20 8-8	EI	1			CG
				********					
004	5330 12 305 5780	D8046	4603530180	.JOINT DE BRIDE	1	1			JE
				REMPLACE PAR					
-004A	5330 12 305 5780	D8046	4603530280	.JOINT DE BRIDE	EI	1			CG
				********					
005	5330 12 122 8802	D1304	3340222011	.MANCHON	1	1			JE
				OU					
-005A	5330 12 340 1346	C1449	1000.00.7920	.MANCHON	EI	1			CG
006	5331 12 149 2942	D2480	OR16X3-72NBR/872	.BAGUE D'ETANCHEITE 16X3	1	1			CG
007		F0016	900647	.PISTON	1				ND
008	2520 12 324 5083	D8046	4603530457	.PISTON (SE MONTE AVEC 1 TUBE ENTRETOISE REP.12)	1	1			CG
009	5360 12 190 8727	D8286	DIN2098-1,25X16X62	.RESSORT	1	1			NG
010	5325 12 156 4731	D8286	DIN6799-7	.ANNEAU D'ARRET DIA.7	1	1			NG
011	5310 12 305 5779	D8046	4603530177	.RONDELLE	1	1			JE
012	5365 12 324 2478	D8046	4603530153	.TUBE ENTRETOISE (SE MONTE AVEC 1 PISTON REP.8)	1	1			CG
013	5360 12 305 5593	D8046	4609930210	.RESSORT	1	1			CG
014	5360 12 186 4314	D8286	DIN2098-2X12,5X49,5	.RESSORT	1	1			JE
				OU					
-014A	5360 12 324 6268	D8046	4639930701	.RESSORT	EI	1			CG
015	2520 12 305 6466	D8046	4603530135	.ARBRE	1	1			CG
016	2520 12 305 6465	D8046	4603530332	.LEVIER	1	1			JE
				OU					
-016A	2520 12 324 5082	D8046	4603530532	.LEVIER	EI	1			CG
017		F0016	900651	.CYLINDRE NU	1				ND

© Panhard

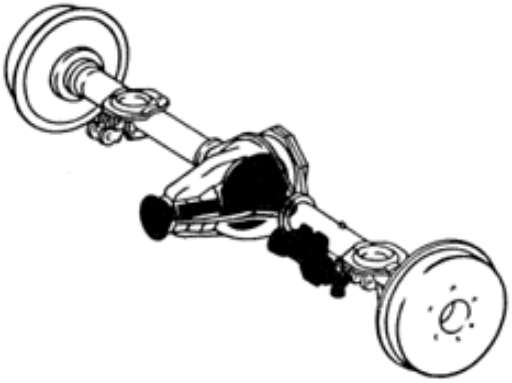

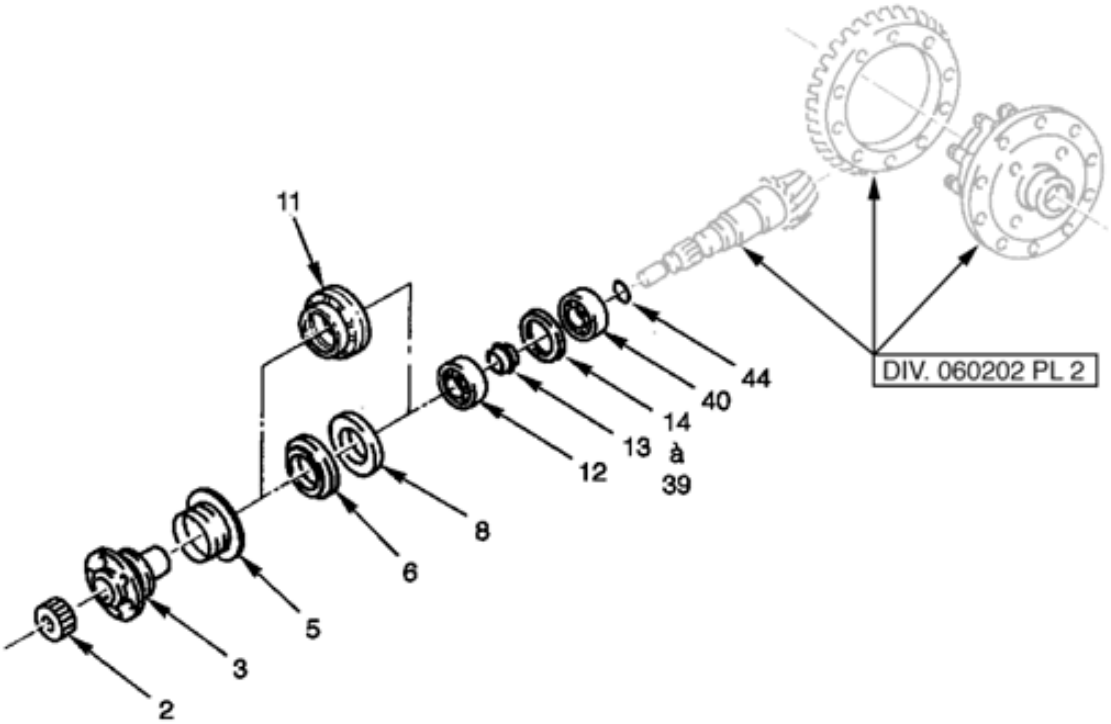

DIFFERENTIEL

060202 Planche 01

PL. 01	GROUPE: 06 TRAINS DE ROULEMENT SOUS GROUPE: 0602 PONT ARRIERE AVEC FREINS DIVISION: 060202 DIFFERENTIEL				QUANTITE.	PTI	DOMAINE	APPLICAB	NOTA
REP.	NUMERO DE GESTION	FABRICANT CODE	FABRICANT REFERENCE	DESIGNATION: 1234567					
-001		F0016	900571	DIFFERENTIEL	PM				ND
002	5310 12 308 2357	D8046	6013510072	.ECROU	1	1			CG
003	2520 12 192 6458	D8046	4603500445	.BRIDE D'ACCOUPLEMENT	1	1			JE
				OU					
-004	2520 12 322 3479	D8046	4603500545	.BRIDE D'ACCOUPLEMENT	EI	1			CG
005	2520 12 192 3013	D8046	4603530091	..TOLE DE PROTECTION	1	1			CG
006	5330 12 191 7836	D2342	827SSSP40-70-8/15FPDB-FP7501	.BAGUE D'ETANCHEITE EXT. 40X70 X8	1	1			PR
				OU					
-007	5330 12 315 8648	D2480	B1BAFVI1UD2SLSFX6D-BENZ40X70X8/-	.BAGUE D'ETANCHEITE EXT. 40X70 X8	EI	1			JE
008	5330 12 191 7847	D8046	0169975847	.BAGUE D'ETANCHEITE INT. 40X70 X7	1	1			JE
				OU					
-009	5330 12 191 7847	D8142	DF40.70.7/8-75604	.BAGUE D'ETANCHEITE INT. 40X70 X7	EI	1			JE
				OU					
-010	5330 12 191 7847	D8046	0079976747	.BAGUE D'ETANCHEITE INT. 40X70 X7	EI	1			JE
				OU					
011	5330 12 336 5179	D2480	RWDR-KOMBI-D-BENZ40X70X10/20-75-	.BAGUE DOUBLE D'ETANCHEITE	EI	1			CG
012	3110 12 180 8630	D2456	KM86649.M86610	.ROULEMENT A ROULEAUX CONIQUES	1	3			ND
				REMPLACE PAR					
-012A	3110 12 351 4839	D8046	0029801102	.ROULEMENT A ROULEAUX CONIQUES	EI	3			ND
				********					
013	5365 12 192 2376	D8046	1083530042	.DOUILLE ENTRETOISE	1	3			ND
014	5365 12 191 9830	D8046	6013536252	.RONDELLE ENTRETOISE DIA.76-88,7 EP.5,00	1	3			ND
				OU					
015	5365 12 191 9832	D8046	6013537452	.RONDELLE ENTRETOISE DIA.76-88,7 EP.5,04	SB	3			ND
				OU					
016	5365 12 191 9834	D8046	6013537652	.RONDELLE ENTRETOISE DIA.76-88,7 EP.5,08	SB	3			ND
				OU					
017	5365 12 191 9836	D8046	6013537852	.RONDELLE ENTRETOISE DIA.76-88,7 EP.5,12	SB	3			ND
				REMPLACE PAR					
-017A	5365 12 191 9835	D8046	6013537752	.RONDELLE ENTRETOISE DIA.76-88,7 EP.5,12	EI	3			ND
				OU					
018	5365 12 191 9837	D8046	6013538052	.RONDELLE ENTRETOISE DIA.76-88,7 EP.5,16	SB	3			ND
				OU					
019	5365 12 191 9839	D8046	6013538252	.RONDELLE ENTRETOISE DIA.76-88,7 EP.5,20	SB	3			ND
				OU					
020	5365 12 191 9841	D8046	6013538452	.RONDELLE ENTRETOISE DIA.76-88,7 EP.5,24	SB	3			ND
				OU					
021	5365 12 191 9843	D8046	6013538652	.RONDELLE ENTRETOISE DIA.76-88,7 EP.5,28	SB	3			ND
				OU					
022	5365 12 191 9845	D8046	6013538852	.RONDELLE ENTRETOISE DIA.76-88,7 EP.5,32	SB	3			ND
				OU					
023	5365 12 191 9847	D8046	6013539052	.RONDELLE ENTRETOISE DIA.76-88,7 EP.5,36	SB	3			ND
				OU					
024	5365 12 191 9849	D8046	6013539252	.RONDELLE ENTRETOISE DIA.76-88,7 EP.5,40	SB	3			ND

© Panhard

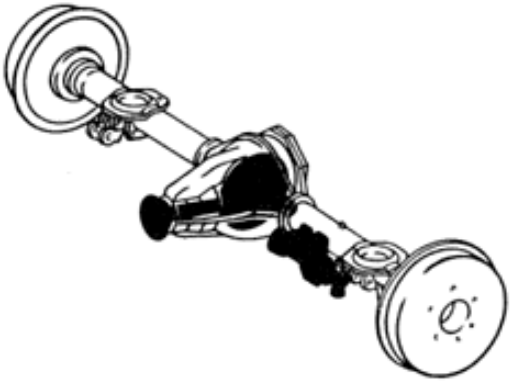

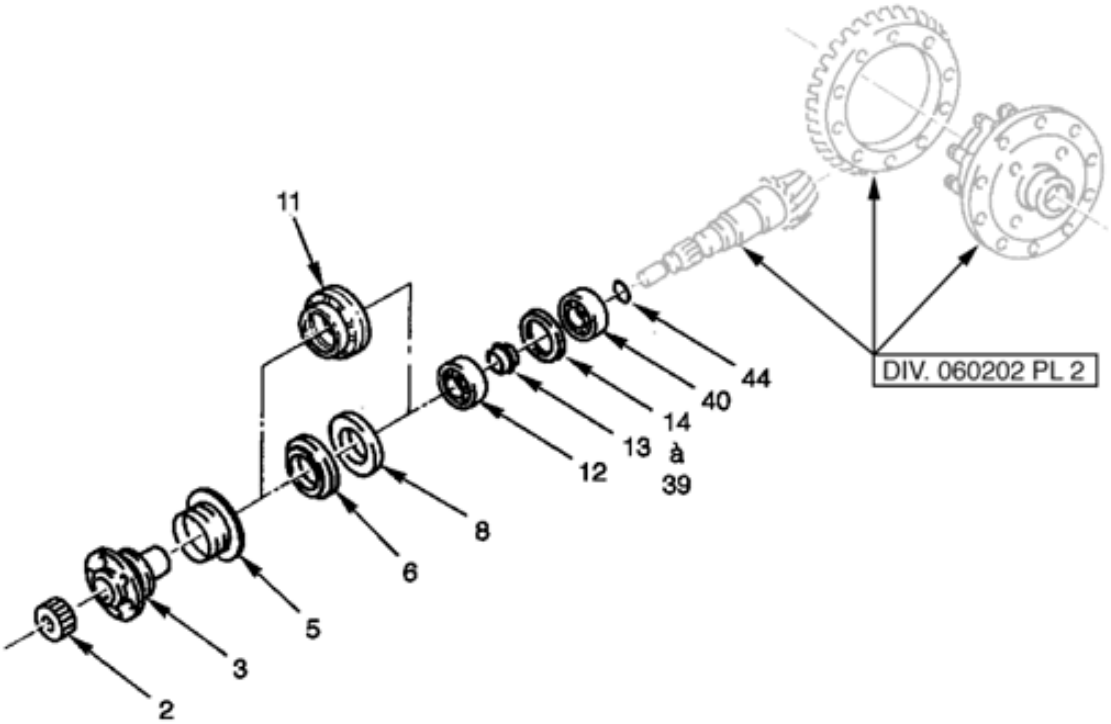

DIFFERENTIEL

060202 Planche 01

PL. 01	GROUPE: 06 TRAINS DE ROULEMENT SOUS GROUPE: 0602 PONT ARRIERE AVEC FREINS DIVISION: 060202 DIFFERENTIEL				QUANTITE.	PTI	DOMAINE	APPLICAB	NOTA
REP.	NUMERO DE GESTION	FABRICANT CODE	FABRICANT REFERENCE	DESIGNATION: 1234567					
				OU					
025	5365 12 191 9851	D8046	6013539452	.RONDELLE ENTRETOISE DIA.76-88 ,7 EP.5,44	SB	3			ND
				OU					
026	5365 12 191 9853	D8046	6013539652	.RONDELLE ENTRETOISE DIA.76-88 ,7 EP.5,48	SB	3			ND
				OU					
027	5365 12 191 9855	D8046	6013539852	.RONDELLE ENTRETOISE DIA.76-88 ,7 EP.5,52	SB	3			ND
				OU					
028	5365 12 191 9857	D8046	6013535054	.RONDELLE ENTRETOISE DIA.76-88 ,7 EP.5,56	SB	3			ND
				OU					
029	5365 12 191 9859	D8046	6013535254	.RONDELLE ENTRETOISE DIA.76-88 ,7 EP.5,60	SB	3			ND
				OU					
030	5365 12 191 9861	D8046	6013535454	.RONDELLE ENTRETOISE DIA.76-88 ,7 EP.5,64	SB	3			ND
				OU					
031	5365 12 191 9863	D8046	6013535654	.RONDELLE ENTRETOISE DIA.76-88 ,7 EP.5,68	SB	3			ND
				OU					
032	5365 12 191 9864	D8046	6013537754	.RONDELLE ENTRETOISE DIA.76-88 ,7 EP.6,10	SB	3			ND
				OU					
033	5365 12 191 9865	D8046	6013537854	.RONDELLE ENTRETOISE DIA.76-88 ,7 EP.6,12	SB	3			ND
				OU					
034	5365 12 191 9867	D8046	6013538054	.RONDELLE ENTRETOISE DIA.76-88 ,7 EP.6,16	SB	3			ND
				OU					
035	5365 12 191 9869	D8046	6013538254	.RONDELLE ENTRETOISE DIA.76-88 ,7 EP.6,20	SB	3			ND
				OU					
036	5365 12 191 9871	D8046	6013538454	.RONDELLE ENTRETOISE DIA.76-88 ,7 EP.6,24	SB	3			ND
				OU					
037	5365 12 191 9873	D8046	6013538654	.RONDELLE ENTRETOISE DIA.76-88 ,7 EP.6,28	SB	3			ND
				OU					
038	5365 12 191 9875	D8046	6013538854	.RONDELLE ENTRETOISE DIA.76-88 ,7 EP.6,32	SB	3			ND
				OU					
039	5365 12 191 9877	D8046	6013539054	.RONDELLE ENTRETOISE DIA.76-88 ,7 EP.6,36	SB	3			ND
040	3110 12 307 5884	D8046	0019810005	.ROULEMENT A ROULEAUX CONIQUES	1	3			ND
				OU					
-041	3110 12 191 9468	D3057	HM89443/HM89410	.ROULEMENT A ROULEAUX CONIQUES	EI	3			ND
				OU					
-042	3110 12 192 0063	D2457	CBK-HM803146/2/BK-HM803110/2	.ROULEMENT A ROULEAUX CONIQUES	EI	3			ND
				OU					
-043	3110 12 307 5884	D8046	0019806902	.ROULEMENT A ROULEAUX CONIQUES	EI	3			ND
044	5331 12 143 7638	D2480	OR26X3-72NBR/872	.BAGUE D'ETANCHEITE 26X3	1	3			ND

© Panhard

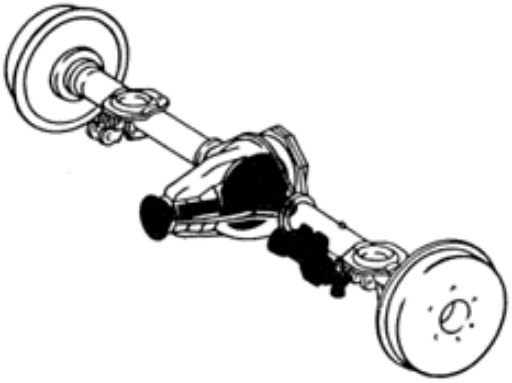

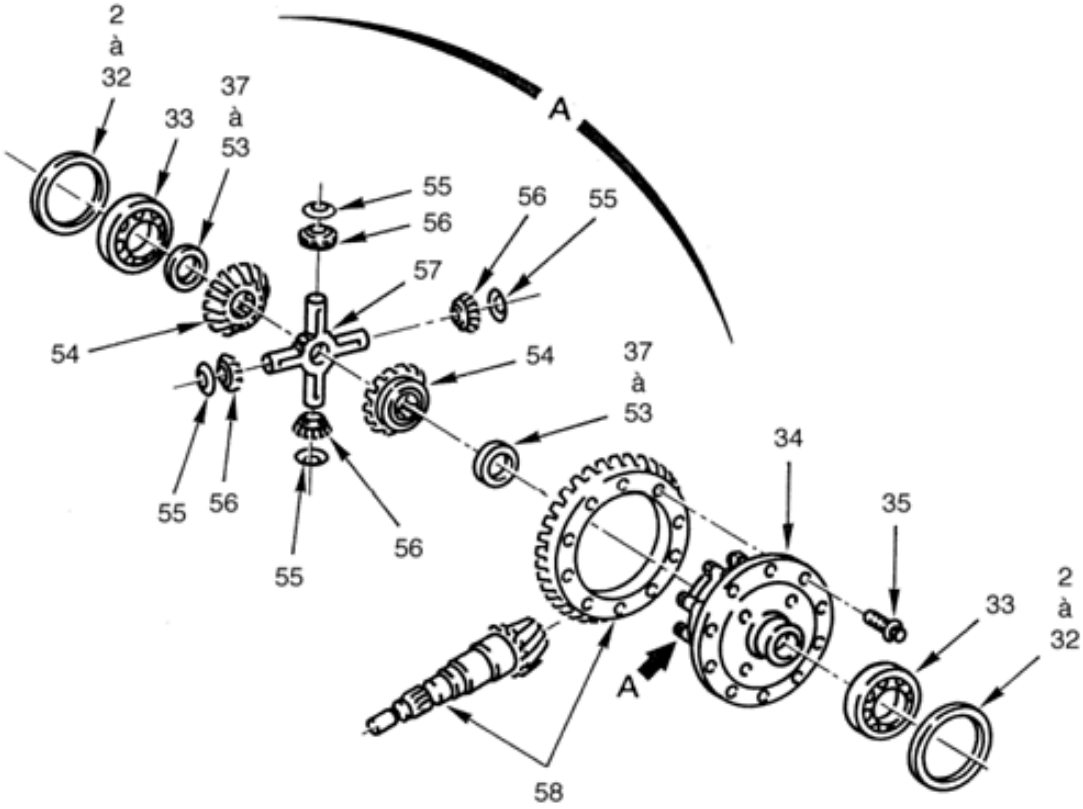

DIFFERENTIEL

060202 Planche 02

PL. 02	GROUPE: 06 TRAINS DE ROULEMENT SOUS GROUPE: 0602 PONT ARRIERE AVEC FREINS DIVISION: 060202 DIFFERENTIEL							
REP.	NUMERO DE GESTION	FABRICANT CODE	FABRICANT REFERENCE	DESIGNATION: 1234567	QUANTITE.	PINS	NTI	DOMAINE	APPLICAB	NOTA
-001		F0016	900571	DIFFERENTIEL	PM	3			ND
002	5365 12 191 9879	D8046	6013536152	.RONDELLE ENTRETOISE DIA.76-88 ,7 EP.4,90	2	3			ND
				OU					
003	5365 12 191 9881	D8046	6013537052	.RONDELLE ENTRETOISE DIA.76-88 ,7 EP.4,94	SB	3			ND
				OU					
004	5365 12 191 9883	D8046	6013537252	.RONDELLE ENTRETOISE DIA.76-88 ,7 EP.4,98	SB	3			ND
				OU					
005	5365 12 191 9830	D8046	6013536252	.RONDELLE ENTRETOISE DIA.76-88 ,7 EP.5,00	SB	3			ND
				OU					
006	5365 12 191 9832	D8046	6013537452	.RONDELLE ENTRETOISE DIA.76-88 ,7 EP.5,04	SB	3			ND
				OU					
007	5365 12 191 9834	D8046	6013537652	.RONDELLE ENTRETOISE DIA.76-88 ,7 EP.5,08	SB	3			ND
				OU					
008	5365 12 191 9836	D8046	6013537852	.RONDELLE ENTRETOISE DIA.76-88 ,7 EP.5,12	SB	3			ND
				REMPLACE PAR					
-008A	5365 12 191 9835	D8046	6013537752	.RONDELLE ENTRETOISE DIA.76-88 ,7 EP.5,12	EI	3			ND
				OU					
009	5365 12 191 9837	D8046	6013538052	.RONDELLE ENTRETOISE DIA.76-88 ,7 EP.5,16	SB	3			ND
				OU					
010	5365 12 191 9839	D8046	6013538252	.RONDELLE ENTRETOISE DIA.76-88 ,7 EP.5,20	SB	3			ND
				OU					
011	5365 12 191 9841	D8046	6013538452	.RONDELLE ENTRETOISE DIA.76-88 ,7 EP.5,24	SB	3			ND
				OU					
012	5365 12 191 9843	D8046	6013538652	.RONDELLE ENTRETOISE DIA.76-88 ,7 EP.5,28	SB	3			ND
				OU					
013	5365 12 191 9845	D8046	6013538852	.RONDELLE ENTRETOISE DIA.76-88 ,7 EP.5,32	SB	3			ND
				OU					
014	5365 12 191 9847	D8046	6013539052	.RONDELLE ENTRETOISE DIA.76-88 ,7 EP.5,36	SB	3			ND
				OU					
015	5365 12 191 9849	D8046	6013539252	.RONDELLE ENTRETOISE DIA.76-88 ,7 EP.5,40	SB	3			ND
				OU					
016	5365 12 191 9851	D8046	6013539452	.RONDELLE ENTRETOISE DIA.76-88 ,7 EP.5,44	SB	3			ND
				OU					
017	5365 12 191 9853	D8046	6013539652	.RONDELLE ENTRETOISE DIA.76-88 ,7 EP.5,48	SB	3			ND
				OU					
018	5365 12 191 9855	D8046	6013539852	.RONDELLE ENTRETOISE DIA.76-88 ,7 EP.5,52	SB	3			ND
				OU					
019	5365 12 191 9857	D8046	6013535054	.RONDELLE ENTRETOISE DIA.76-88 ,7 EP.5,56	SB	3			ND
				OU					
020	5365 12 191 9859	D8046	6013535254	.RONDELLE ENTRETOISE DIA.76-88 ,7 EP.5,60	SB	3			ND
				OU					
021	5365 12 191 9861	D8046	6013535454	.RONDELLE ENTRETOISE DIA.76-88 ,7 EP.5,64	SB	3			ND

© Panhard

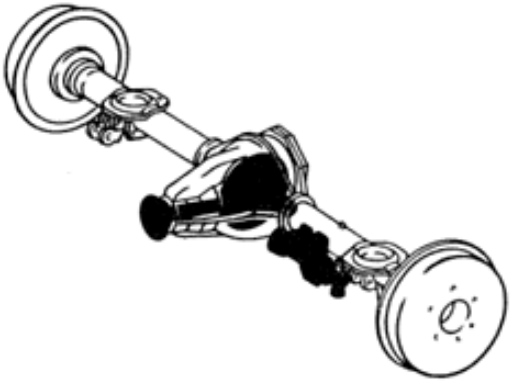

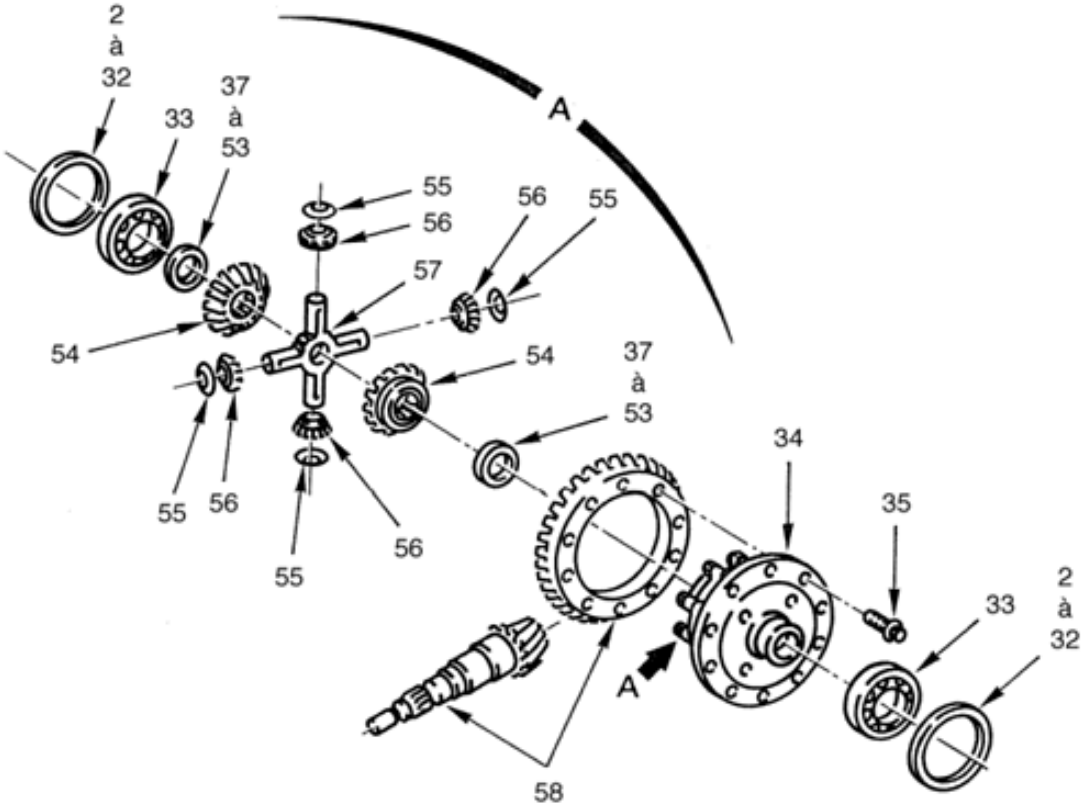

DIFFERENTIEL

060202 Planche 02

REP.	NUMERO DE GESTION	FABRICANT CODE	FABRICANT REFERENCE	DESIGNATION: 1234567	QUANTITE.	PRINTSE	NTI	DOMAINE	APPLICAB	NOTA
				OU						
022	5365 12 191 9863	D8046	6013535654	.RONDELLE ENTRETOISE DIA.76-88 ,7 EP.5,68	SB		3			ND
				OU						
023	5365 12 191 9885	D8046	6013535854	.RONDELLE ENTRETOISE DIA.76-88 ,7 EP.5,72	SB		3			ND
				OU						
024	5365 12 191 9887	D8046	6013536054	.RONDELLE ENTRETOISE DIA.76-88 ,7 EP.5,76	SB		3			ND
				OU						
025	5365 12 191 9889	D8046	6013536254	.RONDELLE ENTRETOISE DIA.76-88 ,7 EP.5,80	SB		3			ND
				OU						
026	5365 12 191 9891	D8046	6013536454	.RONDELLE ENTRETOISE DIA.76-88 ,7 EP.5,84	SB		3			ND
				OU						
027	5365 12 191 9893	D8046	6013536654	.RONDELLE ENTRETOISE DIA.76-88 ,7 EP.5,88	SB		3			ND
				OU						
028	5365 12 191 9895	D8046	6013536854	.RONDELLE ENTRETOISE DIA.76-88 ,7 EP.5,92	SB		3			ND
				OU						
029	5365 12 191 9897	D8046	6013537054	.RONDELLE ENTRETOISE DIA.76-88 ,7 EP.5,96	SB		3			ND
				OU						
030	5365 12 191 9899	D8046	6013537254	.RONDELLE ENTRETOISE DIA.76-88 ,7 EP.6,00	SB		3			ND
				OU						
031	5365 12 191 9901	D8046	6013537454	.RONDELLE ENTRETOISE DIA.76-88 ,7 EP.6,04	SB		3			ND
				OU						
032	5365 12 191 9903	D8046	6013537654	.RONDELLE ENTRETOISE DIA.76-88 ,7 EP.6,08	SB		3			ND
033	3110 12 167 1874	D2457	LM806649/610/Q	.ROULEMENT A ROULEAUX CONIQUES	2		3			ND
034	2520 12 193 3072	D8046	4603502523	.DIFFERENTIEL ASSEMBLE	1		3			ND
				ELEMENTS DE FIXATION						
035	5305 12 191 6620	D8046	6019905001	.VIS DIA.12-20	10		3			ND
				OU						
-036	5305 12 322 4019	D8046	6019900501	.VIS DIA.12-20	EI		3			ND
				REMPLACE PAR						
-036A	5306 12 355 2685	D8046	0049906004	.VIS DIA.12-20 12-9	EI		3			ND
				********						
037	3120 12 365 1196	D8046	6693530062	..RONDELLE ENTRETOISE EP.1,30	2		3			ND
				OU						
038	3120 12 316 1907	D8046	6693531362	..RONDELLE ENTRETOISE EP.1,30	EI		3			ND
				OU						
039	3120 12 340 3711	D8046	6693530262	..RONDELLE ENTRETOISE EP.1,40	SB		3			ND
				OU						
040	3120 12 316 1909	D8046	6693531562	..RONDELLE ENTRETOISE EP.1,40	EI		3			ND
				OU						
041	3120 12 316 1911	D8046	6693531762	..RONDELLE ENTRETOISE EP.1,50	EI		3			ND
				OU						
042	3120 12 365 1197	D8046	6693530662	..RONDELLE ENTRETOISE EP.1,60	SB		3			ND
				OU						
043	3120 12 316 1913	D8046	6693531962	..RONDELLE ENTRETOISE EP.1,60	EI		3			ND
				OU						
044	3120 12 365 1198	D8046	6693530862	..RONDELLE ENTRETOISE EP.1,70	SB		3			ND
				OU						
045	3120 12 316 1915	D8046	6693532162	..RONDELLE ENTRETOISE EP.1,70	EI		3			ND
				OU						
046	3120 12 365 1199	D8046	6693531062	..RONDELLE ENTRETOISE EP.1,80	SB		3			ND
				OU						

© Panhard

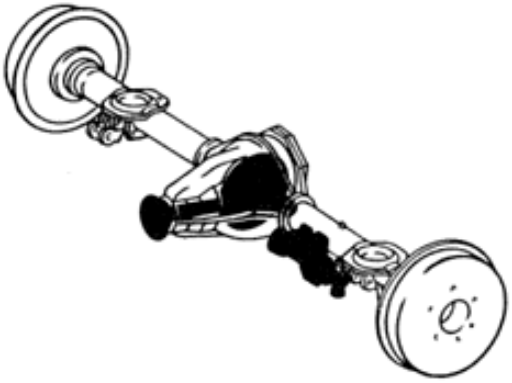

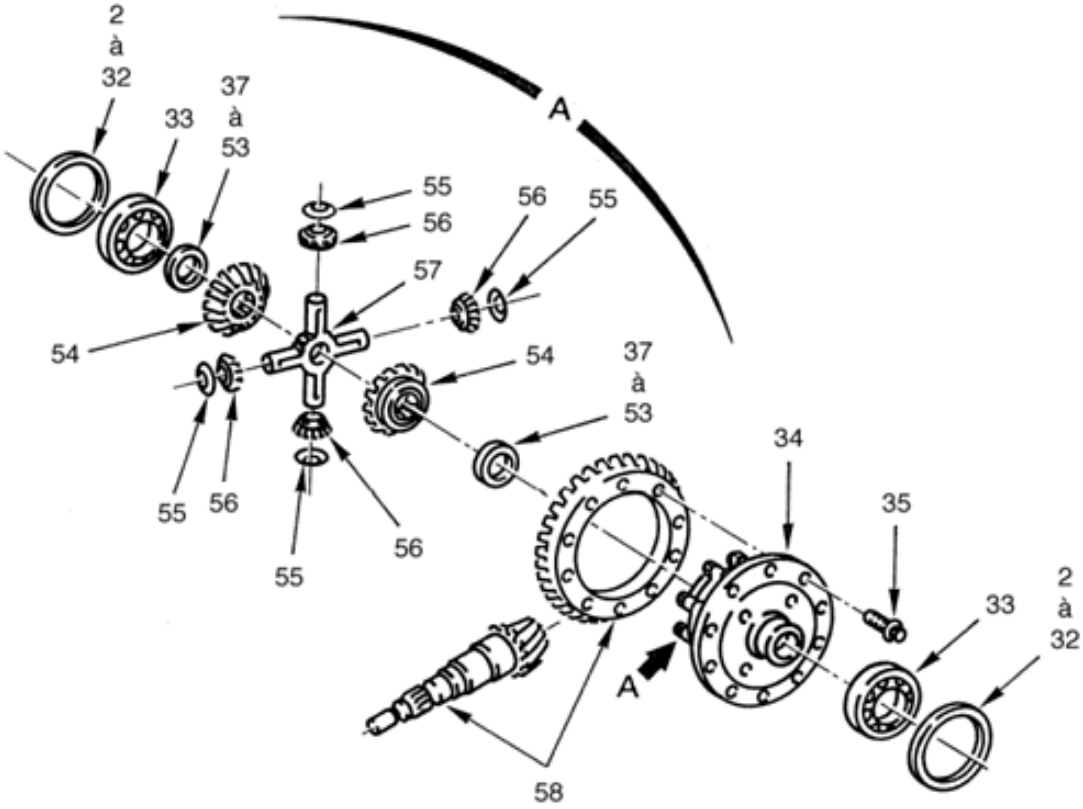

DIFFERENTIEL

060202 Planche 02

PL. 02	GROUPE: 06 TRAINS DE ROULEMENT							
	SOUS GROUPE: 0602 PONT ARRIERE AVEC FREINS							
	DIVISION: 060202 DIFFERENTIEL							
REP.	NUMERO DE GESTION	FABRICANT CODE	FABRICANT REFERENCE	DESIGNATION: 1234567	QUANTITE.	PARTENS.	NTI	DOMAINE	APPLICAB	NOTA
047	3120 12 316 1917	D8046	6693532362	..RONDELLE ENTRETOISE EP.1,80	EI	3			ND
				OU					
048	3120 12 338 6852	D8046	6693530162	..RONDELLE ENTRETOISE EP.1,35	SB	3			ND
				OU					
049	3120 12 338 6853	D8046	6693530362	..RONDELLE ENTRETOISE EP.1,45	SB	3			ND
				OU					
050	3120 12 338 6854	D8046	6693530562	..RONDELLE ENTRETOISE EP.1,55	SB	3			ND
				OU					
051	3120 12 338 6855	D8046	6693530762	..RONDELLE ENTRETOISE EP.1,65	SB	3			ND
				OU					
052	3120 12 338 6856	D8046	6693530962	..RONDELLE ENTRETOISE EP.1,75	SB	3			ND
				OU					
053	3120 12 338 6857	D8046	6693531162	..RONDELLE ENTRETOISE EP.1,85	SB	3			ND
054	3020 12 191 7834	D8046	6113535015	..PLANETAIRE	2	3			ND
055	5310 12 191 5648	D8046	1153530324	..BAGUE DE PRESSION	4	3			ND
056	3020 12 180 1389	D8046	1073530014	..SATELLITE	4	3			ND
057	2520 12 192 3573	D8046	6113535020	..CROISILLON DIFFERENTIEL	1	3			ND
058	3020 12 307 6223	D8046	6023505639	.COUPLE CONIQUE	1	3			ND
-059	3010 12 300 7897	D8046	6113500126	.NECESSAIRE DE REPARATION DU D IFFERENTIEL (REP. 54 A 57)	1	3			ND

© Panhard

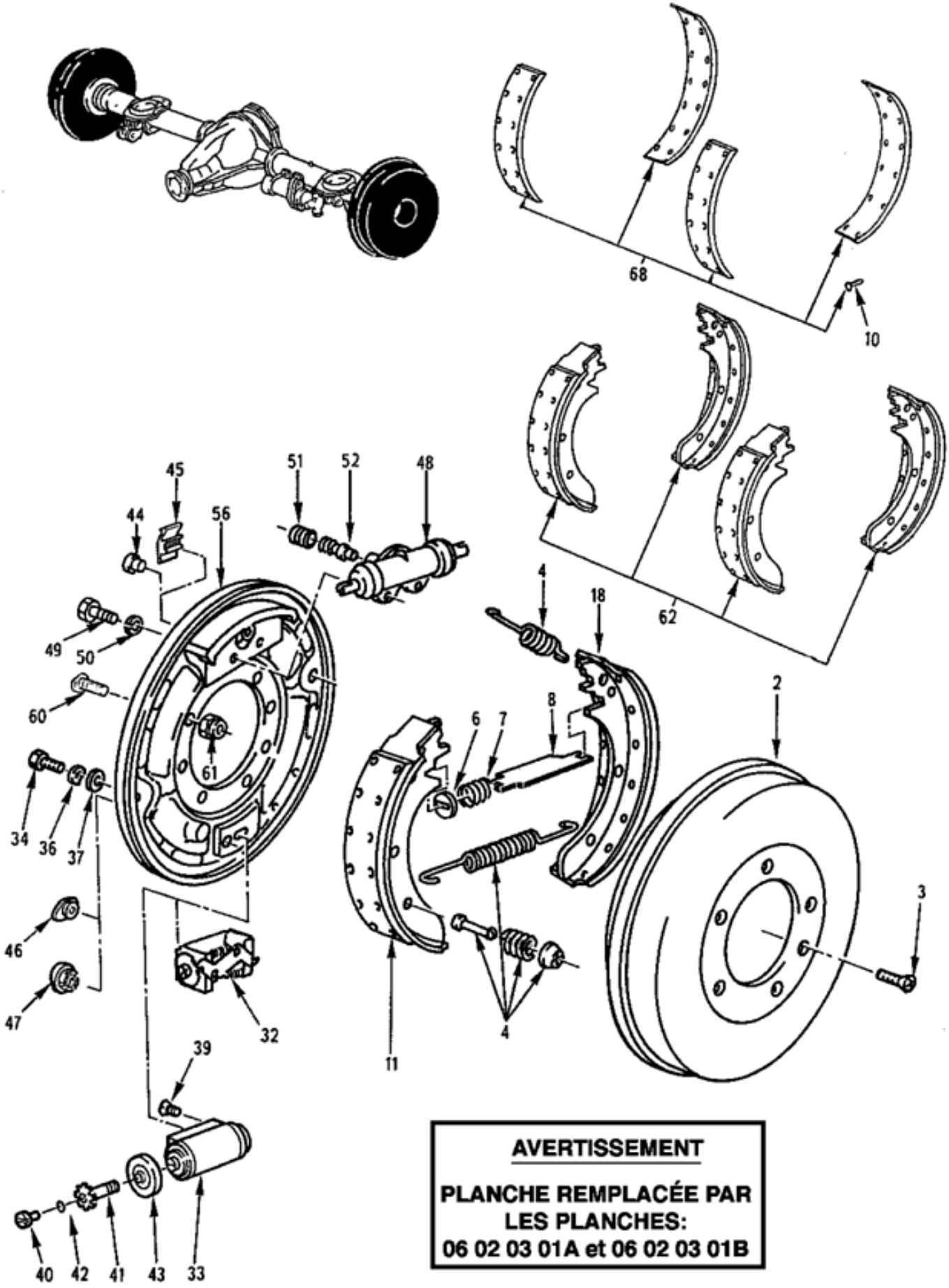

FREINS ARRIERE

060203 Planche 01

PL. 01	GROUPE: 06 TRAINS DE ROULEMENT SOUS GROUPE: 0602 PONT ARRIERE AVEC FREINS DIVISION: 060203 FREINS ARRIERE				QUANTITE.	PTI	DOMAINE	APPLICAB	NOTA
REP.	NUMERO DE GESTION	FABRICANT CODE	FABRICANT REFERENCE	DESIGNATION: 1234567					
-001		F0016	900572	FREINS ARRIERE	PM				PR
002	2530 12 191 8827	D8046	6014235001	.TAMBOUR FREIN	2	1			PR
				ELEMENTS DE FIXATION					
003	5305 12 198 8160	D8286	DIN965-M8X20-8.8-H-A2P	.VIS F/90 M8-20 8-8 A2P	1	1			PR
				********					
004	2530 12 191 8824	D8096	6129990272	.NECESSAIRE DE REPARATION DES FREINS AR.	1	1			PR
-005	2530 12 332 1933	D8046	6014210092	.NECESSAIRE DE REPARATION DU FREINS AR.	1	1	074		PR
006	5310 12 191 8826	D9215	13 729 120	..RONDELLE	4	1	073		PR
007	5360 12 191 9560	D9215	13 302 045	..RESSORT	4	1	073		PR
008	2530 12 192 3018	D8096	6132291012	.POUSSOIR	2	1			PR
-009	2530 12 316 0488	D8046	6014230147	.TIGE	2	1	074		PR
010	5320 12 301 9773	D8286	DIN7338-C4X9-ST-A3P	.RIVET C4-9 A3P	52	1			PR
				OU					
-010A	5320 12 311 4819	D8286	DIN7338-C4X8-ST-A3P	.RIVET C4-9 A3P	EI	1			PR
011		F0016	900673	.SEGMENT AV. EP.7,80	2				PR
-012	2530 14 466 5376	F4387	M9001-030-1	..GARNITURE AV. EP.7,80	1	1			PR
-013		F0016	900675	.SEGMENT AV. EP.8,70	2				PR
-014	2530 14 466 5377	F4387	M9002-030-1	..GARNITURE AV. EP.8,70	1	1			PR
-015		F0016	900677	.SEGMENT AV. EP.8,80	2				PR
-016		F0016	900678	.SEGMENT AV. EP.9,20	2				PR
-017	2530 14 466 5378	F4387	M9003-030-1	..GARNITURE AV. EP.9,20	1	1			PR
018		F0016	900680	.SEGMENT AR. G. EP.7,80	2		073		PR
-019		F0016	900681	.SEGMENT AR. D. EP.7,80	2		073		PR
-020	2530 14 466 5379	F4387	M9004-030-1	..GARNITURE AR. G. ET D. EP.7,80	1	1			PR
-021		F0016	900683	.SEGMENT AR. G. EP.7,80	1		074		PR
-022	2530 12 332 6954	D8046	6024205920	.SEGMENT AR. D. EP.7,80	1		074		PR
-023	2530 14 466 5379	F4387	M9004-030-1	..GARNITURE AR. G. ET D. EP.7,80	1	1			PR
-024		F0016	900684	.SEGMENT AR. G. EP.8,70	1				PR
-025		F0016	900685	.SEGMENT AR. D. EP.8,70	1				PR
-026	2530 14 466 5380	F4387	M9005-030-1	..GARNITURE AR. G. ET D. EP.8,70	1	1			PR
-027		F0016	900687	.SEGMENT AR. G. EP.8,80	1				PR
-028		F0016	900688	.SEGMENT AR. D. EP.8,80	1				PR
-029		F0016	900689	.SEGMENT AR. G. EP.9,20	1				PR
-030		F0016	900690	.SEGMENT AR. D. EP.9,20	1				PR
-031	2530 14 466 5381	F4387	M9006-030-1	..GARNITURE AR. G. ET D. EP.9,20	1	1			PR
032	2530 12 307 2987	D8096	6126031152	.CORRECTEUR TRINGLERIE AUTOMATIQUE	2	1			PR
033	2530 12 338 0230	D8096	12603186VT	.CORRECTEUR TRINGLERIE AUTOMATIQUE	2	1	074		PR
				ELEMENTS DE FIXATION					
034	5305 12 156 4871	D8286	DIN933-M10X15-8.8-A3P	.VIS H M10-15 8-8 A3P	1	1			PR
-035	5305 12 316 1578	D8046	0059906701	.VIS H M10-14	1	1	074		PR
036	5310 12 142 8161	D8286	DIN137-B10-FST-A3P	.RONDELLE ONDULEE B10 A3P	1	1	073		PR
037	5310 12 156 5471	D8286	DIN125-A10,5-140HV-A3P	.RONDELLE A10-5 A3P	1	1			PR
-038	5310 12 145 2243	D8286	DIN7349-10,5-ST-A3P	.RONDELLE DIA.10,5 A3P	1	1	074		PR
				********					
039	5305 12 332 7144	D8046	6019900030	..VIS	2	1	074		PR
040	2530 12 316 1327	D8046	6014232219	..AXE DE REGLAGE	2	1	074		PR
041	5305 12 316 1577	D8046	6704230271	..VIS	2	1	074		PR

© Panhard

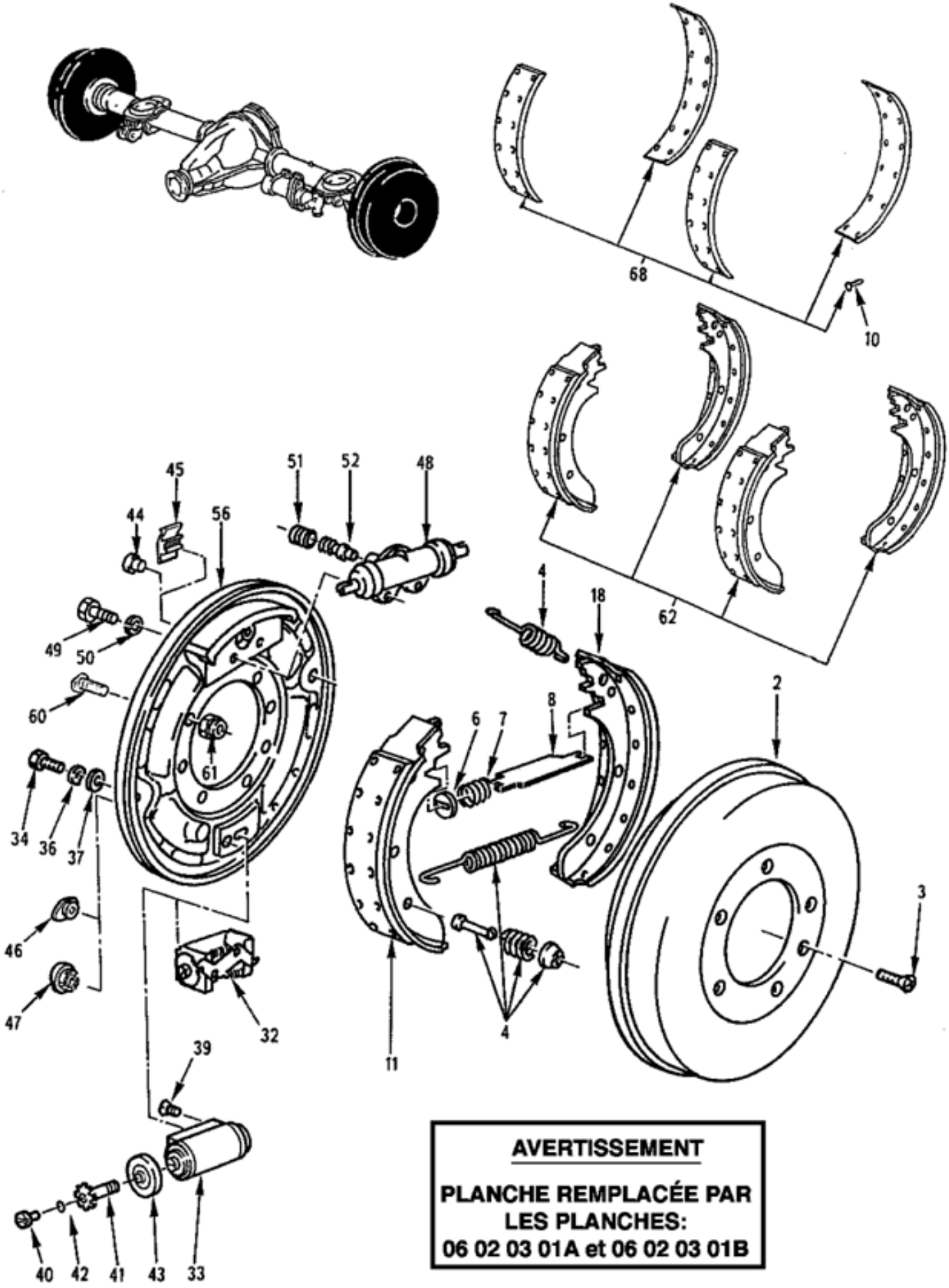

FREINS ARRIERE

060203 Planche 01

PL. 01	GROUPE: 06 TRAINS DE ROULEMENT SOUS GROUPE: 0602 PONT ARRIERE AVEC FREINS DIVISION: 060203 FREINS ARRIERE				QUANTITE INSE.	NTI	DOMAINE	APPLICAB	NOTA
REP.	NUMERO DE GESTION	FABRICANT CODE	FABRICANT REFERENCE	DESIGNATION: 1234567					
042	5331 12 315 8650	D8046	0149977448	..BAGUE D'ETANCHEITE	2	1	074		PR
043	5340 12 326 7849	D2480	SIV4-20274	..MANCHON	2	1	074		PR
044	5340 12 191 8468	D9215	13 826 011	.BOUCHON	2	1			PR
045	2530 12 182 9572	D8046	3094210211	.BOUCHON	4	1	074		PR
046	5340 12 191 8469	D9215	13 826 013	.BOUCHON	2	1			PR
047	5340 12 315 8867	D8046	6019970986	.BOUCHON	4	1	074		PR
048	2530 12 192 1358	D0786	R1791J1	.CYLINDRE DE FREIN	2	1			PR
				OU					
-048A	2530 12 192 1358	D8046	0114208818	.CYLINDRE DE FREIN	EI	1			PR
				ELEMENTS DE FIXATION					
049	5305 12 142 0188	D8286	DIN933-M6X22-8.8-A2P	.VIS H M6-22 8-8 A2P	2	1			PR
050	5310 12 151 4842	D8286	DIN128-A6-FST-A3P	.RONDELLE W6 ZING.	2	1			PR
				********					
051	5340 12 312 4471	D8046	0004217187	..CAPUCHON	1	1			PR
052	4820 12 122 8798	D1304	3.3518-0100.2	..SOUPAPE DE PURGE	1	1			PR
-053		F0016	000001	..REPERE SUPPRIME					ND
-054	2530 12 192 4751	D0786	R1950	...CAPUCHON	2	1			PR
-055		F0016	900699	...BAGUE D'ETANCHEITE	2				PR
056	2530 12 192 3017	D8096	6121704822	.PLATEAU DE FREIN G.	1	1			PR
-057	2530 12 332 6320	D8046	4634200317	.PLATEAU DE FREIN G.	1	1	074		PR
-058	2530 12 192 3019	D8096	6121704832	.PLATEAU DE FREIN D.	1	1			PR
-059	2530 12 326 4733	D8046	4604201617	.PLATEAU DE FREIN D.	1	1	074		PR
				OU					
-059A	2530 12 332 6319	D8046	4634200417	.PLATEAU DE FREIN D.	EI	1	074		PR
060	5306 12 307 6509	D8046	6013575171	.VIS M10-28,5 12-9	PM	1			PR
				OU					
-060A	5306 12 191 6633	D8046	4603570071	.VIS M10-28,5 12-9	PM	1			PR
061	5310 12 313 7885	D8046	913004010015	.ECROU H FR M10 10	PM	1			PR
				OU					
-061A	5310 12 191 6632	D8046	4609900050	.ECROU H FR M10 10	PM	1			PR
062	2530 12 334 7927	D8046	4614200020	.JEU DE SEGMENTS EP.7,80 (COMPREND RIVETS ET REP. EP.7,80)	1	1			PR
-063	2530 12 332 6954	D8046	4634200920	.JEU DE SEGMENTS EP.7,80 (COMPREND RIVETS ET REP. EP.7,80)	1	1	074		PR
-064	2530 12 337 0931	D9215	12 999 437	.JEU DE SEGMENTS EP.8,70 (COMPREND RIVETS ET REP. EP.8,70)	1	1			PR
				OU					
-064A	2530 12 342 2285	D8046	4614200120	.JEU DE SEGMENTS EP.8,70 (COMPREND RIVETS ET REP. EP.8,70)	EI	1			PR
-065	2530 12 334 0267	D8046	6024301322	.JEU DE SEGMENTS EP.8,70 (COMPREND RIVETS ET REP. EP.8,70)	1	1	074		PR
				OU					
-065A	2530 12 334 5348	D8046	4634201020	.JEU DE SEGMENTS EP.8,70 (COMPREND RIVETS ET REP. EP.8,70)	EI	1	074		PR
-066	2530 12 337 0932	D9215	12 999 438	.JEU DE SEGMENTS EP.9,20 (COMPREND RIVETS ET REP. EP.9,20)	1	1			PR
				OU					
-066A	2530 12 342 5880	D8046	4614200220	.JEU DE SEGMENTS EP.9,20 (COMPREND RIVETS ET REP. EP.9,20)	EI	1			PR
-067	2530 12 334 0268	D8046	6024301422	.JEU DE SEGMENTS EP.9,20 (COMPREND RIVETS ET REP. EP.9,20)	1	1	074		PR
				OU					
-067A	2530 12 334 5349	D8046	4634201120	.JEU DE SEGMENTS EP.9,20 (COMPREND RIVETS ET REP. EP.9,20)	EI	1	074		PR
068	2530 12 334 0261	D8046	4634230010	.JEU DE GARNITURES EP.7,80 (COMPREND RIVETS ET REP. EP.7,80)	1	1			PR
-069	2530 12 334 0259	D8046	4634230110	.JEU DE GARNITURES EP.8,70 (COMPREND RIVETS ET REP. EP.8,70)	1	1			PR

© Panhard

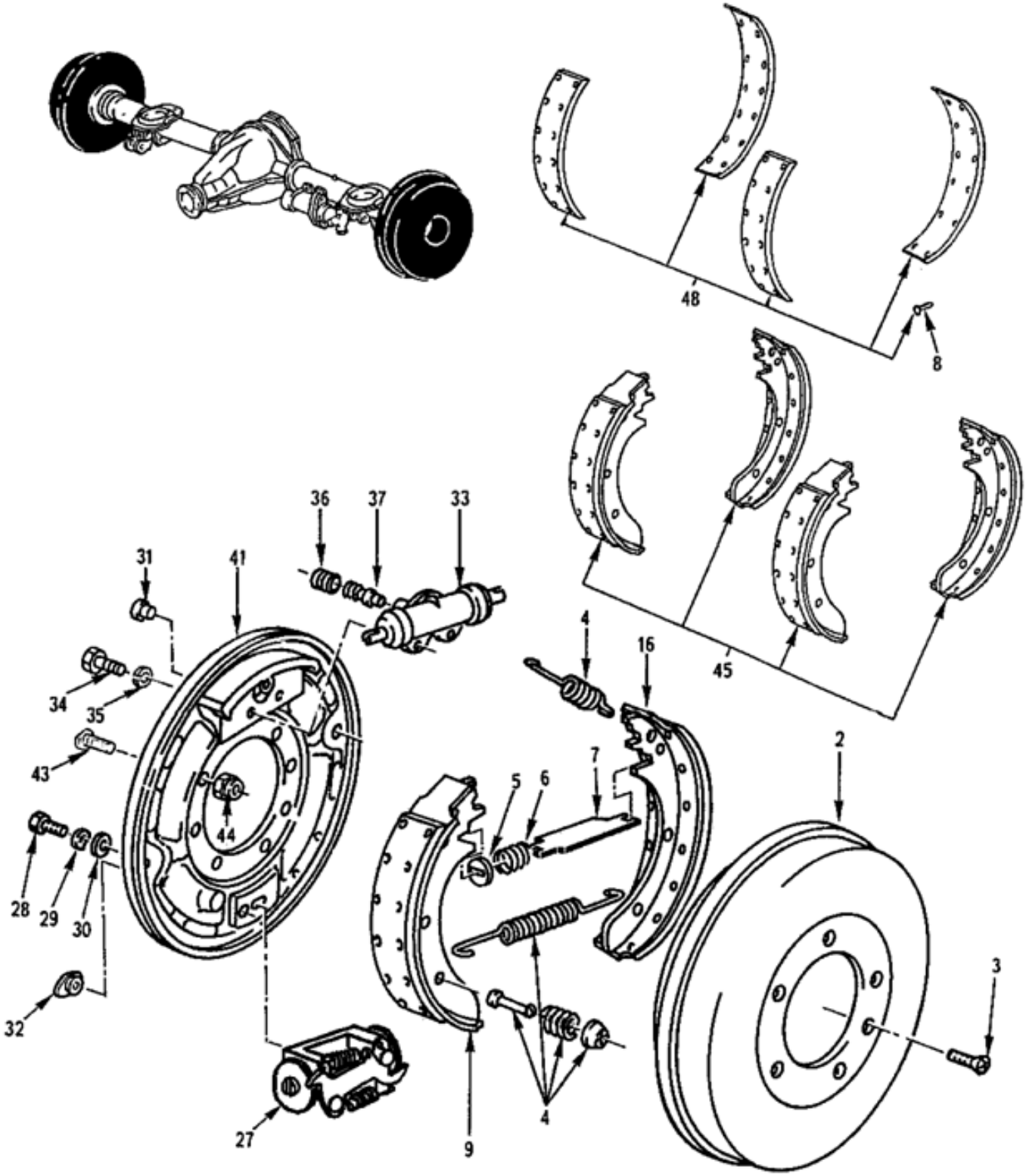

FREINS AR. PERROT
(1er montage)
060203 Planche 01A

PL. 01A	GROUPE: 06 TRAINS DE ROULEMENT SOUS GROUPE: 0602 PONT ARRIERE AVEC FREINS DIVISION: 060203 FREINS ARRIERE				QUANTITE PAR ENSE.	NTI	DOMAINE	APPLICAB	NOTA
REP.	NUMERO DE GESTION	FABRICANT CODE	FABRICANT REFERENCE	DESIGNATION: 1234567					
-001		F0016	722021	FREINS AR. PERROT (1ER MONTAGE)	PM		073		ND
002	2530 12 191 8827	D8046	6014235001	.TAMBOUR FREIN	2	1			CG
				OU					
-002M	2530 12 191 8827	D8015	0986477038	.TAMBOUR FREIN	EI	1			CG
				ELEMENTS DE FIXATION					
003	5305 12 198 8160	D8286	DIN965-M8X20-8.8-H-A2P	.VIS F/90 M8-20 8-8 A2P	1	1			JE
				REMPLACE PAR					
-003A	5305 12 348 9790	D8046	000965008051	.VIS F/90 M8-20 8-8	EI	1			CG
				********					
004	2530 12 191 8824	D8096	6129990272	.NECESSAIRE DE REPARATION DES FREINS AR.	1	1			CG
005	5310 12 191 8826	D9215	13 729 120	..RONDELLE	4	1			CG
006	5360 12 191 9560	D9215	13 302 045	..RESSORT	4	1			CG
007	2530 12 192 3018	D8096	6132291012	.POUSSOIR	2	1			CG
008	5320 12 301 9773	D8286	DIN7338-C4X9-ST-A3P	.RIVET C4-9 A3P	52	1			JE
				OU					
-008A	5320 12 311 4819	D8286	DIN7338-C4X8-ST-A3P	.RIVET C4-9 A3P	EI	1			NG
009		F0016	900673	.SEGMENT AV. EP.7,80	2				ND
-010	2530 14 466 5376	F4387	M9001-030-1	..GARNITURE AV. EP.7,80	1	1			PR
-011		F0016	900675	.SEGMENT AV. EP.8,70	2				ND
-012	2530 14 466 5377	F4387	M9002-030-1	..GARNITURE AV. EP.8,70	1	1			PR
-013		F0016	900677	.SEGMENT AV. EP.8,80	2				ND
-014		F0016	900678	.SEGMENT AV. EP.9,20	2				ND
-015	2530 14 466 5378	F4387	M9003-030-1	..GARNITURE AV. EP.9,20	1	1			PR
016		F0016	900680	.SEGMENT AR. G. EP.7,80	1				ND
-017		F0016	900681	.SEGMENT AR. D. EP.7,80	1				ND
-018	2530 14 466 5379	F4387	M9004-030-1	..GARNITURE AR. G. ET D. EP.7,80	1	1			PR
-019		F0016	900684	.SEGMENT AR. G. EP.8,70	1				ND
-020		F0016	900685	.SEGMENT AR. D. EP.8,70	1				ND
-021	2530 14 466 5380	F4387	M9005-030-1	..GARNITURE AR. G. ET D. EP.8,70	1	1			PR
-022		F0016	900687	.SEGMENT AR. G. EP.8,80	1				ND
-023		F0016	900688	.SEGMENT AR. D. EP.8,80	1				ND
-024		F0016	900689	.SEGMENT AR. G. EP.9,20	1				ND
-025		F0016	900690	.SEGMENT AR. D. EP.9,20	1				ND
-026	2530 14 466 5381	F4387	M9006-030-1	..GARNITURE AR. G. ET D. EP.9,20	1	1			PR
027	2530 12 307 2987	D8096	6126031152	.CORRECTEUR TRINGLERIE AUTOMATIQUE	2	1			CG
				ELEMENTS DE FIXATION					
028	5305 12 156 4871	D8286	DIN933-M10X15-8.8-A3P	.VIS H M10-15 8-8 A3P	1	1			JE
				REMPLACE PAR					
-028A	5305 12 359 8042	D8046	304017010042	.VIS H M10-16 10-9	EI	1			CG
029	5310 12 142 8161	D8286	DIN137-B10-FST-A3P	.RONDELLE ONDULEE B10 A3P	1	1			NG
030	5310 12 156 5471	D8286	DIN125-A10,5-140HV-A3P	.RONDELLE A10-5 A3P	1	1			JE
				REMPLACE PAR					
-030A	5310 12 355 2144	D8046	000125010532	.RONDELLE A10-5	EI	1			JE
				REMPLACE PAR					
-030B	5310 12 373 1302	D8046	000000003386	.RONDELLE A10-5	EI	1			CG
				********					
031	5340 12 191 8468	D9215	13 826 011	.BOUCHON	2	1			CG
032	5340 12 191 8469	D9215	13 826 013	.BOUCHON	2	1			CG
033	2530 12 192 1358	D0786	R1791J1	.CYLINDRE DE FREIN	2	1			JE
				OU					

© Panhard

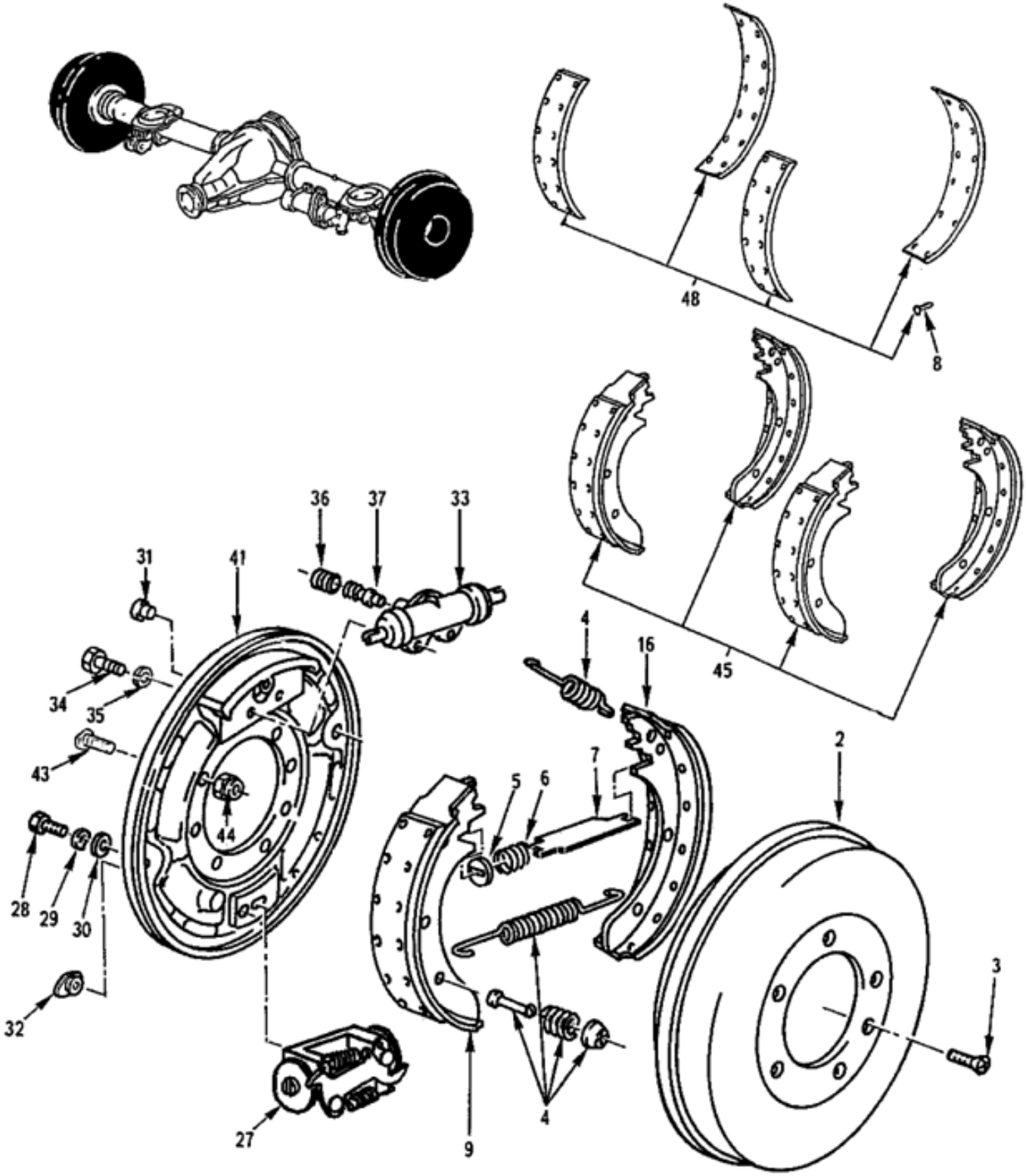

FREINS AR. PERROT
(1er montage)
060203 Planche 01A

PL. 01A	GROUPE: 06 TRAINS DE ROULEMENT SOUS GROUPE: 0602 PONT ARRIERE AVEC FREINS DIVISION: 060203 FREINS ARRIERE								
REP.	NUMERO DE GESTION	FABRICANT CODE	FABRICANT REFERENCE	DESIGNATION: 1234567	QUANTITE.	PARTIE INS.	NTI	DOMAINE	APPLICAB	NOTA
-033A	2530 12 192 1358	D8046	0114208818	.CYLINDRE DE FREIN	EI	1			CG
				ELEMENTS DE FIXATION					
034	5305 12 142 0188	D8286	DIN933-M6X22-8.8-A2P	.VIS H M6-22 8-8 A2P	2	1			NG
035	5310 12 151 4842	D8286	DIN128-A6-FST-A3P	.RONDELLE W6 ZING.	2	1			NG
				********					
036	5340 12 121 7542	D8124	0501 300 757	..CAPUCHON	1	1			CG
037	4820 12 122 8798	D1304	3.3518-0100.2	..SOUPAPE DE PURGE	1	1			CG
-038		F0016	000001	..REPERE SUPPRIME					ND
-039	2530 12 192 4751	D0786	R1950	..CAPUCHON	2	1			JE
-040		F0016	900699	..BAGUE D'ETANCHEITE	2				ND
041	2530 12 192 3017	D8096	6121704822	.PLATEAU DE FREIN G.	1	1			CG
-042	2530 12 192 3019	D8096	6121704832	.PLATEAU DE FREIN D.	1	1			CG
043	5306 12 307 6509	D8046	6013575171	.VIS M10-28,5 12-9	PM	1			JE
				OU					
-043A	5306 12 191 6633	D8046	4603570071	.VIS M10-28,5 12-9	PM	1			CG
044	5310 12 313 7885	D8046	913004010015	.ECROU H FR M10 10	PM				PR
				OU					
-044A	5310 12 191 6632	D8046	4609900050	.ECROU H FR M10 10	PM	1			CG
045	2530 12 334 7927	D8046	4614200020	.JEU DE SEGMENTS EP.7,80 (COMPREND RIVETS ET REP. EP.7,80)	1	1			CG
-046	2530 12 337 0931	D9215	12 999 437	.JEU DE SEGMENTS EP.8,70 (COMPREND RIVETS ET REP. EP.8,70)	1	1			JE
				OU					
-046A	2530 12 342 2285	D8046	4614200120	.JEU DE SEGMENTS EP.8,70 (COMPREND RIVETS ET REP. EP.8,70)	EI	1			CG
-047	2530 12 337 0932	D9215	12 999 438	.JEU DE SEGMENTS EP.9,20 (COMPREND RIVETS ET REP. EP.9,20)	1	1			JE
				OU					
-047A	2530 12 342 5880	D8046	4614200220	.JEU DE SEGMENTS EP.9,20 (COMPREND RIVETS ET REP. EP.9,20)	EI	1			JE
048	2530 12 334 0261	D8046	4634230010	.JEU DE GARNITURES EP.7,80 (COMPREND RIVETS ET REP. EP.7,80)	1	1			CG
-049	2530 12 334 0259	D8046	4634230110	.JEU DE GARNITURES EP.8,70 (COMPREND RIVETS ET REP. EP.8,70)	1	1			CG
-050	2530 14 558 8244	F0016	719350	.JEU DE GARNITURES EP.9,20 (COMPREND RIVETS ET REP. EP.9,20)	1	1			SP

© Panhard

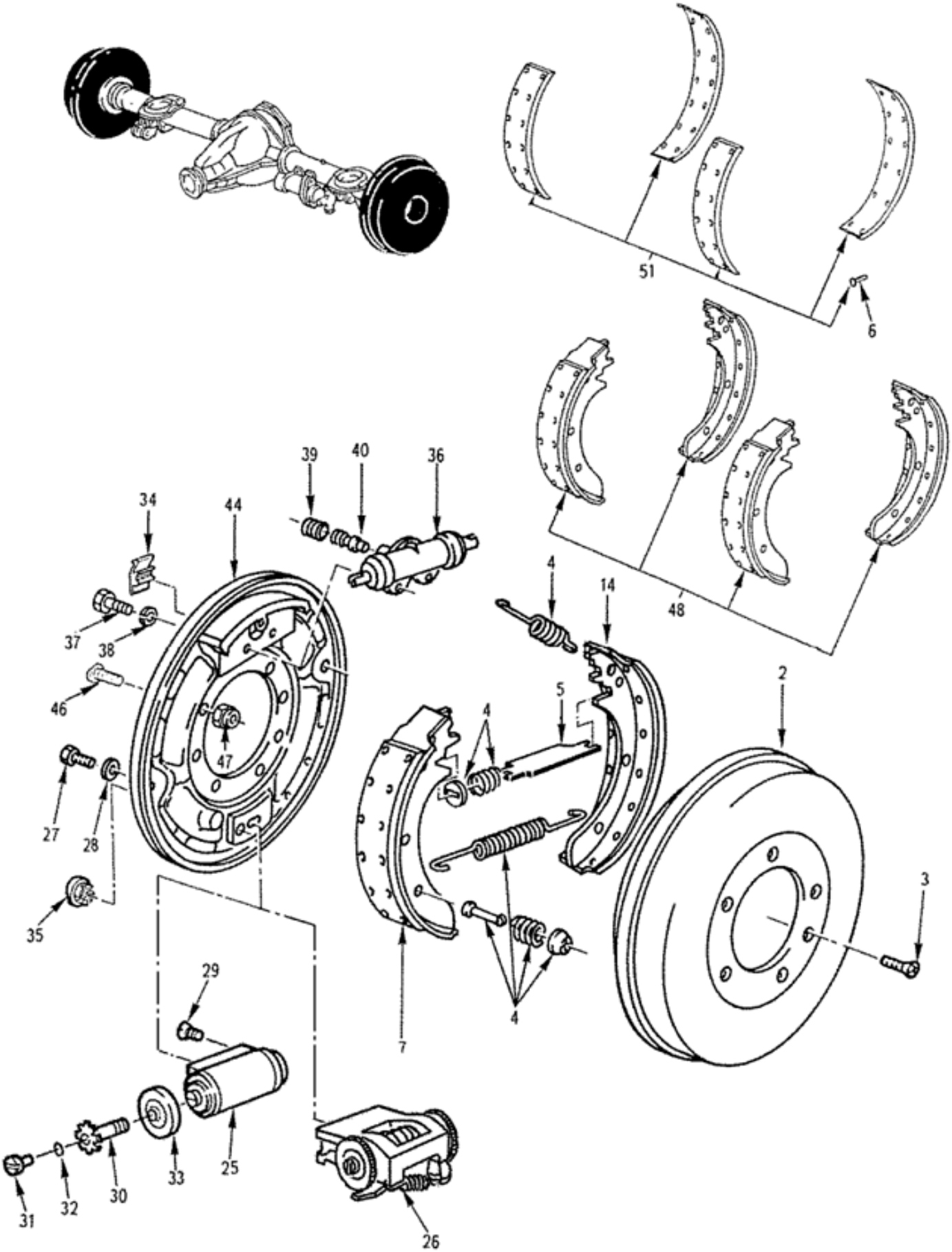

FREINS AR. MERCEDES
(2ème montage)
060203 Planche 01B

PL. 01B	GROUPE: 06 TRAINS DE ROULEMENT SOUS GROUPE: 0602 PONT ARRIERE AVEC FREINS DIVISION: 060203 FREINS ARRIERE				QUANTITE.	PTI	DOMAINE	APPLICAB	NOTA
REP.	NUMERO DE GESTION	FABRICANT CODE	FABRICANT REFERENCE	DESIGNATION: 1234567					
-001		F0016	722022	FREINS AR. MERCEDES (2EME MONTAGE)	PM		074		ND
002	2530 12 191 8827	D8046	6014235001	.TAMBOUR FREIN	2	1			CG
				OU					
-002M	2530 12 191 8827	D8015	0986477038	.TAMBOUR FREIN	EI	1			CG
				ELEMENTS DE FIXATION					
003	5305 12 198 8160	D8286	DIN965-M8X20-8.8-H-A2P	.VIS F/90 M8-20 8-8 A2P	1	1			JE
				REMPLACE PAR					
-003A	5305 12 348 9790	D8046	000965008051	.VIS F/90 M8-20 8-8	EI	1			CG
				********					
004	2530 12 332 1933	D8046	6014210092	.NECESSAIRE DE REPARATION DU FREINS AR.	1	1			CG
005	2530 12 316 0488	D8046	6014230147	.TIGE	2	1			CG
006	5320 12 301 9773	D8286	DIN7338-C4X9-ST-A3P	.RIVET C4-9 A3P	52	1			JE
				OU					
-006A	5320 12 311 4819	D8286	DIN7338-C4X8-ST-A3P	.RIVET C4-9 A3P	EI	1			NG
007		F0016	900673	.SEGMENT AV. EP.7,80	2				ND
-008	2530 14 466 5376	F4387	M9001-030-1	..GARNITURE AV. EP.7,80	1	1			PR
-009		F0016	900675	.SEGMENT AV. EP.8,70	2				ND
-010	2530 14 466 5377	F4387	M9002-030-1	..GARNITURE AV. EP.8,70	1	1			PR
-011		F0016	900677	.SEGMENT AV. EP.8,80	2				ND
-012		F0016	900678	.SEGMENT AV. EP.9,20	2				ND
-013	2530 14 466 5378	F4387	M9003-030-1	..GARNITURE AV. EP.9,20	1	1			PR
014		F0016	900683	.SEGMENT AR. G. EP.7,80	1				ND
-015		D8046	6024205920	.SEGMENT AR. D. EP.7,80	1				ND
-016	2530 14 466 5379	F4387	M9004-030-1	..GARNITURE AR. G. ET D. EP.7,80	1	1			PR
-017		F0016	900684	.SEGMENT AR. G. EP.8,70	1				ND
-018		F0016	900685	.SEGMENT AR. D. EP.8,70	1				ND
-019	2530 14 466 5380	F4387	M9005-030-1	..GARNITURE AR. G. ET D. EP.8,70	1	1			PR
-020		F0016	900687	.SEGMENT AR. G. EP.8,80	1				ND
-021		F0016	900688	.SEGMENT AR. D. EP.8,80	1				ND
-022		F0016	900689	.SEGMENT AR. G. EP.9,20	1				ND
-023		F0016	900690	.SEGMENT AR. D. EP.9,20	1				ND
-024	2530 14 466 5381	F4387	M9006-030-1	..GARNITURE AR. G. ET D. EP.9,20	1	1			PR
025	2530 12 307 2987	D8096	6126031152	.CORRECTEUR TRINGLERIE AUTOMATIQUE	2	1			JE
				OU					
-025A	2530 12 332 6321	D8046	6014202038	.CORRECTEUR TRINGLERIE AUTOMATIQUE	EI				PR
				REMPLACE PAR					
026	2530 12 338 0230	D8096	12603186VT	.CORRECTEUR TRINGLERIE AUTOMATIQUE	EI	1			CG
				ELEMENTS DE FIXATION					
027	5305 12 316 1578	D8046	0059906701	.VIS H M10-14	1	1			CG
028	5310 12 145 2243	D8286	DIN7349-10,5-ST-A3P	.RONDELLE DIA.10,5 A3P	1	1			JE
				REMPLACE PAR					
-028A	5310 12 349 2522	D8046	007349010007	.RONDELLE PLATE DIA.10,5	EI	1			CG
				********					
029	5305 12 332 7144	D8046	6019900030	..VIS	2	1			JE
				REMPLACE PAR					
-029A	5305 14 569 0829	F8300	E25123B60Q10QEAZ	..VIS FS M6-10 5-6 ZB	EI	1			NG
				********					
030	2530 12 316 1327	D8046	6014232219	..AXE DE REGLAGE	2	1			CG
031	5305 12 316 1577	D8046	6704230271	..VIS	2	1			CG
032	5331 12 315 8650	D8046	0149977448	..BAGUE D'ETANCHEITE	2	1			CG

© Panhard

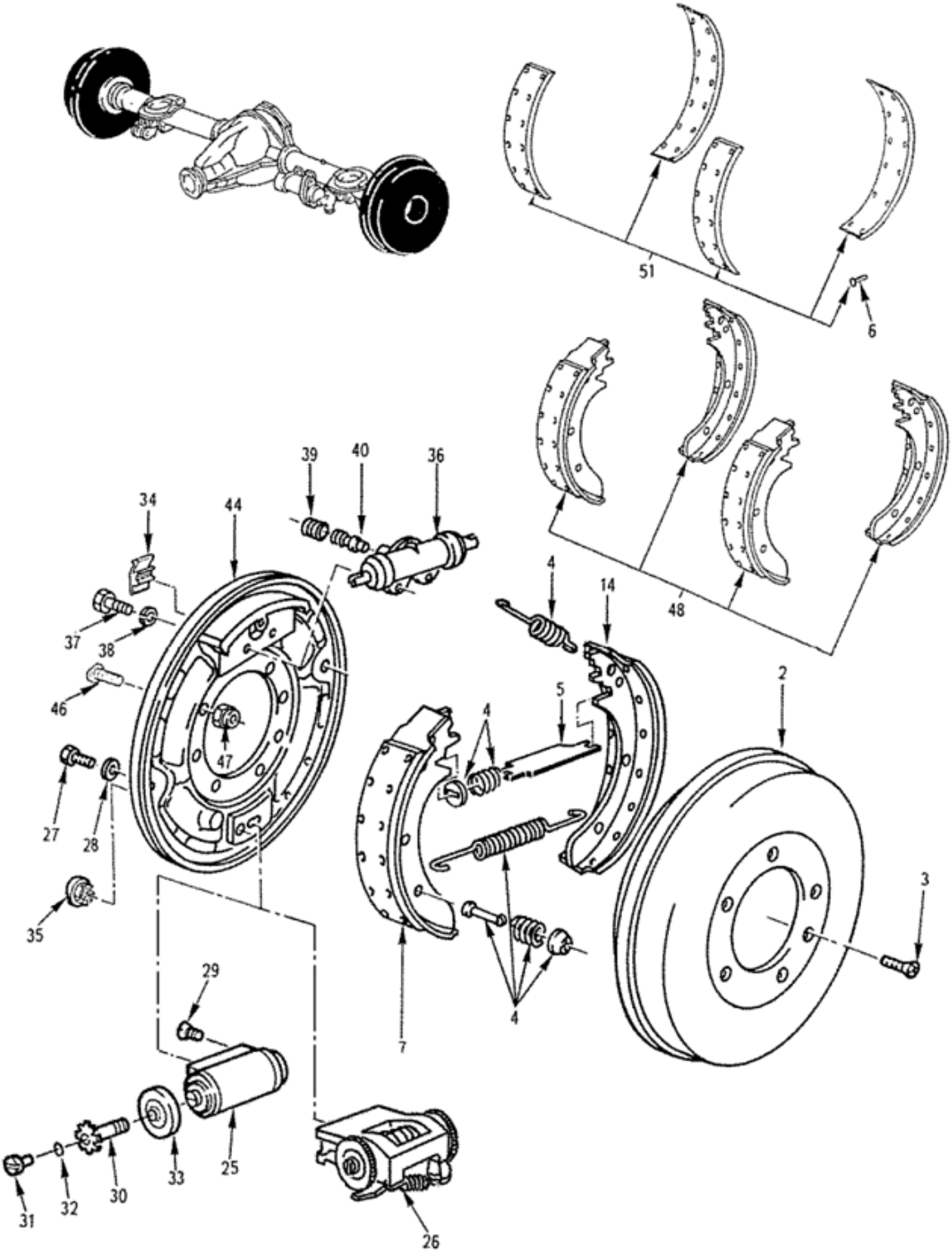

FREINS AR. MERCEDES
(2ème montage)
060203 Planche 01B

PL. 01B	GROUPE: 06 TRAINS DE ROULEMENT SOUS GROUPE: 0602 PONT ARRIERE AVEC FREINS DIVISION: 060203 FREINS ARRIERE				QUANTITE.	NTI	DOMAINE	APPLICAB	NOTA
REP.	NUMERO DE GESTION	FABRICANT CODE	FABRICANT REFERENCE	DESIGNATION: 1234567	PAR ENS.				
033	5340 12 326 7849	D2480	SIV4-20274	..MANCHON	2	1			CG
034	2530 12 182 9572	D8046	3094210211	.BOUCHON	4	1			CG
035	5340 12 315 8867	D8046	6019970986	.BOUCHON	4	1			CG
036	2530 12 192 1358	D0786	R1791J1	.CYLINDRE DE FREIN	2				PR
				OU					
-036A	2530 12 192 1358	D8046	0114208818	.CYLINDRE DE FREIN	EI	1			CG
				ELEMENTS DE FIXATION					
037	5305 12 142 0188	D8286	DIN933-M6X22-8.8-A2P	.VIS H M6-22 8-8 A2P	2	1			NG
038	5310 12 151 4842	D8286	DIN128-A6-FST-A3P	.RONDELLE W6 ZING.	2	1			NG
				********					
039	5340 12 312 4471	D8046	0004217187	..CAPUCHON	1	1			PR
				REMPLACE PAR					
-039A	5340 12 121 7542	D8124	0501 300 757	..CAPUCHON	EI	1			CG
				********					
040	4820 12 122 8798	D1304	3.3518-0100.2	..SOUPAPE DE PURGE	1	1			CG
-041		F0016	000001	..REPERE SUPPRIME					ND
-042	2530 12 192 4751	D0786	R1950	..CAPUCHON	2	1			JE
-043		F0016	900699	..BAGUE D'ETANCHEITE	2				ND
044	2530 12 332 6320	D8046	4634200317	.PLATEAU DE FREIN G.	1	1			CG
-045	2530 12 326 4733	D8046	4604201617	.PLATEAU DE FREIN D.	1	1			JE
				OU					
-045A	2530 12 332 6319	D8046	4634200417	.PLATEAU DE FREIN D.	EI	1			CG
046	5306 12 307 6509	D8046	6013575171	.VIS M10-28,5 12-9	PM	1			JE
				OU					
-046A	5306 12 191 6633	D8046	4603570071	.VIS M10-28,5 12-9	PM	1			CG
047	5310 12 313 7885	D8046	913004010015	.ECROU H FR M10 10	PM				PR
				OU					
-047A	5310 12 191 6632	D8046	4609900050	.ECROU H FR M10 10	PM	1			CG
048	2530 12 332 6954	D8046	4634200920	.JEU DE SEGMENTS EP.7,80 (COMPREND RIVETS ET REP. EP.7,80)	1	1			JE
				OU					
-048A	2530 12 376 0120	D8046	6024301822	.JEU DE SEGMENTS EP.7,80 (COMPREND RIVETS ET REP. EP.7,80)	EI	1			CG
-049	2530 12 334 0267	D8046	6024301322	.JEU DE SEGMENTS EP.8,70 (COMPREND RIVETS ET REP. EP.8,70)	1	1			JE
				OU					
-049A	2530 12 334 5348	D8046	4634201020	.JEU DE SEGMENTS EP.8,70 (COMPREND RIVETS ET REP. EP.8,70)	EI	1			CG
-050	2530 12 334 0268	D8046	6024301422	.JEU DE SEGMENTS EP.9,20 (COMPREND RIVETS ET REP. EP.9,20)	1	1			JE
				OU					
-050A	2530 12 334 5349	D8046	4634201120	.JEU DE SEGMENTS EP.9,20 (COMPREND RIVETS ET REP. EP.9,20)	EI	1			CG
051	2530 12 334 0261	D8046	4634230010	.JEU DE GARNITURES EP.7,80 (COMPREND RIVETS ET REP. EP.7,80)	1	1			CG
-052	2530 12 334 0259	D8046	4634230110	.JEU DE GARNITURES EP.8,70 (COMPREND RIVETS ET REP. EP.8,70)	1	1			CG
-053	2530 14 558 8244	F0016	719350	.JEU DE GARNITURES EP.9,20 (COMPREND RIVETS ET REP. EP.9,20)	1	1			SP

© Panhard

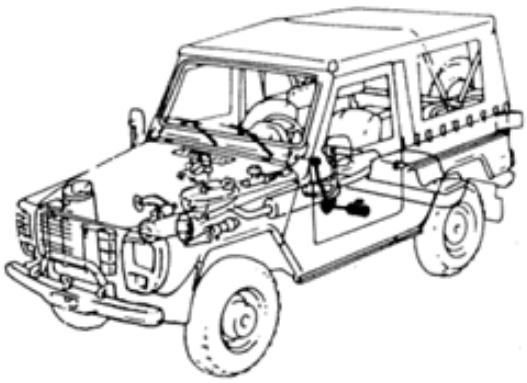

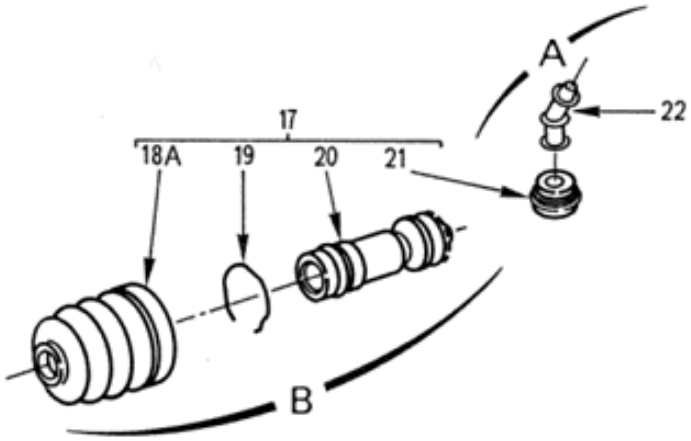

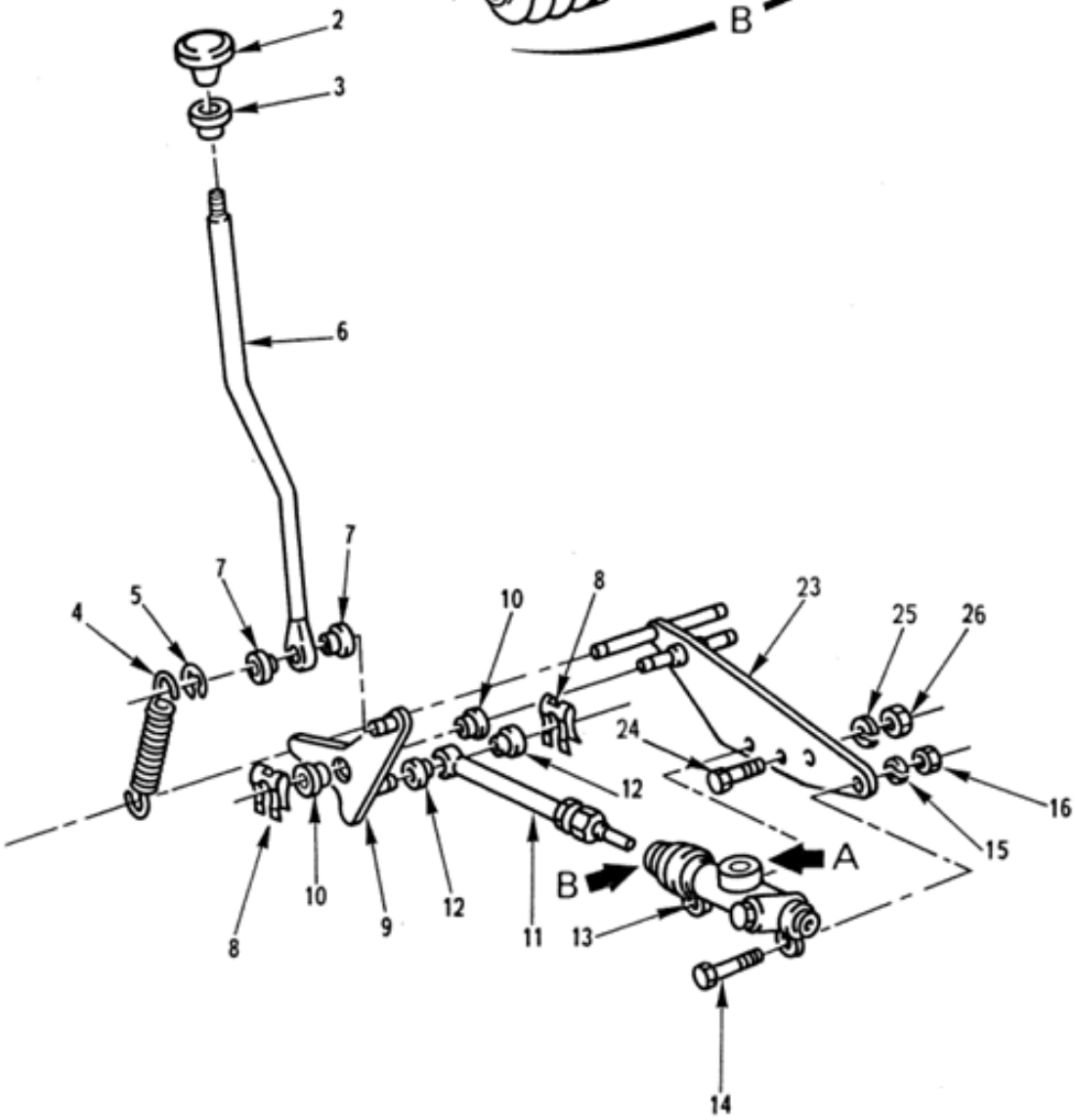

BLOCAGE DE DIFFERENTIEL
Commande
060301 Planche 01

PL. 01	GROUPE: 06 TRAINS DE ROULEMENT SOUS GROUPE: 0603 COMMANDE BLOCAGE DE DIFFERENTIEL DIVISION: 060301 COMMANDE							
REP.	NUMERO DE GESTION	FABRICANT CODE	FABRICANT REFERENCE	DESIGNATION: 1234567	QUANTITE.	PAR INTS.	NTI	DOMAINE	APPLICAB	NOTA
-001		F0016	900574	COMMANDE BLOCAGE DE DIFFERENTIEL	PM				ND
002	5355 12 191 5644	D8046	4609970077	.POIGNEE	1	1			CG
003	5365 12 191 4880	D8046	4609970781	.OEILLET	1	1			CG
004	5360 12 191 5840	D8046	4609930010	.RESSORT	1	1			CG
005	5325 14 207 4202	F0349	863080-09	.ANNEAU E EXT.8 TYPE 863 XC75 PHOS	1	1			CG
006	2520 12 307 2176	D8046	4603505193	.TIGE DE POUSSEE	1	1			CG
007	3120 12 192 1356	D8046	1102910750	..DOUILLE	2	1			CG
008	5310 14 361 2219	F0467	2438-05	.CLIPS D'ARRET	2	1			SG
009	2520 12 192 3578	D8046	4603500287	.LEVIER	1	1			CG
010	3120 12 192 1356	D8046	1102910750	..DOUILLE	2	1			CG
011	2520 12 192 7698	D8046	4603500293	.TIGE DE COMPRESSION	1	1			CG
012	3120 12 192 1356	D8046	1102910750	..DOUILLE	2	1			CG
013	3040 12 199 6718	D0786	E11286	.CYLINDRE EMETTEUR BLOCAGE DIFFERENTIEL	1	1			JE
				REMPLACE PAR					
-013A	3040 12 316 4160	D0786	KG19091.1.3	.CYLINDRE EMETTEUR BLOCAGE DIFFERENTIEL	EI	1			CG
				ELEMENTS DE FIXATION					
014	5305 14 564 9350	F0110	E25112B100M35QVALZ	.VIS H M10-35 8-8 ZB	2	1			NG
015	5310 14 435 7492	F0110	E25517A100AXSCM	.RONDELLE WL 10 XC60 TRAITEE RESSORT ZB	2	1			NG
016	5310 14 432 1028	F0110	E25401B100QQKACM	.ECROU H M10 10 ZB	2	1			JE
				REMPLACE PAR					
-016A	5310 14 564 9949	I9008	ISO4032-M10-10-A2E	.ECROU H M10 10 ZB	EI	1			NG
				********					
-016M	5360 12 375 8937	D0786	KG1918	..RESSORT	1	1			CG
017	2520 12 323 1186	D8046	0003500284	.NECESSAIRE DE REPARATION DE CYLINDRE EMETTEUR	1	1			PR
				REMPLACE PAR					
-017A	2590 12 316 5959	D8046	0003532455	.NECESSAIRE DE REPARATION DE CYLINDRE EMETTEUR	EI	1			CG
				********					
-018		F0016	900702	..SOUFFLET	1				ND
				REMPLACE PAR					
018A		D0786	H1750	..MANCHON	EI				ND
				********					
019		F0016	900703	..JONC	1				ND
020		F0016	900704	..PISTON AVEC JOINTS	1				ND
021	5340 12 300 6968	D1304	3.3304-1100.1	..JOINT D'EMBOUT	1	1			CG
022	4730 12 316 9933	D8046	0002950036	.EMBOUT	1	1			CG
023	2520 12 192 3577	D8046	4603500238	.PLATINE DE COMMANDE	1	1			CG
				ELEMENTS DE FIXATION					
024	5305 14 474 4343	F0110	E25114B80Q16QVACM	.VIS H M8-16 8-8 ZB	2	1			NG
025	5310 14 435 7496	F0110	E25517A80AXS	.RONDELLE WL 8 XC60 TRAITEE RESSORT	2	1			NG
026	5310 14 429 4303	I9008	ISO4032-M8-8-A2C	.ECROU H M8 8 A2C	2	1			NG
				********					

© Panhard

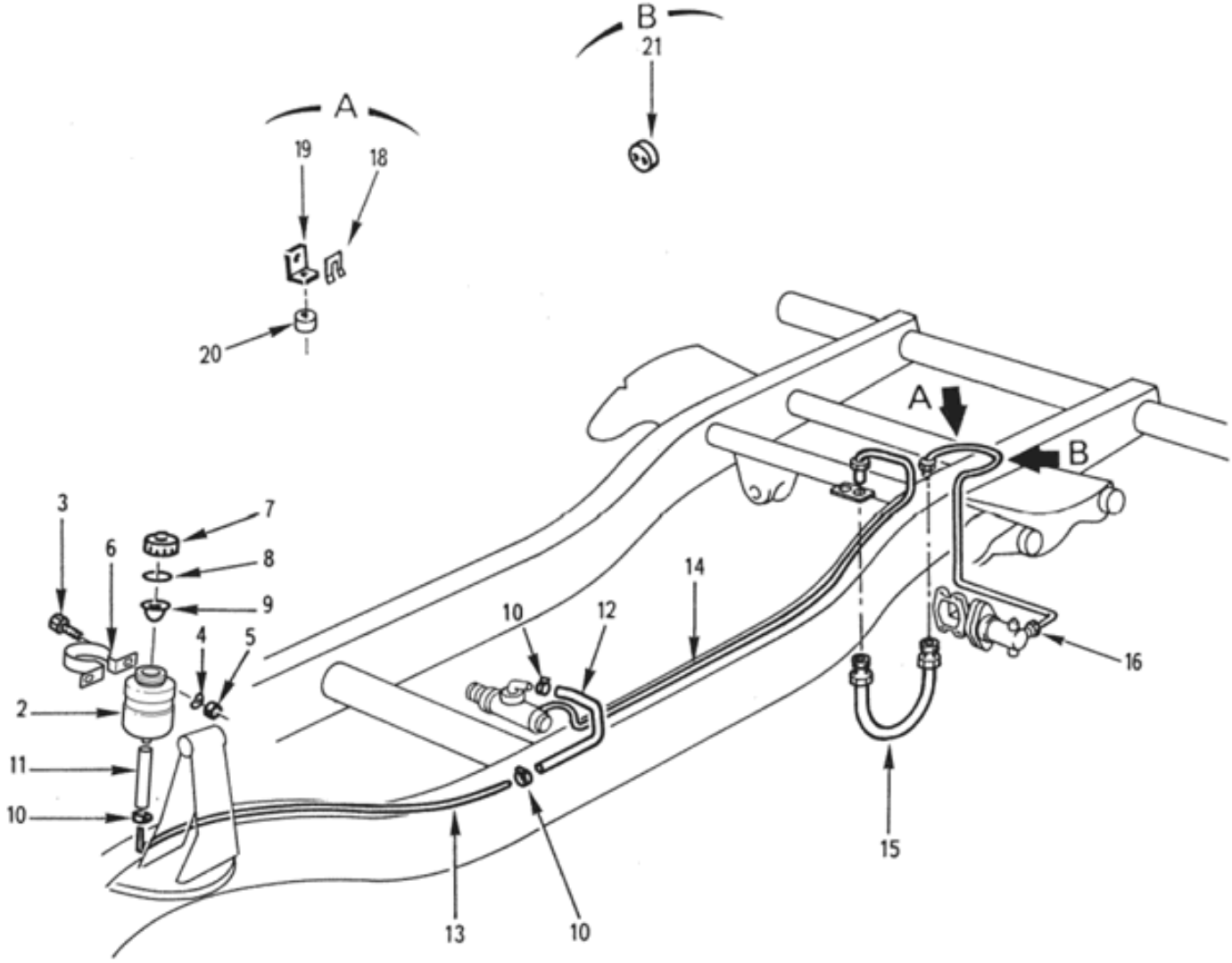

Rep. 11	Reservoir - Tuyau alimentation Long. 550
Rep. 12	Tuyau alimentation - Cylindre emetteur Long. 260

PL. 01	GROUPE: 06 TRAINS DE ROULEMENT SOUS GROUPE: 0603 COMMANDE BLOCAGE DE DIFFERENTIEL DIVISION: 060302 CANALISATIONS				QUANTITE PAR INTIS.	NTI	DOMAINE	APPLICAB	NOTA
REP.	NUMERO DE GESTION	FABRICANT CODE	FABRICANT REFERENCE	DESIGNATION: 1234567					
-001		F0016	900575	CANALISATIONS BLOCAGE DE DIFFE RENTIEL	PM				ND
002	2590 12 191 8039	D8046	0004314702	.RESERVOIR CYLINDRE EMETTEUR	1	1			JE
				REMPLACE PAR					
-002A	2590 12 300 1083	D0786	A8029	.RESERVOIR CYLINDRE EMETTEUR	EI	1			JE
				REMPLACE PAR					
-002B	2590 12 191 8039	D1304	03.3508-0264.3	.RESERVOIR CYLINDRE EMETTEUR	EI	1			CG
				ELEMENTS DE FIXATION					
003	5305 14 335 2476	F0110	E27311H60Q12QVTLZ	.VIS H M6X12 8-8 ZB	2	1			JE
				REMPLACE PAR					
-003A	5305 14 485 9805	F0110	E25114B60Q12QVACM	.VIS H M6X12 8-8 ZB	EI	1			NG
004	5310 14 360 2821	F0110	E27620-60AXTLZ	.RONDELLE ONDULEE B6 XC60 TRAI TEE RESSORT ZB	2	1			NG
005	5310 14 435 7503	F8300	E25405B60QQVACM	.ECROU HM M6 8 ZB	2	1			NG
				****					
006	5340 12 171 0822	D8124	5077 309 008	..BRIDE DE FIXATION	1	1			CG
007	2530 12 191 7677	D8046	0004315133	..BOUCHON DE RESERVOIR	1	1			JE
				REMPLACE PAR					
-007A	2530 12 172 3525	D1304	3.3506-6301.2	..BOUCHON FILETE	EI	1			CG
				****					
008	5330 12 127 1802	D1304	3.3501-0200.1	..BAGUE D'ETANCHEITE	1	1			CG
009	2530 12 191 8040	D8124	5077 309 030	..TAMIS	1	1			CG
010	4730 14 399 0352	F0355	268569022	.COLLIER DIA. 12 A 22	4	1			JE
				REMPLACE PAR					
-010A	4730 14 264 9700	F5959	6930051	.COLLIER DE SERRAGE W2 9-18 LA RG.8	EI	1			CG
				****					
011	4720 14 463 7018	F0467	4649-22	.TUYAU SOUPLE LONG.1000	SB	1			JE
				REMPLACE PAR					
-011A	4720 12 191 7846	D8046	4609970882	.TUYAU SOUPLE LONG.1000	EI	1			CG
				****					
012	4720 14 463 7018	F0467	4649-22	.TUYAU SOUPLE LONG.1000	SB	1			JE
				REMPLACE PAR					
-012A	4720 12 191 7846	D8046	4609970882	.TUYAU SOUPLE LONG.1000	EI	1			CG
				****					
013	4720 14 419 2376	F0016	890126	.TUYAU ALIMENTATION BLOCAGE DI FFERENTIEL	1	1			SP
014	4720 14 529 0234	F0016	890122	.TUYAU DE BLOCAGE DIFFERENTIEL LONG.1250	1	1			SP
015	4720 12 193 6127	D8046	4604205048	.FLEXIBLE	1	1			CG
016	4710 14 515 0064	F0016	718320	.TUYAU DE BLOCAGE DIFFERENTIEL LONG.300	1	1			SP
-017	4710 14 434 9110	F0016	891080	.TUYAU LONG.325	1	1	020		SP
018	2530 12 143 7295	D8286	DIN74225-12	.CAVALIER DE MAINTIEN	2	1			NG
019	5340 12 191 5842	D8046	4604280240	.SUPPORT TUYAU DE BLOCAGE DE D IFFERENTIEL	1	1			CG
020	5365 12 192 3783	D8046	4609915235	.ENTRETOISE 10,5X16-7	1	1			CG
021	5365 12 330 7903	D8046	4604281785	.RONDELLE DE MAINTIEN	1	1			CG

© Panhard

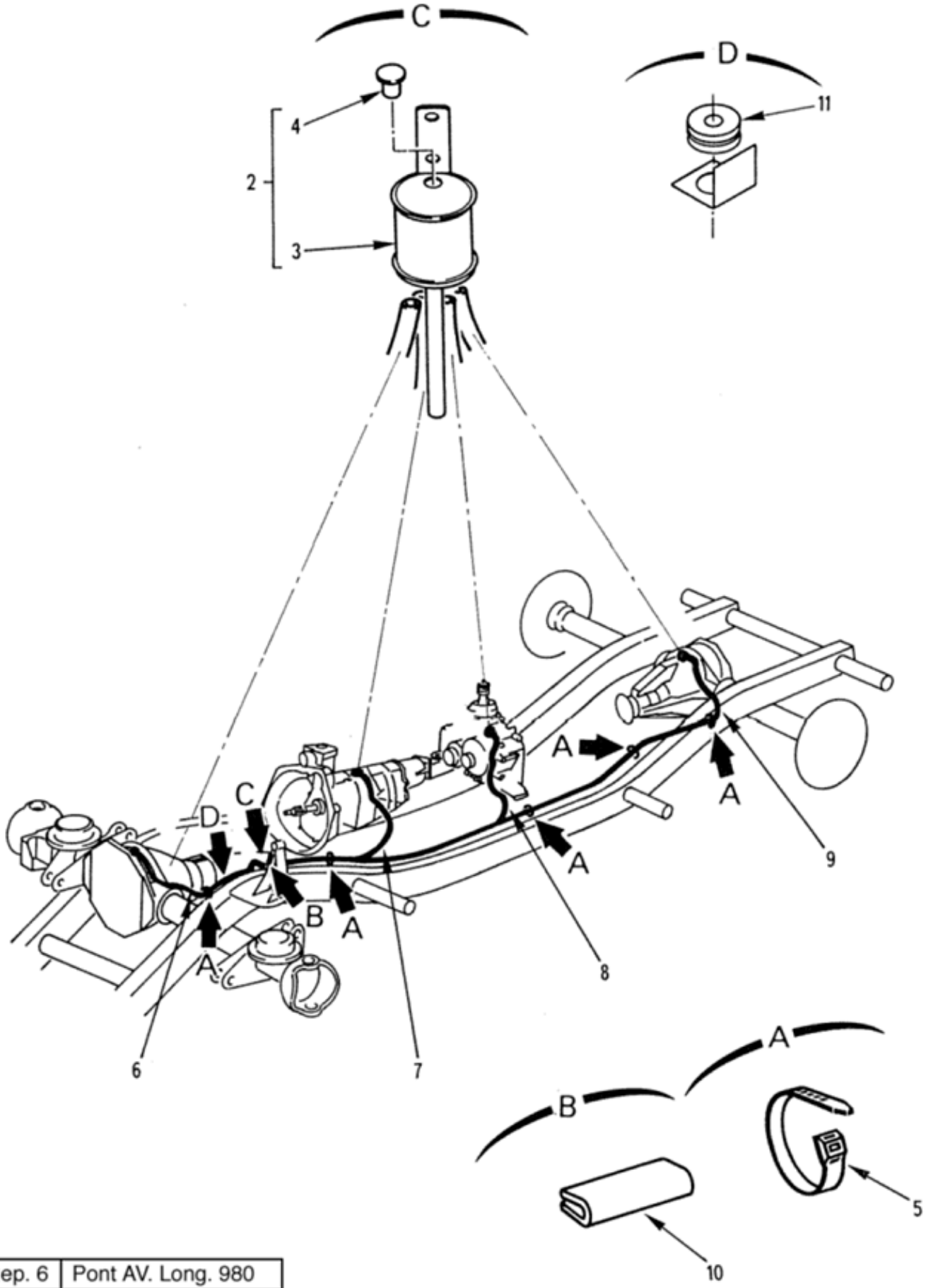

Rep. 6	Pont AV. Long. 980
Rep. 7	B.V. Long. 930
Rep. 8	B.T. Long. 1650
Rep. 9	Pont AR. Long. 2590

CANALISATIONS MISE A L'AIR LIBRE

060401 Planche 01

PL. 01	GROUPE: 06 TRAINS DE ROULEMENT SOUS GROUPE: 0604 CANALISATIONS MISE A L'AIR LIBRE DIVISION: 060401 CANALISATIONS MISE A L'AIR LIBRE				QUANTITE.	PARTEINS.	NTI	DOMAINE	APPLICAB	NOTA
REP.	NUMERO DE GESTION	FABRICANT CODE	FABRICANT REFERENCE	DESIGNATION: 1234567						
-001		F0016	900577	CANALISATIONS MISE A L'AIR LIBRE	PM					ND
002	2520 12 307 2011	D8046	4603505190	.BOITIER DE MISE A L'AIR LIBRE	1		1			JE
003	2910 12 192 9621	D8046	4603505090	..BOITIER DE MISE A L'AIR LIBRE	1		1			CG
004	5340 12 191 7848	D8046	915042009000	..BOUCHON DE BOITIER	1		1			CG
005	5975 12 174 7123	C0259	SST3S	.COLLIER	5		1			CG
006	4710 14 409 9111	F0016	716338	.TUBE DE DEGAZAGE	SB		1			SP
007	4710 14 409 9111	F0016	716338	.TUBE DE DEGAZAGE	SB		1			SP
008	4710 14 409 9111	F0016	716338	.TUBE DE DEGAZAGE	SB		1			SP
009	4710 14 409 9111	F0016	716338	.TUBE DE DEGAZAGE	SB		1			SP
010	9390 12 187 9022	C0310	17.189	.PROFILE DE PROTECTION	SB		1			JE
				OU						
-010A	9390 12 139 0825	D8905	4610044	.PROFILE DE PROTECTION	EI		1			CG
011	5325 14 486 4715	F0467	6992-K6	.PASSE-GAINE 16-9	1		1			SG

© Panhard

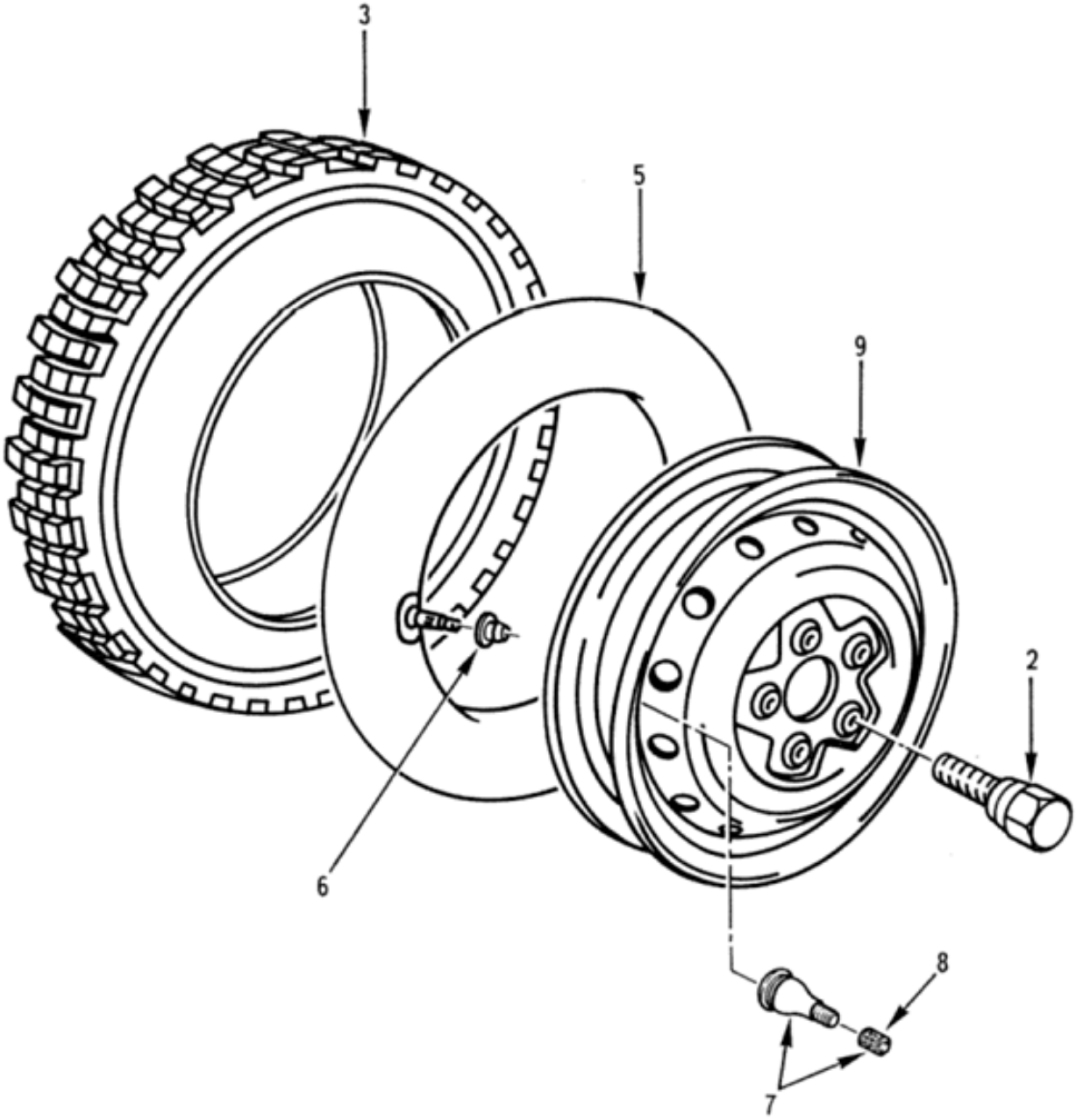

ROUES ET PNEUMATIQUES

060501 Planche 01

PL. 01	GROUPE: 06 TRAINS DE ROULEMENT SOUS GROUPE: 0605 ROUES ET PNEUMATIQUES DIVISION: 060501 ROUES ET PNEUMATIQUES				QUANTITE.	PAR INTI	DOMAINE	APPLICAB	NOTA
REP.	NUMERO DE GESTION	FABRICANT CODE	FABRICANT REFERENCE	DESIGNATION: 1234567					
-001		F0016	900579	ROUES ET PNEUMATIQUES	PM				ND
002	5306 12 335 0132	D8046	4614010270	.VIS DE FIXATION DE ROUE	5	1			CG
003		F0016	900707	.PNEUMATIQUE TUBE-TYPE	1				ND
-004	2610 14 462 0532	F0635	109287	.PNEUMATIQUE TUBELESS	1	1	066		CG
				OU					
-004A	2610 14 481 6732	F0702	700R16CT9113/112N	.PNEUMATIQUE TUBELESS	EI	1	066		CG
				OU					
-004B	2610 12 338 7556	D0198	225/75R16C LM90 TL 116N	.PNEUMATIQUE TUBELESS	EI	1	066		CG
				OU					
-004C	2610 01 567 7891	33874	ALL-TERRAIN 225/75R16/D	.PNEUMATIQUE TUBELESS	EI	1	066		SU
				OU					
-004D	2610 14 574 6756	F0702	7.00 R 16 T9+ 113/112N TL	.PNEUMATIQUE TUBELESS	EI	1	066		CG
005		F0016	900710	.CHAMBRE A AIR	1				ND
006	2640 14 423 6905	F0826	32051-00	.BAGUE RENFORT VALVE DE CHAMBRE A AIR	1	1			JE
007	2640 14 431 4384	F0826	29487-40	.VALVE	1	1	066		JE
				REMPLACE PAR					
-007A	2640 14 571 7596	F0826	65137-80	.VALVE	EI	1	066		CG
				********					
008	2640 14 420 8711	F0826	37900-00	..BOUCHON DE VALVE	1	1	066		JE
				REMPLACE PAR					
-008A	5340 14 435 6977	F0826	569-3	..BOUCHON DE VALVE R1424	EI	1	066		CG
				********					
009	2530 12 326 9839	D8046	4624000102	.ROUE	1	1			CG

© Panhard

N° Page	Désignation
07	DIRECTION
070101	BOITIER-COLONNE-VOLANT
070201	BARRES ET LEVIERS
070201	BARRES ET LEVIERS
070201	BARRES ET LEVIERS

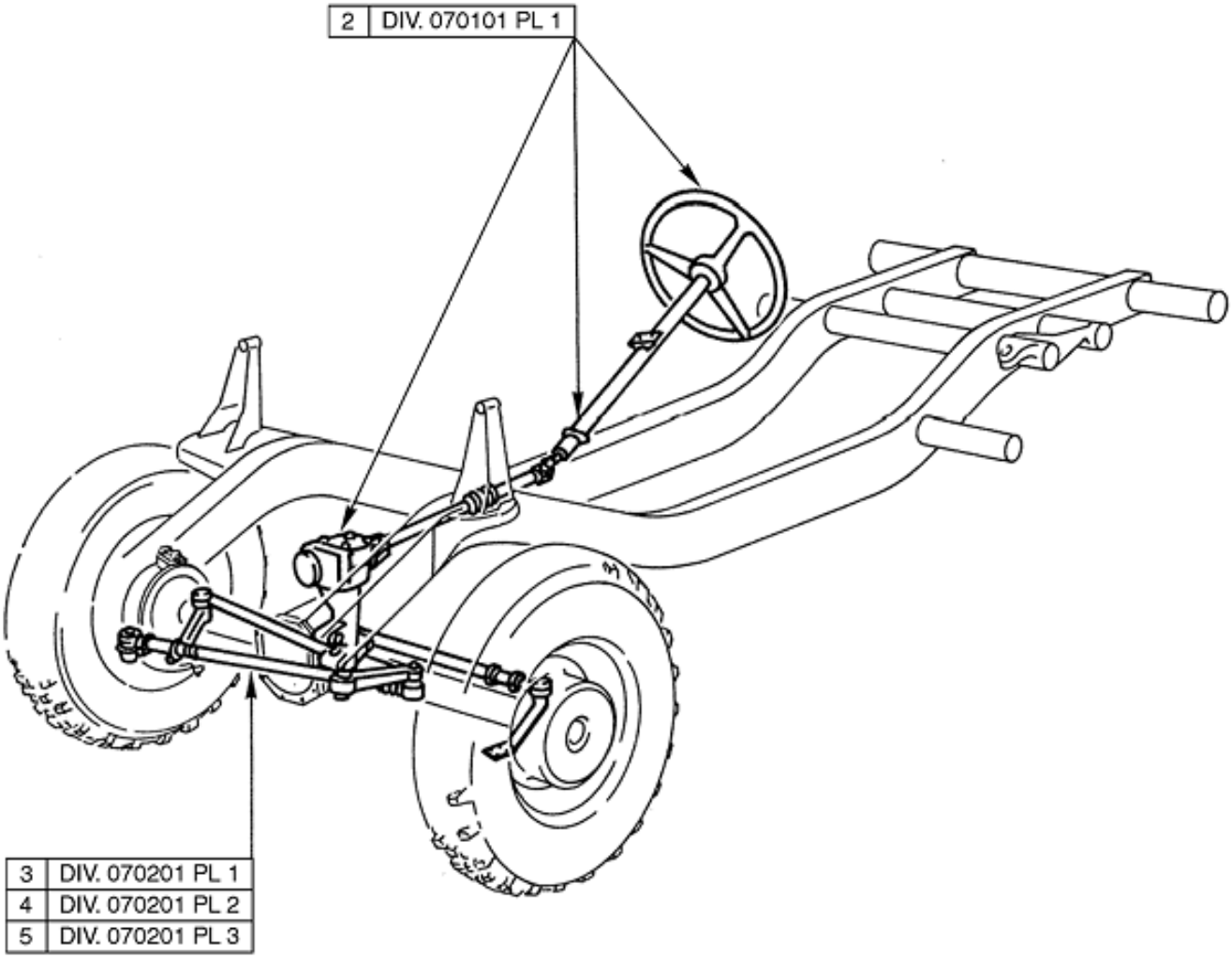

DIRECTION

07 Planche 01

PL. 01	GROUPE: 07 DIRECTION				QUANTITE.	PARTENS.	NTI	DOMAINE	APPLICAB	NOTA
	SOUS GROUPE:									
	DIVISION:									
REP.	NUMERO DE GESTION	FABRICANT CODE	FABRICANT REFERENCE	DESIGNATION: 1234567						
-001		F0016	900000	DIRECTION	1					ND
002		F0016	900001	.BOITIER-COLONNE-VOLANT ASSEMBLES	1					ND
003		F0016	900002	.BARRES ET LEVIERS (1ER MONTAGE)	PM			052		ND
004		F0016	900003	.BARRES ET LEVIERS (2EME MONTAGE)	PM					ND
005		F0016	900004	.BARRES ET LEVIERS (3EME MONTAGE)	PM					ND

© Panhard

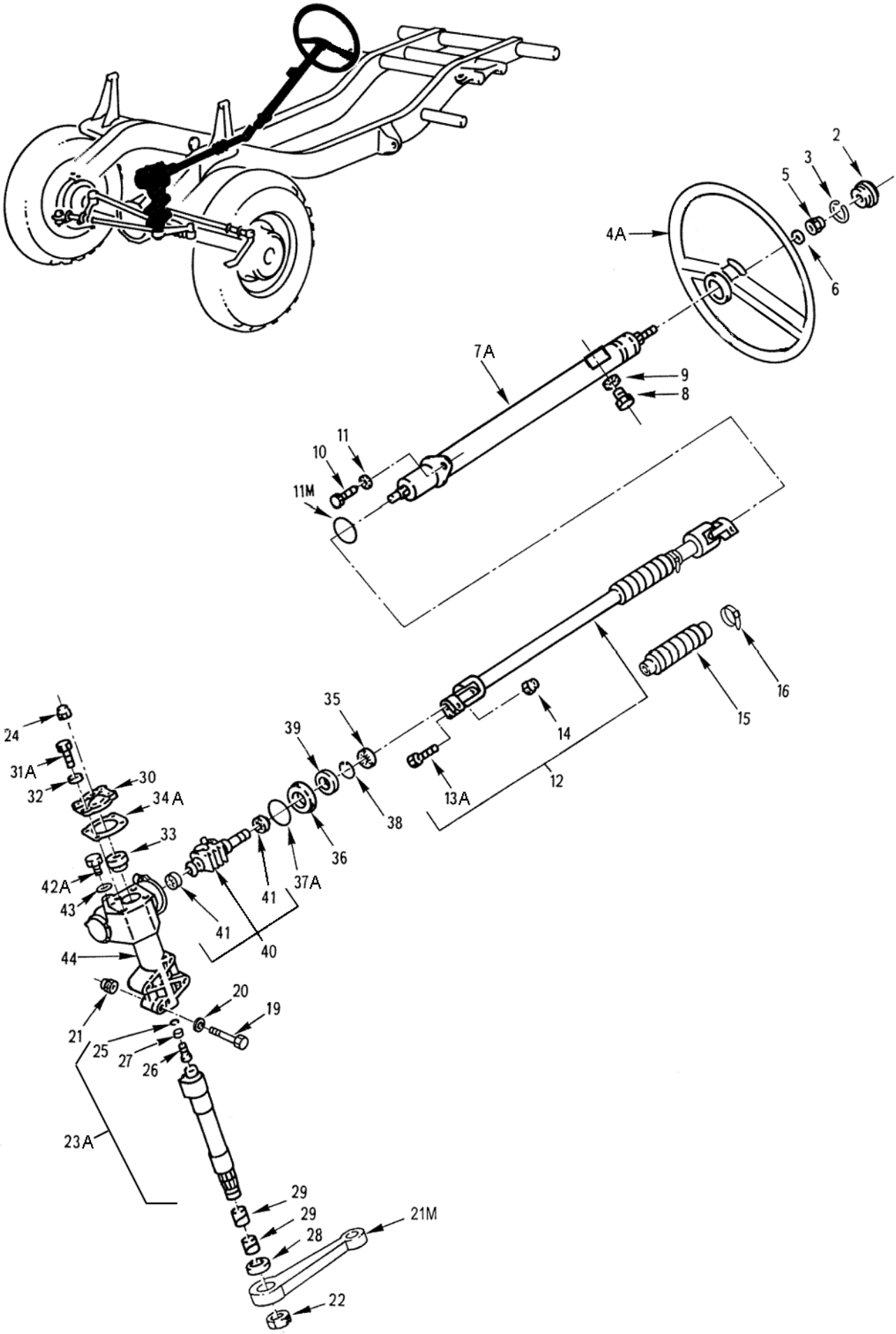

BOITIER-COLONNE-VOLANT

070101 Planche 01

PL. 01	GROUPE: 07 DIRECTION SOUS GROUPE: 0701 BOITIER-COLONNE-VOLANT DIVISION: 070101 BOITIER-COLONNE-VOLANT				QUANTITE	NTI	DOMAINE	APPLICAB	NOTA
REP.	NUMERO DE GESTION	FABRICANT CODE	FABRICANT REFERENCE	DESIGNATION: 1234567					
-001		F0016	900001	BOITIER-COLONNE-VOLANT ASSEMBLES	PM				ND
002	9330 14 405 2117	F0016	890185	.CABOCHON CENTRAL	1	1			SP
003	5325 14 471 7692	F0467	4113-16	.JONC DE CABOCHON	1	1			SG
-004	2530 14 396 1945	F0467	4107-77	.VOLANT DE DIRECTION	1	1			JE
				REMPLACE PAR					
004A	2530 14 563 1036	F0016	723715	.VOLANT DE DIRECTION	EI	1			SP
				********					
005	5310 14 370 7620	F0467	6939-38	.ECROU HM FR M14X1,5 8 ZB	1	1			JE
				OU					
-005A	5310 14 479 0983	F0110	E25412B140RQRACM	.ECROU HM FR M14X1,5 08 ZB	EI	1			NG
006	5310 14 479 5092	F0110	E25514A140PGACM	.RONDELLE Z14 310HV ZB	1	1			NG
-007	2530 14 417 0568	F0467	4123-70	.COLONNE DE DIRECTION ASSEMBLEE	1	1			JE
				REMPLACE PAR					
007A	2530 14 417 0568	F0016	890303	.COLONNE DE DIRECTION ASSEMBLEE	EI	1			SP
				ELEMENTS DE FIXATION					
008	5305 14 419 4253	F0110	E25114B80Q20QVACM	.VIS H M8-20 8-8 ZB	2	1			NG
009	5310 14 320 3953	F0110	E27624-80AXTCM	.RONDELLE DEC8 XC60 TRAITEE RESSORT ZB	2	1			NG
010	5305 14 432 0888	F0110	E25114B80Q25QVACM	.VIS H M8-25 8-8 ZB	1	1			NG
011	5310 14 320 3953	F0110	E27624-80AXTCM	.RONDELLE DEC8 XC60 TRAITEE RESSORT ZB	1	1			NG
				********					
011M	5331 14 200 9438	F8300	WA533G04064AD4A	.JOINT TORIQUE R 40,64X5,33 PC 851	1	1			NG
012	2530 12 323 0500	D9542	821310036800	.ARBRE DE DIRECTION ASSEMBLE	1	1			CG
-013	5305 12 179 4000	D8046	3169900114	..VIS H M8-38 10-9 ZING.	2	1			JE
				REMPLACE PAR					
013A	5305 14 558 4103	F0016	714099	..VIS H M8-38	EI	1			SP
				********					
014	5310 14 435 7512	F0110	E25410B80QQKACM	..ECROU H FR M8 10 ZB	2	1			NG
015	9390 12 302 2489	D9542	821 055 035 012	..SOUFFLET	1	1			CG
016	5975 12 154 5951	C0259	SST2S	..COLLIER	2	1			CG
-017	2530 12 192 6459	D8046	4604600001	.BOITIER DE DIRECTION EQUIPE	1	1			JE
-018	2530 14 550 7866	F0016	720682	.BOITIER DE DIRECTION EQUIPE (LIVRER AVEC LEVIER DE CDE)	1	1			JE
				REMPLACE PAR					
-018A	2530 12 341 9242	D8046	4604605001	.BOITIER DE DIRECTION EQUIPE (LIVRER AVEC LEVIER DE CDE)	EI	1			CG
				ELEMENTS DE FIXATION					
019	5305 12 319 8668	D8286	DIN960-M12X1,5X150-10.9-A3P	.VIS H M12X1,5-150 10-9 A3P	4	1			NG
-019A		F0016	000001	.REPERE SUPPRIME					ND
020	5310 14 435 7525	F0110	E25514A120PGACM	.RONDELLE Z12 310HV ZB	4	1			NG
021	5310 12 170 6298	D8286	DIN980-VM12X1,5-10-A2P	.ECROU H FR M12X1,5 10 A2P	4	1			NG
				********					
021M	2530 12 192 6012	D8046	4604630201	..LEVIER DE COMMANDE SORTIE BOITIER	1	1			CG
022	5310 12 191 7681	D8046	0019907651	..ECROU H FR M27	1	1			CG
023	2530 12 192 6460	D8046	4604600011	..ARBRE DE DIRECTION EQUIPE	1	1			JE
				REMPLACE PAR					
-023A	2530 14 581 5064	F0016	B013314	..ARBRE DE DIRECTION EQUIPE	EI	1			SP
				ELEMENTS DE FIXATION					
024	5310 12 184 0700	D9728	05320100230	..ECROU A EMBASE H M10	1	1			CG
				********					
025	5325 12 191 5650	D8286	DIN984-20X1	...ANNEAU D'ARRET DIA.20-1	1	1			NG
026	5306 12 192 3579	D8046	1154620271	...VIS ARBRE DE DIRECTION	1	1			CG
027	5310 12 191 7300	D8046	1154620275	...RONDELLE ENTRETOISE EP.3,00	1	1			JE
				REMPLACE PAR					

© Panhard

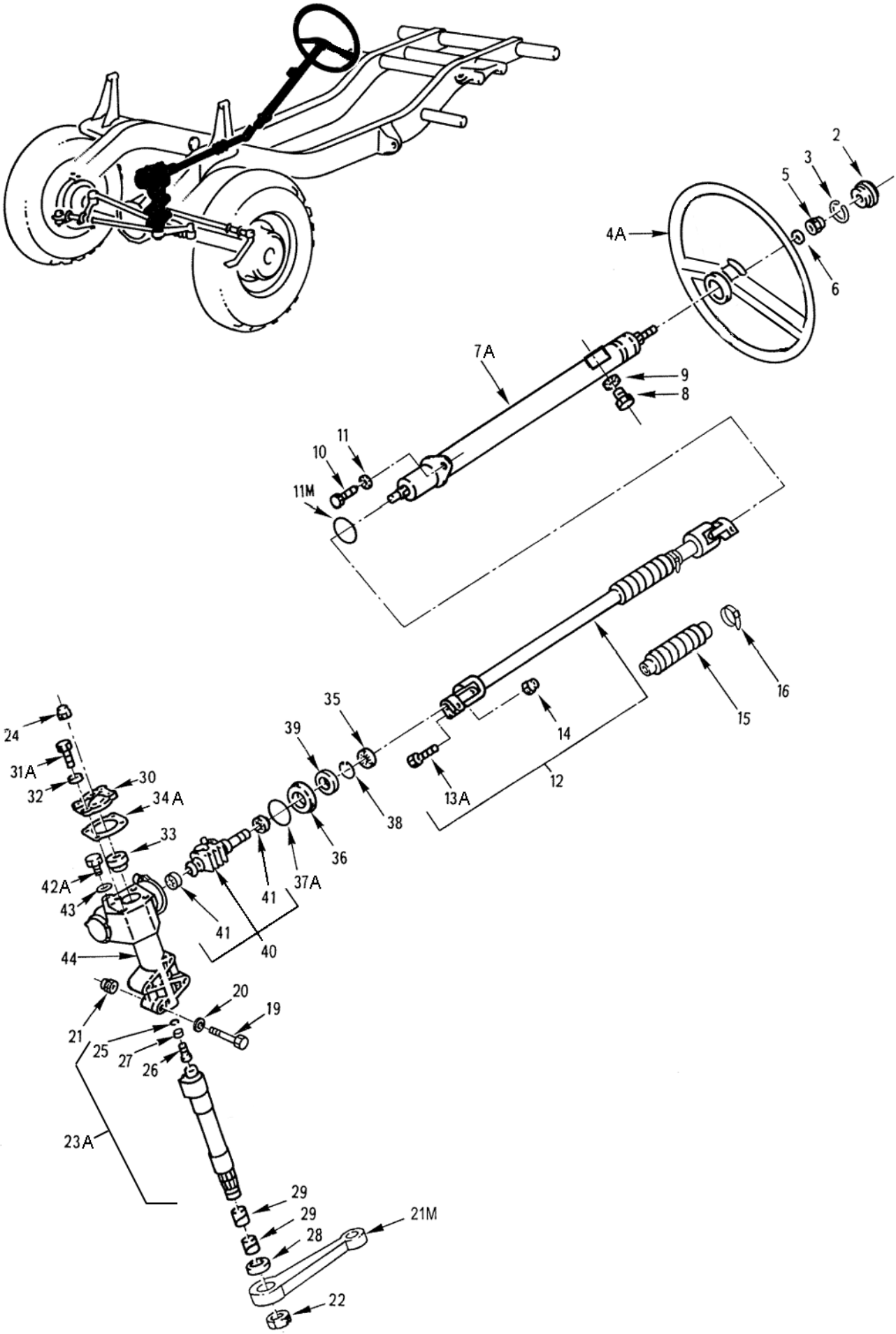

BOITIER-COLONNE-VOLANT

070101 Planche 01

PL. 01	GROUPE: 07 DIRECTION SOUS GROUPE: 0701 BOITIER-COLONNE-VOLANT DIVISION: 070101 BOITIER-COLONNE-VOLANT				QUANTITE.	PTI	DOMAINE	APPLICAB	NOTA
REP.	NUMERO DE GESTION	FABRICANT CODE	FABRICANT REFERENCE	DESIGNATION: 1234567					
-027A	5310 14 569 1325	F0016	714082	...RONDELLE ENTRETOISE EP.3,00	EI	1			SP
				OU					
-027B	5310 12 191 7301	D8046	1154620375	...RONDELLE ENTRETOISE EP.3,10	SB	1			JE
				REMPLACE PAR					
-027C	5310 14 569 1328	F0016	714083	...RONDELLE ENTRETOISE EP.3,10	EI	1			SP
				OU					
-027D	5310 12 191 7302	D8046	1154620475	...RONDELLE ENTRETOISE EP.3,20	SB	1			JE
				REMPLACE PAR					
-027E	5310 14 569 1331	F0016	714084	...RONDELLE ENTRETOISE EP.3,20	EI	1			SP
				OU					
-027F	5310 12 191 7303	D8046	1154620575	...RONDELLE ENTRETOISE EP.3,30	SB	1			JE
				REMPLACE PAR					
-027G	5310 14 569 1329	F0016	714085	...RONDELLE ENTRETOISE EP.3,30	EI	1			SP
				OU					
-027H	5310 12 191 7304	D8046	1154620675	...RONDELLE ENTRETOISE EP.3,40	SB	1			JE
				REMPLACE PAR					
-027J	5310 14 569 0790	F0016	B008124	...RONDELLE ENTRETOISE EP.3,40	EI	1			SP
				********					
028	5330 12 192 5158	C5834	827S38X52X8AC8001	..BAGUE D'ETANCHEITE	1	1			CG
				OU					
-028A	5330 12 192 5157	D2480	BAFUD2SLDB38X52X9/7-72NBR/902	..BAGUE D'ETANCHEITE 38X52 EP. 9	EI	1			CG
029	3120 12 192 7703	D8046	4604620350	..DOUILLE	2	1			CG
030	2530 12 193 2789	D8046	3094601314	..COUVERCLE	1	1			JE
				OU					
-030A	2530 12 342 5881	D8046	6674600014	..COUVERCLE	EI	1			CG
				ELEMENTS DE FIXATION					
-031	5305 12 191 7305	D8046	0049900701	..VIS H M8-25 8-8	4	1			JE
				REMPLACE PAR					
031A	5305 12 356 0480	D8046	910106008007	..VIS H M8-25 8-8	EI	1			CG
032	5310 12 145 5250	D8286	DIN433-8,4-140HV-A3P	..RONDELLE PLATE DIA.8-4 A3P	4	1			NG
				********					
033	3120 12 192 7704	D8046	3094620350	...DOUILLE	1	1			CG
				OU					
-033A	3120 12 192 7705	D8046	3094620550	...DOUILLE	EI	1			CG
				OU					
-033B	3120 12 192 7590	D8092	73756090	...DOUILLE	EI	1			CG
-034	5330 12 324 2685	D8046	6674610080	..JOINT	1	1			JE
				REMPLACE PAR					
034A	5330 14 567 6720	F0016	B007510	..JOINT BOITIER DE DIRECTION	EI	1			SP
				********					
035	5330 12 192 5155	D2480	BASL19,6X33X8/9-72NBR/902	..BAGUE D'ETANCHEITE 19-6X33X8	1	1			CG
				OU					
-035A	5330 12 307 5108	C5834	827S19,6X33X9A-NB8001	..BAGUE D'ETANCHEITE	EI	1			CG
				OU					
-035B	5330 12 192 5156	D8046	0109972546	..BAGUE D'ETANCHEITE	EI	1			CG
				OU					
-035C	5330 14 441 5972	F0220	725145	..BAGUE D'ETANCHEITE	EI	1			CG
036	2530 12 192 6011	D8046	1234620351	..BAGUE	1	1			CG
037	5331 12 333 9976	D8046	0189970048	..JOINT TORIQUE	1	1		079	PR
				OU					
-037A	5331 12 342 5654	D2480	OR77X3-72NBR/872 GRAPHITIERT	..JOINT TORIQUE	EI	1		079	CG
038	5325 12 171 3726	D8090	JL80	..ANNEAU D'ARRET	1	1			CG
039	5365 12 192 8598	D8046	1154620134	..BAGUE FILETEE	1	1			CG
040	2530 12 192 6754	D8046	1234602218	..VIS SANS FIN DE COMMANDE	1	1			CG
041	3110 12 192 2070	D2456	535879A	...ROULEMENT A ROULEAUX CONIQUES	2	1			CG
				OU					

© Panhard

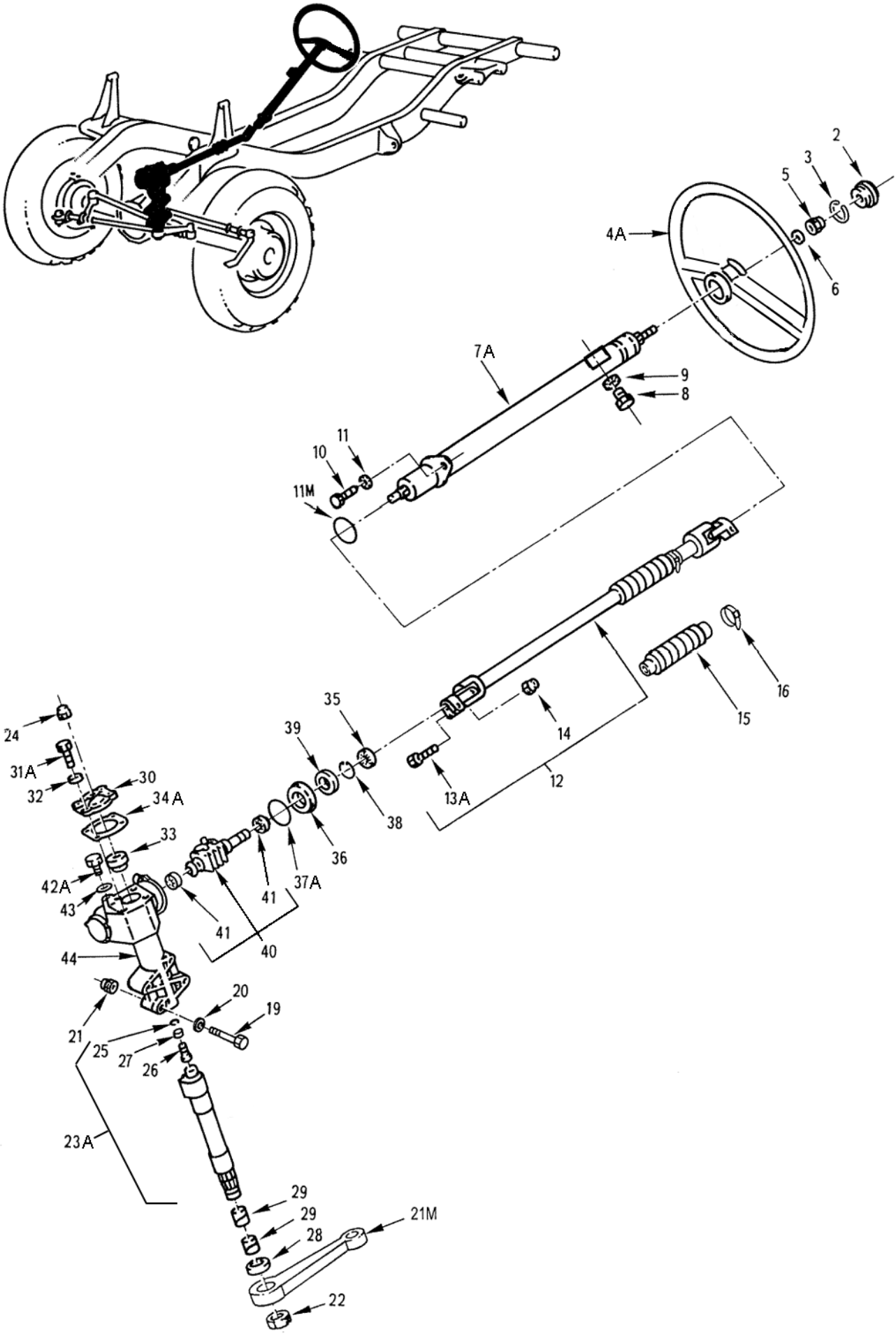

BOITIER-COLONNE-VOLANT

070101 Planche 01

PL. 01	GROUPE: 07 DIRECTION							
	SOUS GROUPE: 0701 BOITIER-COLONNE-VOLANT							
	DIVISION: 070101 BOITIER-COLONNE-VOLANT							
REP.	NUMERO DE GESTION	FABRICANT CODE	FABRICANT REFERENCE	DESIGNATION: 1234567	QUANTITE.	PAR NTI	DOMAINE	APPLICAB	NOTA
-041A	3110 12 307 5439	D2457	BT1B332562A	...ROULEMENT A ROULEAUX CONIQUES	EI	1			CG
				OU					
-041B	3110 12 307 5439	D2456	540385TVP	...ROULEMENT A ROULEAUX CONIQUES	EI	1			CG
-042	5365 12 310 8417	D8286	DIN908-M12X1,5-ST-A3P	..BOUCHON FILETE M12	1	1			JE
				REMPLACE PAR					
042A	5365 12 355 8377	D8046	000908012009	..BOUCHON FILETE M12	EI	1			CG
				********					
043	5330 12 156 4852	D8286	DIN7603-A12X15,5-CU	..BAGUE D'ETANCHEITE DIA.12X15 -5 CUIVRE	1	1			NG
044		F0016	900017	..BOITIER DE DIRECTION	1				ND
-045		F0016	900018	..BOITIER DE DIRECTION AVEC GORGE POUR JOINT TORIQUE	1		079		ND

© Panhard

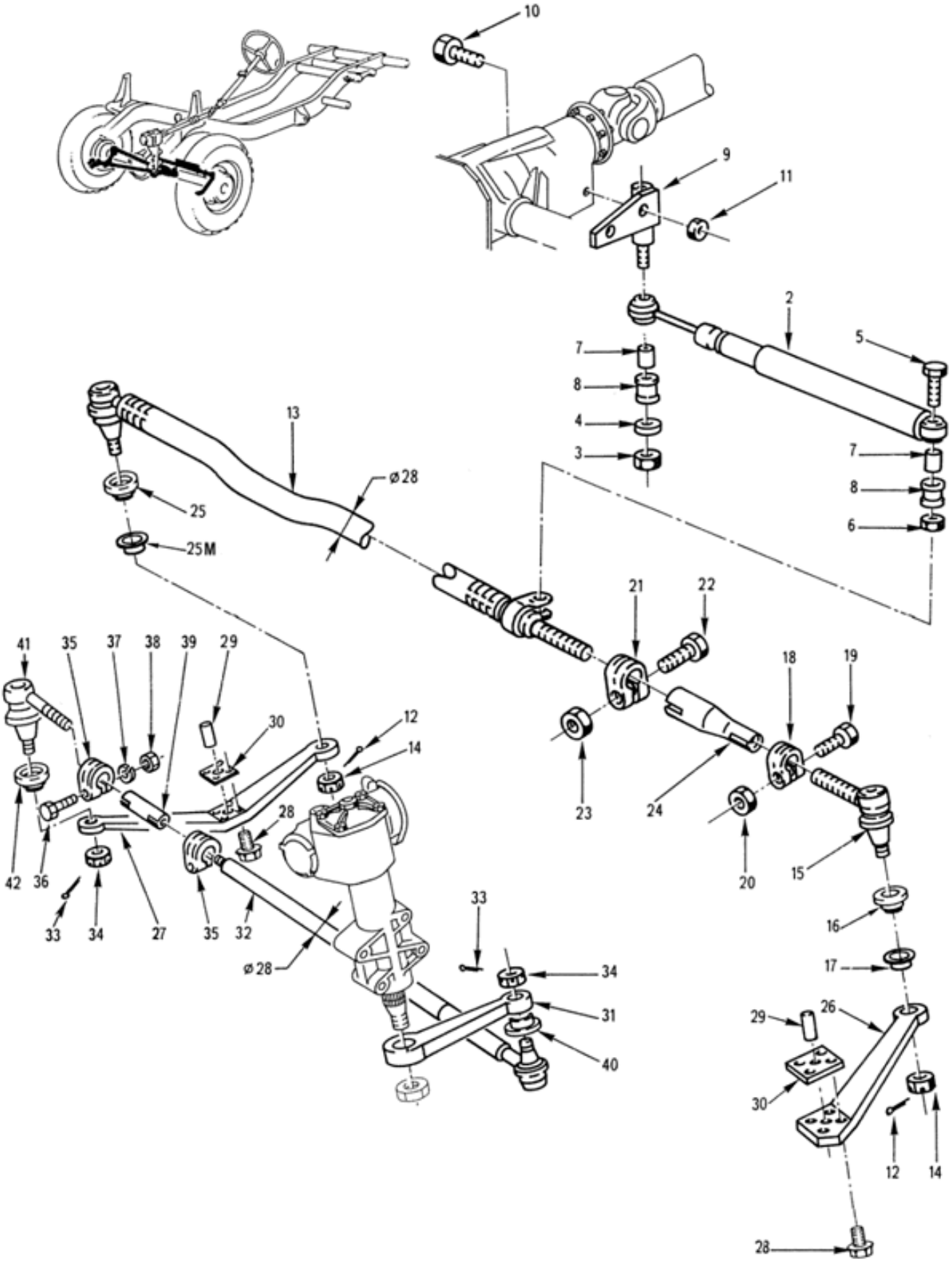

BARRES ET LEVIERS
(1er montage)
070201 Planche 01

PL. 01	GROUPE: 07 DIRECTION SOUS GROUPE: 0702 BARRES ET LEVIERS DIVISION: 070201 BARRES ET LEVIERS				QUANTITE.	NTI	DOMAINE	APPLICAB	NOTA
REP.	NUMERO DE GESTION	FABRICANT CODE	FABRICANT REFERENCE	DESIGNATION: 1234567					
-001		F0016	900002	BARRES ET LEVIERS (1ER MONTAGE)	PM		052		ND
002	5340 12 310 9469	D8485	442569	.AMORTISSEUR DE DIRECTION	1	1			CG
				ELEMENTS DE FIXATION					
003	5310 12 173 0419	D8286	DIN980-VM10-8-A2P	.ECROU H FR M10 8 A2P	1	1			JE
				REMPLACE PAR					
-003A	5310 12 347 5555	D8046	910113010000	.ECROU H FR M10 8	EI	1			CG
004	5310 12 156 5471	D8286	DIN125-A10,5-140HV-A3P	.RONDELLE A10-5 A3P	1	1			JE
				REMPLACE PAR					
-004A	5310 12 355 2144	D8046	000125010532	.RONDELLE A10-5	EI	1			JE
				REMPLACE PAR					
-004B	5310 12 373 1302	D8046	000000003386	.RONDELLE A10-5	EI	1			CG
005	5305 12 153 5353	D8286	DIN931-M10X45-10.9-A3P	.VIS H M10-45 10-9 A3P	1	1			JE
				REMPLACE PAR					
-005A	5305 12 358 3187	D8046	0109909801	.VIS H M10	EI	1			CG
006	5310 12 173 0419	D8286	DIN980-VM10-8-A2P	.ECROU H FR M10 8 A2P	1	1			JE
				REMPLACE PAR					
-006A	5310 12 347 5555	D8046	910113010000	.ECROU H FR M10 8	EI	1			CG
				********					
007	5365 12 307 6508	D8075	1-285-024-0122	..DOUILLE	2	1	051		CG
008	5340 12 304 9556	D8084	1-213-001-3334	..BAGUE CAOUTCHOUC	2	1	051		CG
009	5340 12 307 5122	D8046	4604600535	.SUPPORT D'AMORTISSEUR	1	1			CG
				ELEMENTS DE FIXATION					
010	5305 12 156 4870	D8286	DIN933-M8X30-8.8-A2P	.VIS H M8-30 8-8 A2P	2	1			JE
				REMPLACE PAR					
-010A	5305 12 339 1627	D8046	304017008027	.VIS H M8-30 8-8	EI	1			CG
011	5310 12 170 1310	D8286	DIN980-VM8-8-A2P	.ECROU H FR M8 8 A2P	2	1			JE
				REMPLACE PAR					
-011A	5310 12 348 5476	D8046	910113008003	.ECROU H M8 8	EI	1			CG
				********					
012	5315 12 156 4637	D8286	DIN94-4X28-ST	.GOUPILLE V4-28	2	1			NG
013		F0016	900019	.BARRE D'ACCOUPLEMENT (APPLIQUER LE 3EME MONTAGE)	1				ND
				ELEMENTS DE FIXATION					
014	5310 12 171 8802	D8286	DIN979-M16X1,5-05-A2P	.ECROU HK M16X1,5 05 A2P	2	1			JE
				REMPLACE PAR					
-014A	5310 12 354 4784	D8046	000979016007	.ECROU HK M16X1,5 05	EI	1			CG
015	2530 12 316 5107	D9542	027160035524	..ARTICULATION	1	1			CG
016	5340 12 192 7699	D9542	027400028012	...MANCHON	1	1			PR
				OU					
-016A	5340 12 316 1101	D8046	0004631896	...MANCHON	EI	1			PR
017		D8046	0003381163	...BAGUE DE CALAGE	1				ND
018	5340 12 307 5129	D8046	6013385045	..COLLIER	1	1			JE
				REMPLACE PAR					
-018A	5340 12 355 6432	D8046	1239950044	..COLLIER	EI	1			CG
019	5305 12 191 1655	D8286	DIN960-M8X1X40-8.8-A2P	..VIS H M8X1-40 8-8 A2P	1	1			NG
020	5310 12 178 7144	D8286	DIN980-VM8X1-8-A2P	..ECROU H FR M8X1 8 A2P	1	1			NG
				********					
021	5340 12 191 6626	D8128	028-0030-014-020	..COLLIER	1	1			CG
				ELEMENTS DE FIXATION					
022	5305 12 191 1654	D8286	DIN960-M10X1X45-SK-8.8-A2P	..VIS H M10X1-45 8-8 ZING.	1	1			NG
023	5310 12 310 0121	D8286	DIN980-VM10X1-8-A2P	..ECROU H FR M10X1 8 A2P	1	1			JE
				REMPLACE PAR					
-023A	5310 12 355 9933	D8046	910113010002	..ECROU H FR M10X1 8	EI	1			JE

© Panhard

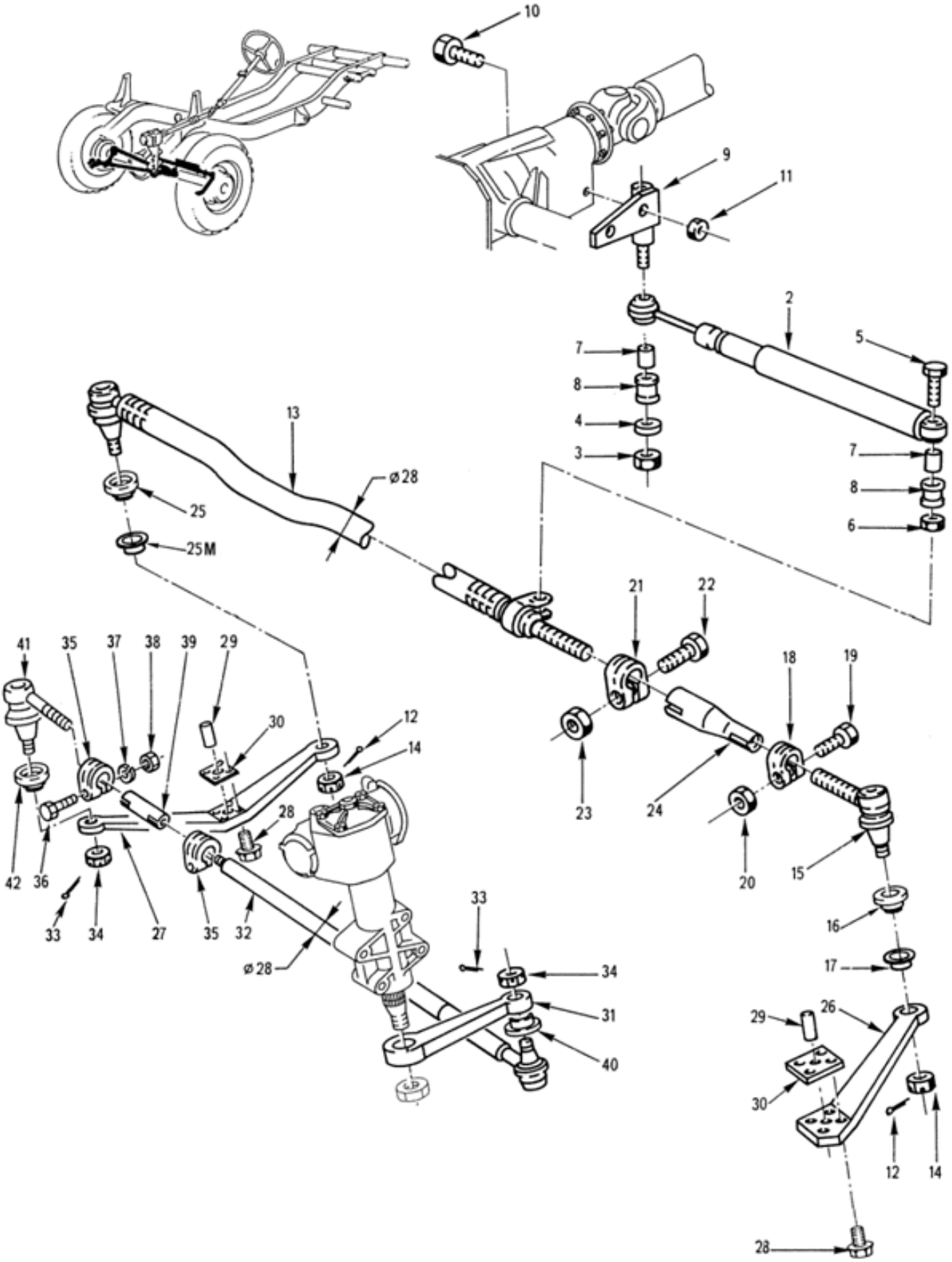

BARRES ET LEVIERS
(1er montage)
070201 Planche 01

PL. 01	GROUPE: 07 DIRECTION SOUS GROUPE: 0702 BARRES ET LEVIERS DIVISION: 070201 BARRES ET LEVIERS				QUANTITE.	PIECES INTI	DOMAINE	APPLICAB	NOTA
REP.	NUMERO DE GESTION	FABRICANT CODE	FABRICANT REFERENCE	DESIGNATION: 1234567					
				REMPLACE PAR					
-023B	5310 12 355 9930	D8046	910113010003	..ECROU H FR 10X18 DBL8451-21	EI	1			CG
				********					
024	2530 12 192 1153	D8046	4603380217	..MANCHON DE REGLAGE	1	1			CG
025	5340 12 192 7699	D9542	027400028012	..MANCHON	1	1			PR
				OU					
-025A	5340 12 316 1101	D8046	0004631896	..MANCHON	EI	1			PR
025M	2530 12 192 4005	D8046	0003381163	..BAGUE DE CALAGE	1	1			CG
026	2530 12 192 9984	D8046	4603300946	.LEVIER DE COMMANDE FUSEE G.	1	1			JE
				OU					
-026A	2530 12 332 6317	D8046	4633300046	.LEVIER DE COMMANDE FUSEE G.	EI	1			CG
027	2530 12 193 1549	D8046	4603301246	.LEVIER DE COMMANDE FUSEE D.	1	1			JE
				OU					
-027A	2530 12 339 2308	D8046	4603301846	.LEVIER DE COMMANDE FUSEE D.	EI	1			CG
				ELEMENTS DE FIXATION					
028	5305 12 305 1386	D8046	914112014302	.VIS C M14X1,5-50 12-9 DBL9400	4	1			JE
				OU					
-028A	5306 12 326 3638	D8046	6529901104	.VIS H M14X1,5-50	EI	1			JE
				REMPLACE PAR					
-028B	5306 12 352 9655	D8046	0009907204	.VIS H M14X1,5-50	EI	1			CG
				********					
029	5315 12 307 5228	D8046	0009912841	..GOUPILLE DE CENTRAGE	1	1			JE
				OU					
-029A	5315 12 315 8862	D8046	0009913441	..GOUPILLE DE CENTRAGE	EI	1			CG
030	5365 12 192 1864	D8046	4603321352	.CALE EP.0,40	1	1			CG
				OU					
-030A	5365 12 192 1866	D8046	4603321552	.CALE EP.0,50	SB	1			CG
				OU					
-030B	5365 12 192 1868	D8046	4603321752	.CALE EP.0,60	SB	1			CG
				OU					
-030C	5365 12 192 1870	D8046	4603321952	.CALE EP.0,70	SB	1			CG
				OU					
-030D	5365 12 192 1871	D8046	4603322052	.CALE EP.0,75	SB	1			JE
				OU					
-030E	5365 12 192 1872	D8046	4603322152	.CALE EP.0,80	SB	1			CG
				OU					
-030F	5365 12 192 1873	D8046	4603322252	.CALE EP.0,85	SB	1			JE
				OU					
-030G	5365 12 192 1874	D8046	4603322352	.CALE EP.0,90	SB	1			CG
031	2530 12 192 6012	D8046	4604630201	.LEVIER DE COMMANDE SORTIE BOI TIER	PM	1			CG
032	2530 12 192 6755	D8128	030-8231-011-425	.BARRE DE DIRECTION ASSEMBLEE (APPLIQUER LE 3EME MONTAGE)	1	1			JE
033	5315 12 164 9019	D8286	DIN94-4X32-ST-A4P	..GOUPILLE V4-32	2	1			NG
034	5310 12 192 2967	D8286	DIN937-M16X1,5-17H	..ECROU HK M16X1,5 17H	2	1			JE
				OU					
-034A	5310 12 145 5627	D8286	DIN937-M16X1,5-22H-A2P	..ECROU HK M16X1,5 22H A2P	EI	1			JE
				REMPLACE PAR					
-034B	5310 12 376 0091	D8046	000979016008	..ECROU HK M16X1,5 04	EI	1			CG
				********					
035	5340 12 191 6626	D8128	028-0030-014-020	..COLLIER	2	1			CG
				ELEMENTS DE FIXATION					
036	5305 12 124 4073	D8286	DIN960-M10X1X45-8.8	..VIS H M10X1-45 8-8	1	1			NG
037	5310 12 124 3117	D8286	DIN127-B10-FST	..RONDELLE W B10	1	1			NG
038	5310 12 130 1093	D8286	DIN934-M10X1-8	..ECROU H M10X1 8	1	1			JE
				OU					
-038A	5310 12 183 6724	D8046	913004010001	..ECROU H M10X1	EI	1			CG
				********					
039	2530 12 315 5592	D8128	028-0001-022-033	..MANCHON (LONG.130)	1	1			CG

© Panhard

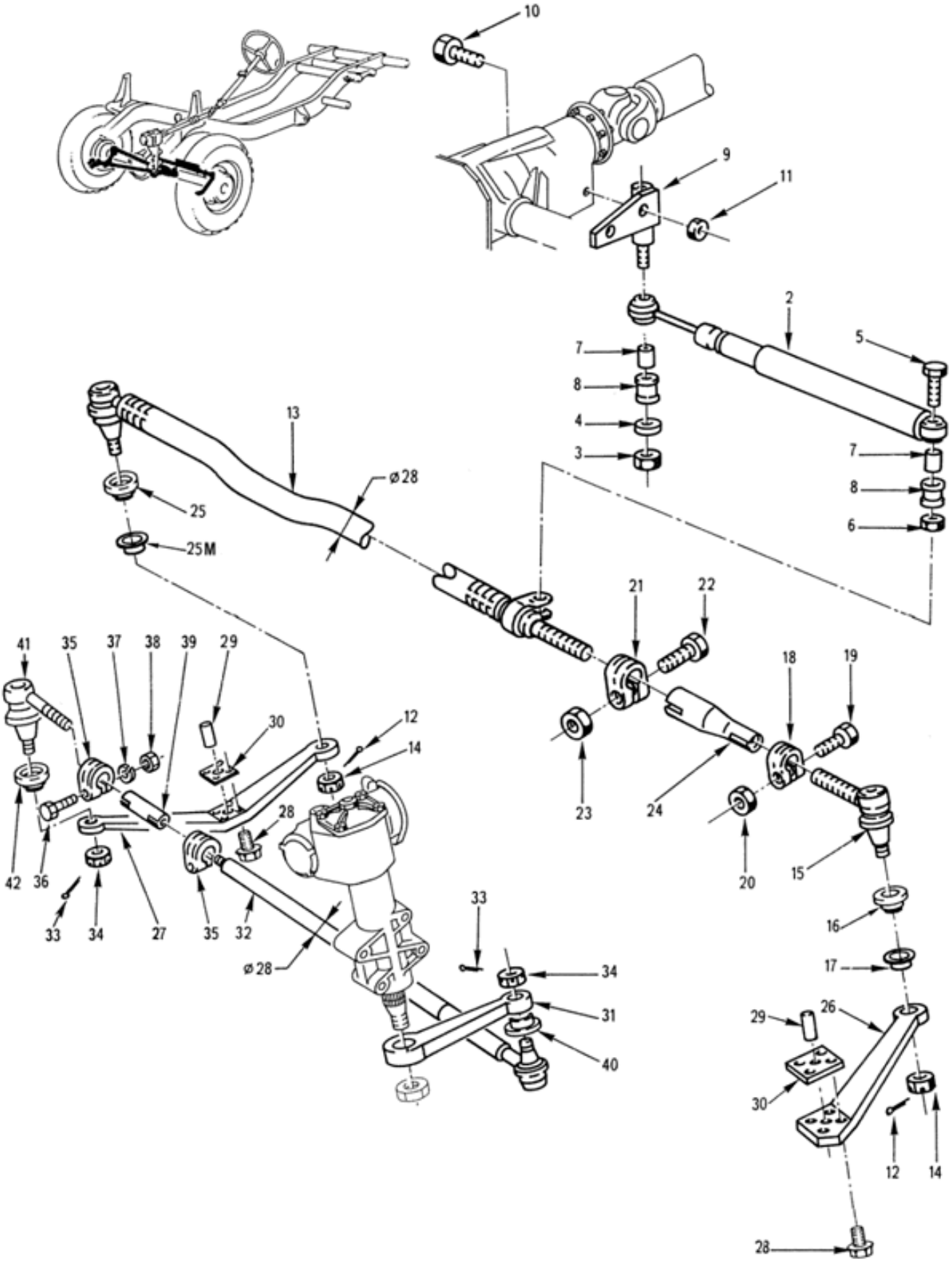

BARRES ET LEVIERS
(1er montage)
070201 Planche 01

PL. 01	GROUPE: 07 DIRECTION SOUS GROUPE: 0702 BARRES ET LEVIERS DIVISION: 070201 BARRES ET LEVIERS				QUANTITE.	PAR ENSE.	NTI	DOMAINE	APPLICAB	NOTA
REP.	NUMERO DE GESTION	FABRICANT CODE	FABRICANT REFERENCE	DESIGNATION: 1234567						
040	5340 12 159 4328	D8128	0300102554009	..MANCHON		1	1			PR
041	2530 12 309 2663	D8128	330-8131-523-000	..ARTICULATION (LONG.131-BOITIER DE ROTULE DIA. EXT. 52)		1	1			CG
042	5340 12 159 4328	D8128	0300102554009	...MANCHON		1	1			PR
				OU						
-043	2530 12 192 6756	D9542	027360014606	.BARRE DE DIRECTION ASSEMBLEE (APPLIQUER LE 3EME MONTAGE)		EI	1			PR
-044	5315 12 156 4637	D8286	DIN94-4X28-ST	..GOUPILLE V4-28		2	1			NG
-045	5310 12 192 2967	D8286	DIN937-M16X1,5-17H	..ECROU HK M16X1,5 17H		2	1			JE
				OU						
-045A	5310 12 145 5627	D8286	DIN937-M16X1,5-22H-A2P	..ECROU HK M16X1,5 22H A2P		EI	1			JE
				REMPLACE PAR						
-045B	5310 12 376 0091	D8046	000979016008	..ECROU HK M16X1,5 04		EI	1			CG
				********						
-046	5340 12 315 3196	D9542	028 400 007 018	..COLLIER		2	1			CG
				ELEMENTS DE FIXATION						
-047	5305 12 124 4073	D8286	DIN960-M10X1X45-8.8	..VIS H M10X1-45 8-8		1	1			NG
-048	5310 12 310 0121	D8286	DIN980-VM10X1-8-A2P	..ECROU H FR M10X1 8 A2P		1	1			NG
				********						
-049	5340 12 315 3195	D9542	028 060 181 016	..MANCHON (LONG.125)		1	1			CG
-050	5340 12 316 1099	D9542	027460004012	..MANCHON		1	1			PR
				OU						
-050A	2530 14 532 2122	F0016	719092	..MANCHON		EI	1			SP
-051	2530 12 192 1157	D9542	027111197000	..ARTICULATION (LONG.118-BOITIER DE ROTULE DIA. EXT. 46)		1	1			CG
-052	5340 12 316 1099	D9542	027460004012	...MANCHON		1	1			PR
				OU						
-052A	2530 14 532 2122	F0016	719092	...MANCHON		EI	1			SP

© Panhard

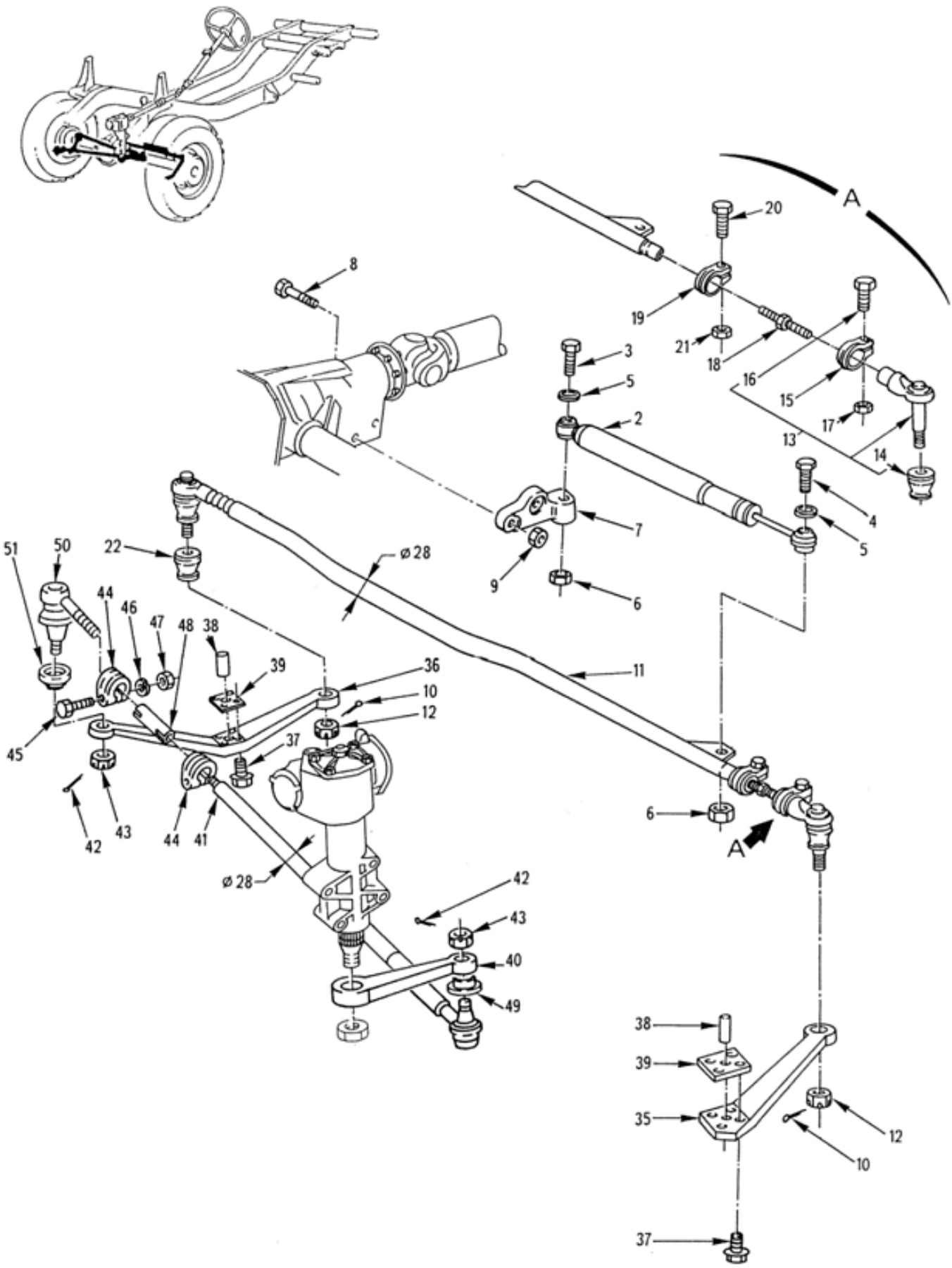

BARRES ET LEVIERS
(2ème montage)
070201 Planche 02

PL. 02	GROUPE: 07 DIRECTION SOUS GROUPE: 0702 BARRES ET LEVIERS DIVISION: 070201 BARRES ET LEVIERS				QUANTITE.	NTI	DOMAINE	APPLICAB	NOTA
REP.	NUMERO DE GESTION	FABRICANT CODE	FABRICANT REFERENCE	DESIGNATION: 1234567					
-001		F0016	900003	BARRES ET LEVIERS (2EME MONTAGE)	PM				ND
002	5340 12 310 9469	D8485	442569	.AMORTISSEUR DE DIRECTION	1	1			CG
				ELEMENTS DE FIXATION					
003	5305 12 189 2681	D8286	DIN933-M10X60-10.9-A3P	.VIS H M10-60 10-9 A3P	1	1			NG
004	5305 12 153 5353	D8286	DIN931-M10X45-10.9-A3P	.VIS H M10-45 10-9 A3P	1	1			PR
				REMPLACE PAR					
-004A	5305 12 358 3187	D8046	0109909801	.VIS H M10	EI	1			CG
005	5310 12 156 5471	D8286	DIN125-A10,5-140HV-A3P	.RONDELLE A10-5 A3P	2	1			JE
				REMPLACE PAR					
-005A	5310 12 355 2144	D8046	000125010532	.RONDELLE A10-5	EI	1			JE
				REMPLACE PAR					
-005B	5310 12 373 1302	D8046	000000003386	.RONDELLE A10-5	EI	1			CG
006	5310 12 184 5252	D8286	DIN980-VM10-10-A2P	.ECROU H FR M10 10 DBL8451-21	2	1			JE
				REMPLACE PAR					
-006A	5310 12 342 5312	D8046	910113010001	.ECROU H FR M10 10	EI	1			CG
				********					
007	2530 12 316 1107	D8046	4604631140	.SUPPORT D'AMORTISSEUR	1	1			CG
				ELEMENTS DE FIXATION					
008	5305 12 141 9876	D8286	DIN933-M8X55-8.8-A2P	.VIS H M8-55 8-8 A2P	2	1			JE
				OU					
-008A	5305 12 156 4949	D8286	DIN931-M8X55-8.8-A2P	.VIS H M8-55 8-8 A2P	EI	1			JE
				REMPLACE PAR					
-008B	5305 12 355 4240	D8046	304017008043	.VIS H M8-55 8-8	EI	1			CG
009	5310 12 170 1310	D8286	DIN980-VM8-8-A2P	.ECROU H FR M8 8 A2P	2	1			JE
				REMPLACE PAR					
-009A	5310 12 348 5476	D8046	910113008003	.ECROU H M8 8	EI	1			CG
				********					
010	5315 12 121 3852	D8286	DIN94-4X36-ST	.GOUPILLE V4-36	2	1			NG
011	2530 12 316 1102	D9542	027390151524	.BARRE D'ACCOUPLEMENT (APPLIQUER LE 3EME MONTAGE)	1	1			JE
				ELEMENTS DE FIXATION					
012	5310 12 171 8802	D8286	DIN979-M16X1,5-05-A2P	.ECROU HK M16X1,5 05 A2P	2	1			JE
				REMPLACE PAR					
-012A	5310 12 354 4784	D8046	000979016007	.ECROU HK M16X1,5 05	EI	1			CG
013	2530 12 316 1106	D9542	027190028524	..ARTICULATION	1	1			CG
014	5340 12 316 1099	D9542	027460004012	...MANCHON	1	1			PR
				OU					
-014A	2530 14 532 2122	F0016	719092	...MANCHON	EI	1			SP
015	5340 12 191 6626	D9542	028 000 001 018	...COLLIER	1	1			CG
016	5305 12 191 1654	D8286	DIN960-M10X1X45-SK-8.8-A2P	...VIS H M10X1-45 8-8 ZING.	1	1			NG
017	5310 12 310 0121	D8286	DIN980-VM10X1-8-A2P	...ECROU H FR M10X1 8 A2P	1	1			JE
				REMPLACE PAR					
-017A	5310 12 355 9933	D8046	910113010002	...ECROU H FR M10X1 8	EI	1			JE
				REMPLACE PAR					
-017B	5310 12 355 9930	D8046	910113010003	...ECROU H FR 10X18 DBL8451-21	EI	1			CG
				********					
018		F0016	900061	..MAMELON DE REGLAGE (LONG.110)	1				ND
019	5340 12 191 6626	D9542	028 000 001 018	..COLLIER	1	1			CG
				ELEMENTS DE FIXATION					
020	5305 12 191 1654	D8286	DIN960-M10X1X45-SK-8.8-A2P	..VIS H M10X1-45 8-8 ZING.	1	1			NG

© Panhard

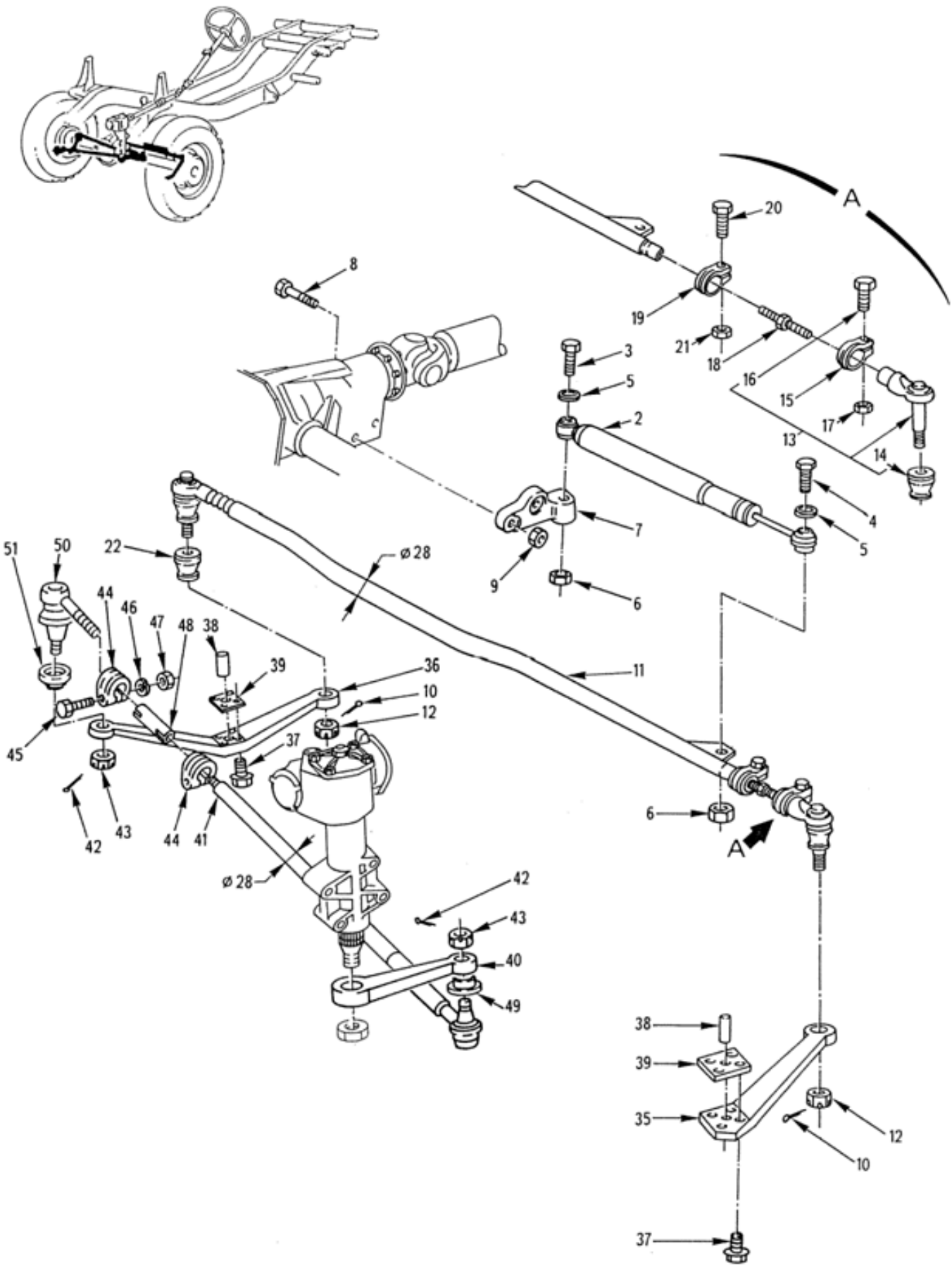

BARRES ET LEVIERS
(2ème montage)
070201 Planche 02

PL. 02	GROUPE: 07 DIRECTION SOUS GROUPE: 0702 BARRES ET LEVIERS DIVISION: 070201 BARRES ET LEVIERS				QUANTITE.	NTI	DOMAINE	APPLICAB	NOTA
REP.	NUMERO DE GESTION	FABRICANT CODE	FABRICANT REFERENCE	DESIGNATION: 1234567					
021	5310 12 310 0121	D8286	DIN980-VM10X1-8-A2P	..ECROU H FR M10X1 8 A2P	1	1			JE
				REMPLACE PAR					
-021A	5310 12 355 9933	D8046	910113010002	..ECROU H FR M10X1 8	EI	1			JE
				REMPLACE PAR					
-021B	5310 12 355 9930	D8046	910113010003	..ECROU H FR 10X18 DBL8451-21	EI	1			CG
				********					
022	5340 12 316 1099	D9542	027460004012	..MANCHON	1	1			PR
				OU					
-022A	2530 14 532 2122	F0016	719092	..MANCHON	EI	1			SP
				OU					
-023	2530 12 316 1103	D8128	0270231141261	.BARRE D'ACCOUPLEMENT (APPLIQUER LE 3EME MONTAGE)	EI	1			PR
				ELEMENTS DE FIXATION					
-024	5310 12 171 8802	D8286	DIN979-M16X1,5-05-A2P	.ECROU HK M16X1,5 05 A2P	2	1			JE
				REMPLACE PAR					
-024A	5310 12 354 4784	D8046	000979016007	.ECROU HK M16X1,5 05	EI	1			CG
				********					
-025	2530 12 316 1106	D9542	027190028524	..ARTICULATION	1	1			CG
-026	5340 12 316 1099	D9542	027460004012	...MANCHON	1	1			PR
				OU					
-026A	2530 14 532 2122	F0016	719092	...MANCHON	EI	1			SP
-027	5340 12 191 6626	D8128	028-0030-014-020	...COLLIER	1	1			CG
				ELEMENTS DE FIXATION					
-028	5305 12 191 1654	D8286	DIN960-M10X1X45-SK-8.8-A2P	...VIS H M10X1-45 8-8 ZING.	1	1			NG
-029	5310 12 310 0121	D8286	DIN980-VM10X1-8-A2P	...ECROU H FR M10X1 8 A2P	1	1			JE
				REMPLACE PAR					
-029A	5310 12 355 9933	D8046	910113010002	...ECROU H FR M10X1 8	EI	1			JE
				REMPLACE PAR					
-029B	5310 12 355 9930	D8046	910113010003	...ECROU H FR 10X18 DBL8451-21	EI	1			CG
				********					
-030		F0016	900063	..MAMELON DE REGLAGE (LONG.115)	1				ND
-031	5340 12 191 6626	D8128	028-0030-014-020	..COLLIER	1	1			CG
				ELEMENTS DE FIXATION					
-032	5305 12 191 1654	D8286	DIN960-M10X1X45-SK-8.8-A2P	..VIS H M10X1-45 8-8 ZING.	1	1			NG
-033	5310 12 310 0121	D8286	DIN980-VM10X1-8-A2P	..ECROU H FR M10X1 8 A2P	1	1			JE
				REMPLACE PAR					
-033A	5310 12 355 9933	D8046	910113010002	..ECROU H FR M10X1 8	EI	1			JE
				REMPLACE PAR					
-033B	5310 12 355 9930	D8046	910113010003	..ECROU H FR 10X18 DBL8451-21	EI	1			CG
				********					
-034	5340 12 316 1099	D9542	027460004012	..MANCHON	1	1			PR
				OU					
-034A	2530 14 532 2122	F0016	719092	..MANCHON	EI	1			SP
035	2530 12 192 9984	D8046	4603300946	.LEVIER DE COMMANDE FUSEE G.	1	1			JE
				OU					
-035A	2530 12 332 6317	D8046	4633300046	.LEVIER DE COMMANDE FUSEE G.	EI	1			CG
036	2530 12 193 1549	D8046	4603301246	.LEVIER DE COMMANDE FUSEE D.	1	1			JE
				OU					
-036A	2530 12 339 2308	D8046	4603301846	.LEVIER DE COMMANDE FUSEE D.	EI	1			CG
				ELEMENTS DE FIXATION					
037	5305 12 305 1386	D8046	914112014302	.VIS C M14X1,5-50 12-9 DBL9400	4	1			JE
				OU					
-037A	5306 12 326 3638	D8046	6529901104	.VIS H M14X1,5-50	EI	1			JE
				REMPLACE PAR					
-037B	5306 12 352 9655	D8046	0009907204	.VIS H M14X1,5-50	EI	1			CG

© Panhard

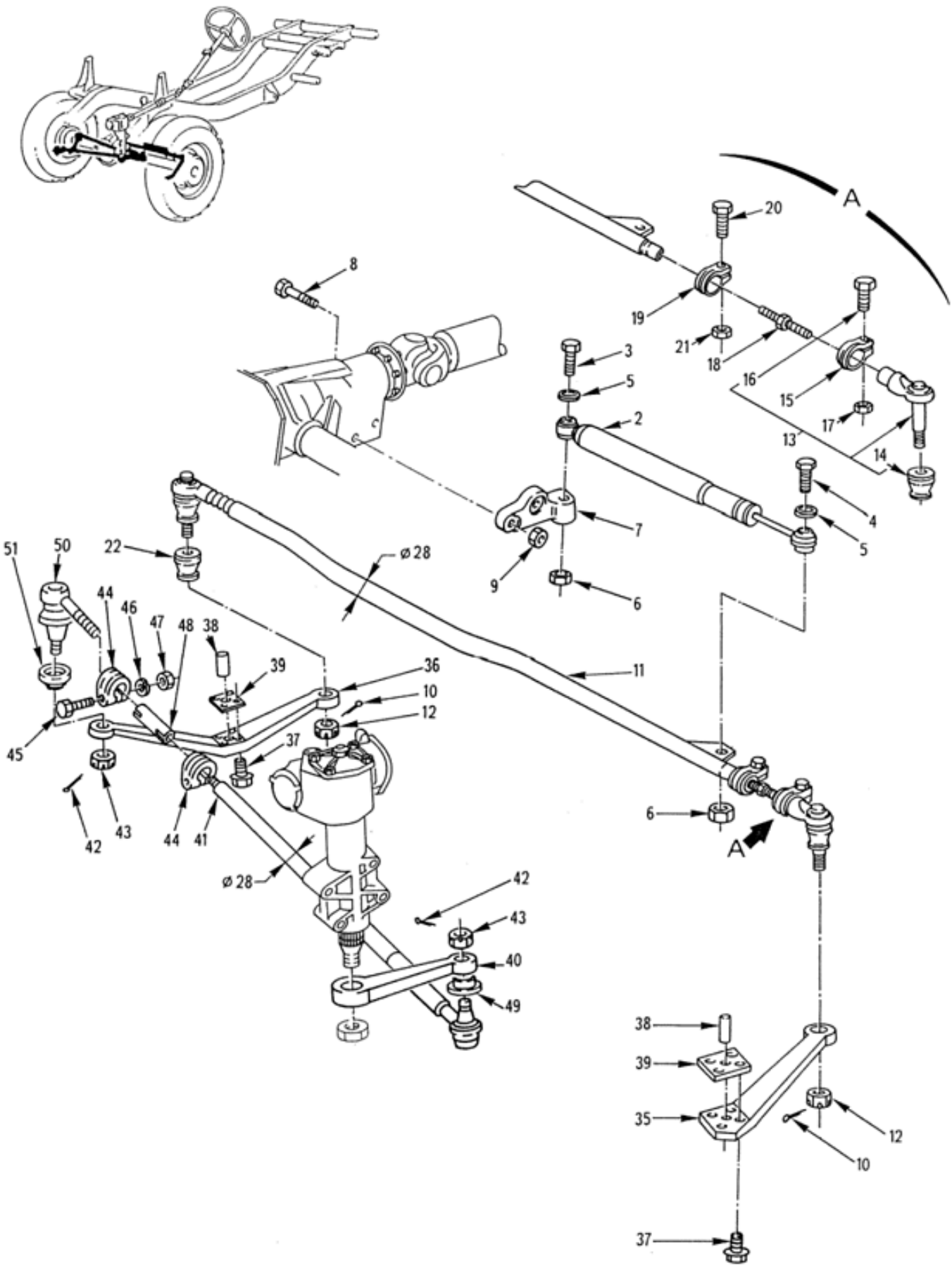

BARRES ET LEVIERS
(2ème montage)
070201 Planche 02

PL. 02	GROUPE: 07 DIRECTION SOUS GROUPE: 0702 BARRES ET LEVIERS DIVISION: 070201 BARRES ET LEVIERS				QUANTITE.	PTE INS.	NTI	DOMAINE	APPLICAB	NOTA
REP.	NUMERO DE GESTION	FABRICANT CODE	FABRICANT REFERENCE	DESIGNATION: 1234567						
				****						
038	5315 12 307 5228	D8046	0009912841	..GOUPILLE DE CENTRAGE		1	1			JE
				OU						
-038A	5315 12 315 8862	D8046	0009913441	..GOUPILLE DE CENTRAGE		EI	1			CG
039	5365 12 192 1864	D8046	4603321352	.CALE EP.0,40		1	1			CG
				OU						
-039A	5365 12 192 1866	D8046	4603321552	.CALE EP.0,50		SB	1			CG
				OU						
-039B	5365 12 192 1868	D8046	4603321752	.CALE EP.0,60		SB	1			CG
				OU						
-039C	5365 12 192 1870	D8046	4603321952	.CALE EP.0,70		SB	1			CG
				OU						
-039D	5365 12 192 1871	D8046	4603322052	.CALE EP.0,75		SB	1			JE
				OU						
-039E	5365 12 192 1872	D8046	4603322152	.CALE EP.0,80		SB	1			CG
				OU						
-039F	5365 12 192 1873	D8046	4603322252	.CALE EP.0,85		SB	1			JE
				OU						
-039G	5365 12 192 1874	D8046	4603322352	.CALE EP.0,90		SB	1			CG
040	2530 12 192 6012	D8046	4604630201	.LEVIER DE COMMANDE SORTIE BOITIER		PM	1			CG
041	2530 12 192 6755	D8128	030-8231-011-425	.BARRE DE DIRECTION ASSEMBLEE (APPLIQUER LE 3EME MONTAGE)		1	1			JE
042	5315 12 164 9019	D8286	DIN94-4X32-ST-A4P	..GOUPILLE V4-32		2	1			NG
043	5310 12 192 2967	D8286	DIN937-M16X1,5-17H	..ECROU HK M16X1,5 17H		2	1			JE
				OU						
-043A	5310 12 145 5627	D8286	DIN937-M16X1,5-22H-A2P	..ECROU HK M16X1,5 22H A2P		EI	1			JE
				REMPLACE PAR						
-043B	5310 12 376 0091	D8046	000979016008	..ECROU HK M16X1,5 04		EI	1			CG
				****						
044	5340 12 191 6626	D8128	028-0030-014-020	..COLLIER		2	1			CG
				ELEMENTS DE FIXATION						
045	5305 12 124 4073	D8286	DIN960-M10X1X45-8.8	..VIS H M10X1-45 8-8		1	1			NG
046	5310 12 124 3117	D8286	DIN127-B10-FST	..RONDELLE W B10		1	1			NG
047	5310 12 130 1093	D8286	DIN934-M10X1-8	..ECROU H M10X1 8		1	1			JE
				OU						
-047A	5310 12 183 6724	D8046	913004010001	..ECROU H M10X1		EI	1			CG
				****						
048	2530 12 315 5592	D8128	028-0001-022-033	..MANCHON (LONG.130)		1	1			CG
049	5340 12 159 4328	D8128	0300102554009	..MANCHON		1	1			PR
050	2530 12 309 2663	D8128	330-8131-523-000	..ARTICULATION (LONG.131-BOITIER DE ROTULE DIA. EXT. 52)		1	1			CG
051	5340 12 159 4328	D8128	0300102554009	...MANCHON		1	1			PR
				OU						
-052	2530 12 192 6756	D9542	027360014606	.BARRE DE DIRECTION ASSEMBLEE (APPLIQUER LE 3EME MONTAGE)		EI	1			PR
-053	5315 12 156 4637	D8286	DIN94-4X28-ST	..GOUPILLE V4-28		2	1			NG
-054	5310 12 192 2967	D8286	DIN937-M16X1,5-17H	..ECROU HK M16X1,5 17H		2	1			JE
				OU						
-054A	5310 12 145 5627	D8286	DIN937-M16X1,5-22H-A2P	..ECROU HK M16X1,5 22H A2P		EI	1			JE
				REMPLACE PAR						
-054B	5310 12 376 0091	D8046	000979016008	..ECROU HK M16X1,5 04		EI	1			CG
				****						
-055	5340 12 315 3196	D9542	028 400 007 018	..COLLIER		2	1			CG
				ELEMENTS DE FIXATION						
-056	5305 12 124 4073	D8286	DIN960-M10X1X45-8.8	..VIS H M10X1-45 8-8		1	1			NG

© Panhard

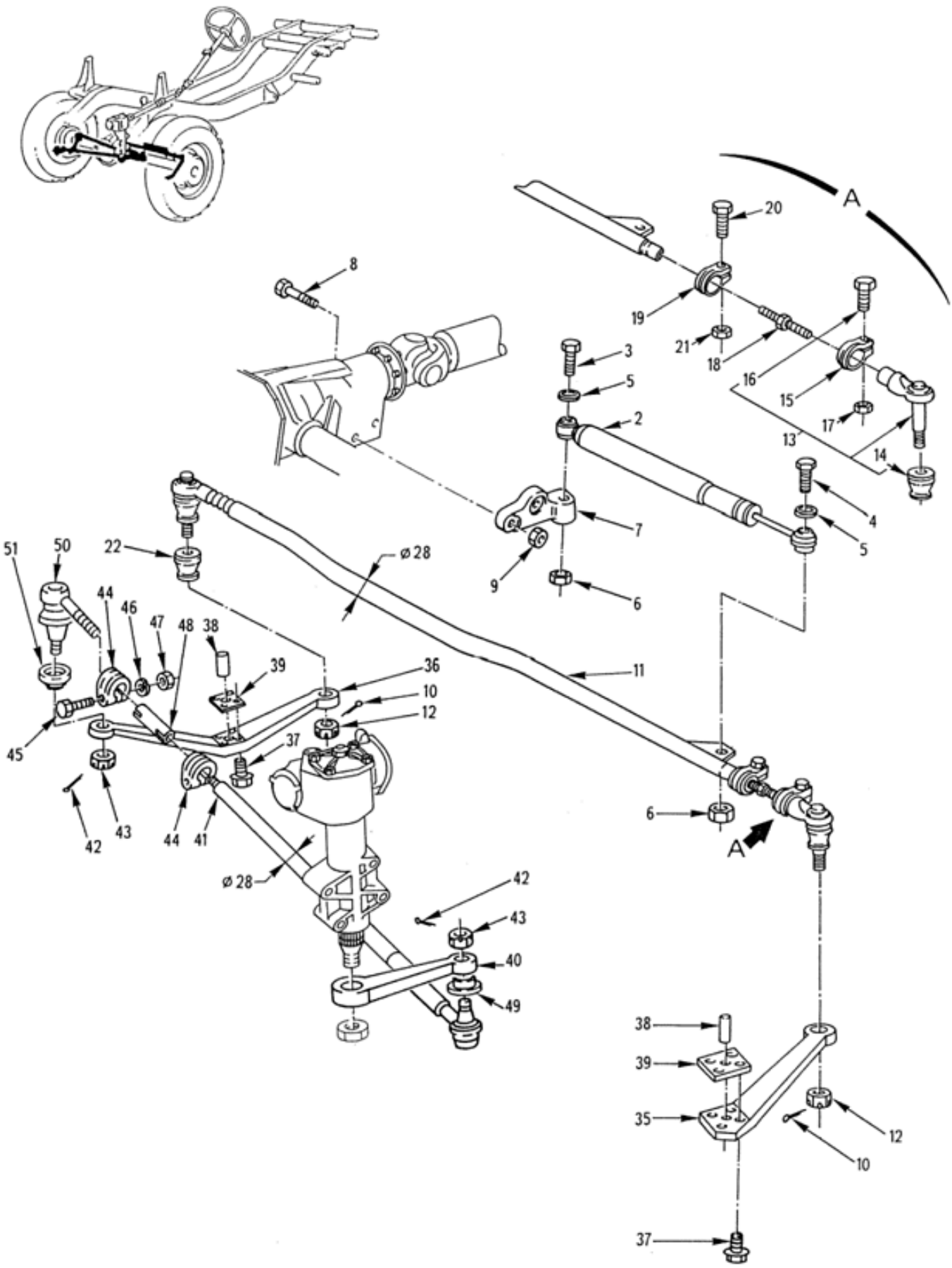

BARRES ET LEVIERS
(2ème montage)
070201 Planche 02

PL. 02	GROUPE: 07 DIRECTION				QUANTITE.	PARTIE INS.	NTI	DOMAINE	APPLICAB	NOTA
	SOUS GROUPE: 0702 BARRES ET LEVIERS									
REP.	DIVISION: 070201 BARRES ET LEVIERS									
	NUMERO DE GESTION	FABRICANT CODE	FABRICANT REFERENCE	DESIGNATION: 1234567						
-057	5310 12 310 0121	D8286	DIN980-VM10X1-8-A2P	..ECROU H FR M10X1 8 A2P	1		1			NG
				****						
-058	5340 12 315 3195	D9542	028 060 181 016	..MANCHON (LONG.125)	1		1			CG
-059	5340 12 316 1099	D9542	027460004012	..MANCHON	1		1			PR
				OU						
-059A	2530 14 532 2122	F0016	719092	..MANCHON	EI		1			SP
-060	2530 12 192 1157	D9542	027111197000	..ARTICULATION (LONG.118-BOITIER DE ROTULE DIA. EXT. 46)	1		1			CG
-061	5340 12 316 1099	D9542	027460004012	...MANCHON	1		1			PR
				OU						
-061A	2530 14 532 2122	F0016	719092	...MANCHON	EI		1			SP

© Panhard

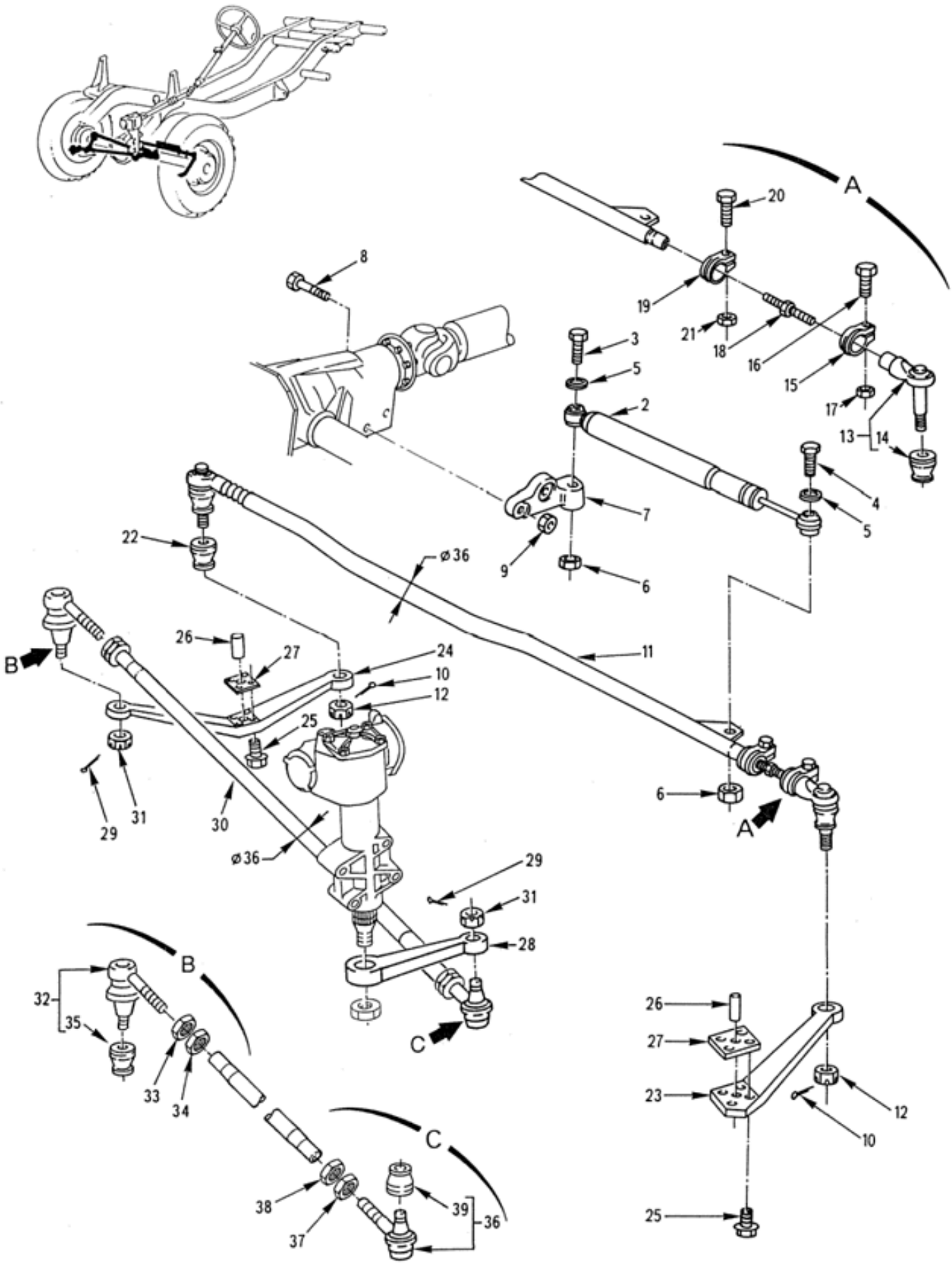

BARRES ET LEVIERS
(3ème montage)
070201 Planche 03

PL. 03	GROUPE: 07 DIRECTION SOUS GROUPE: 0702 BARRES ET LEVIERS DIVISION: 070201 BARRES ET LEVIERS				QUANTITE	NTI	DOMAINE	APPLICAB	NOTA
REP.	NUMERO DE GESTION	FABRICANT CODE	FABRICANT REFERENCE	DESIGNATION: 1234567					
-001		F0016	900004	BARRES ET LEVIERS (3EME MONTAGE)	PM				ND
002	5340 12 310 9469	D8485	442569	.AMORTISSEUR DE DIRECTION	1	1			CG
				ELEMENTS DE FIXATION					
003	5305 12 189 2681	D8286	DIN933-M10X60-10.9-A3P	.VIS H M10-60 10-9 A3P	1	1			NG
004	5305 12 153 5353	D8286	DIN931-M10X45-10.9-A3P	.VIS H M10-45 10-9 A3P	1	1			PR
				REMPLACE PAR					
-004A	5305 12 358 3187	D8046	0109909801	.VIS H M10	EI	1			CG
005	5310 12 156 5471	D8286	DIN125-A10,5-140HV-A3P	.RONDELLE A10-5 A3P	2	1			JE
				REMPLACE PAR					
-005A	5310 12 355 2144	D8046	000125010532	.RONDELLE A10-5	EI	1			JE
				REMPLACE PAR					
-005B	5310 12 373 1302	D8046	000000003386	.RONDELLE A10-5	EI	1			CG
006	5310 12 184 5252	D8286	DIN980-VM10-10-A2P	.ECROU H FR M10 10 DBL8451-21	2	1			JE
				REMPLACE PAR					
-006A	5310 12 342 5312	D8046	910113010001	.ECROU H FR M10 10	EI	1			CG
				********					
007	2530 12 316 1107	D8046	4604631140	.SUPPORT D'AMORTISSEUR	1	1			CG
				ELEMENTS DE FIXATION					
008	5305 12 141 9876	D8286	DIN933-M8X55-8.8-A2P	.VIS H M8-55 8-8 A2P	2	1			JE
				OU					
-008A	5305 12 156 4949	D8286	DIN931-M8X55-8.8-A2P	.VIS H M8-55 8-8 A2P	EI	1			JE
				REMPLACE PAR					
-008B	5305 12 355 4240	D8046	304017008043	.VIS H M8-55 8-8	EI	1			CG
009	5310 12 170 1310	D8286	DIN980-VM8-8-A2P	.ECROU H FR M8 8 A2P	2	1			JE
				REMPLACE PAR					
-009A	5310 12 348 5476	D8046	910113008003	.ECROU H M8 8	EI	1			CG
				********					
010	5315 12 121 3852	D8286	DIN94-4X36-ST	.GOUPILLE V4-36	2	1			NG
011	2530 14 527 0761	F0232	027360001581	.BARRE D'ACCOUPLEMENT	1	1			CG
				ELEMENTS DE FIXATION					
012	5310 12 171 8802	D8286	DIN979-M16X1,5-05-A2P	.ECROU HK M16X1,5 05 A2P	2	1			JE
				REMPLACE PAR					
-012A	5310 12 354 4784	D8046	000979016007	.ECROU HK M16X1,5 05	EI	1			CG
013	2530 12 379 5868	D9542	027160260000	..ARTICULATION	1	1			CG
014	5340 12 316 1099	D9542	027460004012	...MANCHON	1	1			PR
				OU					
-014A	2530 14 532 2122	F0016	719092	...MANCHON	EI	1			SP
015	5340 12 373 9312	D9542	028460015018	..COLLIER	1	1			CG
016	5305 12 191 1654	D8286	DIN960-M10X1X45-SK-8.8-A2P	..VIS H M10X1-45 8-8 ZING.	1	1			NG
017	5310 12 310 0121	D8286	DIN980-VM10X1-8-A2P	..ECROU H FR M10X1 8 A2P	1	1			JE
				REMPLACE PAR					
-017A	5310 12 355 9933	D8046	910113010002	..ECROU H FR M10X1 8	EI	1			JE
				REMPLACE PAR					
-017B	5310 12 355 9930	D8046	910113010003	..ECROU H FR 10X18 DBL8451-21	EI	1			CG
				********					
018	5307 12 373 9183	D9542	022060005017	..MAMELON DE REGLAGE	1	1			CG
019	5340 12 184 5535	D9542	030 460 013 018	..COLLIER	1	1			CG
				ELEMENTS DE FIXATION					
020	5305 12 191 1654	D8286	DIN960-M10X1X45-SK-8.8-A2P	..VIS H M10X1-45 8-8 ZING.	1	1			NG
021	5310 12 310 0121	D8286	DIN980-VM10X1-8-A2P	..ECROU H FR M10X1 8 A2P	1	1			JE

© Panhard

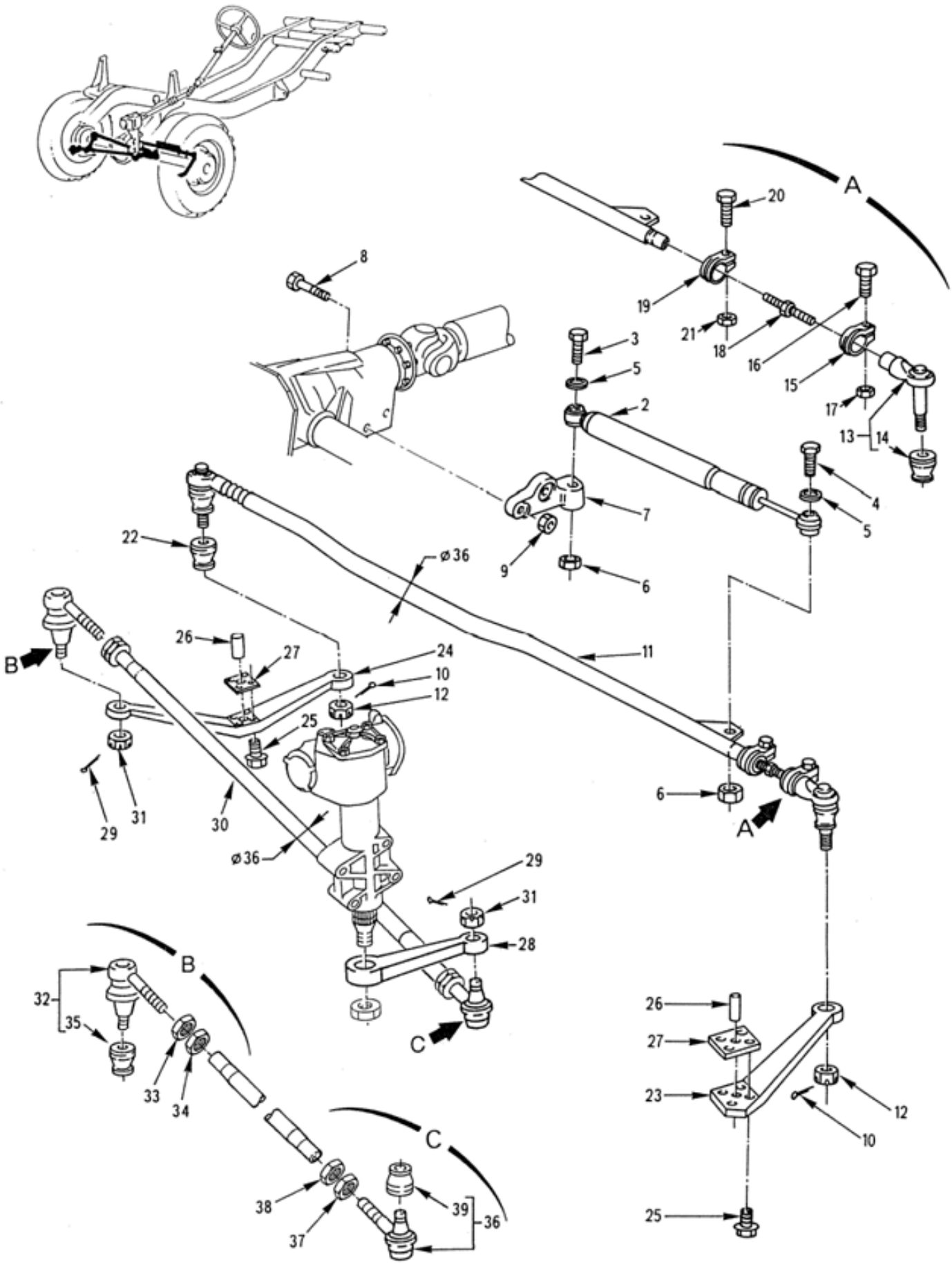

BARRES ET LEVIERS
(3ème montage)
070201 Planche 03

PL. 03	GROUPE: 07 DIRECTION SOUS GROUPE: 0702 BARRES ET LEVIERS DIVISION: 070201 BARRES ET LEVIERS				QUANTITE	PTS	NTI	DOMAINE	APPLICAB	NOTA
REP.	NUMERO DE GESTION	FABRICANT CODE	FABRICANT REFERENCE	DESIGNATION: 1234567						
				REMPLACE PAR						
-021A	5310 12 355 9933	D8046	910113010002	..ECROU H FR M10X1 8	EI		1			JE
				REMPLACE PAR						
-021B	5310 12 355 9930	D8046	910113010003	..ECROU H FR 10X18 DBL8451-21	EI		1			CG
				********						
022	5340 12 316 1099	D9542	027460004012	..MANCHON	1					PR
				OU						
-022A	2530 14 532 2122	F0016	719092	..MANCHON	EI		1			SP
023	2530 12 192 9984	D8046	4603300946	.LEVIER DE COMMANDE FUSEE G.	1		1			JE
				OU						
-023A	2530 12 332 6317	D8046	4633300046	.LEVIER DE COMMANDE FUSEE G.	EI		1			CG
024	2530 12 193 1549	D8046	4603301246	.LEVIER DE COMMANDE FUSEE D.	1		1			JE
				OU						
-024A	2530 12 339 2308	D8046	4603301846	.LEVIER DE COMMANDE FUSEE D.	EI		1			CG
				ELEMENTS DE FIXATION						
025	5305 12 305 1386	D8046	914112014302	.VIS C M14X1,5-50 12-9 DBL9400	4		1			JE
				OU						
-025A	5306 12 326 3638	D8046	6529901104	.VIS H M14X1,5-50	EI		1			JE
				REMPLACE PAR						
-025B	5306 12 352 9655	D8046	0009907204	.VIS H M14X1,5-50	EI		1			CG
				********						
026	5315 12 307 5228	D8046	0009912841	..GOUPILLE DE CENTRAGE	1		1			JE
				OU						
-026A	5315 12 315 8862	D8046	0009913441	..GOUPILLE DE CENTRAGE	EI		1			CG
027	5365 12 192 1864	D8046	4603321352	.CALE EP.0,40	1		1			CG
				OU						
-027A	5365 12 192 1866	D8046	4603321552	.CALE EP.0,50	SB		1			CG
				OU						
-027B	5365 12 192 1868	D8046	4603321752	.CALE EP.0,60	SB		1			CG
				OU						
-027C	5365 12 192 1870	D8046	4603321952	.CALE EP.0,70	SB		1			CG
				OU						
-027D	5365 12 192 1871	D8046	4603322052	.CALE EP.0,75	SB		1			JE
				OU						
-027E	5365 12 192 1872	D8046	4603322152	.CALE EP.0,80	SB		1			CG
				OU						
-027F	5365 12 192 1873	D8046	4603322252	.CALE EP.0,85	SB		1			JE
				OU						
-027G	5365 12 192 1874	D8046	4603322352	.CALE EP.0,90	SB		1			CG
028	2530 12 192 6012	D8046	4604630201	.LEVIER DE COMMANDE SORTIE BOI TIER	PM		1			CG
029	5315 12 164 9019	D8286	DIN94-4X32-ST-A4P	..GOUPILLE V4-32	2		1			NG
030	2530 14 527 0760	F0232	027360002581	.BARRE DE DIRECTION ASSEMBLEE	1		1			CG
				ELEMENTS DE FIXATION						
031	5310 12 145 5627	D8286	DIN937-M16X1,5-22H-A2P	.ECROU HK M16X1,5 22H A2P	2		1			JE
				REMPLACE PAR						
-031A	5310 12 376 0091	D8046	000979016008	.ECROU HK M16X1,5 04	EI		1			CG
				********						
032	2530 12 379 5863	D9542	027160250000	..ARTICULATION D. (PAS A DROIT E M24X1,5)	1		1			CG
				ELEMENTS DE FIXATION						
033	5310 12 379 5899	D9542	024 060 009 037	..ECROU H M24X1,5 (PAS A DROIT E)	1		1			CG
034	3040 12 379 5866	D9542	024060007037	..ECROU (AVEC CONE DE PINCAGE)	1		1			CG
				********						
035	5340 12 316 1099	D9542	027460004012	...MANCHON	1		1			PR
				OU						
-035A	2530 14 532 2122	F0016	719092	...MANCHON	EI		1			SP
036	2530 12 379 5867	D9542	027160252000	..ARTICULATION G. (PAS A GAUCH E M24X1,5)	1		1			CG
				ELEMENTS DE FIXATION						

© Panhard

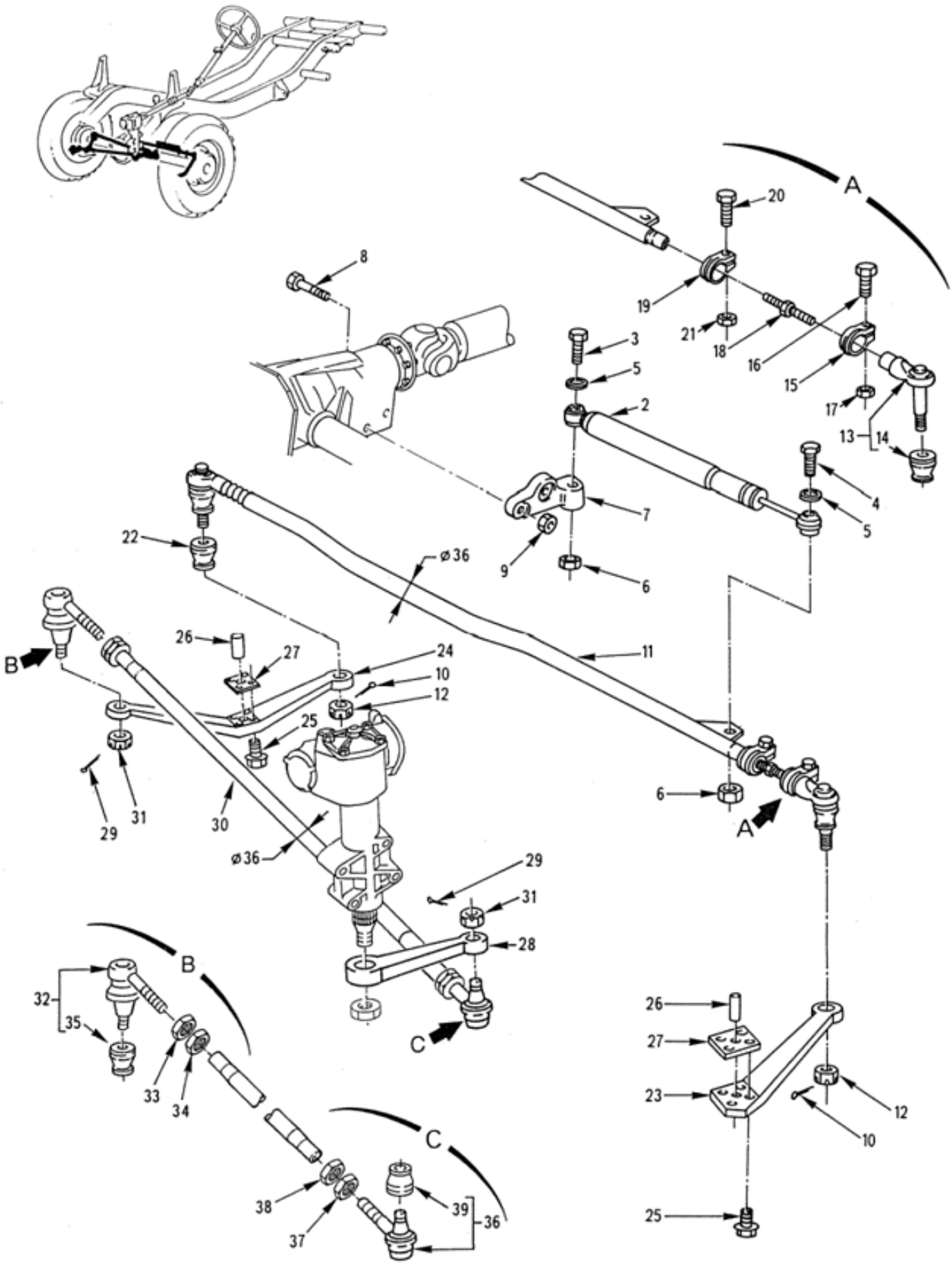

BARRES ET LEVIERS
(3ème montage)
070201 Planche 03

PL. 03	GROUPE: 07 DIRECTION							
	SOUS GROUPE: 0702 BARRES ET LEVIERS							
	DIVISION: 070201 BARRES ET LEVIERS							
REP.	NUMERO DE GESTION	FABRICANT CODE	FABRICANT REFERENCE	DESIGNATION: 1234567	QUANTITE.	PARTIE INS.	NTI	DOMAINE	APPLICAB	NOTA
037	5310 12 379 5920	D9542	024 060 015 037	..ECROU H M24X1,5 (PAS A GAUCHE)	1	1				CG
038	3040 12 379 5866	D9542	024060007037	..ECROU (AVEC CONE DE PINCAGE)	1	1				CG
				****						
039	5340 12 316 1099	D9542	027460004012	...MANCHON	1	1				PR
				OU						
-039A	2530 14 532 2122	F0016	719092	...MANCHON	EI	1				SP

© Panhard

N° Page	Désignation
08	FREINAGE
080101	COMMANDE DE FREINS
080201	SERVOFREIN-MAITRE-CYLINDRE
080301	COMPENSATEUR FREINAGE-TUYAUTERIE
080401	FREIN A MAIN

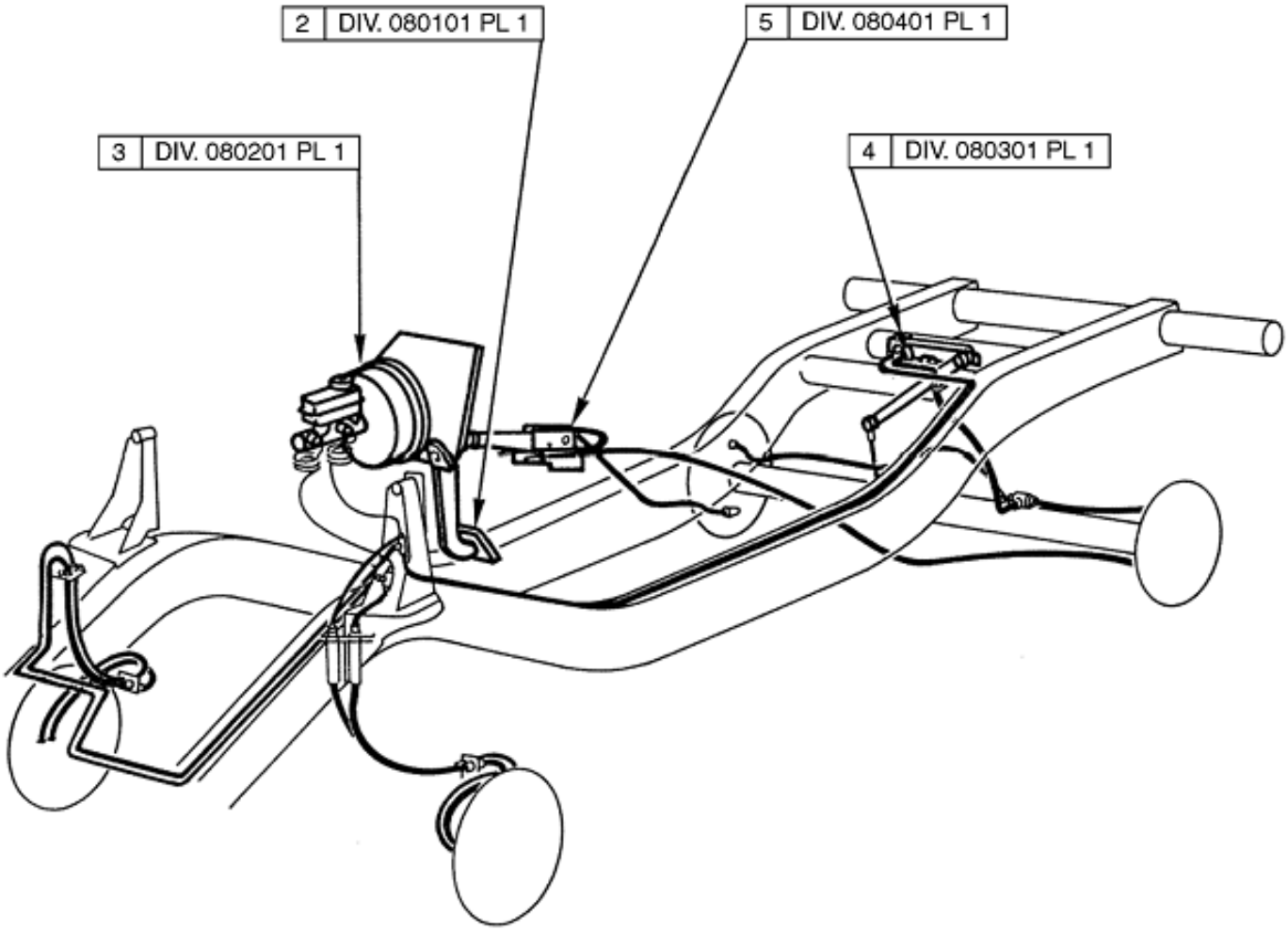

FREINAGE

08 Planche 01

PL. 01	GROUPE: 08 FREINAGE							
	SOUS GROUPE:							
REP.	DIVISION:							
	NUMERO DE GESTION	FABRICANT CODE	FABRICANT REFERENCE	DESIGNATION: 1234567	QUANTITE.	PAR ENS.	NTI	DOMAINE	APPLICAB	NOTA
-001		F0016	900078	FREINAGE	1				ND
002		F0016	900079	.COMMANDE DE FREINS	1				ND
003		F0016	900080	.SERVOFREIN-MAITRE-CYLINDRE	1				ND
004		F0016	900081	.COMPENSATEUR FREINAGE-TUYAUTERIE	1				ND
005		F0016	900082	.FREIN A MAIN	1				ND

© Panhard

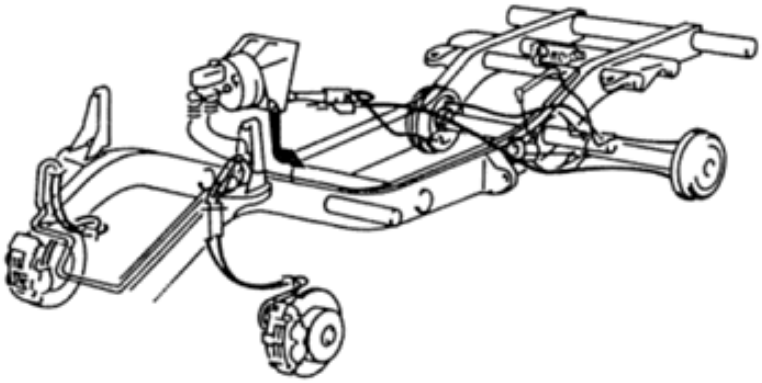

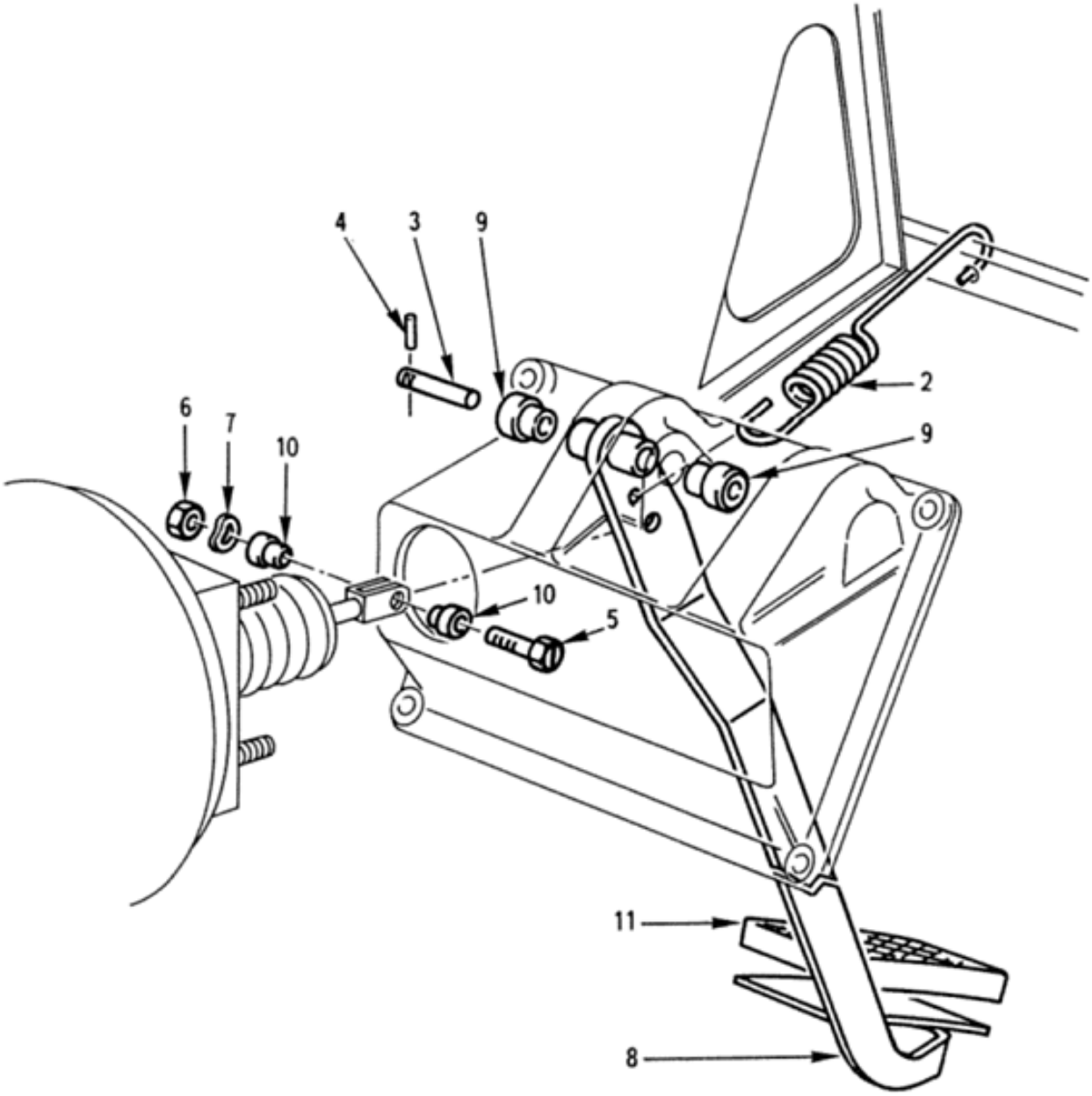

COMMANDE DE FREINS

080101 Planche 01

PL. 01	GROUPE: 08 FREINAGE							
	SOUS GROUPE: 0801 COMMANDE DE FREINS							
	DIVISION: 080101 COMMANDE DE FREINS							
REP.	NUMERO DE GESTION	FABRICANT CODE	FABRICANT REFERENCE	DESIGNATION: 1234567	QUANTITE.	PAR ENS	NTI	DOMAINE	APPLICAB	NOTA
-001		F0016	900079	COMMANDE DE FREINS	PM					ND
002	5360 12 191 3763	D8046	1079930410	.RESSORT DE RAPPEL	1	1				CG
003	3040 12 191 6268	D8046	4602920009	.AXE DE PEDALE	1	1				JE
				OU						
-003A	5315 12 335 6075	D8046	4602920109	.AXE DE PEDALE	EI	1				CG
				ELEMENTS DE FIXATION						
004	5315 12 307 2016	D8286	DIN1473-5X32-ST-ZNPHR10F	.GOUPILLE CANNELEE 5-32 ZING.	1	1				JE
				OU						
-004A	5315 12 333 7042	D8046	001473005028	.GOUPILLE CANNELEE 5-32 ZING.	EI	1				CG
				********						
005	2990 12 187 8036	D8046	1102950571	.AXE FILETE	1	1				CG
				ELEMENTS DE FIXATION						
006	5310 12 144 6218	D8286	DIN934-M8X1-8-A2P	.ECROU H M8X1 8 A2P	1	1				NG
007	5310 12 142 8173	D8286	DIN137-B8-FST-A3P	.RONDELLE ONDULEE B8 A3P	1	1				NG
				********						
008	2540 12 192 6753	D8046	4602900118	.PEDALE DE FREIN	1	1				CG
009	3120 12 173 1924	D8046	1102910550	..DOUILLE	2	1				JE
				OU						
-009A	3120 12 337 8354	D8046	1242920050	..DOUILLE	EI	1				CG
010	3120 12 192 7702	D8046	1102950250	..DOUILLE	2	1				CG
011	2540 12 169 7921	D8046	1102910182	..COIFFE DE PEDALE	1	1				JE
				REMPLACE PAR						
-011A	2540 12 191 5911	D8046	1072910182	..COIFFE DE PEDALE	EI	1				CG
				********						

© Panhard

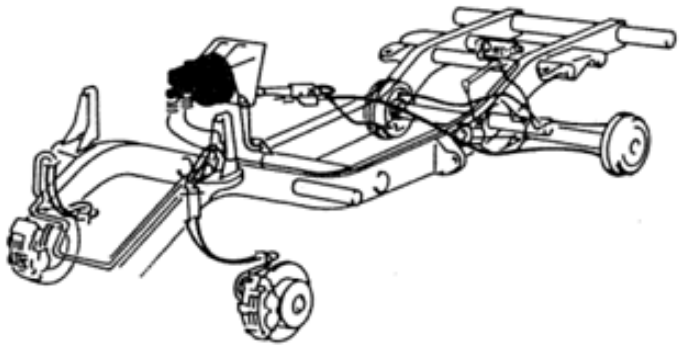

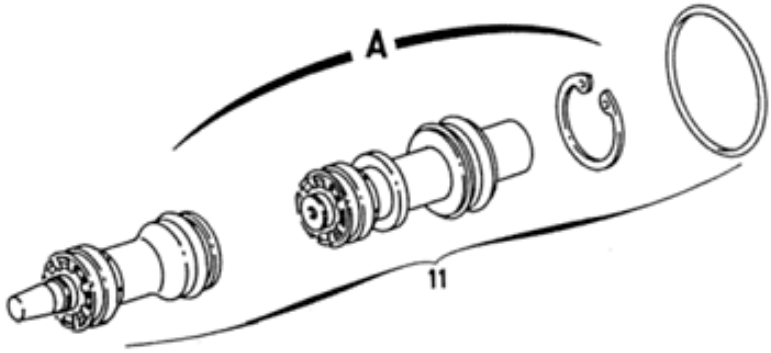

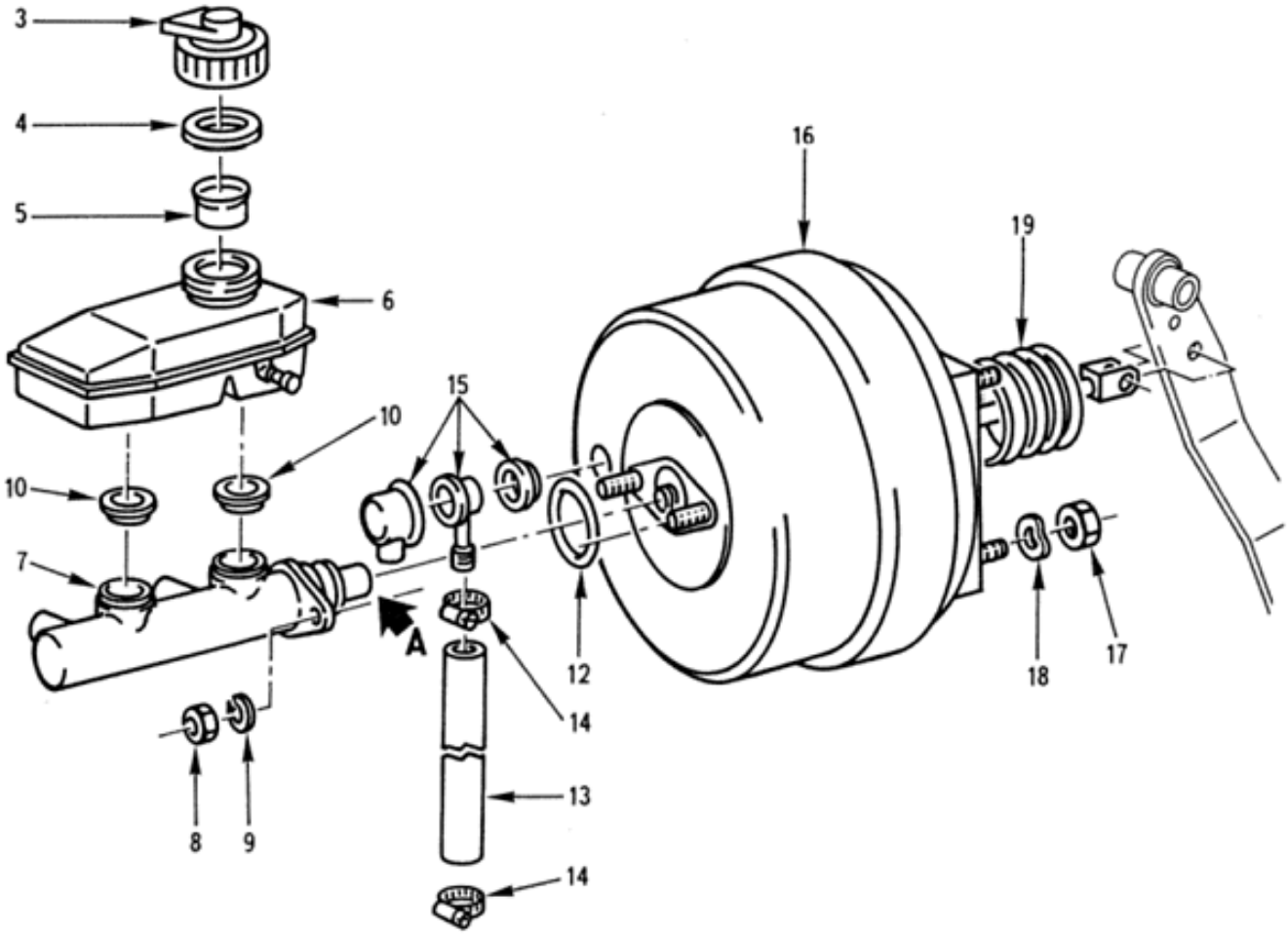

SERVOFREIN-MAITRE-CYLINDRE

080201 Planche 01

PL. 01	GROUPE: 08 FREINAGE				QUANTITE.	NTI	DOMAINE	APPLICAB	NOTA
	SOUS GROUPE: 0802 SERVOFREIN-MAITRE-CYLINDRE								
REP.	DIVISION: 080201 SERVOFREIN-MAITRE-CYLINDRE								
	NUMERO DE GESTION	FABRICANT CODE	FABRICANT REFERENCE	DESIGNATION: 1234567					
-001		F0016	900080	SERVOFREIN-MAITRE-CYLINDRE	PM				ND
-002	2590 12 302 7510	D0786	48400211021	.RESERVOIR ASSEMBLE	1	1			CG
003	2530 12 301 5231	D0786	A8265-1	..BOUCHON FILETE	1	1			CG
004	5330 12 175 8191	D0786	A0102A	..BAGUE D'ETANCHEITE	1	1			CG
005	2530 12 178 1162	D0786	A8178	..TAMIS	1	1			CG
006		F0016	900089	..RESERVOIR NU	1				ND
007	2530 12 300 1089	D0786	H2392803	.MAITRE-CYLINDRE	1	1			CG
				ELEMENTS DE FIXATION					
008	5310 12 144 6214	D8286	DIN934-M8-8-A2P	.ECROU H M8 8 A2P	2	1			NG
009	5310 12 151 4627	D8286	DIN128-A8-FST-A3P	.RONDELLE W8 ZING.	2	1			NG
				********					
010	5330 12 193 3886	D0786	H0855	..DOUILLE DE GUIDAGE	2	1			CG
011	2530 12 191 8836	D8046	0025863043	.NECESSAIRE DE REPARATION DU MAITRE-CYLINDRE	1	1			PR
				OU					
-011A	2530 12 312 3696	D0786	RK23530	.NECESSAIRE DE REPARATION DU MAITRE-CYLINDRE	EI	1			CG
012	2530 12 192 4749	D0786	A0422	.BAGUE D'ETANCHEITE	1	1			CG
013	4720 14 412 6308	F0467	4572-21	.RACCORD PRISE DE DEPRESSION LONG.1800	1	1			SG
014	4730 14 399 0352	F0355	268569022	.COLLIER DIA. 12 A 22	2	1			JE
				REMPLACE PAR					
-014A	4730 14 264 9700	F5959	6930051	.COLLIER DE SERRAGE W2 9-18 LARG.8	EI	1			CG
				********					
015	4820 14 411 6288	F0134	B324828	.CLAPET ANTI-RETOUR	1	1			CG
016	2530 12 191 8837	D0786	U82001	.SERVOFREIN	1	1			CG
				ELEMENTS DE FIXATION					
017	5310 12 144 6214	D8286	DIN934-M8-8-A2P	.ECROU H M8 8 A2P	4	1			NG
018	5310 12 142 8173	D8286	DIN137-B8-FST-A3P	.RONDELLE ONDULEE B8 A3P	4	1			NG
				********					
019	2530 12 192 4750	D0786	U01038	..MANCHON	1	1			CG

© Panhard

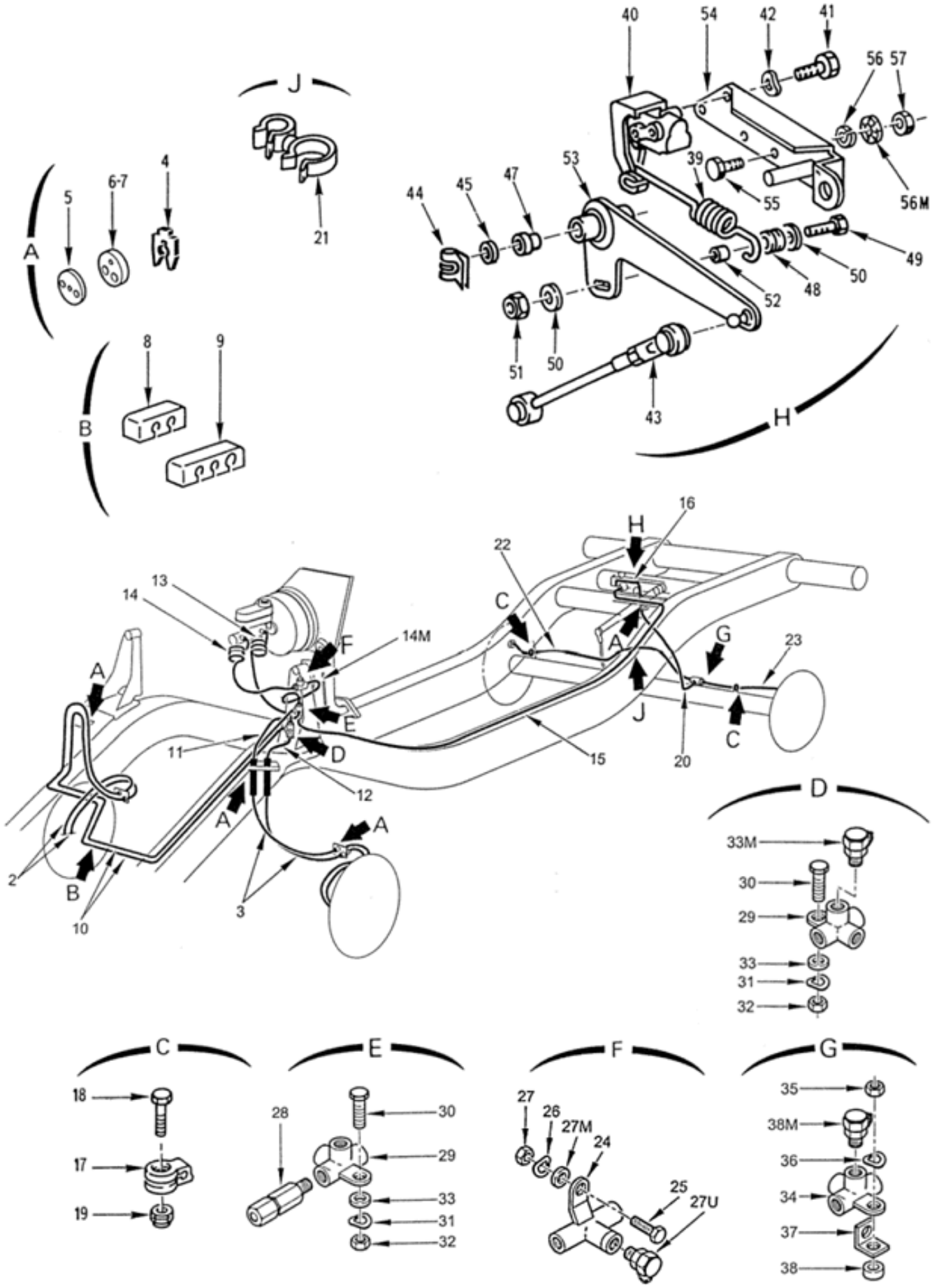

Rep. 56M	MONTAGE RESERVOIR A CARBURANT EN PLASTIQUE

COMPENSATEUR FREINAGE-TUYAUTERIE

080301 Planche 01

PL. 01	GROUPE: 08 FREINAGE SOUS GROUPE: 0803 COMPENSATEUR FREINAGE-TUYAUTERIE DIVISION: 080301 COMPENSATEUR FREINAGE-TUYAUTERIE							
REP.	NUMERO DE GESTION	FABRICANT CODE	FABRICANT REFERENCE	DESIGNATION: 1234567	QUANTITE.	PEINTS	NTI	DOMAINE	APPLICAB	NOTA
-001		F0016	900081	COMPENSATEUR FREINAGE-TUYAUTERIE	PM				ND
002	4710 14 434 9110	F0016	891080	.TUYAU LONG.325	4	1			SP
003	4720 12 193 6127	D8046	4604205048	.FLEXIBLE	4	1			CG
004	2530 12 143 7295	D8286	DIN74225-12	.CAVALIER DE MAINTIEN	9	1			NG
005		F0016	900095	.RONDELLE DE MAINTIEN (FLEXIBLE AV.)	4				ND
006	5365 12 330 7903	D8046	4604281785	.RONDELLE DE MAINTIEN	6	1			CG
007	5365 12 330 7903	D8046	4604281785	.RONDELLE DE MAINTIEN	PM	1			CG
008	2530 12 192 2382	D8046	4604280285	.BARRETTE DE MAINTIEN (2 VOIES)	6	1			CG
009	2530 12 192 2381	D8046	4604285285	.BARRETTE DE MAINTIEN (3 VOIES)	2	1			CG
010	4710 14 511 7584	F0016	890123	.TUYAU FREIN EQ. LONG.1700 (RACCORD 4 VOIES-FLEXIBLES AV.D.)	2	1			SP
011	4710 14 434 9105	F0016	891031	.TUYAU FREIN EQ. LONG.350 (RACCORD 4 VOIES-FLEXIBLES AV.G.)	1	1			SP
012	4710 14 511 7587	F0016	891081	.TUYAU FREIN EQ. LONG.200 (RACCORD 4 VOIES-FLEXIBLES AV.G.)	1	1			SP
013	4710 14 511 7588	F0016	891030	.TUYAU FREIN EQ. LONG.875 (RACCORD 4 VOIES-MAITRE CYLINDRE)	1	1			SP
014	2530 14 489 0002	F0016	715291	.TUYAU FREIN EQ. (RACCORD 3 VOIES-MAITRE CYLINDRE)	1	1			SP
014M	2590 14 489 0003	F0016	715292	.TUYAU FREIN EQ. (RACCORD 3 VOIES-RACCORD 4 VOIES)	1	1			JE
				REMPLACE PAR					
-014N	4710 14 550 7859	F0016	718561	.TUYAU FREIN EQ. (RACCORD 3 VOIES-RACCORD 4 VOIES)	EI	1			SP
				********					
015	4710 14 511 7576	F0016	890124	.TUYAU FREIN EQ. LONG.3000 (CLAPET-COMPENSATEUR)	1	1			SP
016	4710 14 511 7573	F0016	891029	.TUYAU FREIN EQ. LONG.525 (COMPENSATEUR-FLEXIBLE AR. G.)	1	1			SP
017	5340 12 191 6639	D8046	6014285041	.COLLIER DE FIXATION	4	1			CG
				ELEMENTS DE FIXATION					
018	5305 14 438 1051	I9008	ISO4017-M6X20-8.8-A2C	.VIS H M6-20 8-8 ZB	1	1			NG
019	5310 14 418 3123	F0467	6935-86	.ECROU H FR M6 8 ZB	1	1			SG
				********					
020	4720 12 172 8920	D8286	DIN74225-AD3,2X450	.FLEXIBLE DE FREIN AR.	1	1			JE
				REMPLACE PAR					
-020A	4720 12 316 2280	D8046	4614280135	.FLEXIBLE DE FREIN AR.	EI	1			CG
				********					
021	4730 14 410 6246	F0467	1628-45	.ENTRETOISE PIVOTANTE	1	1			SG
022	4710 14 511 7568	F0016	890128	.TUYAU FREIN EQ. LONG.1000 (RACCORD 4 VOIES-ROUE AR. D.)	1	1			SP
023	4710 14 433 4542	F0016	890121	.TUYAU FREIN EQ. LONG.700 (RACCORD 4 VOIES-ROUE AR. G.)	1	1			SP
024	2530 12 192 1361	D1304	3.3513-5000.1	.RACCORD 3 VOIES	1	1			CG
				ELEMENTS DE FIXATION					
025	5305 14 432 0885	F0110	E25114B60Q25QVACM	.VIS H M6-25 8-8 ZB	1	1			NG
026	5310 14 360 2821	F0110	E27620-60AXTLZ	.RONDELLE ONDULEE B6 XC60 TRAITEE RESSORT ZB	1	1			NG
027	5310 14 470 8939	F0110	E25401B60QQVACM	.ECROU H M6 8 ZB	1	1			NG
				********					
027M	5365 12 192 3782	D8046	4609915035	.ENTRETOISE 6,5X11,5-6	1	1			JE
				REMPLACE PAR					
-027N	5365 12 376 0082	D8046	1249910440	.ENTRETOISE	EI	1			CG
				********					
027U	4730 12 315 9391	D8046	0004317531	.PRISE DE PRESSION	1	1			CG
028	4820 12 322 7704	D0786	A6500	.CLAPET	1	1			CG

© Panhard

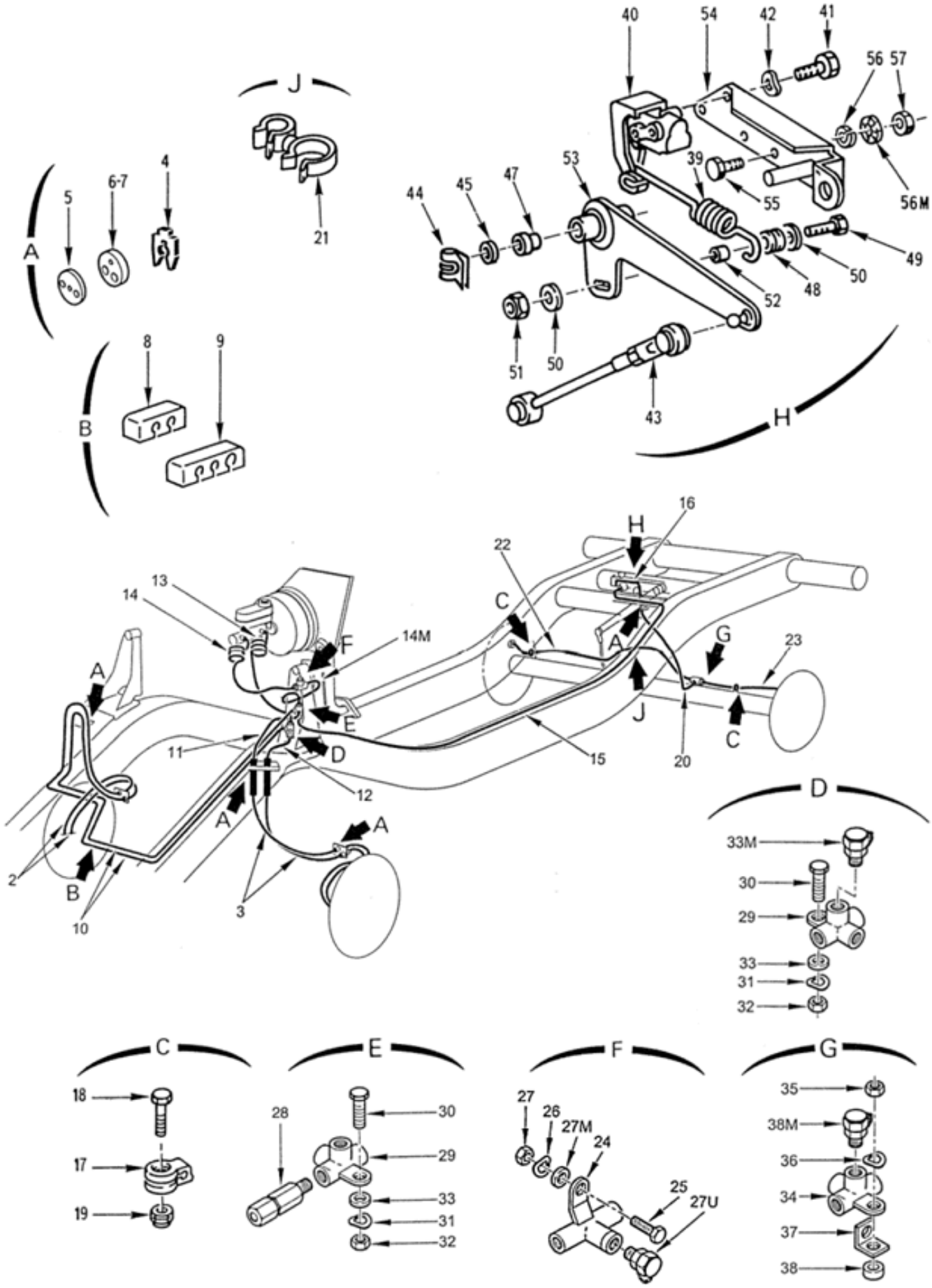

Rep. 56M	MONTAGE RESERVOIR A CARBURANT EN PLASTIQUE

COMPENSATEUR FREINAGE-TUYAUTERIE

080301 Planche 01

PL. 01	GROUPE: 08 FREINAGE SOUS GROUPE: 0803 COMPENSATEUR FREINAGE-TUYAUTERIE DIVISION: 080301 COMPENSATEUR FREINAGE-TUYAUTERIE				QUANTITE.	NTI	DOMAINE	APPLICAB	NOTA
REP.	NUMERO DE GESTION	FABRICANT CODE	FABRICANT REFERENCE	DESIGNATION: 1234567					
029	2530 12 192 1359	D1304	3.3514-0100.1	.RACCORD 4 VOIES (TROU DE FIXATION DIA.7,5)	2	1			CG
				ELEMENTS DE FIXATION					
030	5305 14 432 0885	F0110	E25114B60Q25QVACM	.VIS H M6-25 8-8 ZB	1	1			NG
031	5310 14 360 2821	F0110	E27620-60AXTLZ	.RONDELLE ONDULEE B6 XC60 TRAITEE RESSORT ZB	1	1			NG
032	5310 14 470 8939	F0110	E25401B60QQVACM	.ECROU H M6 8 ZB	1	1			NG
				********					
033	5365 12 192 3782	D8046	4609915035	.ENTRETOISE 6,5X11,5-6	2	1			JE
				REMPLACE PAR					
-033A	5365 12 376 0082	D8046	1249910440	.ENTRETOISE	EI	1			CG
				********					
033M	4730 12 315 9391	D8046	0004317531	.PRISE DE PRESSION	1	1			CG
034	4730 12 315 9392	D8046	0004285424	.RACCORD 4 VOIES (TROU DE FIXATION DIA.8,5)	1	1			CG
				ELEMENTS DE FIXATION					
035	5310 12 134 5924	C0266	M8SSN441	.ECROU M8	1				PR
				REMPLACE PAR					
-035A	5310 14 429 4303	I9008	ISO4032-M8-8-A2C	.ECROU H M8 8 A2C	EI	1			NG
036	5310 14 420 3218	F0110	E27620-80AXTCM	.RONDELLE ONDULEE 8 XC60 TRAITEE RESSORT ZB	1	1			NG
				********					
037	5340 12 191 5842	D8046	4604280240	.SUPPORT TUYAU DE BLOCAGE DE DIFFERENTIEL	PM	1			CG
038	5365 12 192 3783	D8046	4609915235	.ENTRETOISE 10,5X16-7	PM	1			CG
038M	4730 12 315 9391	D8046	0004317531	.PRISE DE PRESSION	1	1			CG
039	5360 12 307 1542	D8046	4604270221	.RESSORT DE RAPPEL	1	1			CG
040	2530 12 192 1363	D8046	0014313912	.COMPENSATEUR DE FREINAGE	1	1			JE
				REMPLACE PAR					
-040A	2530 12 192 1363	D1304	03.6513-0330.3	.COMPENSATEUR DE FREINAGE	EI	1			CG
				ELEMENTS DE FIXATION					
041	5305 12 141 9861	D8286	DIN933-M8X12-8.8-A2P	.VIS H M8-12 8-8 A2P	2	1			NG
042	5310 14 420 3218	F0110	E27620-80AXTCM	.RONDELLE ONDULEE 8 XC60 TRAITEE RESSORT ZB	2	1			NG
				********					
043	2530 12 192 1365	D9542	013360003606	.BIELLE ARTICULEE	1	1			CG
044	5340 12 191 8042	D9414	1006000016.023	.CLIPS DIA.16	1	1			CG
045	5310 12 175 5412	D8286	DIN988-17X24X1	.RONDELLE DIA. 17-24-1	2	1			NG
-046	2530 12 192 1364	D8046	4604300123	.LEVIER DE COMMANDE EQUIPE	1	1			CG
047	3120 12 173 1924	D8046	1102910550	..DOUILLE	2	1			JE
				OU					
-047A	3120 12 337 8354	D8046	1242920050	..DOUILLE	EI	1			CG
048	5340 12 191 6643	D8046	4604310340	..TOURILLON	1	1			CG
				ELEMENTS DE FIXATION					
049	5305 12 156 4870	D8286	DIN933-M8X30-8.8-A2P	..VIS H M8-30 8-8 A2P	1	1			JE
				REMPLACE PAR					
-049A	5305 12 339 1627	D8046	304017008027	..VIS H M8-30 8-8	EI	1			CG
050	5310 12 149 4353	D8286	DIN125-A8,4-140HV-A3P	..RONDELLE A8-4 A3P	2	1			JE
				REMPLACE PAR					
-050A	5310 12 375 7205	D8046	000000003250	..RONDELLE A8-4 A3P	EI	1			CG
051	5310 12 188 8782	D8046	913002008004	..ECROU H FR M8	1	1			CG
				********					
052	5365 12 192 3784	D8046	4604310053	..DOUILLE	1	1			JE
				OU					
-052A	5365 12 307 5575	D8046	4214210053	..DOUILLE	EI	1			CG
053	2530 12 304 9659	D8046	4604300023	..LEVIER DE COMMANDE	1	1			CG
054	2530 12 192 6009	D8046	4604300110	.SUPPORT COMPENSATEUR	1	1			CG
				ELEMENTS DE FIXATION					
055	5305 14 419 4253	F0110	E25114B80Q20QVACM	.VIS H M8-20 8-8 ZB	4	1			NG

© Panhard

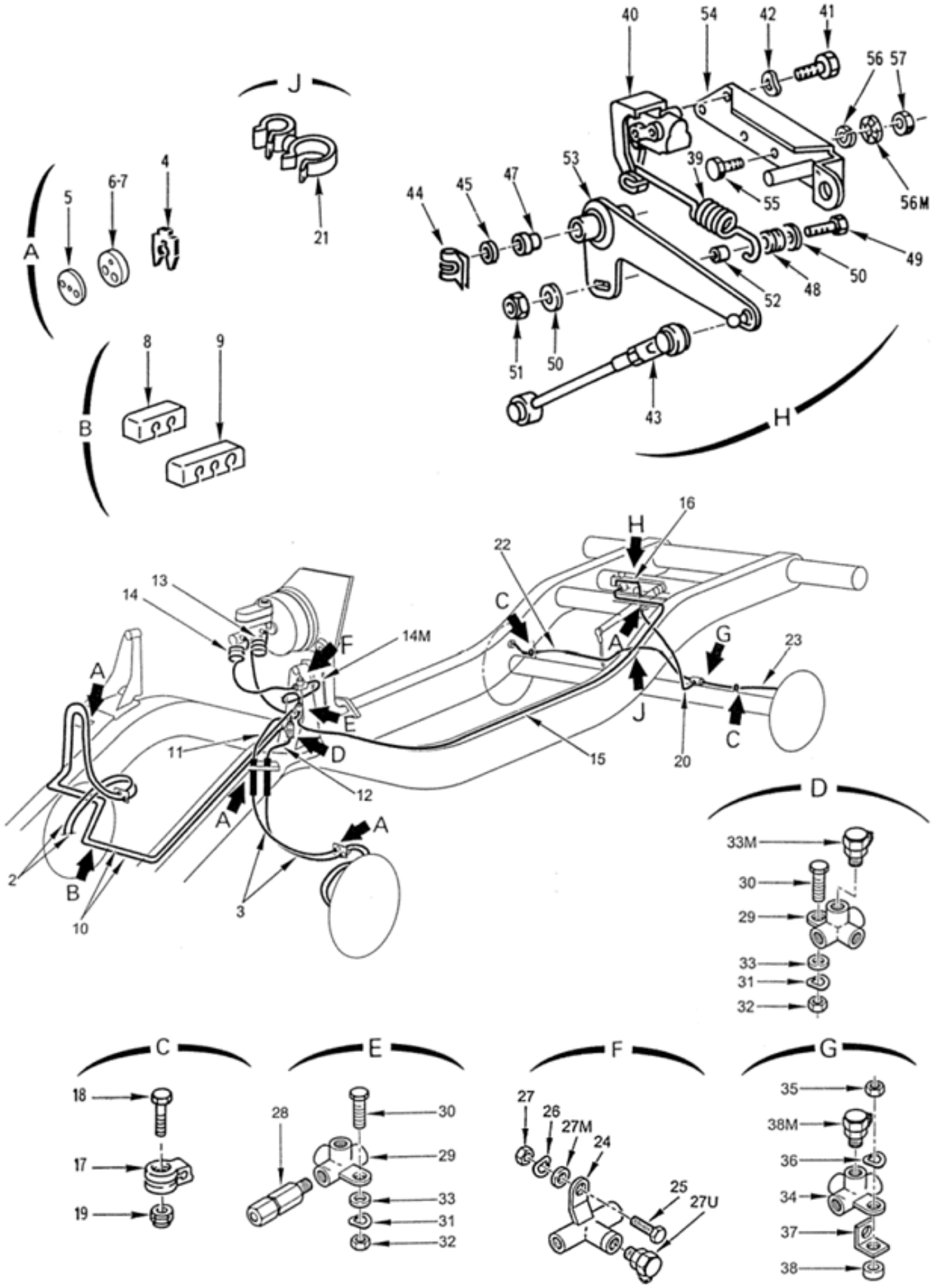

Rep. 56M	MONTAGE RESERVOIR A CARBURANT EN PLASTIQUE

COMPENSATEUR FREINAGE-TUYAUTERIE

080301 Planche 01

PL. 01	GROUPE: 08 FREINAGE							
	SOUS GROUPE: 0803 COMPENSATEUR FREINAGE-TUYAUTERIE							
REP.	DIVISION: 080301 COMPENSATEUR FREINAGE-TUYAUTERIE							
	NUMERO DE GESTION	FABRICANT CODE	FABRICANT REFERENCE	DESIGNATION: 1234567	QUANTITE.	PAR ENS.	NTI	DOMAINE	APPLICAB	NOTA
056	5310 14 031 1809	F0110	E25517B80AXSCM	.RONDELLE WL 8 XC60 TRAITEE RESSORT ZB	4	1				JE
				REMPLACE PAR						
-056A	5310 14 565 5410	F0110	E25511A80-18AXSZQ	.RONDELLE CS 8-18 XC60 TRAITEE RESSORT ZN8PA	EI	1				NG
056M	5310 14 505 9948	F0110	E27626-80AXTLZ	.RONDELLE DD8 XC60 TRAITEE RESSORT ZB	2	1				NG
057	5310 14 429 4303	I9008	ISO4032-M8-8-A2C	.ECROU H M8 8 A2C	4	1				NG
				****						

© Panhard

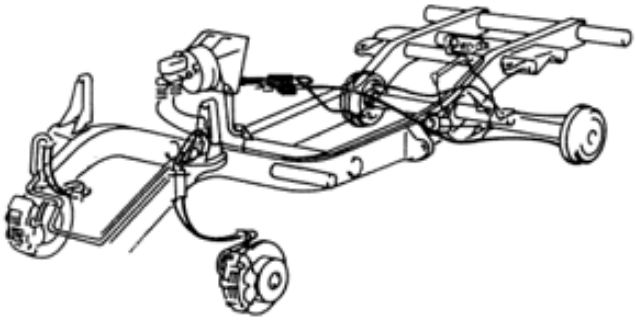

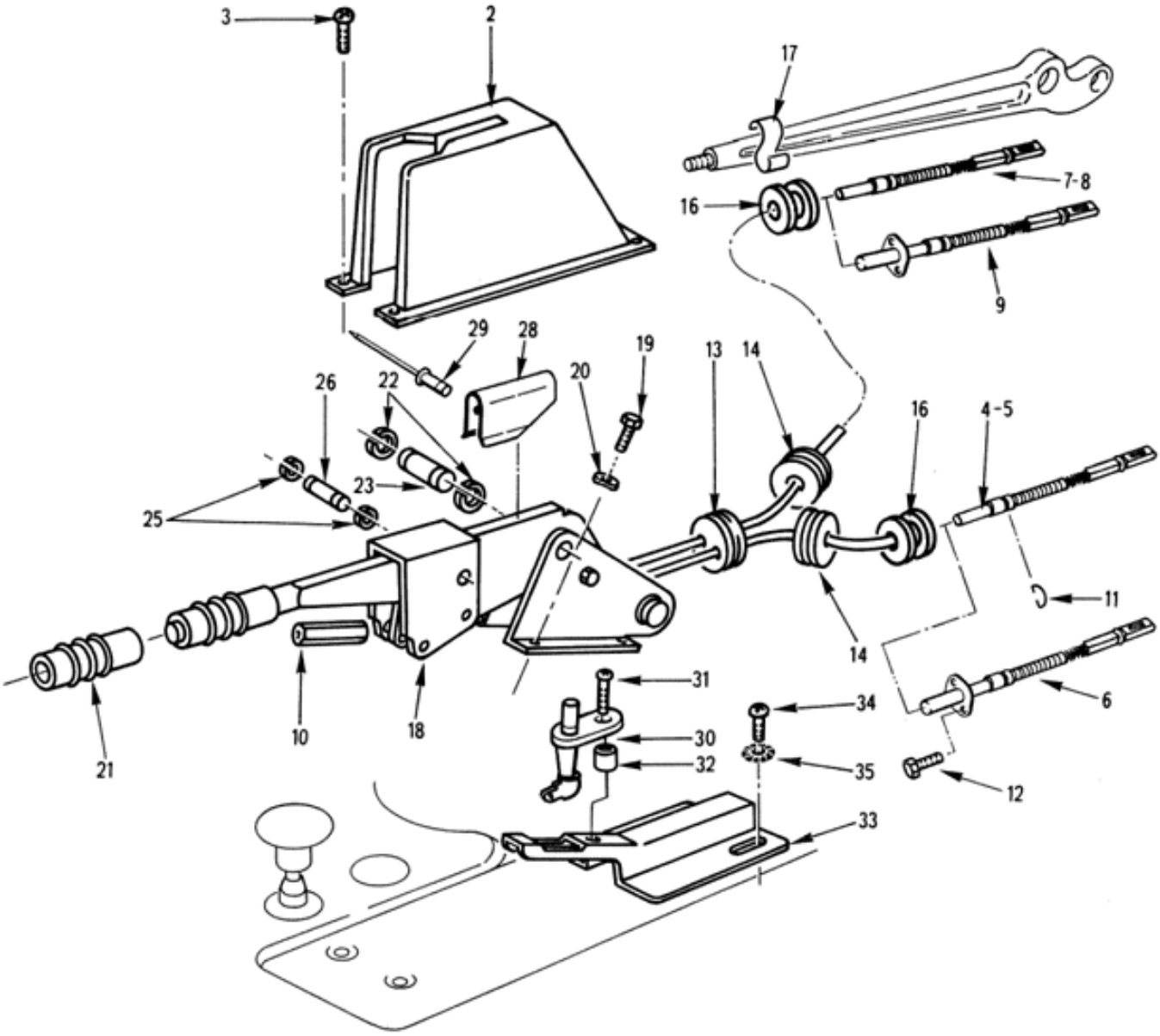

FREIN A MAIN

080401 Planche 01

PL. 01	GROUPE: 08 FREINAGE SOUS GROUPE: 0804 FREIN A MAIN DIVISION: 080401 FREIN A MAIN				QUANTITE.	PTI	DOMAINE	APPLICAB	NOTA
REP.	NUMERO DE GESTION	FABRICANT CODE	FABRICANT REFERENCE	DESIGNATION: 1234567					
-001		F0016	900082	FREIN A MAIN	PM				ND
002	2530 12 307 6640	D8046	4604270034	.PROTECTEUR	1	1			CG
				ELEMENTS DE FIXATION					
003	5305 14 457 1920	F0110	E25658B48C160AYSL F	.VIS CBL Z ST4,8-16 C TYPE 3 Z B	4	1			NG
				********					
004	2590 12 199 4785	D8046	4604201385	.CABLE DE FREIN A MAIN G.	1	1			CG
005	2530 12 323 5145	D8046	4604302754	.CABLE DE FREIN A MAIN G.	1	1	045		CG
006	2530 12 326 4734	D8046	4604303854	.CABLE DE FREIN A MAIN G.	1	1	074		PR
				REMPLACE PAR					
-006A	2530 12 355 1191	D8046	4604304754	.CABLE DE FREIN A MAIN G.	EI	1	074		CG
				********					
007	2590 12 199 4784	D8046	4604201485	.CABLE DE FREIN A MAIN D.	1	1			CG
008	2530 12 323 5144	D8046	4604302654	.CABLE DE FREIN A MAIN D.	1	1	045		CG
009	2530 12 326 4748	D8046	4604303954	.CABLE DE FREIN A MAIN D.	1	1	074		PR
				REMPLACE PAR					
-009A	2590 14 499 6760	D8046	4604304854	.CABLE DE FREIN A MAIN D.	EI	1	074		CG
				ELEMENTS DE FIXATION					
010	5310 12 191 6631	D8046	4604275072	.ECROU DE FIXATION CABLE DE FREIN A MAIN	1	1			CG
				********					
011	5360 12 323 9824	D8046	6019930025	.RESSORT FIXATION CABLE	2	1			CG
012	5305 12 155 6878	D8286	DIN933-M8X16-8.8-A2P	.VIS H M8-16 8-8 A2P	4	1	074		NG
013	2530 12 191 8823	D8046	4604270291	.PASSE-GAINE	1	1			CG
014	5325 12 191 0547	D8046	1169972981	.PASSE-GAINE	2	1			JE
				OU					
-014A	5970 12 180 1232	D8046	0009972881	.PASSE-GAINE	EI	1			CG
-015	5325 12 323 9823	D8046	4609971781	.PASSE-GAINE	2	1	045		CG
016	5340 12 191 6629	D8046	4604270086	.PASSE-GAINE	4	1			CG
017	5340 12 191 6630	D8046	4604270021	.ATTACHE RESSORT	4	1			CG
018	3040 12 312 3695	D8046	4624200084	.FREIN A MAIN ASSEMBLE	1	1			CG
				ELEMENTS DE FIXATION					
019	5305 14 335 2476	F0110	E27311H60Q12QVTLZ	.VIS H M6X12 8-8 ZB	4	1			JE
				REMPLACE PAR					
-019A	5305 14 485 9805	F0110	E25114B60Q12QVACM	.VIS H M6X12 8-8 ZB	EI	1			NG
020	5310 14 360 2821	F0110	E27620-60AXTLZ	.RONDELLE ONDULEE B6 XC60 TRAITEE RESSORT ZB	4	1			NG
				********					
021	5340 12 334 0205	D8046	4604270020	..POIGNEE DE FREIN A MAIN	1	1			CG
022	5325 12 124 0901	D8286	DIN6799-10	..ANNEAU D'ARRET DIA.10	2	1			JE
				OU					
-022A	5325 12 144 4156	D8286	DIN6799-10-A2P	..ANNEAU D'ARRET DIA.10	EI	1			NG
023	5315 12 193 0394	D8046	0004211174	..AXE	1	1			JE
-024	5315 12 302 2493	D8046	4604270274	..AXE	1	1	026		JE
				REMPLACE PAR					
-024A	5315 12 376 0074	D8046	4614270274	..AXE	EI	1	026		CG
				********					
025	5325 12 156 4731	D8286	DIN6799-7	..ANNEAU D'ARRET DIA.7	2	1			NG
026	5315 25 131 1817	D8046	0004211074	..AXE	1	1			JE
-027	5315 12 302 2492	D8046	4604270074	..AXE	1	1	026		JE
				REMPLACE PAR					
-027A	5315 12 355 1278	D8046	4614270074	..AXE	EI	1	026		CG
				********					
028	5340 12 322 3551	D8046	4604270234	.PROTECTEUR	1	1			CG
				ELEMENTS DE FIXATION					
029	5320 14 486 4719	F0110	E25701A32-8RKSC	.RIVET TETE BOMBEE NOIR 3,2-8	1	1			NG
				********					
030	5930 14 353 1683	F0467	4705-18	.INTERRUPTEUR DE TEMOIN DE FREIN A MAIN	1	1			JE
				OU					
-030A	5930 14 485 4223	F0467	6366-13	.INTERRUPTEUR DE TEMOIN DE FREIN A MAIN	EI	1			SG

© Panhard

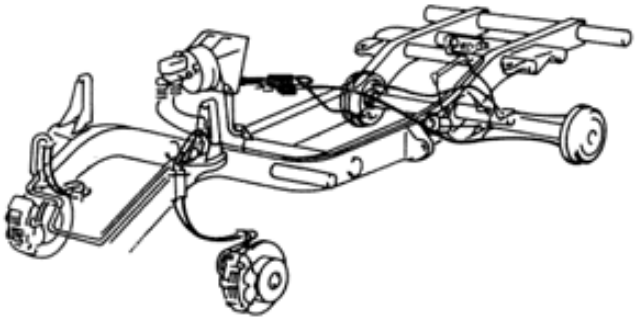

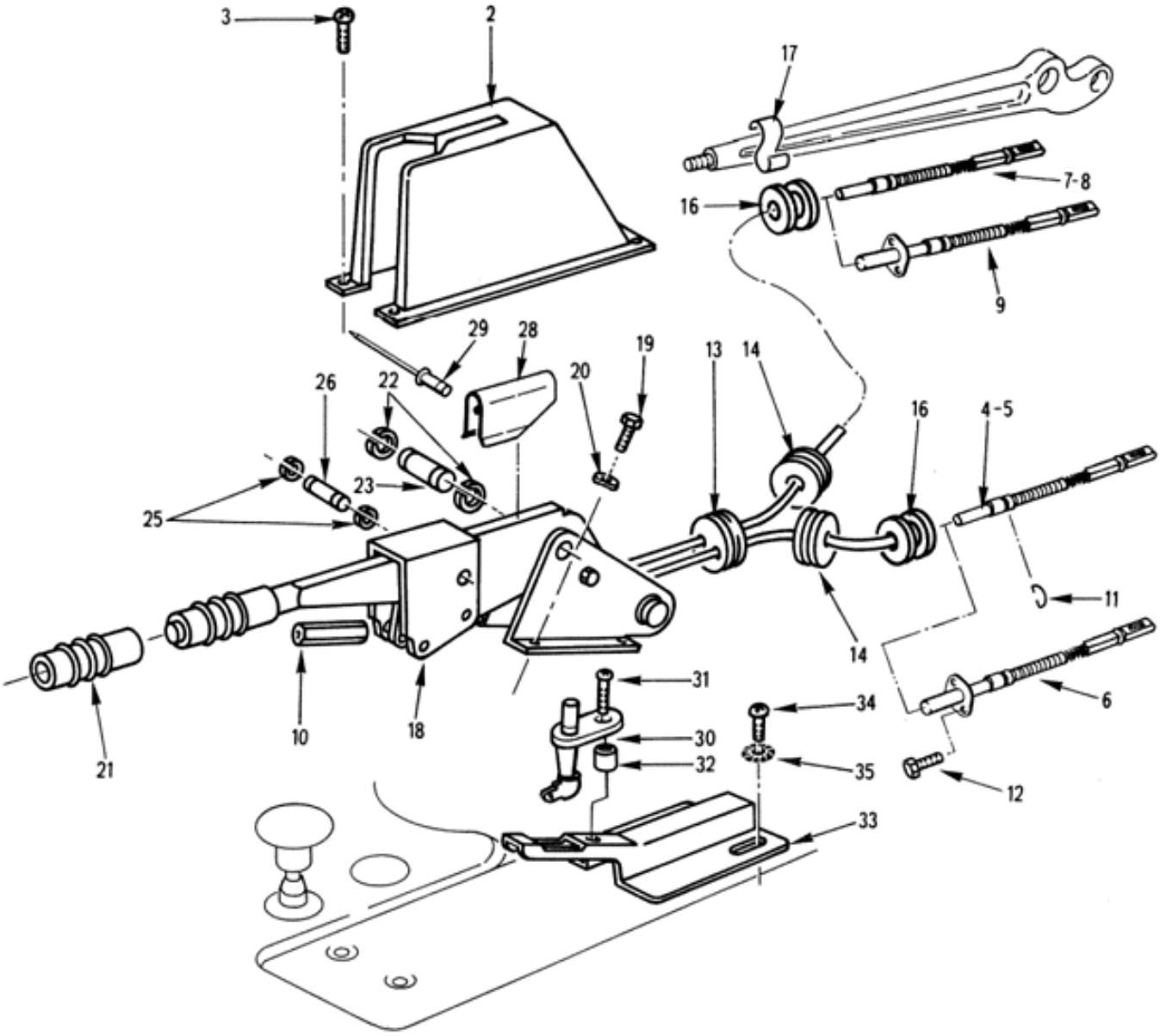

FREIN A MAIN

080401 Planche 01

PL. 01	GROUPE: 08 FREINAGE							
	SOUS GROUPE: 0804 FREIN A MAIN							
	DIVISION: 080401 FREIN A MAIN							
REP.	NUMERO DE GESTION	FABRICANT CODE	FABRICANT REFERENCE	DESIGNATION: 1234567	QUANTITE.	PARTENS.	NTI	DOMAINE	APPLICAB	NOTA
				ELEMENTS DE FIXATION						
031	5305 14 435 8708	F0110	E25658B35C130CASMA	.VIS CBL Z ST3,5-13 C TYPE 3 A C.18.10 NOIRE MAT	1	1				NG
				****						
032	5365 14 409 9009	F0016	890805	.ENTRETOISE LONG.4	1	1		026		SP
033	5930 14 411 6235	F0016	891919	.SUPPORT INTERRUPTEUR	1	1				SP
				ELEMENTS DE FIXATION						
034	5305 14 565 0368	F0110	E25655B42C130AYSLF	.VIS CBL Z ST4,2-13 C TYPE 3 Z B	2	1				NG
035	5310 14 413 0950	F0110	E27624-50AXTLF	.RONDELLE DEC5 XC60 ZB	2	1				NG
				****						

© Panhard

N° Page	Désignation
09	SUSPENSIONS
090101	SUSPENSION-AMORTISSEUR AV.
090201	SUSPENSION-AMORTISSEUR AR.

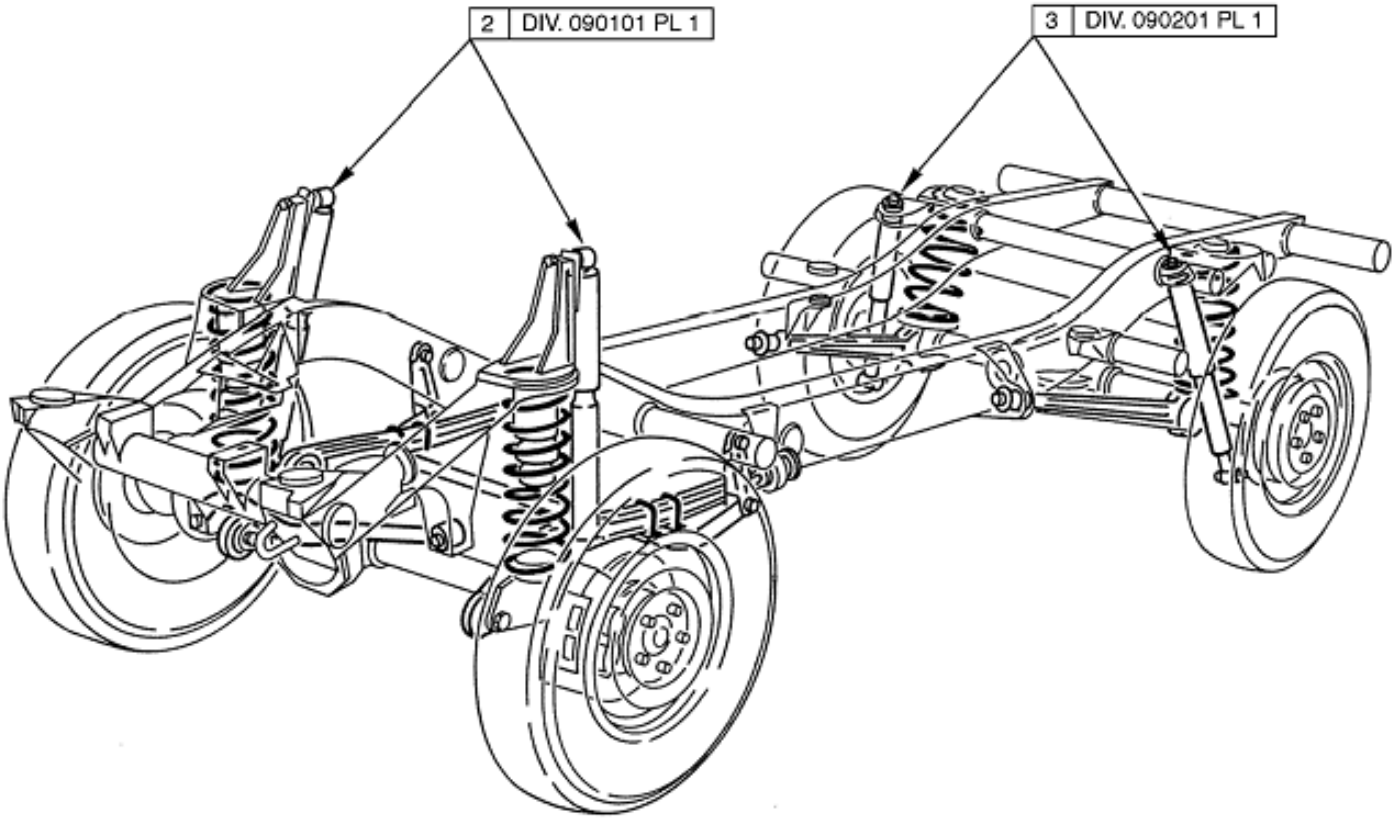
2
DIV. 090101 PL 1
3
DIV. 090201 PL 1

PL. 01	GROUPE: 09 SUSPENSIONS							
	SOUS GROUPE:							
	DIVISION:							
REP.	NUMERO DE GESTION	FABRICANT CODE	FABRICANT REFERENCE	DESIGNATION: 1234567	QUANTITE.	PARTENS.	NTI	DOMAINE	APPLICAB	NOTA
-001		F0016	900112	SUSPENSIONS	1				ND
002		F0016	900113	.SUSPENSION-AMORTISSEUR AV.	1				ND
003		F0016	900114	.SUSPENSION-AMORTISSEUR AR.	1				ND

© Panhard

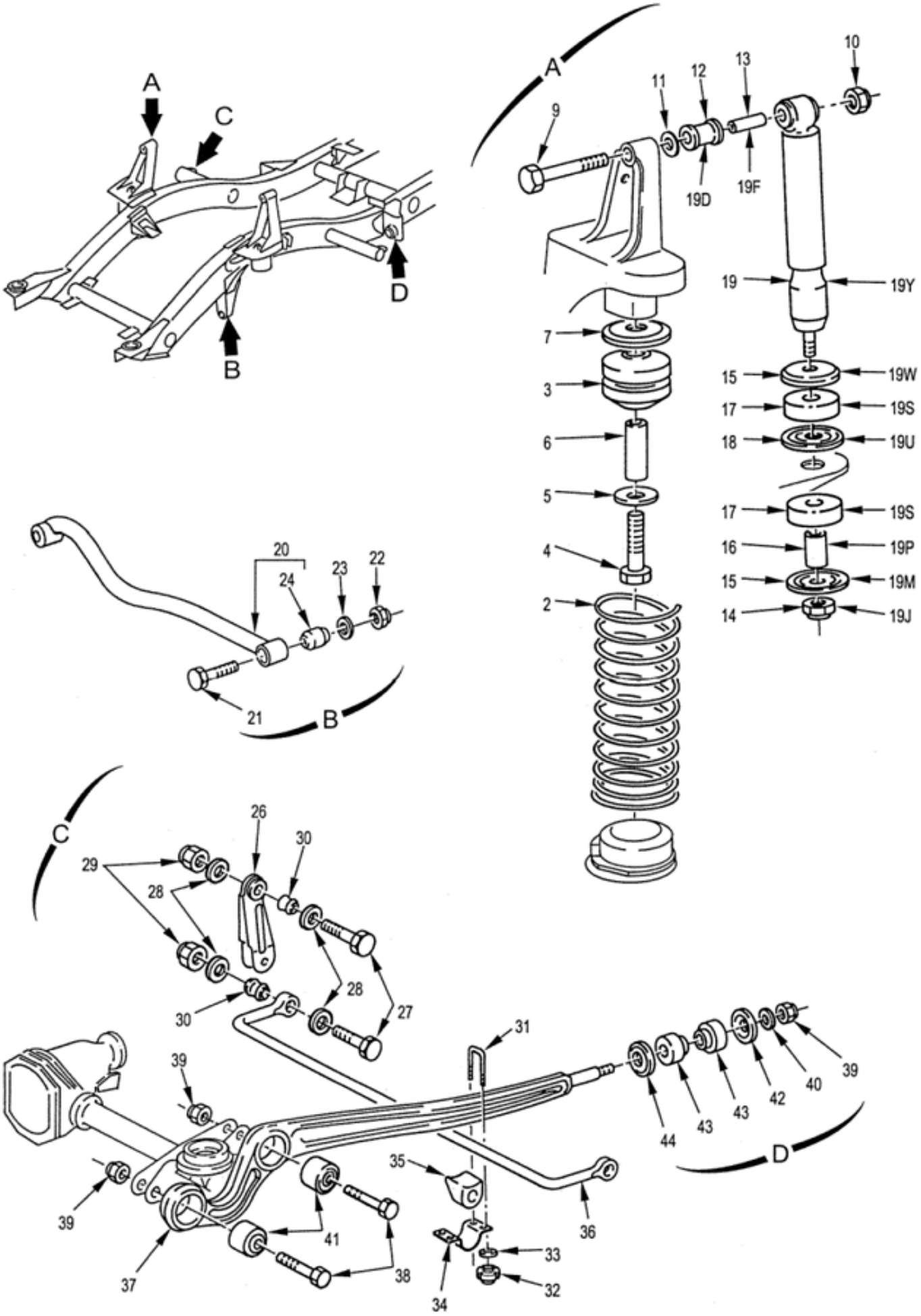

SUSPENSION-AMORTISSEUR AV.

090101 Planche 01

PL. 01	GROUPE: 09 SUSPENSIONS SOUS GROUPE: 0901 SUSPENSION-AMORTISSEUR AV. DIVISION: 090101 SUSPENSION-AMORTISSEUR AV.				QUANTITE PRINTSE.	NTI	DOMAINE	APPLICAB	NOTA
REP.	NUMERO DE GESTION	FABRICANT CODE	FABRICANT REFERENCE	DESIGNATION: 1234567					
-001		F0016	900113	SUSPENSION-AMORTISSEUR AV.	PM				ND
002	5360 12 191 7685	D8046	4603210204	.RESSORT DE SUSPENSION AV. (CHANGER PAR PAIRE)	2	1			CG
-002A		F0016	000001	.REPERE SUPPRIME					ND
003	5340 12 192 9235	D8046	4603225144	.BUTEE DE TALONNAGE	2	1			CG
				ELEMENTS DE FIXATION					
004	5305 14 434 9637	F0110	E25112B120M55QVACM	.VIS H M12-55 8-8 ZB	1	1			NG
				********					
005	5310 12 191 7309	D8046	4603225376	.RONDELLE CUVETTE	2	1			JE
				REMPLACE PAR					
-005A	5310 14 563 1053	F0016	891518	.RONDELLE CUVETTE	EI	1			SP
				********					
006	5365 12 192 3314	D8046	4603235050	.DOUILLE ENTRETOISE	2	1			CG
007	5310 12 191 7310	D8046	4603225076	.RONDELLE CUVETTE	2	1			JE
				OU					
-007A	5340 12 312 5690	D8046	4603225276	.RONDELLE CUVETTE	EI	1			CG
-008	2510 12 191 7308	D8075	301700999275.9	.AMORTISSEUR AV. EQUIPE	2	1			JE
				ELEMENTS DE FIXATION					
009	5305 12 148 9522	D8286	DIN960-M16X1,5X130-8.8-A3P	.VIS H M16X1,5-130 8-8 A3P	1	1			NG
010	5310 14 385 1555	F0467	6939-63	.ECROU HM FR M16X1,5 08 ZB	1	1			SG
011	5310 12 180 5961	D8286	DIN125-A17-140HV-A3P	.RONDELLE A17 A3P	1	1			NG
				********					
012	5365 12 192 5160	D8075	1748 030 000	..PALIER CAOUTCHOUC 19X33/35-31	1	1			CG
013	3120 12 192 2073	D8075	1737 035 000	..DOUILLE 16,5X20X40	1	1			JE
				REMPLACE PAR					
-013A	3120 12 317 6876	D8075	1737222029	..DOUILLE 16,5X20X40	EI	1			CG
				********					
014	5310 12 170 5543	D8286	DIN980-VM14X1,5-10-A2P	..ECROU H FR M14X1,5 10 A2P	1	1			NG
015	5340 12 191 6647	D8075	1733 101 002	..RONDELLE CUVETTE	2	1			JE
				OU					
-015A	5310 12 302 2491	D8046	3173230667	..RONDELLE CUVETTE 15-62-9	EI	1			CG
016	3120 12 192 2071	D8075	1737 222 009	..DOUILLE ENTRETOISE 15X20X45	1	1			CG
017	5365 12 192 6463	D8075	1748 254 000	..DOUILLE CAOUTCHOUC	2	1			JE
				OU					
-017A	5340 12 324 0623	D8046	3173230444	..DOUILLE CAOUTCHOUC 22X50X20	EI	1			CG
018	5340 12 191 6648	D8075	1733 285 000	..CUVETTE 26-62-12	1	1			CG
019		F0016	900119	..AMORTISSEUR NU	1				ND
				OU					
-019B	2510 12 355 9648	D1967	F4-BE5-2594MO	.AMORTISSEUR AV. EQUIPE	EI	1			CG
019D	5342 12 356 0944	D1967	E4-B46-55	..PALIER CAOUTCHOUC 18-38,3/44,5-33,5	1	1			CG
019F	5365 12 355 9438	D1967	E4-R01-Z008A48	..DOUILLE 16X24X40	1	1			CG
019J	5310 12 159 8713	D8286	DIN985-M12X1,5-8-A2P	..ECROU H FR M12X1,5 8 A2P	1	1			NG
019M	5310 12 355 9646	D1967	E4-B46-404A	..RONDELLE CUVETTE 12,1-65-8 (CHANFREIN 0,5-45° SUR DIA.12)	1	1			CG
019P	5365 12 355 9436	D1967	E4-B46-60H3	..DOUILLE ENTRETOISE 12X20X40	1	1			CG
019S	5340 12 356 0943	D1967	E4-AP1-Z021A00	..DOUILLE CAOUTCHOUC 19/23X50-20	2	1			CG
019U	5310 12 355 9832	D1967	E4-SB6-Z025A00	..CUVETTE 24-62-11	1	1			CG
019W	5310 12 355 9647	D1967	E4-B46-404B	..RONDELLE CUVETTE 12,1-65-8 (CHANFREIN 2,0-45° SUR DIA.12)	1	1			CG
019Y		F0016	900121	..AMORTISSEUR NU	1				ND
020	2530 12 302 3460	D8046	4603300207	.BARRE STABILISATRICE AV.	1	1			JE
				OU					
-020A	2530 12 327 5453	D8046	4633300407	.BARRE STABILISATRICE AV.	EI	1			JE
				REMPLACE PAR					

© Panhard

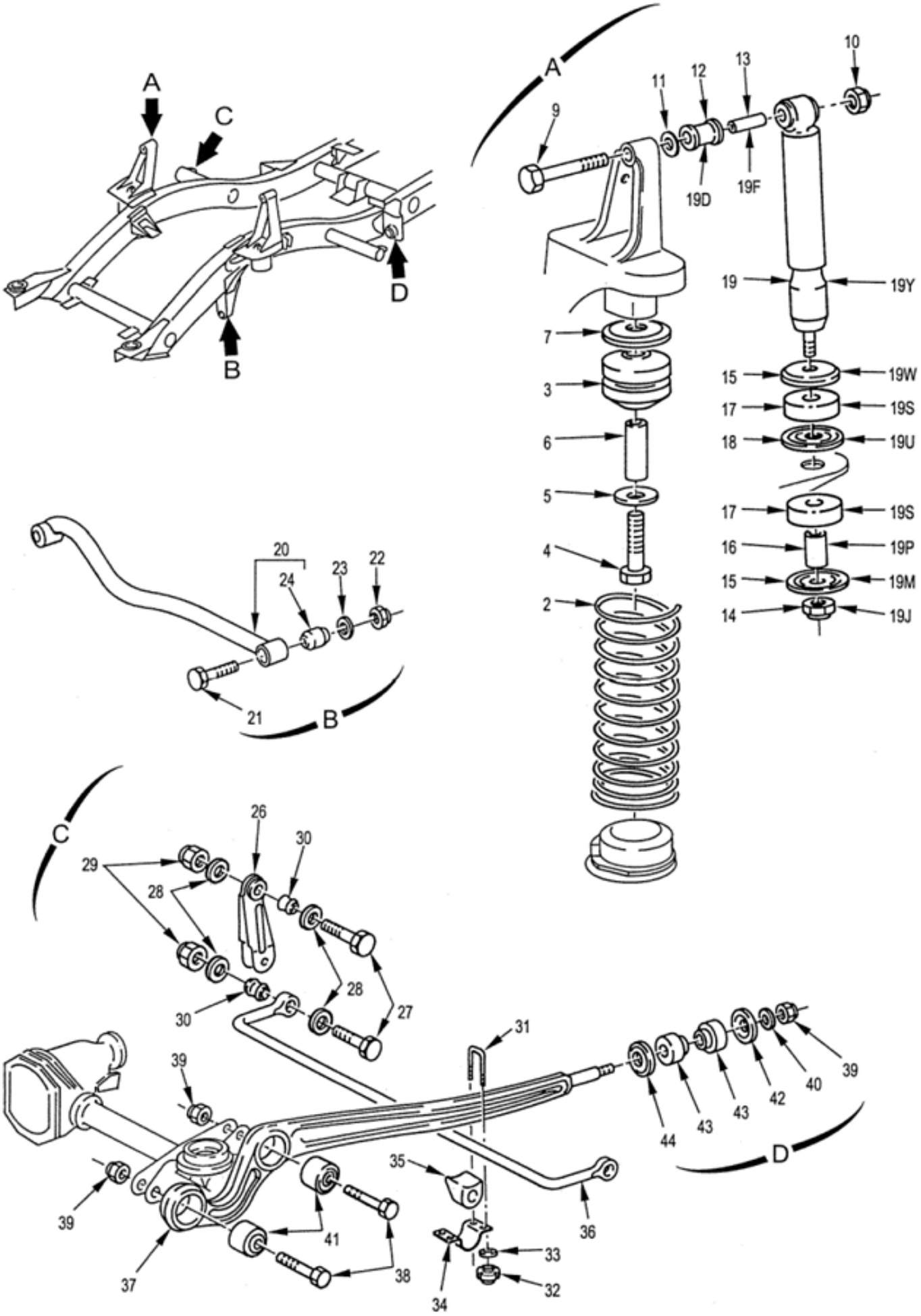

SUSPENSION-AMORTISSEUR AV.

090101 Planche 01

PL. 01	GROUPE: 09 SUSPENSIONS SOUS GROUPE: 0901 SUSPENSION-AMORTISSEUR AV. DIVISION: 090101 SUSPENSION-AMORTISSEUR AV.				QUANTITE.	PARTIE	NTI	DOMAINE	APPLICAB	NOTA
REP.	NUMERO DE GESTION	FABRICANT CODE	FABRICANT REFERENCE	DESIGNATION: 1234567						
-020B	2530 12 363 7299	D8046	4633300707	.BARRE STABILISATRICE AV.	EI		1	019		CG
				ELEMENTS DE FIXATION						
021	5305 12 310 7878	D8286	DIN960-M16X1,5X80X25-8.8-A3P	.VIS H M16X1,5-80/25 8-8 A3P	2		1			JE
				REMPLACE PAR						
-021A	5305 12 142 5209	D8286	DIN960-M16X1,5X80-8.8-A3P	.VIS H M16X1,5-80 8-8 A3P	EI		1			NG
022	5310 14 385 1555	F0467	6939-63	.ECROU HM FR M16X1,5 08 ZB	2		1			SG
023	5310 12 180 5961	D8286	DIN125-A17-140HV-A3P	.RONDELLE A17 A3P	2		1			NG
				****						
024	5340 12 191 7313	D2480	0718 223/101	..DOUILLE ELASTIQUE DIA. EXT. 37	2		1			CG
-025	5340 12 302 2643	D8084	2-22-000229-01	..DOUILLE ELASTIQUE DIA. EXT. 40	2		1	019		CG
026	2530 12 192 1877	D8046	4603200132	.ETRIER D'ARTICULATION	2		1			CG
				ELEMENTS DE FIXATION						
027	5305 14 434 9637	F0110	E25112B120M55QVACM	.VIS H M12-55 8-8 ZB	2		1			NG
028	5310 12 149 4352	D8286	DIN125-A13-140HV-A3P	.RONDELLE A13 A3P	4		1			NG
029	5310 14 499 5211	F8300	E25412B120QQPACM	.ECROU H FR M12 06 ZB	2		1			NG
				****						
030	2510 12 181 9062	D8046	3093200073	.DOUILLE ELASTIQUE	4		1			CG
031	5306 12 191 7312	D8046	4603235026	.ETRIER	4		1			CG
				ELEMENTS DE FIXATION						
032	5310 12 146 8397	D8286	DIN985-M10-8-A2P	.ECROU H FR M10 8 A2P	2		1			NG
033	5310 12 162 8774	D8286	DIN433-10,5-140HV-A3P	.RONDELLE PLATE DIA.10-5 A3P	2		1			NG
				****						
034	2530 12 192 1158	D8046	4603230040	.PALIER	2		1			JE
				REMPLACE PAR						
-034A	2510 12 339 0668	D8046	4623230040	.PALIER	EI		1			CG
				****						
035	5340 12 191 7311	D8046	4603230185	.PALIER CAOUTCHOUC	2		1			CG
036	2530 12 192 1878	D8046	4603230165	.BARRE ANTI-DEVERS	1		1			CG
037	2530 12 192 5161	D8046	4603300111	.BARRE LONGITUDINALE AV.	2		1			CG
				ELEMENTS DE FIXATION						
038	5305 12 142 5209	D8286	DIN960-M16X1,5X80-8.8-A3P	.VIS H M16X1,5-80 8-8 A3P	2		1			NG
039	5310 14 385 1555	F0467	6939-63	.ECROU HM FR M16X1,5 08 ZB	3		1			SG
040	5310 12 180 5961	D8286	DIN125-A17-140HV-A3P	.RONDELLE A17 A3P	1		1			NG
				****						
041	5340 12 315 8876	D8046	4603330314	..TAMPON ELASTIQUE	2		1			CG
-042	5310 12 191 7314	D8046	4603520176	.RONDELLE CUVETTE	2		1			JE
				OU						
042A	5310 12 324 0800	D8046	4603520476	.RONDELLE CUVETTE	EI		1			CG
043	5340 12 191 7315	D8046	4603520465	.BAGUE ELASTIQUE	4		1			CG
044	5310 12 192 3315	D8046	4603520276	.RONDELLE CUVETTE	2		1			CG

© Panhard

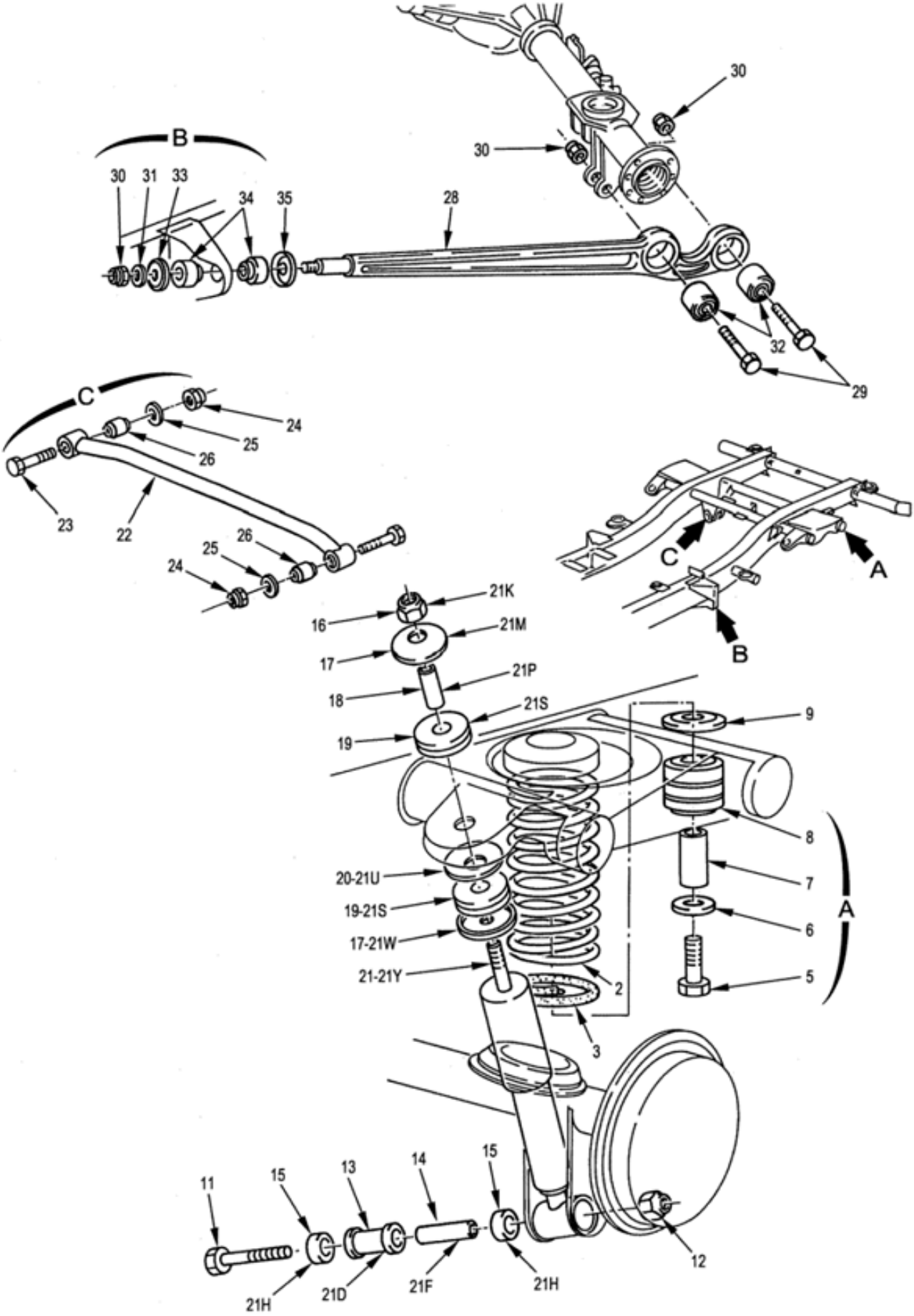

SUSPENSION-AMORTISSEUR AR.

090201 Planche 01

PL. 01	GROUPE: 09 SUSPENSIONS SOUS GROUPE: 0902 SUSPENSION-AMORTISSEUR AR. DIVISION: 090201 SUSPENSION-AMORTISSEUR AR.				QUANTITE.	PTNTI	DOMAINE	APPLICAB	NOTA
REP.	NUMERO DE GESTION	FABRICANT CODE	FABRICANT REFERENCE	DESIGNATION: 1234567					
-001		F0016	900114	SUSPENSION-AMORTISSEUR AR.	PM				ND
002	5360 12 307 2010	C0939	2.14.3356.B	.RESSORT DE SUSPENSION AR. (CHANGER PAR PAIRE)	2	1			CG
-002A		F0016	000001	.REPERE SUPPRIME					ND
003	4720 12 307 4852	D8046	4609977282	.GAINE ANTI-BRUIT LONG.515	2	1			CG
-004	5340 12 191 8043	D9947	KE120/95KERN-A-QUALRTEIIKOMPLETT	.BUTEE ELASTIQUE	2	1			CG
				ELEMENTS DE FIXATION					
005	5305 14 454 6882	F0110	E25114B120Q35QVACM	.VIS H M12-35 8-8 ZB	1	1			NG
				********					
006	5310 12 191 7309	D8046	4603225376	.RONDELLE CUVETTE	2	1			JE
				REMPLACE PAR					
-006A	5310 14 563 1053	F0016	891518	.RONDELLE CUVETTE	EI	1			SP
				********					
007	5340 12 307 5119	D8046	4603210059	.DOUILLE	2	1			CG
008	5340 12 191 8043	D9947	KE120/95KERN-A-QUALRTEIIKOMPLETT	.BUTEE ELASTIQUE	2	1			CG
009	5310 12 191 7310	D8046	4603225076	.RONDELLE CUVETTE	2	1			JE
				OU					
-009A	5340 12 312 5690	D8046	4603225276	.RONDELLE CUVETTE	EI	1			CG
-010	2510 12 191 7306	D8075	301700999277.9	.AMORTISSEUR AR. EQUIPE	2	1			JE
				ELEMENTS DE FIXATION					
011	5305 12 175 2932	D8286	DIN960-M16X1,5X85-8.8-A3P	.VIS H M16-85 8-8 A3P	1	1			NG
012	5310 14 385 1555	F0467	6939-63	.ECROU HM FR M16X1,5 08 ZB	1	1			SG
				********					
013	5365 12 192 5160	D8075	1748 030 000	..PALIER CAOUTCHOUC 19X33/35-31	1	1			CG
014	3120 12 192 2072	D8075	1737 222 010	..DOUILLE 16,5X22X58	1	1			CG
015	5365 12 192 6464	D8075	1748 160 000	..RONDELLE ENTRETOISE	2	1			PR
				OU					
-015A	5365 12 355 1598	D8075	1748270003	..RONDELLE ENTRETOISE 16-26-8	EI	1			CG
016	5310 12 170 5543	D8286	DIN980-VM14X1,5-10-A2P	..ECROU H FR M14X1,5 10 A2P	1	1			NG
017	5340 12 191 6647	D8075	1733 101 002	..RONDELLE CUVETTE	2	1			JE
				OU					
-017A	5310 12 302 2491	D8046	3173230667	..RONDELLE CUVETTE 15-62-9	EI	1			CG
018	3120 12 192 2071	D8075	1737 222 009	..DOUILLE ENTRETOISE 15X20X45	1	1			CG
019	5365 12 192 6463	D8075	1748 254 000	..DOUILLE CAOUTCHOUC	2	1			JE
				OU					
-019A	5340 12 324 0623	D8046	3173230444	..DOUILLE CAOUTCHOUC 22X50X20	EI	1			CG
020	5340 12 191 6648	D8075	1733 285 000	..CUVETTE 26-62-12	1	1			CG
021		F0016	900129	..AMORTISSEUR NU	1				ND
				OU					
-021B	2510 12 355 9649	D1967	F4-BE5-2595MO	.AMORTISSEUR AR. EQUIPE	EI	1			CG
021D	5342 12 356 0944	D1967	E4-B46-55	..PALIER CAOUTCHOUC 18-38,3/44,5-33,5	1	1			CG
021F	5365 12 355 9437	D1967	E4-R01-Z008A47	..DOUILLE 16X24X58	1	1			CG
021H	5365 12 355 9435	D1967	E4-AP1-Z009A00	..RONDELLE ENTRETOISE 22-40-8	2	1			CG
021K	5310 12 159 8713	D8286	DIN985-M12X1,5-8-A2P	..ECROU H FR M12X1,5 8 A2P	1	1			NG
021M	5310 12 355 9646	D1967	E4-B46-404A	..RONDELLE CUVETTE 12,1-65-8 (CHANFREIN 0,5-45° SUR DIA.12)	1	1			CG
021P	5365 12 355 9436	D1967	E4-B46-60H3	..DOUILLE ENTRETOISE 12X20X40	1	1			CG
021S	5340 12 356 0943	D1967	E4-AP1-Z021A00	..DOUILLE CAOUTCHOUC 19/23X50-20	2	1			CG
021U	5310 12 355 9832	D1967	E4-SB6-Z025A00	..CUVETTE 24-62-11	1	1			CG
021W	5310 12 355 9647	D1967	E4-B46-404B	..RONDELLE CUVETTE 12,1-65-8 (CHANFREIN 2,0-45° SUR DIA.12)	1	1			CG
021Y		F0016	900131	..AMORTISSEUR NU	1				ND
022	2530 12 193 2358	D8046	4603500206	.BARRE STABILISATRICE AR.	1	1			JE

© Panhard

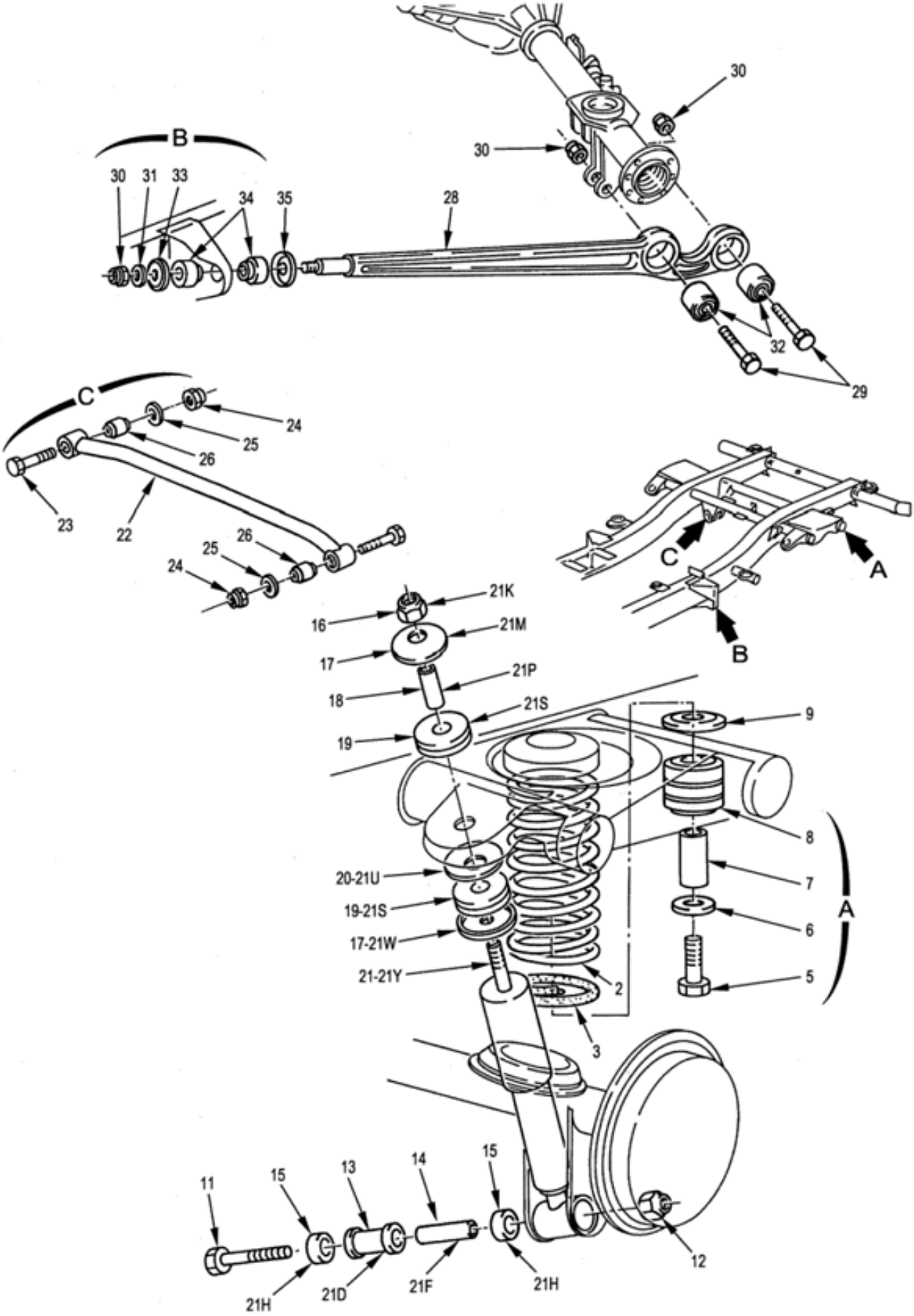

SUSPENSION-AMORTISSEUR AR.

090201 Planche 01

PL. 01	GROUPE: 09 SUSPENSIONS SOUS GROUPE: 0902 SUSPENSION-AMORTISSEUR AR. DIVISION: 090201 SUSPENSION-AMORTISSEUR AR.				QUANTITE.	PARTI	DOMAINE	APPLICAB	NOTA
REP.	NUMERO DE GESTION	FABRICANT CODE	FABRICANT REFERENCE	DESIGNATION: 1234567					
				REMPLACE PAR					
-022A	2530 12 302 3461	D8046	4603500406	.BARRE STABILISATRICE AR.	EI	1	019		CG
				ELEMENTS DE FIXATION					
023	5305 12 310 7878	D8286	DIN960-M16X1,5X80X25-8.8-A3P	.VIS H M16X1,5-80/25 8-8 A3P	2	1			JE
				REMPLACE PAR					
-023A	5305 12 142 5209	D8286	DIN960-M16X1,5X80-8.8-A3P	.VIS H M16X1,5-80 8-8 A3P	EI	1			NG
024	5310 14 385 1555	F0467	6939-63	.ECROU HM FR M16X1,5 08 ZB	2	1			SG
025	5310 12 180 5961	D8286	DIN125-A17-140HV-A3P	.RONDELLE A17 A3P	2	1			NG
				********					
026	5340 12 191 7313	D2480	0718 223/101	..DOUILLE ELASTIQUE DIA. EXT. 37	2	1			CG
-027	5340 12 302 2643	D8084	2-22-000229-01	..DOUILLE ELASTIQUE DIA. EXT. 40	2	1	019		CG
028	2530 12 192 5162	D8046	4603500106	.BARRE LONGITUDINALE AR.	2	1			JE
				OU					
-028A	2530 12 316 6693	D8046	4613500006	.BARRE LONGITUDINALE AR.	EI	1			CG
				ELEMENTS DE FIXATION					
029	5305 12 142 6545	D8286	DIN960-M16X1,5X90-8.8-A3P	.VIS H M16X1,5-90/40 8-8 A3P	2	1			NG
				OU					
-029M	5305 12 142 5213	D8286	DIN960-M16X1,5X100-8.8-A3P	.VIS H M16X1,5-100/40 8-8 A3P	EI	1			NG
				(POUR PONT AR. REPARE)					
030	5310 14 385 1555	F0467	6939-63	.ECROU HM FR M16X1,5 08 ZB	3	1			SG
031	5310 12 180 5961	D8286	DIN125-A17-140HV-A3P	.RONDELLE A17 A3P	1	1			NG
				********					
032	5340 12 191 7317	D2480	0118 708/102-13MN55	..TAMPON ELASTIQUE	2	1			CG
033	5310 12 191 7314	D8046	4603520176	.RONDELLE CUVETTE	2	1			JE
				OU					
-033A	5310 12 324 0800	D8046	4603520476	.RONDELLE CUVETTE	EI	1			CG
034	5340 12 191 7315	D8046	4603520465	.BAGUE ELASTIQUE	4	1			CG
035	5310 12 192 3315	D8046	4603520276	.RONDELLE CUVETTE	2	1			CG

© Panhard

N° Page	Désignation
10	CARROSSERIE
100101	CHASSIS ET FIXATIONS
100101	CHASSIS ET FIXATIONS
100201	COQUE
100201	COQUE
100201	COQUE
100201	COQUE
100301	EQUIPEMENT EXTERIEUR
100301	EQUIPEMENT EXTERIEUR
100301	EQUIPEMENT EXTERIEUR
100301	EQUIPEMENT EXTERIEUR
100301	EQUIPEMENT EXTERIEUR
100301	EQUIPEMENT EXTERIEUR
100301	EQUIPEMENT EXTERIEUR
100301	EQUIPEMENT EXTERIEUR
100301	EQUIPEMENT EXTERIEUR
100301	EQUIPEMENT EXTERIEUR
100301	EQUIPEMENT EXTERIEUR
100301	EQUIPEMENT EXTERIEUR
100401	EQUIPEMENT INTERIEUR
100401	EQUIPEMENT INTERIEUR
100401	EQUIPEMENT INTERIEUR
100401	EQUIPEMENT INTERIEUR
100401	EQUIPEMENT INTERIEUR
100501	CHAUFFAGE
100501	CHAUFFAGE
100501	CHAUFFAGE

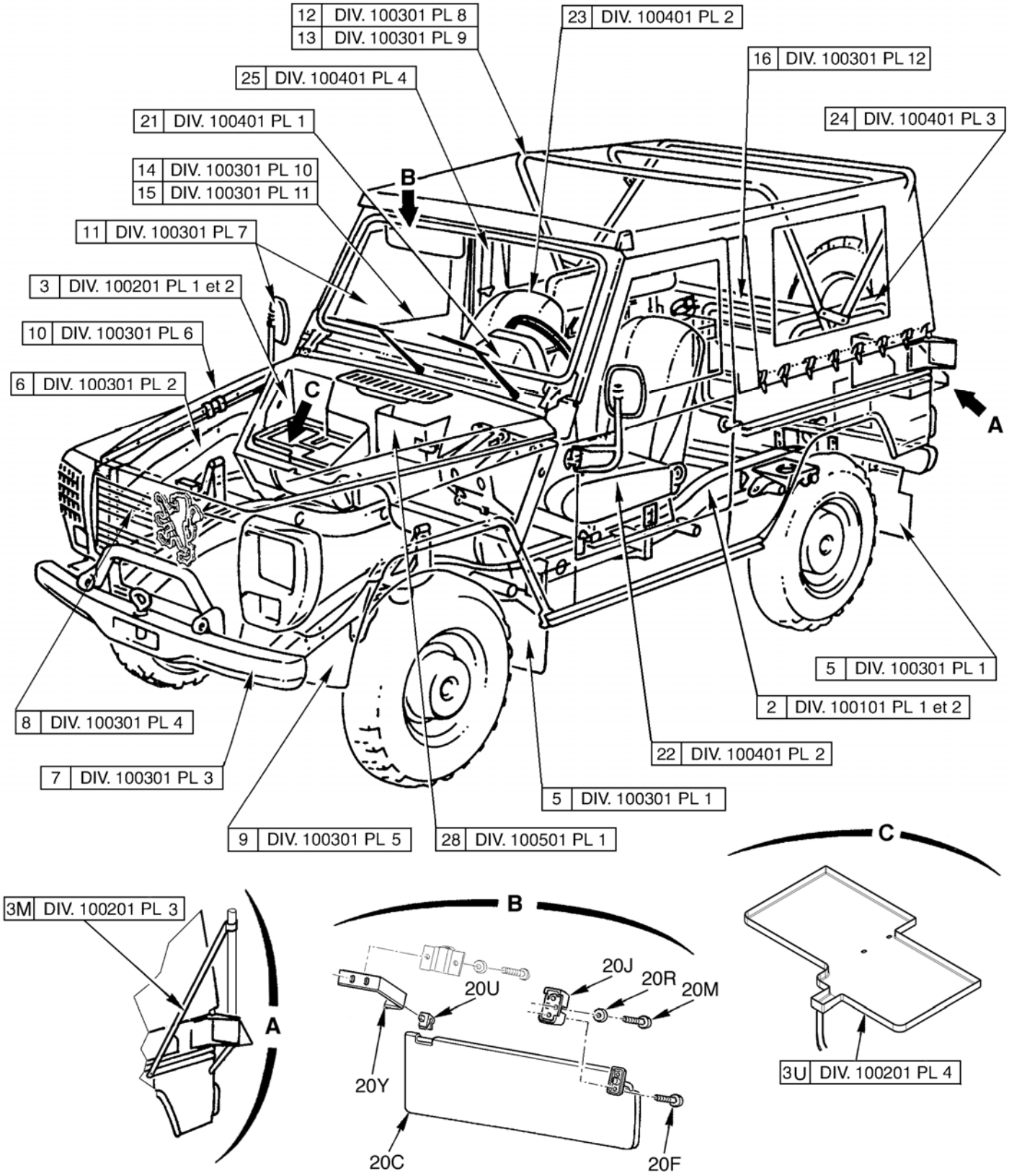
12 DIV. 100301 PL 8
13 DIV. 100301 PL 9
23 DIV. 100401 PL 2
16 DIV. 100301 PL 12
25 DIV. 100401 PL 4
24 DIV. 100401 PL 3
21 DIV. 100401 PL 1
14 DIV. 100301 PL 10
15 DIV. 100301 PL 11
B
11 DIV. 100301 PL 7
3 DIV. 100201 PL 1 et 2
10 DIV. 100301 PL 6
6 DIV. 100301 PL 2
C
A
5 DIV. 100301 PL 1
2 DIV. 100101 PL 1 et 2
8 DIV. 100301 PL 4
22 DIV. 100401 PL 2
7 DIV. 100301 PL 3
5 DIV. 100301 PL 1
9 DIV. 100301 PL 5
28 DIV. 100501 PL 1
C
3M DIV. 100201 PL 3
A
B
20J
20R
20M
20U
20Y
20C
20F
3U DIV. 100201 PL 4

PL. 01	GROUPE: 10 CARROSSERIE				QUANTITE.	PTS INTE.	NTI	DOMAINE	APPLICAB	NOTA
	SOUS GROUPE:									
	DIVISION:									
REP.	NUMERO DE GESTION	FABRICANT CODE	FABRICANT REFERENCE	DESIGNATION: 1234567						
-001		F0016	900133	CARROSSERIE	1					ND
002		F0016	900134	.CHASSIS ET FIXATIONS	1					ND
003		F0016	900135	.COQUE	1					ND
003M	5985 14 535 8976	F0016	712538	.KIT ANTENNE RITA	1	1				SP
003U	6160 14 578 1236	F0016	B012553	.KIT PROTECTEUR BAC A BATTERIES	1	1				SP
-004		F0016	900136	.EQUIPEMENT EXTERIEUR	1					ND
005		F0016	900137	..PROTECTEURS-PARE-BOUE-BAVETTES	1					ND
006		F0016	900138	..DOUBLURE D'AILE AV.-FACADE BLOC	1					ND
007		F0016	900139	..PARE-CHOCS-CROCHET DE REMORQUAGE	1					ND
008		F0016	900140	..CALANDRE-PROTECTEURS LATERAUX	1					ND
009		F0016	900141	..AILES AVANT-PARE-BOUE	1					ND
010		F0016	900142	..CAPOT MOTEUR-ARCEAU DE SECURITE	1					ND
011		F0016	900143	..PARE-BRISE-RETROVISEURS EXT.	1					ND
012		F0016	900144	..GARNITURES-CAPOTE-ARMATURE DE CAPOTE	1					ND
013		F0016	900145	..DETAIL DE LA CAPOTE	1					ND
014		F0016	900146	..PROTECTEURS-PORTES AV.	1					ND
015		F0016	900147	..DETAIL DES PORTES AV.	1					ND
016		F0016	900148	..PORTILLON AR.-SUPPORTS-MONOGRAMME	1					ND
-017		F0016	900149	.EQUIPEMENT INTERIEUR	1					ND
-018	2540 14 409 3924	F0016	714353	..PARE-SOLEIL	2	1				JE
				ELEMENTS DE FIXATION						
-019	5305 14 479 5093	F0110	E27112E60Q16QVTLF	..VIS CB M6-16 8-8 ZB	2	1				JE
-020	5310 14 412 4625	F0110	E27620-60AXTLF	..RONDELLE ONDULEE 6 XC60 TRAITEE RESSORT ZB	2	1				JE
				REMPLACE PAR						
-020A	2540 14 545 6671	F0016	715049	..KIT PARE-SOLEIL	EI	1				SP
020C	2540 14 555 6755	F4379	567160280	...PARE-SOLEIL	1	1				CG
020F	5305 14 555 6387	S7023	BN11252-M4X16 NOIRE	...VIS TBHC EMBASE M4-16 NOIRE	2	1				CG
				********						
020J	5365 14 555 6733	F0016	714542	...ENTRETOISE PARE-SOLEIL	1	1				SP
				ELEMENTS DE FIXATION						
020M	5305 14 555 5305	I9008	ISO7380-M6X20-10.9 NOIRE	...VIS TBHC 6-20 10-9 CHR/NOIRE	2	1				NG
020R	5310 14 398 0375	F0110	E25511A60-12AXSCM	...RONDELLE CS 6-12 XC60 TRAITEE RESSORT ZB	2	1				NG
				********						
020U	5340 14 497 5596	FA870	471	...AGRAFE	1	1				CG
020Y	5340 14 555 6756	F0016	717661	...SUPPORT	1	1				SP
021		F0016	900150	..PLANCHE DE BORD	1					ND
022	2540 14 438 0475	F0467	8934-N2	..SIEGE AV. G.-GLISSIERES, NOIR	1	1				JE
				REMPLACE PAR						
-022A	2540 14 539 6158	F0016	714342	..SIEGE AV. G.-GLISSIERES, NOIR	EI	1				SP
				********						
023	2540 14 475 6430	F0467	8934-N3	..SIEGE AV. D.-GLISSIERES, NOIR	1	1				JE
				REMPLACE PAR						
-023A	2540 14 539 6157	F0016	714343	..SIEGE AV. D.-GLISSIERES, NOIR	EI	1				SP
				********						
024		F0016	900151	..BANQUETTES AR.	1					ND
025		F0016	900152	..CEINTURES DE SECURITE	1					ND

© Panhard

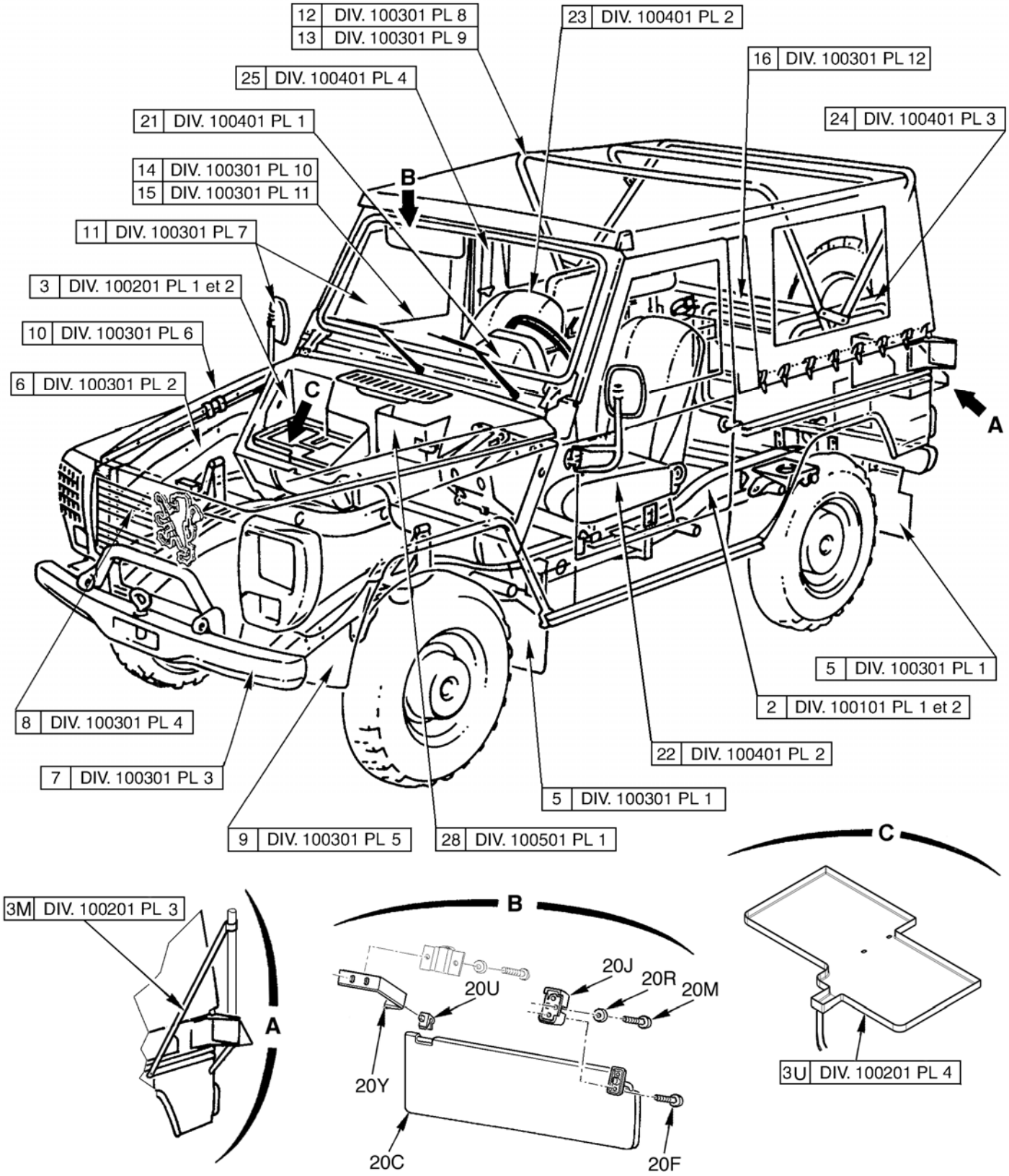
12 DIV. 100301 PL 8
13 DIV. 100301 PL 9
23 DIV. 100401 PL 2
16 DIV. 100301 PL 12
25 DIV. 100401 PL 4
24 DIV. 100401 PL 3
21 DIV. 100401 PL 1
14 DIV. 100301 PL 10
15 DIV. 100301 PL 11
B
11 DIV. 100301 PL 7
3 DIV. 100201 PL 1 et 2
10 DIV. 100301 PL 6
6 DIV. 100301 PL 2
C
A
5 DIV. 100301 PL 1
2 DIV. 100101 PL 1 et 2
8 DIV. 100301 PL 4
22 DIV. 100401 PL 2
7 DIV. 100301 PL 3
5 DIV. 100301 PL 1
9 DIV. 100301 PL 5
28 DIV. 100501 PL 1
C
3M DIV. 100201 PL 3
A
B
20J
20R
20M
20U
20Y
20C
20F
3U DIV. 100201 PL 4

PL. 01	GROUPE: 10 CARROSSERIE				QUANTITE.	PARTENAIRES.	NTI	DOMAINE	APPLICAB	NOTA
	SOUS GROUPE:									
	DIVISION:									
REP.	NUMERO DE GESTION	FABRICANT CODE	FABRICANT REFERENCE	DESIGNATION: 1234567						
-026		F0016	900153	..SANGLES LOT PIONNIER	1					ND
-027		F0016	900154	.CHAUFFAGE	1					ND
028		F0016	900155	..CLIMATISEUR ASSEMBLE	1					ND
-029		F0016	900156	..CONDUITS-AERATEURS	1					ND
-030		F0016	900157	..COMMANDES DE CLIMATISEUR	1					ND

© Panhard

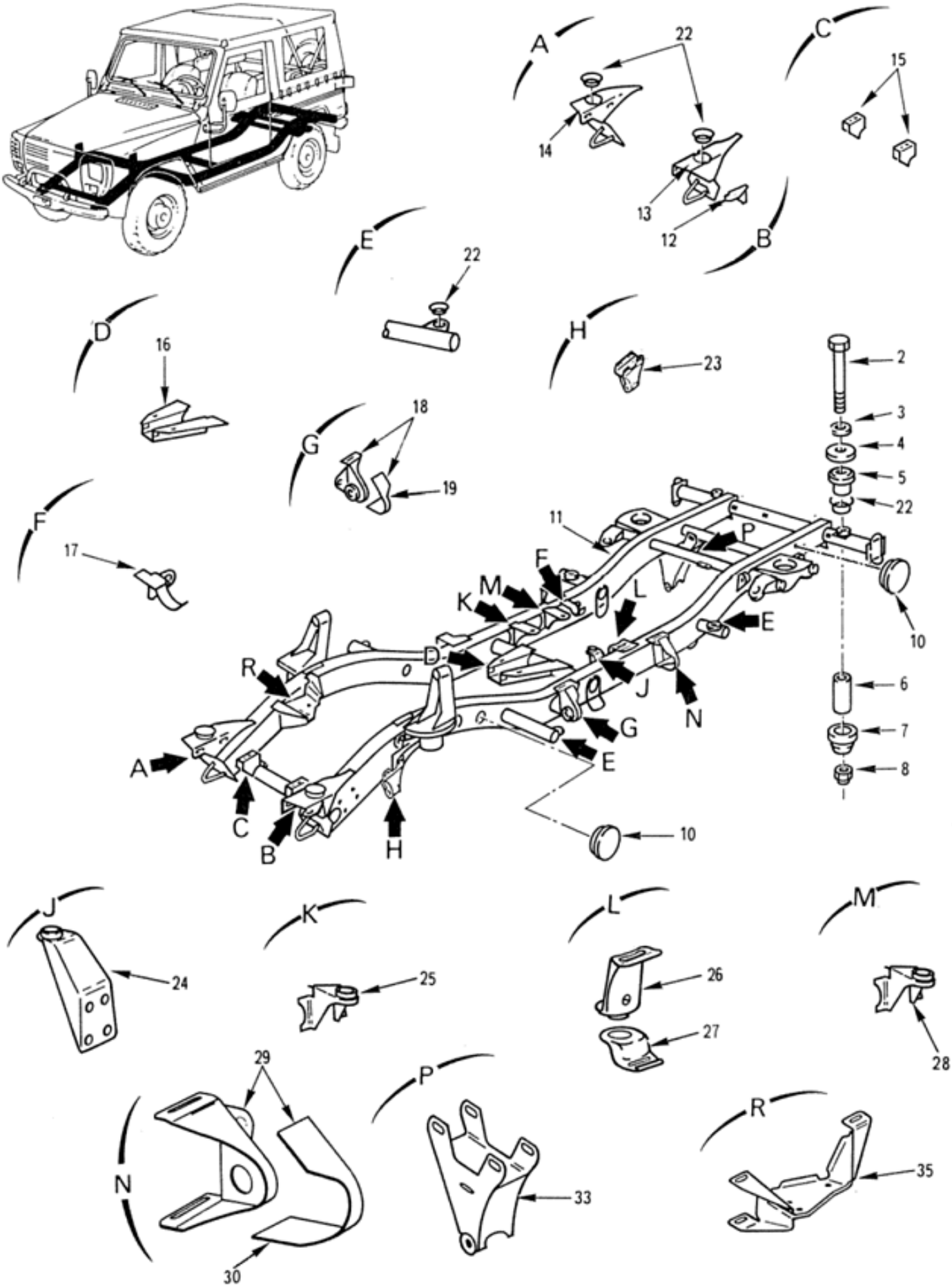

CHASSIS ET FIXATIONS

100101 Planche 01

PL. 01	GROUPE: 10 CARROSSERIE SOUS GROUPE: 1001 CHASSIS ET FIXATIONS DIVISION: 100101 CHASSIS ET FIXATIONS				QUANTITE.	PTI	DOMAINE	APPLICAB	NOTA
REP.	NUMERO DE GESTION	FABRICANT CODE	FABRICANT REFERENCE	DESIGNATION: 1234567					
-001		F0016	900134	CHASSIS ET FIXATIONS	PM				ND
002	5305 12 142 8236	D8286	DIN931-M12X100-8.8-A3P	.VIS H M12-100 8-8 A3P	8	1			JE
				OU					
-002A	5305 12 343 1441	D8046	000931012258	.VIS H M12-100	EI	1			CG
003	5310 12 342 2802	D8046	3012420266	.RONDELLE DIA.13	8	1			JE
				REMPLACE PAR					
-003A	5310 14 564 7488	F0016	891510	.RONDELLE DIA.13	EI	1			SP
				OU					
-003M	5310 12 192 3305	D8046	4603170076	.RONDELLE DIA.12	EI	1			CG
004	5310 12 192 3306	D8046	4603170176	.RONDELLE DIA.12	8	1			CG
005	5340 12 192 3307	D8046	4603170112	.COUSSINET ELASTIQUE	8	1			CG
006	5365 12 192 9795	D8046	4603170053	.ENTRETOISE	8	1			CG
007	5340 12 192 3308	D8046	4603170212	.COUSSINET ELASTIQUE	8	1			JE
				OU					
-007A	5340 12 342 5658	D8046	4613170012	.COUSSINET ELASTIQUE	EI	1			CG
008	5310 14 435 7238	F0110	E25410B120QQVACM	.ECROU H FR M12 8 ZB	8	1			NG
-009	2510 14 550 7856	F0016	719508	.CHASSIS	1	1			SP
010	5340 12 180 5045	D8046	3819970386	..OBTURATEUR DIA.20	SB	1			CG
011		D8046	4623100400	..CHASSIS (PL 1 ET 2)	1				ND
012	5340 12 307 5888	D8046	4623170040	...SUPPORT PROJECTEUR BLACK-OUT	1	1			JE
				REMPLACE PAR					
-012A	5340 14 586 2193	F0016	715421	...SUPPORT PROJECTEUR BLACK-OUT	EI	1			SP
				********					
013	2510 14 563 0345	F0016	719137	...CONSOLE AV. G.	1	1			SP
014	5340 14 464 0137	F0016	719136	...CONSOLE AV. D.	1	1			SP
015	5340 12 307 5123	D8046	4605015001	...SUPPORT INF. DE RADIATEUR	2	1			CG
016	2520 12 307 7713	D8046	4602665401	...SUPPORT AR. DE BOITE DE VITESSES	1	1			CG
017	2990 12 335 6244	D8046	4604920241	...SUPPORT TUBULURE D'ECHAPPEMENT	1	1			CG
018	2510 12 305 1053	D8046	4603300374	...SUPPORT AV. G. BARRE LONGITUDINALE	1	1			CG
019	2510 12 334 0881	D8046	4603120460	....RENFORT DE SUPPORT	1	1			PR
				REMPLACE PAR					
-019A	2510 14 565 0383	F0016	715436	....RENFORT DE SUPPORT	EI	1			SP
				********					
-020	2510 12 305 1050	D8046	4603300474	...SUPPORT AV. D. BARRE LONGITUDINALE	1	1			CG
-021	2510 12 334 0882	D8046	4603120560	....RENFORT DE SUPPORT	1	1			CG
022	5340 12 192 3027	D8046	4603170035	...COUPELLE	8	1			CG
023	2510 12 311 0487	D8046	4603300043	...SUPPORT AV. DE BARRE STABILISATRICE	1	1			CG
024	2510 12 192 9986	D8046	4603101563	...SUPPORT AV. G. BOITE TRANSFERT	1	1			CG
025	2510 12 193 1369	D8046	4602800786	...SUPPORT AV. D. BOITE TRANSFERT	1	1			CG
026	2510 12 192 9985	D8046	4603101009	...SUPPORT AR. G. SUP. BOITE TRANSFERT	1	1			CG
027	2510 12 192 2641	D8046	4603170140	...SUPPORT AR. G. INF. BOITE TRANSFERT	1	1			CG
028	2510 12 193 1370	D8046	4602801286	...SUPPORT AR. D. BOITE DE TRANSFERT	1	1			CG
029	2510 12 305 1052	D8046	4603505038	...SUPPORT AR. G. BARRE LONGITUDINALE	1	1			CG
030	2510 12 334 0882	D8046	4603120560	....RENFORT DE SUPPORT	1	1			CG
-031	2510 12 305 1051	D8046	4603505138	...SUPPORT AR. D. BARRE LONGITUDINALE	1	1			CG
-032	2510 12 334 0881	D8046	4603120460	....RENFORT DE SUPPORT	1	1			PR
				REMPLACE PAR					

© Panhard

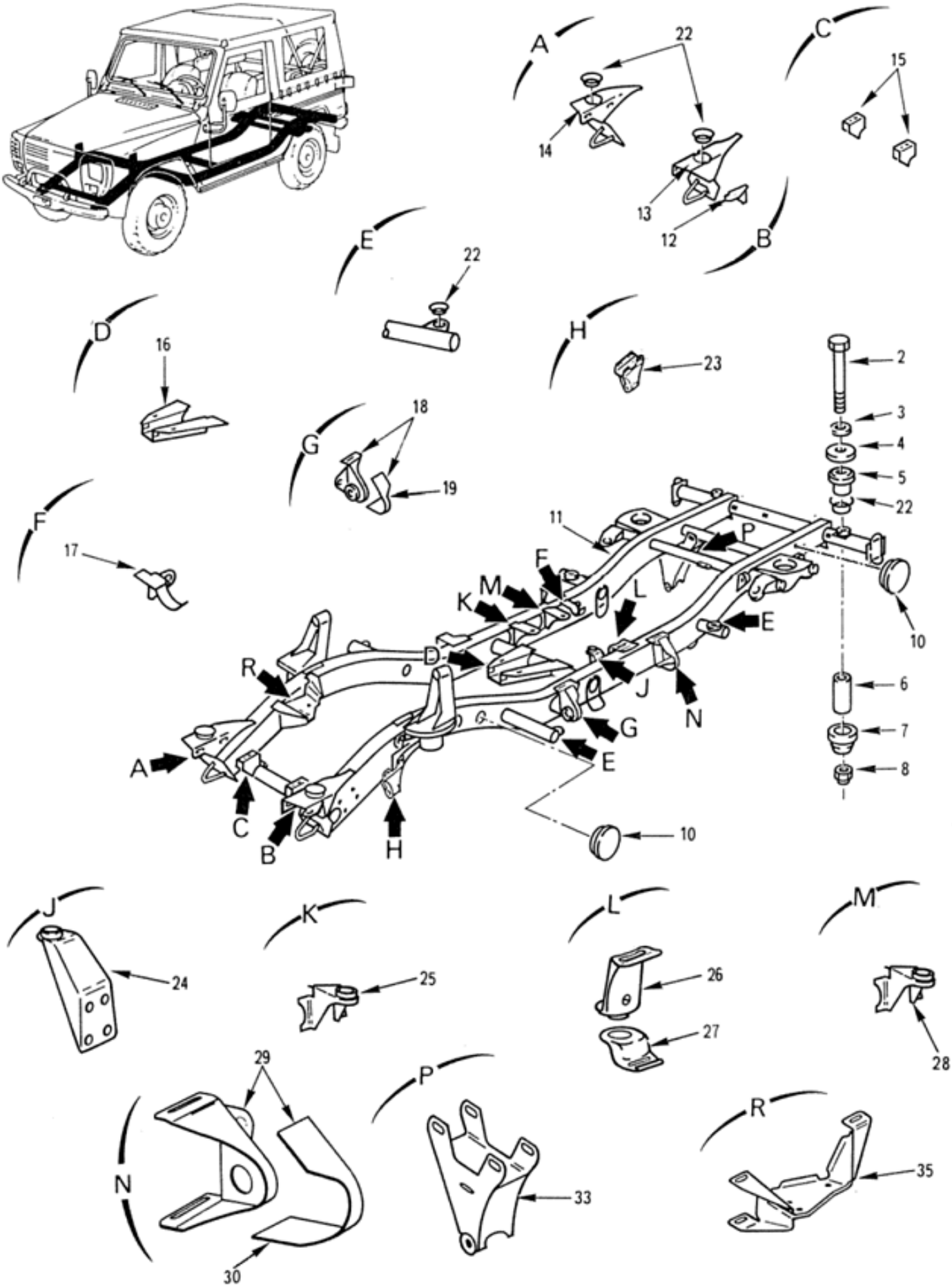

CHASSIS ET FIXATIONS

100101 Planche 01

PL. 01	GROUPE: 10 CARROSSERIE							
	SOUS GROUPE: 1001 CHASSIS ET FIXATIONS							
	DIVISION: 100101 CHASSIS ET FIXATIONS							
REP.	NUMERO DE GESTION	FABRICANT CODE	FABRICANT REFERENCE	DESIGNATION: 1234567	QUANTITE.	PARTENAIRES.	NTI	DOMAINE	APPLICAB	NOTA
-032A	2510 14 565 0383	F0016	715436	....RENFORT DE SUPPORT	EI	1			SP
				****					
033	2530 12 326 9838	D8046	4603500132	...SUPPORT AR. DE BARRE STABIL ISATRICE	1	1			CG
-034	2990 12 326 8386	D8046	4602412002	...SUPPORT MOTEUR AV. G.	1	1			CG
035	2990 12 326 8385	D8046	4602400706	...SUPPORT MOTEUR AV. D.	1	1			CG

© Panhard

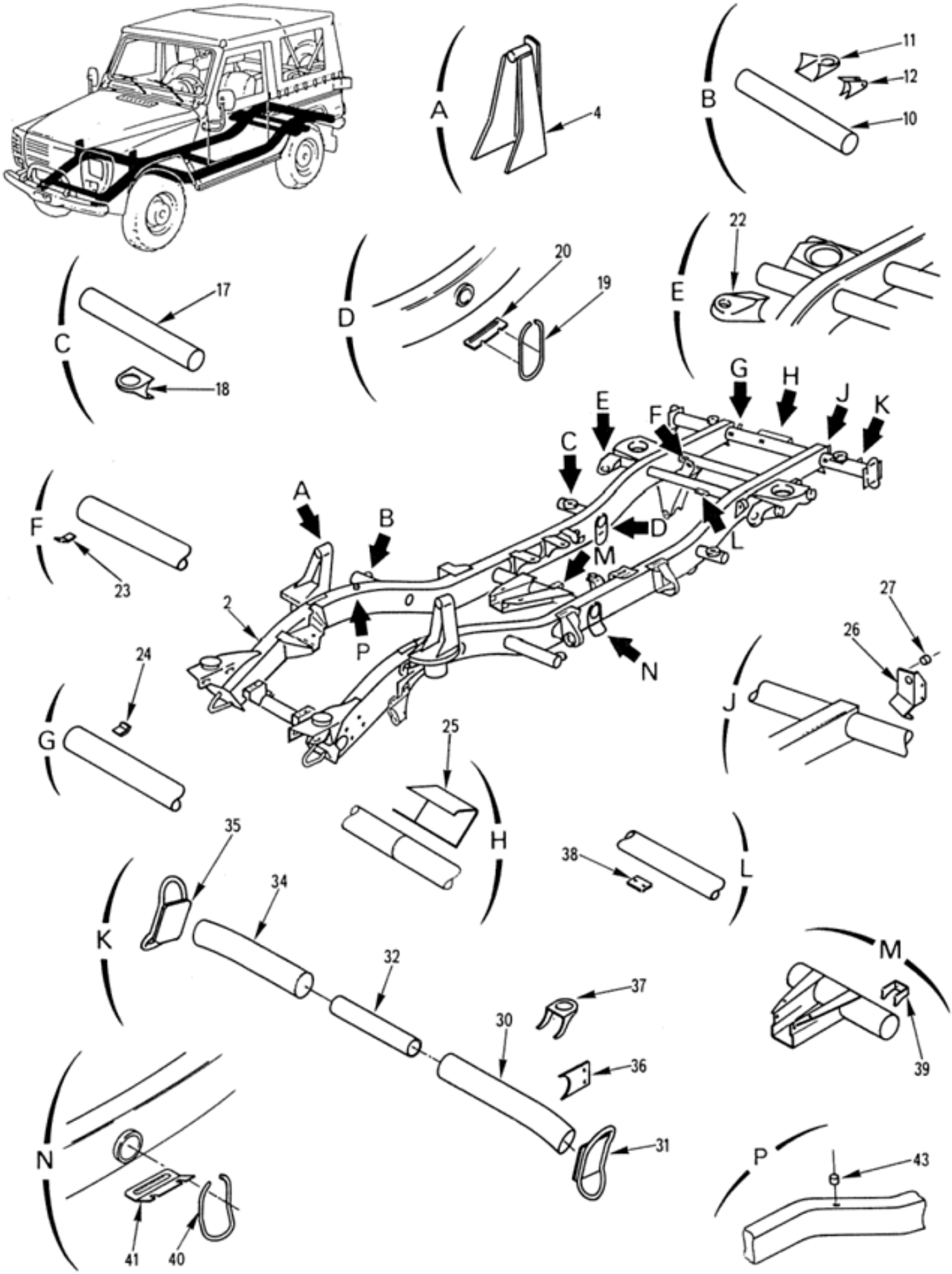

CHASSIS ET FIXATIONS

100101 Planche 02

PL. 02	GROUPE: 10 CARROSSERIE SOUS GROUPE: 1001 CHASSIS ET FIXATIONS DIVISION: 100101 CHASSIS ET FIXATIONS				QUANTITE.	PIECES INTI	DOMAINE	APPLICAB	NOTA
REP.	NUMERO DE GESTION	FABRICANT CODE	FABRICANT REFERENCE	DESIGNATION: 1234567					
-001		F0016	900134	CHASSIS ET FIXATIONS	PM				ND
002		D8046	4623100400	.CHASSIS (PL 1 ET 2)	1				ND
-003	2510 12 334 0885	D8046	4603205478	..SUPPORT D'AMORTISSEUR AV. G.	1	1			CG
004	2510 12 334 0886	D8046	4603205578	..SUPPORT D'AMORTISSEUR AV. D.	1	1			CG
-005	2510 12 334 1010	D8046	4603101467	..SUPPORT DE CAISSE AV. G.	1	1			CG
-006	2510 12 334 1012	D8046	4603170105	...TRAVERSE	1	1			CG
-007	2510 12 334 1013	D8046	4603170901	...SUPPORT	1	1			CG
-008	2510 12 334 0883	D8046	4603150226	...CHAPE	1	1			CG
-009	2510 12 334 1011	D8046	4603101567	..SUPPORT DE CAISSE AV. D.	1	1			CG
010	2510 12 334 1012	D8046	4603170105	...TRAVERSE	1	1			CG
011	2510 12 334 1013	D8046	4603170901	...SUPPORT	1	1			CG
012	2510 12 334 0883	D8046	4603150226	...CHAPE	1	1			CG
-013	2510 12 334 1008	D8046	4603101267	..SUPPORT DE CAISSE INTERMEDIA IRE G.	1	1			CG
-014	2510 12 334 1012	D8046	4603170105	...TRAVERSE	1	1			CG
-015	2510 12 334 1013	D8046	4603170901	...SUPPORT	1	1			CG
-016	2510 12 334 1009	D8046	4603101367	..SUPPORT DE CAISSE INTERMEDIA IRE D.	1	1			CG
017	2510 12 334 1012	D8046	4603170105	...TRAVERSE	1	1			CG
018	2510 12 334 1013	D8046	4603170901	...SUPPORT	1	1			CG
019	4010 12 333 9979	D8046	4623150161	..ANNEAU D'ARRIMAGE INTERMEDIA IRE	2	1			CG
020	5340 12 334 0125	D8046	4623150040	..SUPPORT D'ANNEAU D'ARRIMAGE	2	1			CG
-021	2510 12 334 0884	D8046	4603201678	..SUPPORT AMORTISSEUR AR. G.	1	1			CG
022	2510 12 334 1007	D8046	4603201778	..SUPPORT AMORTISSEUR AR. D.	1	1			CG
023	2990 12 333 9978	D8046	4604920341	..SUPPORT D'ECHAPPEMENT	1	1			CG
024	2990 12 333 9977	D8046	4603120540	..SUPPORT D'ECHAPPEMENT	1	1			CG
025	2590 12 334 0263	D8046	4603100058	..SUPPORT CROCHET DE REMORQUAG E	1	1			CG
026	5340 12 334 0122	D8046	4604750040	..SUPPORT INT. DE PARE-CHOCS A R. G.	1	1			CG
027	5310 12 334 0119	D8046	4603120149	..DOUILLE FILETEE	1	1			CG
-028	5340 12 334 0123	D8046	4604750140	..SUPPORT INT. DE PARE-CHOCS A R. D.	1	1			CG
-029	2510 12 334 0887	D8046	4623100046	..DEMI-TRAVERSE AR. G. ASSEMBL EE	1	1			CG
030	2510 12 338 6494	D8046	4623120035	...DEMI-TRAVERSE AR.	1	1			CG
031	2590 12 334 0264	D8046	4623100057	...ANNEAU D'ARRIMAGE AR. AVEC PLAQUE	1	1			CG
032	5365 12 334 0124	D8046	4623120092	...MANCHON INT. DE RACCORDEMEN T	1	1			CG
-033	2510 12 334 0888	D8046	4623100146	..DEMI-TRAVERSE AR. D. ASSEMBL EE	1	1			CG
034	2510 12 338 6494	D8046	4623120035	...DEMI-TRAVERSE AR.	1	1			CG
035	2590 12 334 0264	D8046	4623100057	...ANNEAU D'ARRIMAGE AR. AVEC PLAQUE	1	1			CG
036	5340 12 334 7113	D8046	4605250039	..SUPPORT EXT. DE PARE-CHOCS A R.	2	1			CG
037	2510 12 334 6967	D8046	4603170011	..SUPPORT DE CAISSE AR.	2	1			CG
038	5340 12 334 0121	D8046	4604280040	..SUPPORT FLEXIBLES	1	1			CG
039	5340 12 334 0120	D8046	4603530040	..SUPPORT EMETTEUR BLOCAGE DE DIFFERENTIEL	1	1			CG
040	4010 12 333 9980	D8046	4623150261	..ANNEAU D'ARRIMAGE AV.	2	1			CG
041	5340 12 334 0126	D8046	4623150140	..SUPPORT G. D'ANNEAU D'ARRIMA GE	1	1			CG
-042	5340 12 334 0127	D8046	4623150240	..SUPPORT D. D'ANNEAU D'ARRIMA GE	1	1			CG
043	5310 12 334 0119	D8046	4603120149	..DOUILLE FILETEE	1	1			CG

© Panhard

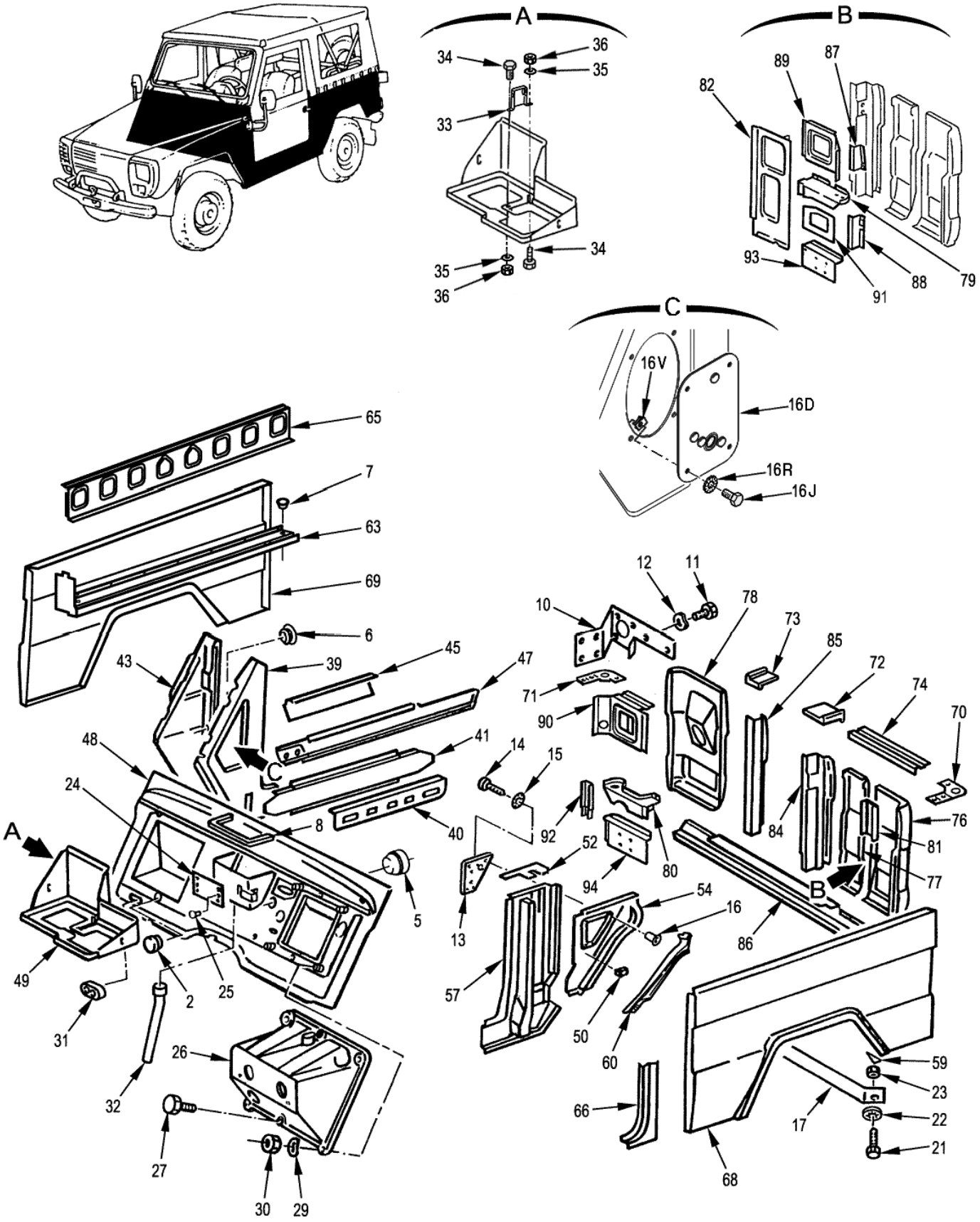

COQUE

100201 Planche 01

PL. 01	GROUPE: 10 CARROSSERIE SOUS GROUPE: 1002 COQUE DIVISION: 100201 COQUE				QUANTITE.	NTI	DOMAINE	APPLICAB	NOTA
REP.	NUMERO DE GESTION	FABRICANT CODE	FABRICANT REFERENCE	DESIGNATION: 1234567					
-001		F0016	900135	COQUE	PM				ND
002	5340 14 412 4609	F0467	6983-14	.OBTURATEUR DIA.7,2	4	1			SG
-003	5340 14 412 4611	F0467	7518-29	.OBTURATEUR DIA.8	1	1			SG
-004	5340 14 412 4610	F0467	6983-16	.OBTURATEUR DIA.3,5	1	1			JE
				REMPLACE PAR					
-004A	5340 14 569 8062	F6378	T6X6	.OBTURATEUR DIA.3,5	EI	1			CG
				********					
005	5340 14 562 3639	F0467	7518-49	.OBTURATEUR DIA.18 (PASSAGE COMMANDE DE STARTER)	1	1			JE
				REMPLACE PAR					
-005A	5340 14 576 2983	F0467	7518-57	.OBTURATEUR DIA.18	EI	1			SG
				********					
006	2510 14 233 1795	F0467	7518-13	.OBTURATEUR DIA.25	2	1			SG
007	5325 14 516 7991	F0467	6992-09	.PASSE-GAINE DIA.14	2	1			SG
008	5330 14 354 8626	F0467	8707-20	.JOINT	SB	1			SG
-009	5975 14 402 0615	F0016	892063	.SUPPORT D'ANTENNE G.	1	1			SP
010	5985 14 417 0295	F0016	892062	.SUPPORT D'ANTENNE D.	1	1			SP
				ELEMENTS DE FIXATION					
011	5305 14 457 1867	F0110	E25114B80Q25QVALF	.VIS H M8-25 8-8 ZB	4	1			NG
012	5310 14 412 4626	F0110	E27620-80AXTLF	.RONDELLE ONDULEE 8 XC60 TRAITEE RESSORT ZB	4	1			NG
				********					
013	5340 14 411 6993	F0016	892002	.TRAPPE DE DISJONCTEUR RADIO	1	1			SP
				ELEMENTS DE FIXATION					
014	5305 14 457 2808	F0110	E27112E40Q12QVTLF	.VIS CB M4-12 8-8 ZB	4	1			NG
015	5310 14 413 0950	F0110	E27624-50AXTLF	.RONDELLE DEC5 XC60 ZB	4	1			NG
016	5310 14 412 3808	F1699	23301040020	.ECROU A SERTIR M4	4	1			CG
				********					
016D	5340 14 501 5318	F0016	892229	.TRAPPE DE DISJONCTEUR RADIO	1	1			SP
				ELEMENTS DE FIXATION					
016J	5305 14 558 0930	F0467	6921-38	.VIS H M5-12 8-8 ZB	4	1			SG
016R	5310 14 320 3955	F0110	E27624-50AXTLZ	.RONDELLE DEC5 XC60 TRAITEE RESSORT ZB	4	1			NG
016V	5310 14 546 4985	F0580	NUT8415A	.ECROU A PINCE M5	4	1			CG
				********					
017	2540 12 193 1054	D8046	4608820107	.TIRANT D'AILE AR. G.	1	1			CG
-018	2510 12 383 4775	D8046	4628820207	.TIRANT D'AILE AR. G.	1	1		027	PR
-019	2540 12 193 1049	D8046	4608820207	.TIRANT D'AILE AR. D.	1	1			CG
-020	2510 12 383 3973	D8046	4628820307	.TIRANT D'AILE AR. D.	1	1		027	PR
				ELEMENTS DE FIXATION					
021	5305 14 455 4377	F0110	E25114B60Q16QVACM	.VIS H M6X16 8-8 ZB	2	1			NG
022	5310 14 371 3699	F0110	E25512A60-14AXSCM	.RONDELLE EVENTAIL JZC 6 XC60 ZN8PA	2	1			JE
				REMPLACE PAR					
-022A	5310 14 563 2942	F0110	E25512A60-14AXSZQ	.RONDELLE EVENTAIL JZC 6 XC60 ZN8PA	EI	1			NG
023	5310 14 470 8939	F0110	E25401B60QQVACM	.ECROU H M6 8 ZB	1	1			NG
				********					
024	9905 14 419 2388	F0016	891324	.PLAQUE CONSTRUCTEUR	1	1			SP
				ELEMENTS DE FIXATION					
025	5320 14 298 9468	F0110	E25701A32-8RKS	.RIVET POP ALU 3,2-8,0 TB	2	1			NG
				********					
026	2530 12 192 2638	D8046	4602941201	.SUPPORT PEDALIER	1	1			CG
				ELEMENTS DE FIXATION					
027	5305 14 419 4253	F0110	E25114B80Q20QVACM	.VIS H M8-20 8-8 ZB	1	1			NG
-028	5305 14 432 0888	F0110	E25114B80Q25QVACM	.VIS H M8-25 8-8 ZB	1	1			NG
029	5310 14 420 3218	F0110	E27620-80AXTCM	.RONDELLE ONDULEE 8 XC60 TRAITEE RESSORT ZB	6	1			NG
-029M	5310 14 505 9948	F0110	E27626-80AXTLZ	.RONDELLE DD8 XC60 TRAITEE RESSORT ZB	PM	1			NG
030	5310 14 429 4303	I9008	ISO4032-M8-8-A2C	.ECROU H M8 8 A2C	4	1			NG
				********					

© Panhard

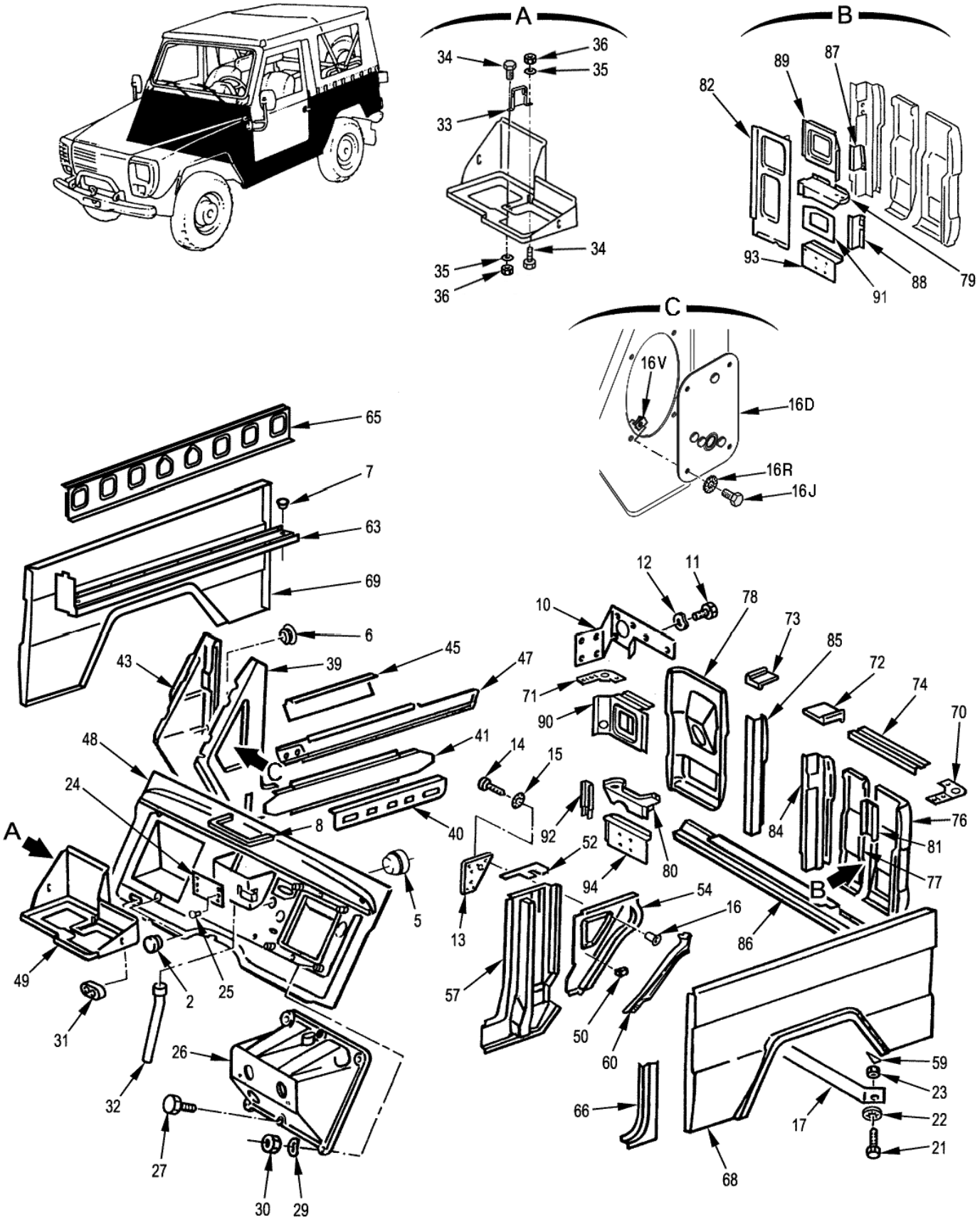

COQUE

100201 Planche 01

PL. 01	GROUPE: 10 CARROSSERIE SOUS GROUPE: 1002 COQUE DIVISION: 100201 COQUE				QUANTITE PAR ENSE.	NTI	DOMAINE	APPLICAB	NOTA
REP.	NUMERO DE GESTION	FABRICANT CODE	FABRICANT REFERENCE	DESIGNATION: 1234567					
031	5325 14 377 2043	F0467	6467-08	.BAGUE PASSE-GAINE	1	1			SG
032		F0016	900215	.TUYAU D'EVACUATION D'EAU	1				ND
033	5340 14 438 0477	F0016	890617	.GOUSSET DE BAC A BATTERIES	1	1			SP
				ELEMENTS DE FIXATION					
034	5305 14 419 4253	F0110	E25114B80Q20QVACM	.VIS H M8-20 8-8 ZB	2	1			NG
035	5310 14 435 7528	F0110	E25514A80PGACM	.RONDELLE Z8 310HV ZB	2	1			NG
036	5310 14 555 8547	F0110	E25410B80QQVACM	.ECROU H FR M8 8 ZB	2	1			NG
				****					
-037	2510 14 487 1208	F0016	892042	.CAISSE ASSEMBLEE (PL 1 ET 2)	1	1			SP
-038	2510 14 409 9104	F0016	718399	..DOUBLURE DE PIED AV. G.	1	1			SP
039	2510 14 409 9105	F0016	718406	..DOUBLURE DE PIED AV. D.	1	1			SP
040	2510 14 419 2368	F0016	718508	..DOUBLURE DE REHAUSSE	2	1			SP
041	2510 12 193 2364	D8046	4606370735	..LONGERON INTERIEUR	2	1			CG
-042	2510 14 563 9136	F0016	891962	..PIED AV. G.	1	1			SP
043	2510 14 563 9139	F0016	891964	..PIED AV. D.	1	1			SP
-044	2510 14 419 2369	F0016	718509	..REHAUSSE D'ENTREE DE PORTE G.	1	1			SP
045	2510 14 419 2381	F0016	718510	..REHAUSSE D'ENTREE DE PORTE D.	1	1			SP
-046	2510 12 307 5883	D8046	4626370035	..LONGERON EXTERIEUR G.	1	1			CG
047	2510 12 307 5889	D8046	4626370135	..LONGERON EXTERIEUR D.	1	1			CG
048	2510 14 419 2382	F0016	718939	..TABLIER	1	1			SP
049	6160 14 409 9106	F0467	7150-74	...BAC DE BATTERIES	1	1			JE
				REMPLACE PAR					
-049A	6160 14 409 9106	F0016	891944	...BAC DE BATTERIES	EI	1			SP
				****					
050	2510 12 313 5437	D8046	4606370211	..CONTRE-PLAQUE FIXATION ARMEMENT	2	1			JE
-051	5340 14 563 9049	F0016	718627	..CONTRE-PLAQUE FIXATION ARMEMENT	2	1		024	SP
052	5340 12 307 5127	D8046	4616300448	..FERMETURE SUR PIED CENTRAL G.	1	1			CG
-053	5340 12 307 5128	D8046	4616300548	..FERMETURE SUR PIED CENTRAL D.	1	1			CG
054	2510 12 307 5704	D8046	4626360010	..DOUBLURE AV. PANNEAU G.	1	1			JE
-055	2510 14 563 9333	F0016	718629	..DOUBLURE AV. PANNEAU G.	1	1		024	SP
-056	2510 12 307 5705	D8046	4626360110	..DOUBLURE AV. PANNEAU D.	1	1			CG
057	2510 14 419 2374	F0016	718989	..DOUBLURE PIED CENTRAL G.	1	1			SP
-058	2510 14 419 2394	F0016	719148	..DOUBLURE PIED CENTRAL D.	1	1			SP
059	5340 14 563 9080	F0016	718649	..RENFORT DE FIXATION TIRANT	2	1			SP
060	2510 12 312 4618	D8046	4606372324	..FERMETURE D'AILE AR. G.	1	1			CG
-061	2510 12 307 5696	D8046	4606372424	..FERMETURE D'AILE AR. D.	1	1			CG
-062	2510 14 419 2373	F0016	719159	..RAIDISSEUR D'AILE AR. G.	1	1			SP
063	2510 14 419 2393	F0016	719161	..RAIDISSEUR D'AILE AR. D.	1	1			SP
-064	2510 14 419 2372	F0016	891965	..DOUBLURE DE PANNEAU G.	1	1			SP
065	2510 14 419 2392	F0016	719160	..DOUBLURE DE PANNEAU D.	1	1			SP
066	2510 12 307 5706	D8046	4626370024	..PIED CENTRAL G.	1	1			CG
-067	2510 12 307 5707	D8046	4626370124	..PIED CENTRAL D.	1	1			CG
068	2510 14 571 7554	F0016	718696	..AILE AR. G.	1	1			SP
069	2510 14 560 3686	F0016	718694	..AILE AR. D.	1	1			SP
070	2590 14 466 7467	F0016	892065	..GOUSSET SUP. PANNEAU AR. G.	1	1			SP
071	2590 14 466 5340	F0016	892066	..GOUSSET SUP. PANNEAU AR. D.	1	1			SP
072	5340 12 315 5143	D8046	4616410113	..FERMETURE SUP. MONTANT PORTILLON G.	1	1			CG
073	5340 12 315 5144	D8046	4616410213	..FERMETURE SUP. MONTANT PORTILLON D.	1	1			CG
074	2510 12 315 8817	D8046	4616400316	..FERMETURE SUP. PANNEAU AR. G.	1	1			CG
-075	2510 14 417 0296	F0016	891926	..PANNEAU AR.	1	1			SP
076	2510 14 563 9069	F0016	718635	...PANNEAU EXTERIEUR AR. G.	1	1			SP
077	2510 14 563 9020	F0016	716145	...PANNEAU AR. G.	1	1			SP
078	2510 14 563 9112	F0016	892818	...PANNEAU EXTERIEUR AR. D.	1	1			SP

© Panhard

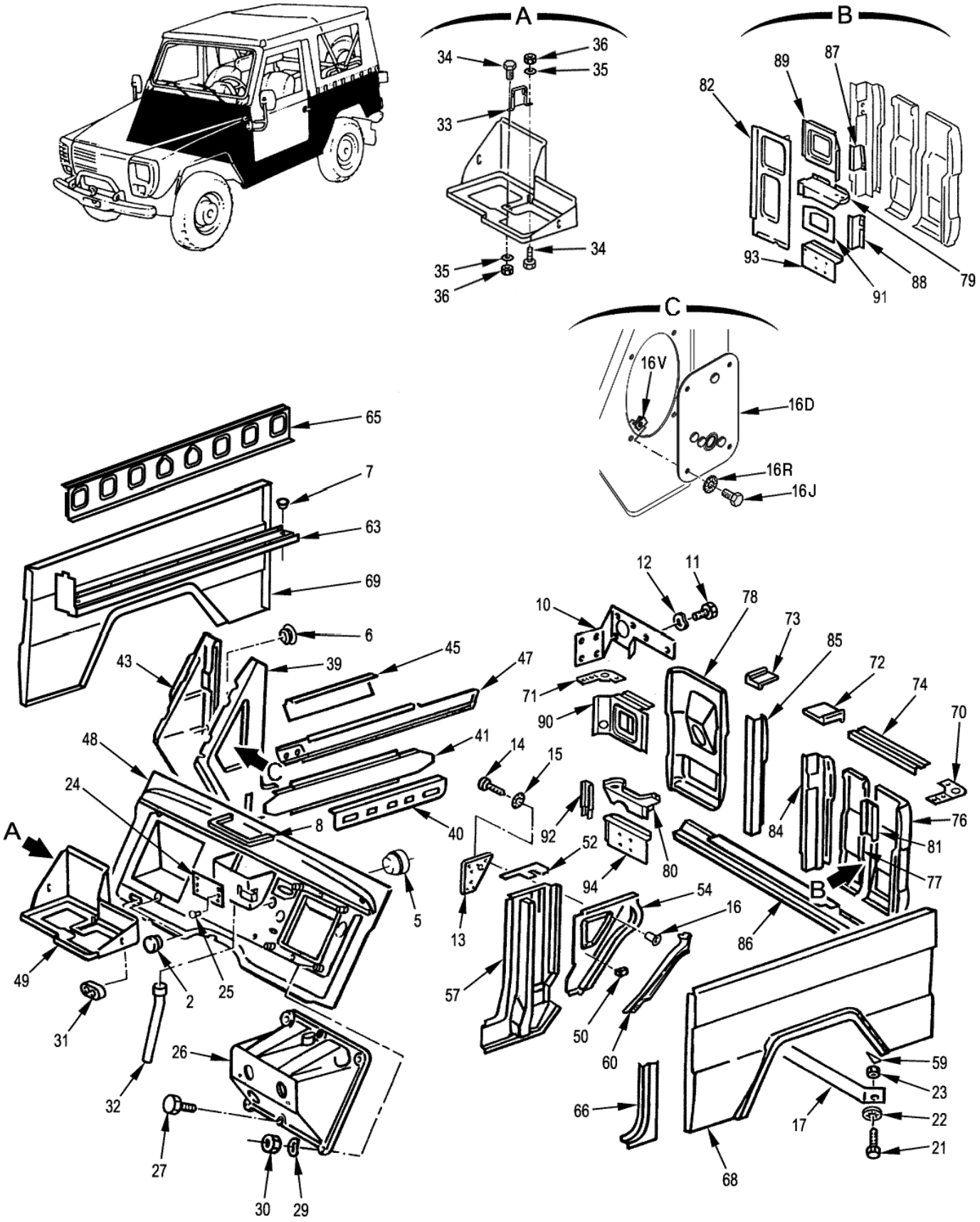

COQUE

100201 Planche 01

PL. 01	GROUPE: 10 CARROSSERIE							
	SOUS GROUPE: 1002 COQUE							
	DIVISION: 100201 COQUE							
REP.	NUMERO DE GESTION	FABRICANT CODE	FABRICANT REFERENCE	DESIGNATION: 1234567	QUANTITE.	PARTENS.	NTI	DOMAINE	APPLICAB	NOTA
079	2510 14 563 9073	F0016	718636	...CLOISON HORIZONTALE PANNEAU AR. G.	1	1				SP
080	2510 14 563 8277	F0016	718434	...CLOISON HORIZONTALE PANNEAU AR. D.	1	1				SP
081	5340 14 419 2371	F0016	718430	...RENFORT AR. SUPPORT ANTENNE	1	1				SP
082	2510 14 466 5347	F0016	891970	...DOUBLURE DE PANNEAU AR. G.	1	1				SP
-083	2510 14 419 2391	F0016	891975	...CADRE DE PANNEAU AR.	1	1				SP
084	2510 14 563 9058	F0016	718631	....MONTANT DE PORTILLON G.	1	1				SP
085	2510 14 563 9067	F0016	718632	....MONTANT DE PORTILLON D.	1	1				SP
086	2510 12 307 7717	D8046	4606400271	....JUPE ARRIERE	1	1				CG
087	2590 14 466 5337	F0016	891712	..RENFORT SUP. RESERVE CARBURANT	1	1				SP
088	2510 14 563 9089	F0016	718686	..RENFORT INF. RESERVE CARBURANT	1	1				SP
089	2510 14 563 9091	F0016	891929	..DOUBLURE SUP. PANNEAU AR. G.	1	1				SP
090	2590 14 466 5338	F0016	891710	..DOUBLURE SUP. PANNEAU AR. D.	1	1				SP
091	2510 14 563 9114	F0016	892819	..DOUBLURE INF. PANNEAU AR. G.	1	1				SP
092	2590 14 466 5339	F0016	719162	..LIAISON VERTICALE INF. PANNEAU AR. D.	1	1				SP
093	2510 12 315 8512	D8046	4616400516	..PROTECTEUR INF. FEU AR. G.	1	1				CG
094	2590 12 383 4773	D8046	4616400616	..PROTECTEUR INF. FEU AR. D.	1	1				CG

© Panhard

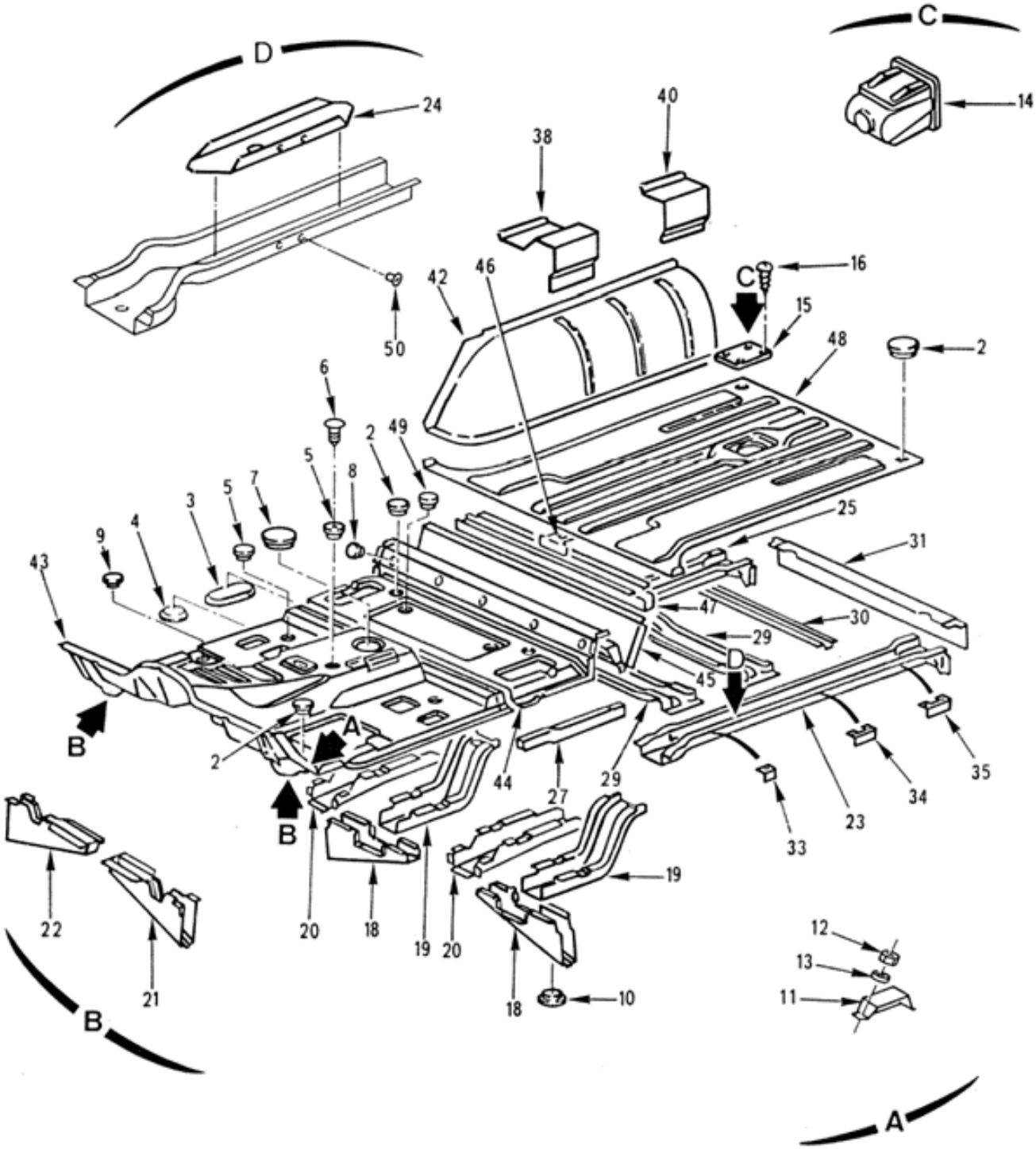

COQUE

100201 Planche 02

PL. 02	GROUPE: 10 CARROSSERIE SOUS GROUPE: 1002 COQUE DIVISION: 100201 COQUE				QUANTITE.	NTI	DOMAINE	APPLICAB	NOTA
REP.	NUMERO DE GESTION	FABRICANT CODE	FABRICANT REFERENCE	DESIGNATION: 1234567					
-001		F0016	900135	COQUE	PM				ND
002	5340 12 175 0989	D8046	3819971486	.OBTURATEUR SUR FIXATION CAISSE	6	1			CG
003	5340 12 317 1816	D8046	1169871244	.OBTURATEUR 12-46,5	29	1			CG
004	5340 12 317 1815	D8046	1169871444	.OBTURATEUR DIA.23	25	1			JE
				REMPLACE PAR					
-004A	5340 12 301 7906	D8046	1139870044	.OBTURATEUR DIA.23	EI	1			CG
				********					
005	5340 14 412 4527	F0467	7518-21	.OBTURATEUR DIA.13,5	3	1			SG
006	5325 14 458 1202	F0712	053172-750-921	.AGRAFE DE MAINTIEN	1	1			CG
007	5325 12 192 9244	D8046	4609970881	.OBTURATEUR (SUR DOUBLURE DE TUNNEL)	1	1			CG
008	5340 12 342 5656	D8046	3819972086	.OBTURATEUR	5	1			CG
009	5342 12 306 3305	D8046	4616800084	.OBTURATEUR (SUR PLANCHER)	2	1			CG
010	5325 12 192 9241	D8046	4609971181	.OBTURATEUR (SUR LONGERON)	4	1			CG
011	5930 14 562 3615	F0016	892060	.SUPPORT INVERSEUR ECLAIRAGE	1	1			SP
				ELEMENTS DE FIXATION					
012	5310 14 457 1876	F0110	E27411B60QQVULF	.ECROU H M6 8 ZB	4	1			NG
013	5310 14 412 4623	F0110	E27624-60AXTLF	.RONDELLE DEC M6 XC60 TRAITEE RESSORT ZB	4	1			NG
				********					
014	5340 14 409 9103	F0467	6992-02	.AGRAFE DE MAINTIEN	4	1			SG
015	5340 14 563 1195	F0016	892009	.COUVERCLE DE PROTECTION DE JAUGE	1	1			SP
				ELEMENTS DE FIXATION					
016	5305 14 565 0368	F0110	E25655B42C130AYSLF	.VIS CBL Z ST4,2-13 C TYPE 3 ZB	4	1			NG
				********					
-017	2510 14 487 1208	F0016	892042	.CAISSE ASSEMBLEE (PL 1 ET 2)	PM	1			SP
018	2510 12 307 5691	D8046	4606120414	..RALLONGE DE TRAVERSE	2	1			CG
019	2510 12 323 5610	D8046	4636110027	..LONGERON INTERMEDIAIRE	2	1			CG
020	2510 12 307 5690	D8046	4606110520	..LONGERON	2	1		050	JE
				OU					
-020A	2510 12 323 5608	D8046	4636110320	..LONGERON	EI	1			CG
021	2510 12 305 6463	D8046	4606161331	..LIAISON SOUBASSEMENT CAISSE G.	1	1			CG
022	2510 12 305 6464	D8046	4606161431	..LIAISON SOUBASSEMENT CAISSE D.	1	1			CG
023	2510 12 307 5688	D8046	4606101210	..LONGERON AR. G.	1	1			CG
024	2510 14 466 5343	F0016	891615	..RENFORT DE LONGERON G.	1	1			SP
025	2510 12 317 5617	D8046	4606101310	..LONGERON AR. D.	1	1			CG
-026	2510 14 466 5345	F0016	718957	..RENFORT DE LONGERON D.	1	1			SP
027	2540 14 419 2384	F0016	718945	..RENFORT FIXATION CEINTURE G.	1	1			SP
-028	2540 14 463 7044	F0016	718954	..RENFORT FIXATION CEINTURE D.	1	1			SP
029	2510 12 193 9913	D8046	4606120218	..TRAVERSE CENTRALE PLANCHER AR.	2	1			CG
030	2510 12 193 8893	D8046	4626180016	..RAIDISSEUR PLANCHER AR.	1	1			JE
				OU					
-030A	2510 12 193 8893	D8046	4606180216	..RAIDISSEUR PLANCHER AR.	EI	1			CG
031	2510 12 193 5887	D8046	4606100825	..TRAVERSE AR.	1	1			JE
				OU					
-031A	2510 12 317 5616	D8046	4606120325	..TRAVERSE AR.	EI	1			CG
-032	5340 14 419 2383	F0016	718951	..EQUERRE FIXATION INF. RADIO D.	1	1			SP
033	5340 14 419 2383	F0016	718944	..EQUERRE FIXATION INF. RADIO G.	1	1			SP
034	5340 14 419 2386	F0016	718953	..EQUERRE INTERMEDIAIRE	2	1			SP
035	5340 14 419 2385	F0016	718952	..EQUERRE AR. FIXATION INF. RADIO	2	1			SP
-036	2510 14 466 5344	F0016	718947	..EQUERRE AR. G. FIXATION INF. RADIO	1	1		047	SP
-037	2510 14 466 5346	F0016	718958	..EQUERRE AR. D. FIXATION INF. RADIO	1	1		047	SP

© Panhard

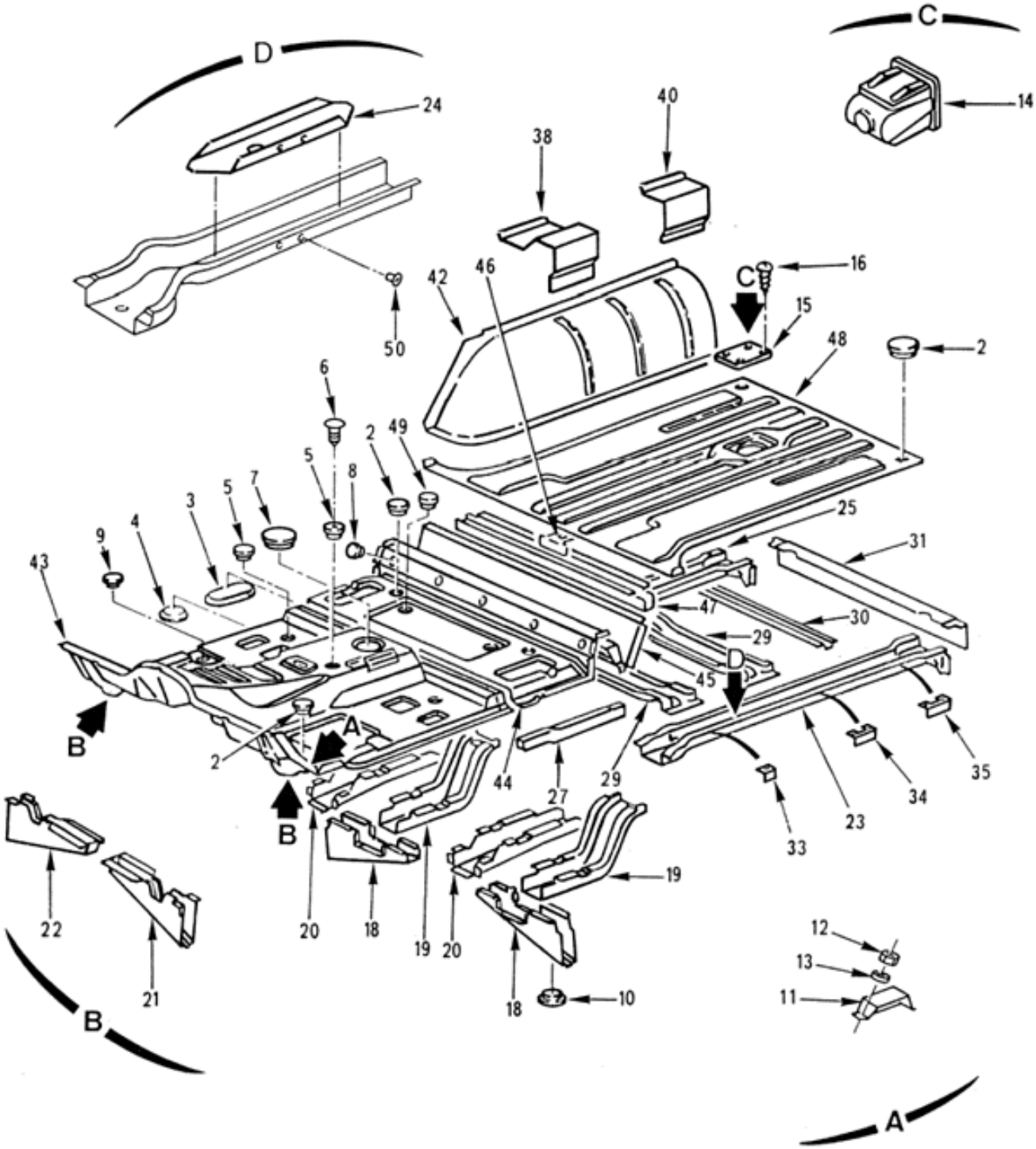

COQUE

100201 Planche 02

PL. 02	GROUPE: 10 CARROSSERIE				QUANTITE	PARTIE INS.	NTI	DOMAINE	APPLICAB	NOTA
	SOUS GROUPE: 1002 COQUE									
	DIVISION: 100201 COQUE									
REP.	NUMERO DE GESTION	FABRICANT CODE	FABRICANT REFERENCE	DESIGNATION: 1234567						
038	2540 14 419 2397	F0016	892092	..SUPPORT AV. BANQUETTE D.	1		1			SP
-039	2540 14 419 2395	F0016	892079	..SUPPORT AV. BANQUETTE G.	1		1			SP
040	2540 14 419 2396	F0016	892064	..SUPPORT AR. DE BANQUETTE	2		1			SP
-041	2510 14 563 9096	F0016	891938	..PASSAGE DE ROUE AR. G.	1		1			SP
042	2510 14 563 9099	F0016	891939	..PASSAGE DE ROUE AR. D.	1		1			SP
043	2510 14 563 9034	F0016	718450	..PLANCHER AV. PARTIE AV.	1		1			SP
044	2510 12 313 5628	D8046	4626160067	..PLANCHER AV. PARTIE AR.	1		1			CG
045	2510 12 307 5692	D8046	4606160232	..DOUBLURE TRAVERSE DE LIAISON	1		1			JE
				REMPLACE PAR						
-045A	2510 12 351 4272	D8046	4616160432	..DOUBLURE TRAVERSE DE LIAISON	EI		1			CG
				********						
046	5999 14 419 2387	F0016	718956	..GOUSSET AV. FIXATION RADIO	3		1			SP
047	2510 12 307 5693	D8046	4606260055	..TRAVERSE AR. DE PLANCHER	1		1			CG
048	2510 12 307 5703	D8046	4626180061	..PLANCHER AR.	1		1			CG
049	5340 12 180 5045	D8046	3819970386	.OBTURATEUR DIA.20	2		1			CG
050	5342 14 466 7348	F0467	6983-03	.OBTURATEUR DIA.10,5 (SUR LONG ERON AR.)	4		1			JE
				REMPLACE PAR						
-050A	5342 14 466 7348	F0016	723582	.OBTURATEUR DIA.10,5 (SUR LONG ERON AR.)	EI		1			SP
				********						

© Panhard

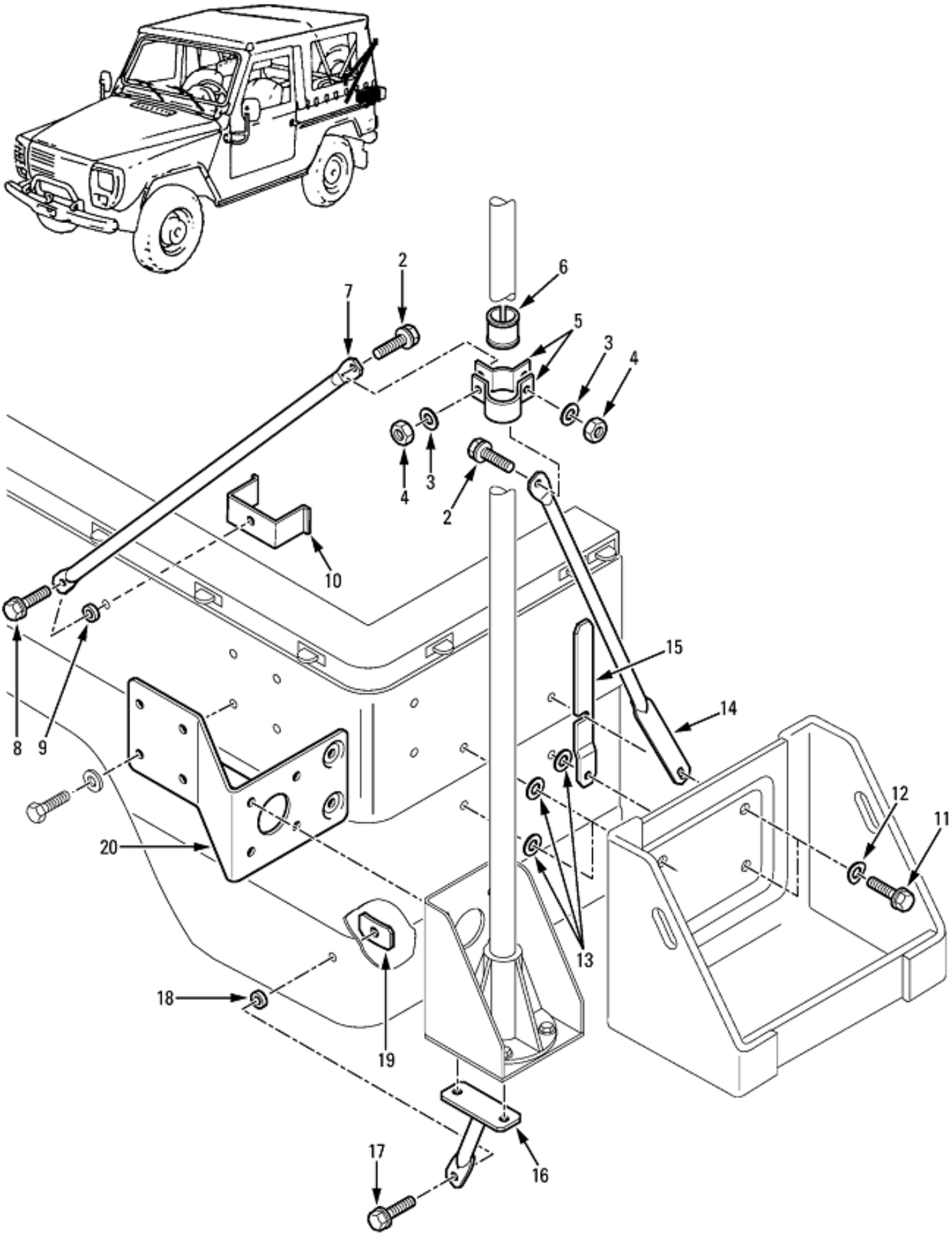

KIT ANTENNE RITA

100201 Planche 03

PL. 03	GROUPE: 10 CARROSSERIE							
	SOUS GROUPE: 1002 COQUE							
	DIVISION: 100201 COQUE							
REP.	NUMERO DE GESTION	FABRICANT CODE	FABRICANT REFERENCE	DESIGNATION: 1234567	QUANTITE.	PARTE INS	NTI	DOMAINE	APPLICAB	NOTA
-001	5985 14 535 8976	F0016	712538	KIT ANTENNE RITA	PM	1			SP
002	5305 14 555 6873	F0110	E25130D082Q20QVAC M	.VIS H RDL M8-20 8-8 ZB	2	1			NG
003	5310 14 473 0316	F0110	E25513A80PECCM	.RONDELLE Z8 A33 ZB	2	1			NG
004	5310 14 555 6605	F0110	E25416B80QQVACM	.ECROU H RDL M8 8 ZB	2	1			NG
005	5340 14 546 0153	F0016	712541	.COLLIER	1	1			SP
006	5985 14 545 6591	F0016	712542	.PROTECTEUR ANTENNE RADIO	1	1			SP
007	5985 14 545 6595	F0016	712548	.TIRANT G. ANTENNE RADIO	1	1			SP
				ELEMENTS DE FIXATION					
008	5305 14 516 2065	F0110	E25130D082Q25QVAC M	.VIS H RDL M8X125 L25	1	1			NG
				********					
009	5365 14 545 6592	F0016	712545	.ENTRETOISE	1	1			SP
010	5340 14 545 6594	F0016	712543	.PONTET	1	1			SP
011	5305 14 457 1867	F0110	E25114B80Q25QVALF	.VIS H M8-25 8-8 ZB	PM	1			NG
012	5310 14 412 4626	F0110	E27620-80AXTLF	.RONDELLE ONDULEE 8 XC60 TRAIT EE RESSORT ZB	PM	1			NG
013	5310 14 473 0316	F0110	E25513A80PECCM	.RONDELLE Z8 A33 ZB	3	1			NG
014	5985 14 545 6596	F0016	712547	.TIRANT AR. ANTENNE RADIO	1	1			SP
015	5340 14 555 6614	F0016	712539	.PATTE	1	1			SP
016	5985 14 545 6597	F0016	712544	.SUPPORT ANTENNE G.	1	1			SP
				ELEMENTS DE FIXATION					
017	5305 14 516 2065	F0110	E25130D082Q25QVAC M	.VIS H RDL M8X125 L25	1	1			NG
				********					
018	5365 14 545 6592	F0016	712545	.ENTRETOISE	1	1			SP
019	5310 14 545 6593	F0016	712540	.ROMAINE	1	1			SP
020	5985 14 545 6598	F0016	712546	.SUPPORT ANTENNE G. RENFORCE	1	1			SP

© Panhard

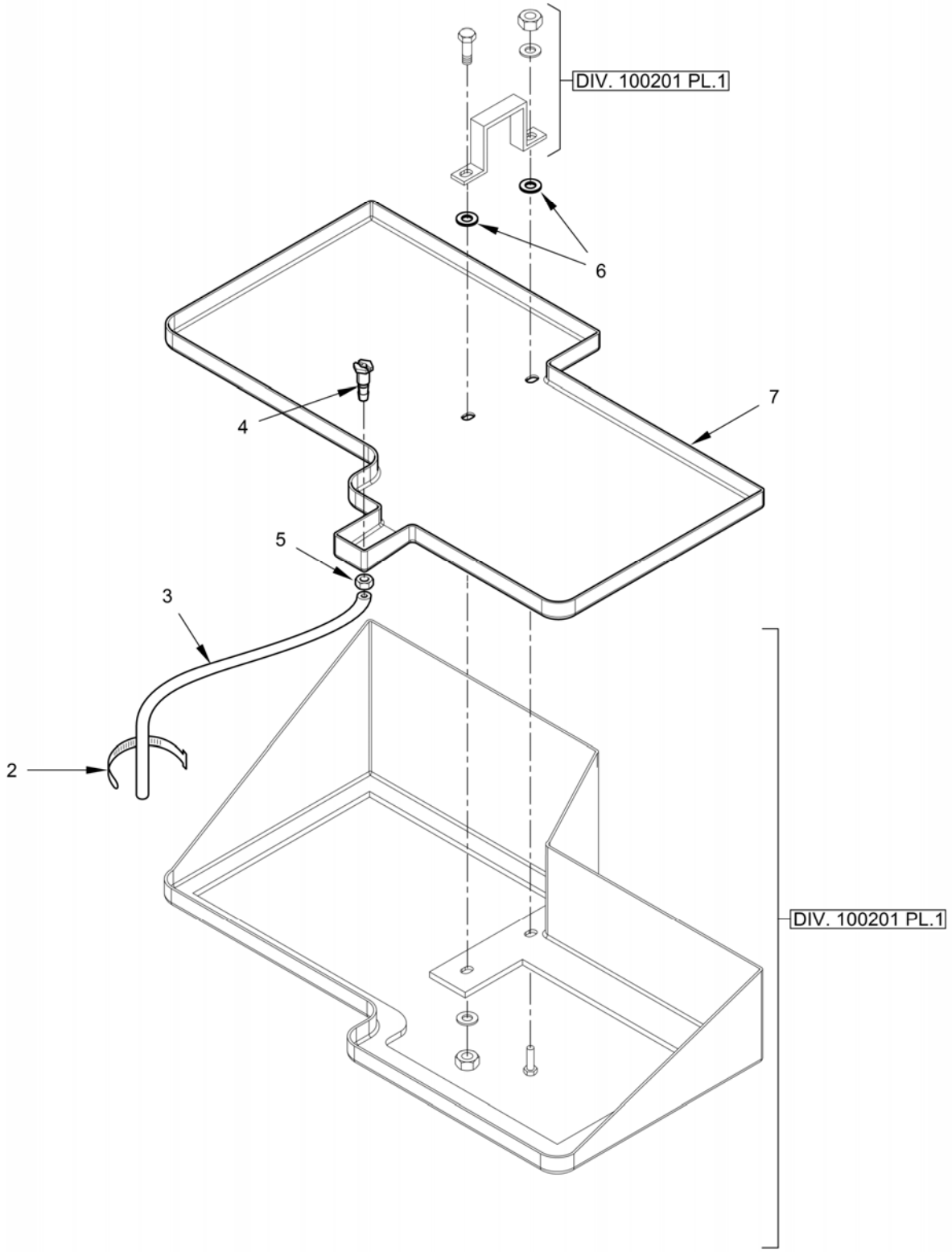

KIT PROTECTEUR BAC A BATTERIES

100201 Planche 04

PL. 04	GROUPE: 10 CARROSSERIE							
	SOUS GROUPE: 1002 COQUE							
	DIVISION: 100201 COQUE							
REP.	NUMERO DE GESTION	FABRICANT CODE	FABRICANT REFERENCE	DESIGNATION: 1234567	QUANTITE.	PARTEINS.	NTI	DOMAINE	APPLICAB	NOTA
-001	6160 14 578 1236	F0016	B012553	KIT PROTECTEUR BAC A BATTERIES	PM	1			SP
002	5975 14 512 0444	F0331	0186-0579-010	.COLLIER DE SERRAGE	1	1			CG
003	4720 14 366 4073	F9601	CARBURAIGLE8	.PROFIL DURIT	SB	1			CG
004	4730 14 562 1477	F0016	0043392	.VIS CREUSE	1	1			SP
005	5310 14 562 1478	F0016	0043393	.ECROU	1	1			SP
006	5330 14 578 3135	F0016	B013973	.JOINT	2	1			SP
007	6160 14 578 1150	F0016	B009092	.PROTECTEUR BAC A BATTERIES	1	1			SP

© Panhard

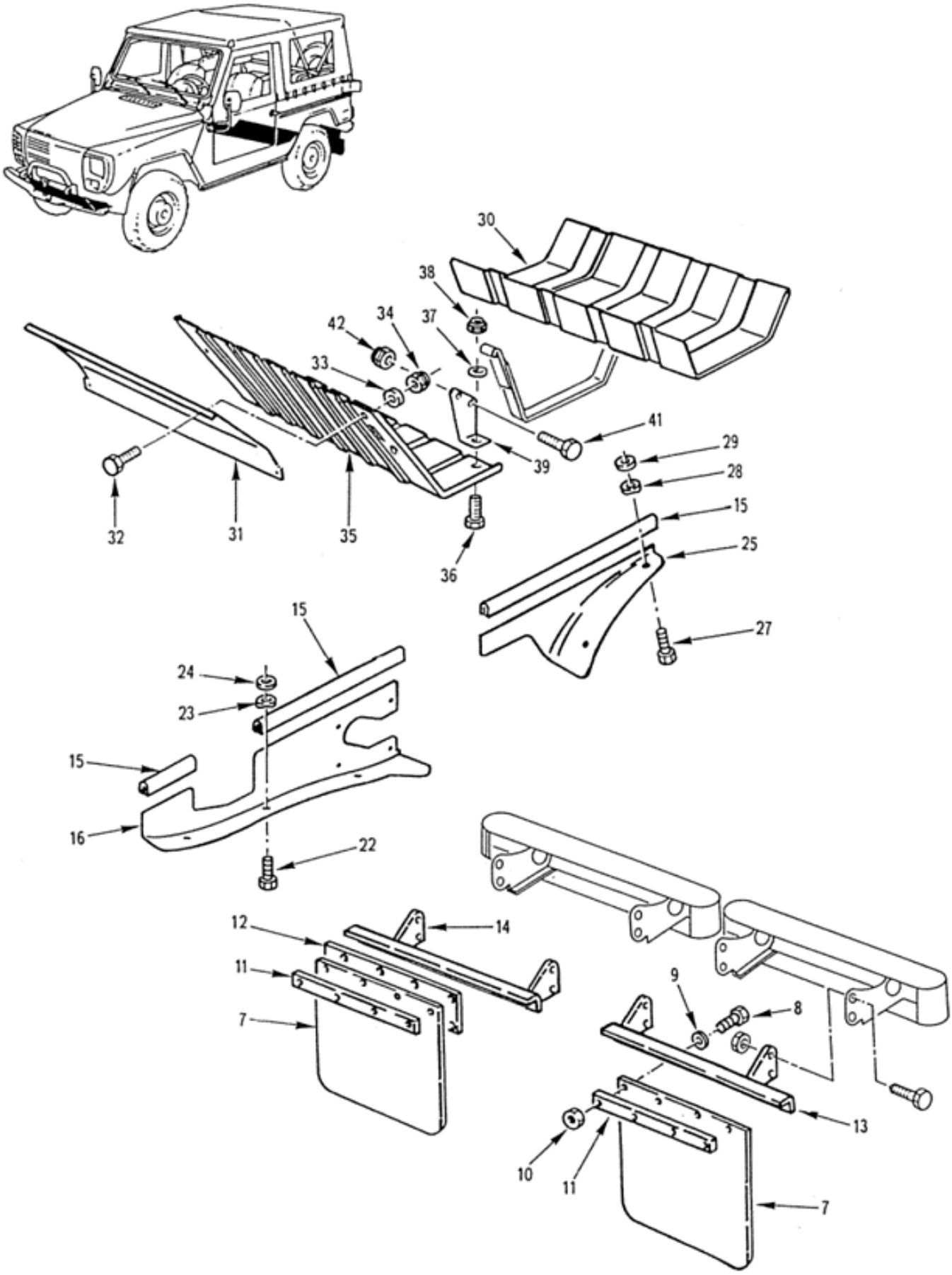

EQUIPEMENT EXTERIEUR
Protecteurs-pare-boue-bavettes
100301 Planche 01

PL. 01	GROUPE: 10 CARROSSERIE SOUS GROUPE: 1003 EQUIPEMENT EXTERIEUR DIVISION: 100301 EQUIPEMENT EXTERIEUR				QUANTITE.	PTI	DOMAINE	APPLICAB	NOTA
REP.	NUMERO DE GESTION	FABRICANT CODE	FABRICANT REFERENCE	DESIGNATION: 1234567					
-001		F0016	900137	PROTECTEURS-PARE-BOUE-BAVETTES	PM				ND
-002		F0016	000001	.REPERE SUPPRIME					ND
-003		F0016	000001	.REPERE SUPPRIME					ND
-004		F0016	000001	.REPERE SUPPRIME					ND
-005		F0016	000001	.REPERE SUPPRIME					ND
-006		F0016	000001	.REPERE SUPPRIME					ND
007		F0016	900216	.BAVETTE AR. (MONTAGE SUPPRIME)	2				ND
				ELEMENTS DE FIXATION					
008	5305 14 457 1866	F0110	E25114B60Q20QVALF	.VIS H M6-20 8-8 ZB	4	1			JE
009	5310 14 412 4616	F0110	E25514A60PGALF	.RONDELLE Z6 310HV ZB	4	1			JE
010	5310 14 457 1876	F0110	E27411B60QQVULF	.ECROU H M6 8 ZB	4	1			JE
				****					
011		F0016	900217	.BAGUETTE (MONTAGE SUPPRIME)	2				ND
012		F0016	900218	.PLAQUE D'APPUI BAVETTE AR. D. (MONTAGE SUPPRIME)	1				ND
013		F0016	900219	.SUPPORT DE BAVETTE AR. G. (MO NTAGE SUPPRIME)	1				ND
014		F0016	900220	.SUPPORT DE BAVETTE AR. D. (MO NTAGE SUPPRIME)	1				ND
015		D8046	0029876651	.PROFILE DE PROTECTION	SB				ND
				OU					
-015A	9390 12 193 3351	C0310	28.1532	.PROFILE DE PROTECTION	EI	1			CG
016	2510 12 307 6641	D8046	4605201042	.PROTECTEUR LATERAL AV. G.	1	1			CG
-017	2510 12 338 6497	D8046	4605203242	.PROTECTEUR LATERAL AV. G.	1	1		028	CG
-018	2510 12 338 6498	D8046	4605204042	.PROTECTEUR LATERAL AV. G.	1	1		071	CG
-019	2510 12 307 6642	D8046	4605201142	.PROTECTEUR LATERAL AV. D.	1	1			CG
-020	2510 12 338 6495	D8046	4605203342	.PROTECTEUR LATERAL AV. D.	1	1		029	CG
-021	2510 12 338 6496	D8046	4605204142	.PROTECTEUR LATERAL AV. D.	1	1		071	CG
				ELEMENTS DE FIXATION					
022	5305 14 335 2476	F0110	E27311H60Q12QVTLZ	.VIS H M6X12 8-8 ZB	3	1			JE
				REMPLACE PAR					
-022A	5305 14 485 9805	F0110	E25114B60Q12QVACM	.VIS H M6X12 8-8 ZB	EI	1			NG
023	5310 14 360 2821	F0110	E27620-60AXTLZ	.RONDELLE ONDULEE B6 XC60 TRAI TEE RESSORT ZB	3	1			NG
024	5310 14 435 7529	F0110	E25514B60PGACM	.RONDELLE M6 310HV ZB	3	1			NG
				****					
025	2510 12 307 5686	D8046	4605200642	.PROTECTEUR LATERAL AR. G.	1	1			CG
-026	2510 12 307 5687	D8046	4605200742	.PROTECTEUR LATERAL AR. D.	1	1			CG
				ELEMENTS DE FIXATION					
027	5305 14 335 2476	F0110	E27311H60Q12QVTLZ	.VIS H M6X12 8-8 ZB	2	1			JE
				REMPLACE PAR					
-027A	5305 14 485 9805	F0110	E25114B60Q12QVACM	.VIS H M6X12 8-8 ZB	EI	1			NG
028	5310 14 360 2821	F0110	E27620-60AXTLZ	.RONDELLE ONDULEE B6 XC60 TRAI TEE RESSORT ZB	2	1			NG
029	5310 14 527 2082	F0110	E25514C60PGALF	.RONDELLE L6 310HV ZB	2	1			NG
				****					
030	2910 14 562 4118	F0016	891913	.PROTECTEUR DE RESERVOIR (MONT AGE RESERVOIR EN TOLE)	1	1			SP
031	5340 14 409 9383	F0016	891912	.PROTECTEUR PARE-BOUE RADIATEU R	1	1			SP
				ELEMENTS DE FIXATION					
032	5305 14 483 1690	F0110	E25114B100Q25QVAC M	.VIS H M10-25 8-8 ZB	4	1			NG
033	5310 14 429 3691	F0467	6948-41	.RONDELLE PLATE DIA.10 ZING.	4	1			SG
034	5310 14 279 7193	F0224	M10T08	.ECROU H FR M10 8 ZING.	4	1			CG
				****					
035	2805 14 406 1973	F0016	892012	.PROTECTEUR AV. MOTEUR	1	1			SP
				ELEMENTS DE FIXATION					
036	5305 14 483 1690	F0110	E25114B100Q25QVAC M	.VIS H M10-25 8-8 ZB	2	1			NG
037	5310 14 429 3691	F0467	6948-41	.RONDELLE PLATE DIA.10 ZING.	2	1			SG

© Panhard

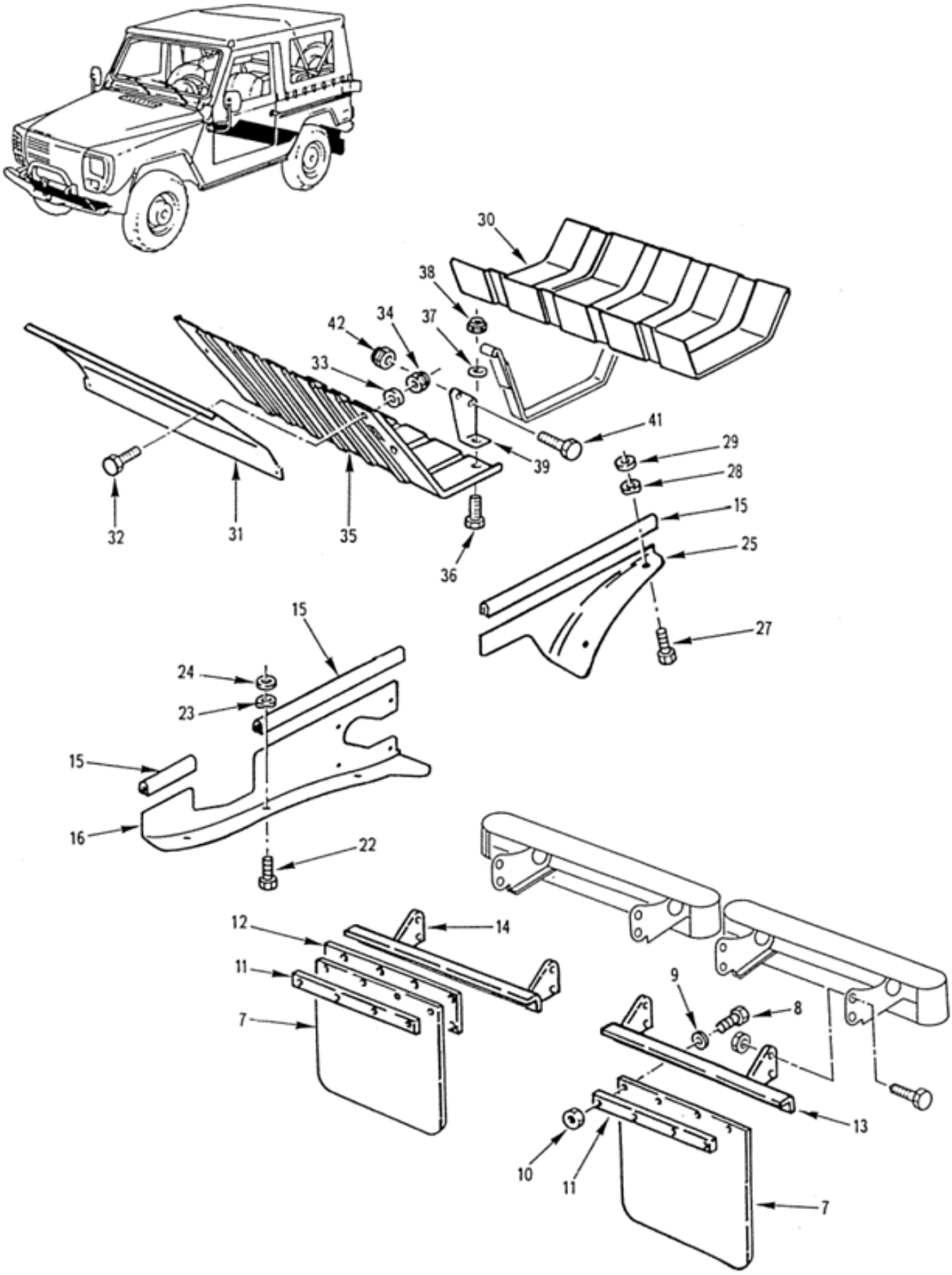

EQUIPEMENT EXTERIEUR
Protecteurs-pare-boue-bavettes
100301 Planche 01

PL. 01	GROUPE: 10 CARROSSERIE							
	SOUS GROUPE: 1003 EQUIPEMENT EXTERIEUR							
	DIVISION: 100301 EQUIPEMENT EXTERIEUR							
REP.	NUMERO DE GESTION	FABRICANT CODE	FABRICANT REFERENCE	DESIGNATION: 1234567	QUANTITE.	PAR ENS.	NTI	DOMAINE	APPLICAB	NOTA
038	5310 14 279 7193	F0224	M10T08	.ECROU H FR M10 8 ZING.	2	1			CG
				****					
039	5340 12 307 5124	D8046	4605240010	.PATTE DE FIXATION G.	1	1			CG
-040	5340 12 194 0117	D8046	4605240110	.PATTE DE FIXATION D.	1	1			CG
				ELEMENTS DE FIXATION					
041	5305 14 432 0888	F0110	E25114B80Q25QVACM	.VIS H M8-25 8-8 ZB	2	1			NG
042	5310 14 555 8547	F0110	E25410B80QQVACM	.ECROU H FR M8 8 ZB	2	1			NG
				****					

© Panhard

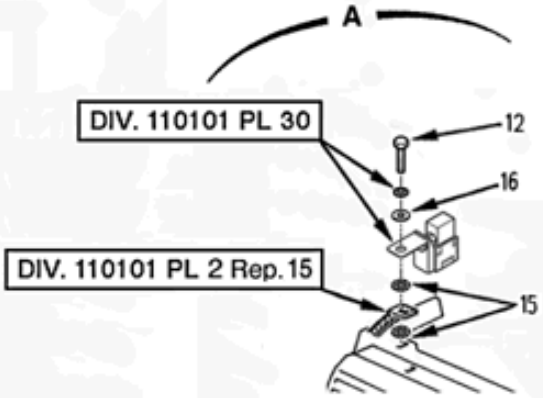

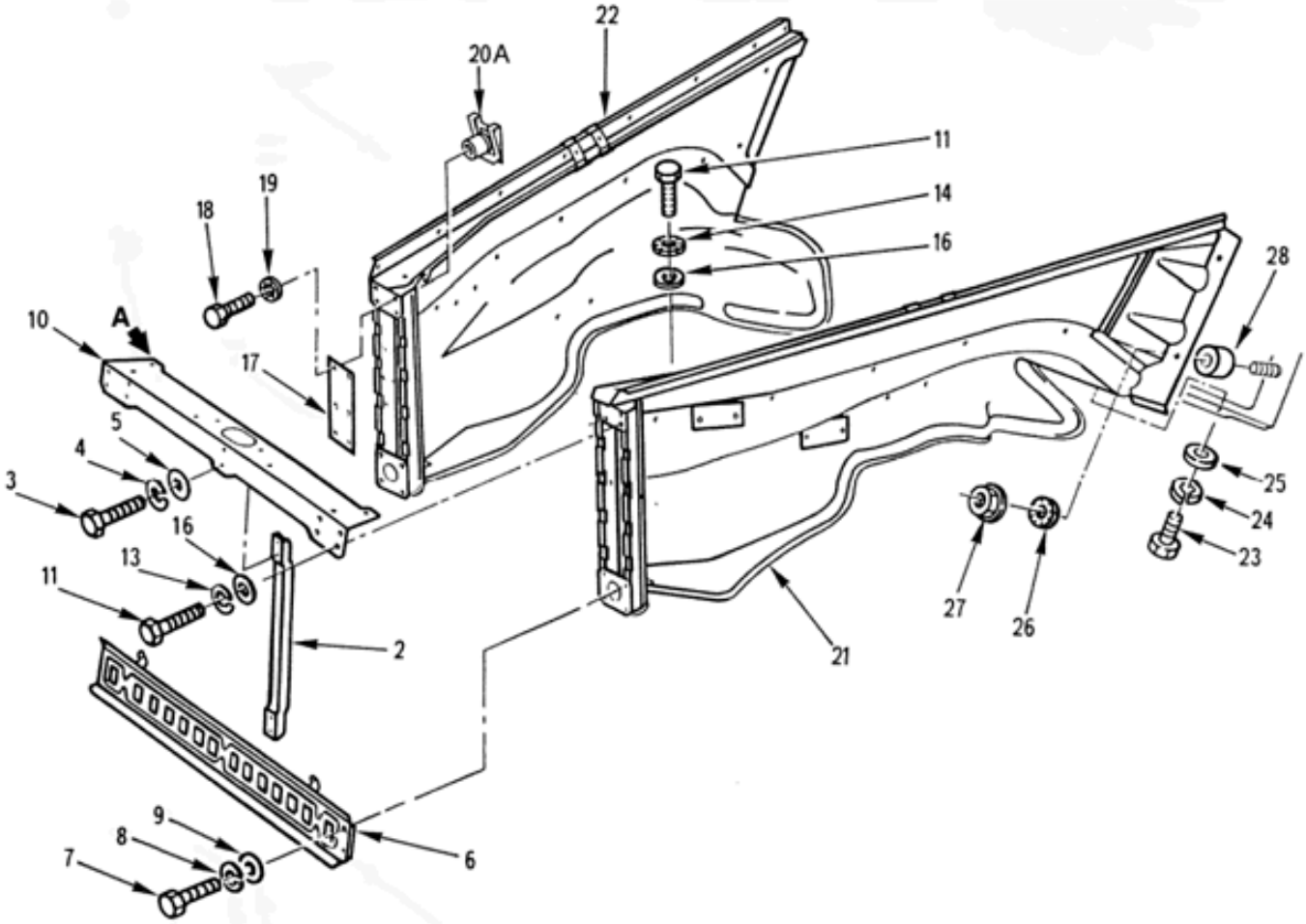

EQUIPEMENT EXTERIEUR
Doublure d'aile av.-facade bloc
100301 Planche 02

PL. 02	GROUPE: 10 CARROSSERIE SOUS GROUPE: 1003 EQUIPEMENT EXTERIEUR DIVISION: 100301 EQUIPEMENT EXTERIEUR				QUANTITE PAR ENSE.	NTI	DOMAINE	APPLICAB	NOTA
REP.	NUMERO DE GESTION	FABRICANT CODE	FABRICANT REFERENCE	DESIGNATION: 1234567					
-001		F0016	900138	DOUBLURE D'AILE AV.-FACADE BLO C	PM				ND
002	5340 14 563 1198	F0016	891954	.SUPPORT CENTRAL DE CALANDRE	1	1			SP
				ELEMENTS DE FIXATION					
003	5305 14 455 4377	F0110	E25114B60Q16QVACM	.VIS H M6X16 8-8 ZB	4	1			NG
004	5310 14 435 7493	F0110	E25517A60AXSCM	.RONDELLE WL 6 XC60 ZB	4	1			NG
005	5310 14 435 7526	F0110	E25514A60PGACM	.RONDELLE Z6 310HV ZB	4	1			NG
				****					
006	2510 14 563 1817	F0016	891956	.TRAVERSE INF.	1	1			SP
				ELEMENTS DE FIXATION					
007	5305 14 457 1867	F0110	E25114B80Q25QVALF	.VIS H M8-25 8-8 ZB	8	1			NG
008	5310 14 412 4620	F0110	E25517A80AXSLF	.RONDELLE WL 8 XC60 TRAITEE RE SSORT ZB	8	1			NG
009	5310 14 412 4617	F0467	6947-78	.RONDELLE Z8 310HV ZB	8	1			SG
				****					
010	2510 14 392 7936	F0016	891953	.TRAVERSE SUP.	1	1			SP
				ELEMENTS DE FIXATION					
011	5305 14 419 4253	F0110	E25114B80Q20QVACM	.VIS H M8-20 8-8 ZB	9	1			NG
012	5305 14 432 0888	F0110	E25114B80Q25QVACM	.VIS H M8-25 8-8 ZB	1	1			NG
013	5310 14 031 1809	F0110	E25517B80AXSCM	.RONDELLE WL 8 XC60 TRAITEE RE SSORT ZB	8	1			JE
				REMPLACE PAR					
-013A	5310 14 565 5410	F0110	E25511A80-18AXSZQ	.RONDELLE CS 8-18 XC60 TRAITEE RESSORT ZN8PA	EI	1			NG
014	5310 14 505 9948	F0110	E27626-80AXTLZ	.RONDELLE DD8 XC60 TRAITEE RES SORT ZB	1	1			NG
015	5310 14 505 9948	F0110	E27626-80AXTLZ	.RONDELLE DD8 XC60 TRAITEE RES SORT ZB	2	1			NG
016	5310 14 435 7531	F0110	E25514C80PFACM	.RONDELLE L8 160HV30 ZB	10	1			NG
				****					
017	2510 14 563 1196	F0016	892067	.PANNEAU LATERAL FACADE	2	1			SP
				ELEMENTS DE FIXATION					
018	5305 14 434 9652	F0110	E25114B50Q16QHACM	.VIS H M5-16 6-8 ZB	8	1			NG
019	5310 14 371 3698	F0110	E25512A50-12AXSLZ	.RONDELLE DE BLOCAGE DIL5 XC60 ZB	8	1			NG
-020	5310 14 424 0866	F0467	6943-43	.ECROU TOLE DIA.5	8	1			JE
				REMPLACE PAR					
020A	5310 14 441 0389	F0467	6943-59	.ECROU TOLE DIA.5	EI	1			SG
				****					
021	2510 14 487 1211	F0016	891947	.DOUBLURE AILE AV. G.	1	1			SP
022	2510 14 487 1210	F0016	892068	.DOUBLURE AILE AV. D.	1	1			SP
				ELEMENTS DE FIXATION					
023	5305 14 419 4253	F0110	E25114B80Q20QVACM	.VIS H M8-20 8-8 ZB	2	1			NG
024	5310 14 031 1809	F0110	E25517B80AXSCM	.RONDELLE WL 8 XC60 TRAITEE RE SSORT ZB	2	1			JE
				REMPLACE PAR					
-024A	5310 14 565 5410	F0110	E25511A80-18AXSZQ	.RONDELLE CS 8-18 XC60 TRAITEE RESSORT ZN8PA	EI	1			NG
025	5310 14 435 7528	F0110	E25514A80PGACM	.RONDELLE Z8 310HV ZB	2	1			NG
026	5310 14 244 1544	F0110	E27626-100AXTL	.RONDELLE DD10 XC60 CD-BI	2	1			NG
027	5310 14 460 8303	F0349	451053-44	.ECROU RDL M10X1,5H 8 ZING.	2	1			CG
				****					
028	5365 12 193 1559	D8046	4606260044	.ENTRETOISE	4	1			CG

© Panhard

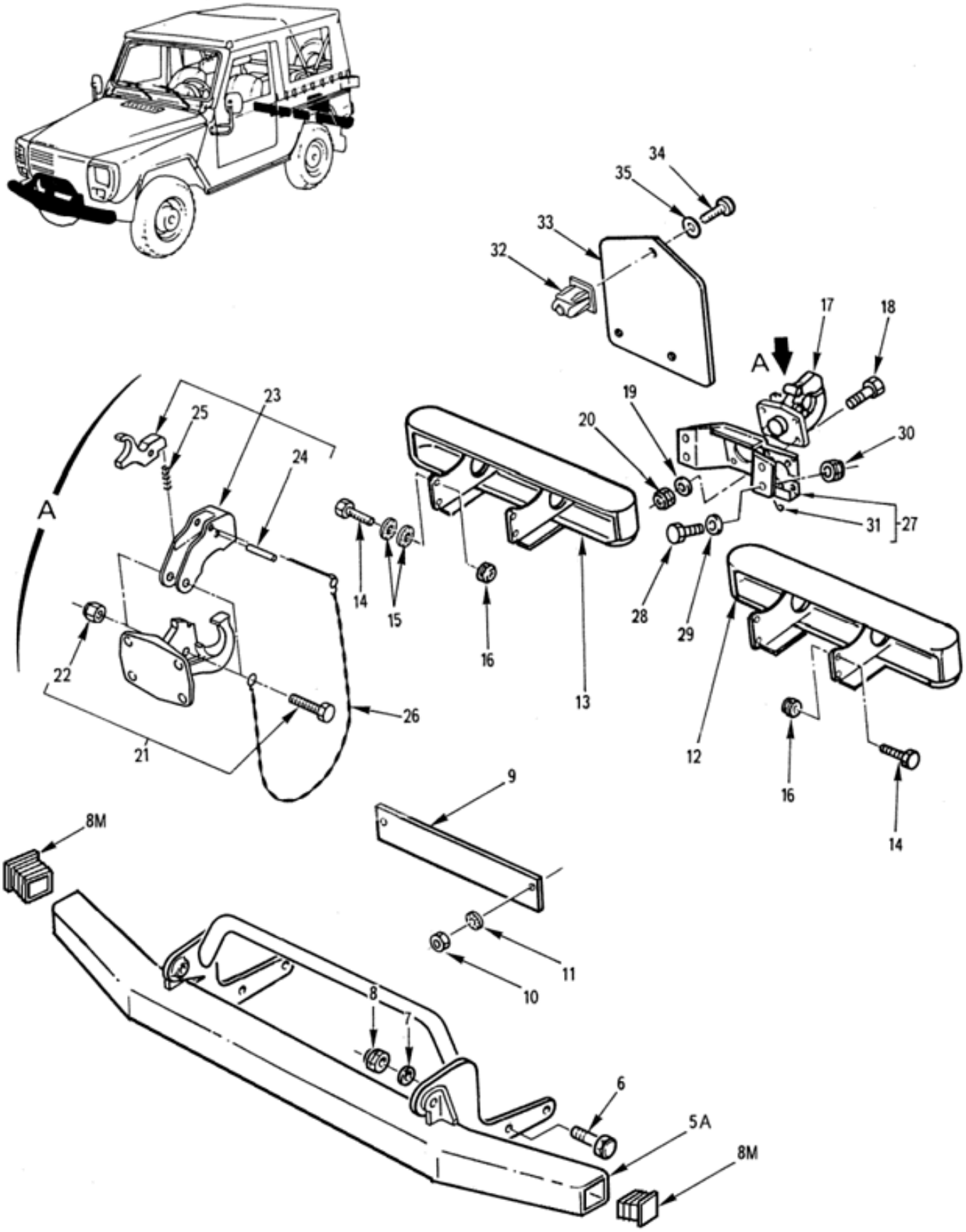

EQUIPEMENT EXTERIEUR
Pare-chocs-crochet de remorquage
100301 Planche 03

PL. 03	GROUPE: 10 CARROSSERIE SOUS GROUPE: 1003 EQUIPEMENT EXTERIEUR DIVISION: 100301 EQUIPEMENT EXTERIEUR				QUANTITE.	PTNTEINS.	DOMAINE	APPLICAB	NOTA
REP.	NUMERO DE GESTION	FABRICANT CODE	FABRICANT REFERENCE	DESIGNATION: 1234567					
-001		F0016	900139	PARE-CHOCS-CROCHET DE REMORQUAGE	PM				ND
-002	5360 12 192 3312	D8046	3143150173	.RESSORT DE BROCHE DE REMORQUAGE	1	1			PR
				ELEMENTS DE FIXATION					
-003	5305 14 419 4253	F0110	E25114B80Q20QVACM	.VIS H M8-20 8-8 ZB	1	1			PR
				********					
-004	5315 12 300 7896	D8046	4605250274	.BROCHE DE REMORQUAGE	1	1			PR
-005	2540 12 306 4511	D8046	4605200670	.PARE-CHOCS AV.	1	1			JE
				REMPLACE PAR					
005A	2540 14 539 6155	F0016	890153	.PARE-CHOCS AV.	EI	1			SP
				ELEMENTS DE FIXATION					
006	5305 14 454 6882	F0110	E25114B120Q35QVACM	.VIS H M12-35 8-8 ZB	4	1			NG
007	5310 14 435 7525	F0110	E25514A120PGACM	.RONDELLE Z12 310HV ZB	4	1			NG
008	5310 14 435 7238	F0110	E25410B120QQVACM	.ECROU H FR M12 8 ZB	4	1			NG
				********					
008M	5340 14 555 6753	F6069	GPN270R12060-3	..OBTURATEUR	2	1			CG
009	2510 14 409 9335	F0016	715484	.SUPPORT PLAQUE D'IMMATRICULATION AV.	1	1			SP
				ELEMENTS DE FIXATION					
010	5310 14 503 6598	F0110	E25401B40QQVACG	.ECROU H M4 8 CD-BI	2	1			NG
011	5310 14 364 6746	F0110	E27624-40AXTCM	.RONDELLE DEC4 XC60 TRAITEE RESSORT ZB	2	1			NG
				********					
012	2540 14 403 3157	F0016	892040	.PARE-CHOCS AR. G.	1	1			SP
013	2540 14 563 0965	F0016	892044	.PARE-CHOCS AR. D.	1	1			SP
				ELEMENTS DE FIXATION					
014	5305 14 457 1875	F0110	E27311H100M35QVTLF	.VIS H M10-35 8-8 ZB	4	1			NG
015	5310 14 244 1544	F0110	E27626-100AXTL	.RONDELLE DD10 XC60 CD-BI	PM	1			NG
016	5310 14 412 4613	I9008	ISO7719-M10-8-A3R	.ECROU H FR M10 8 ZB	4	1			NG
				********					
017	2540 14 485 0819	F2113	25CPONOIR	.CROCHET DE REMORQUAGE	1	1			JE
				REMPLACE PAR					
-017A	2540 14 540 6579	F2113	2862011	.CROCHET DE REMORQUAGE	EI	1			CG
				ELEMENTS DE FIXATION					
018	5305 14 457 1875	F0110	E27311H100M35QVTLF	.VIS H M10-35 8-8 ZB	4	1			NG
019	5310 14 435 7516	F0110	E25514A100PFACM	.RONDELLE Z10 160HV30 ZB	4	1			NG
020	5310 14 216 2477	F0224	M10P10	.ECROU H FR M10 8 ZING.	4	1			CG
				********					
021	5305 14 471 7699	F2113	28-64449	..VIS DE MENOTTE H M12-57	1	1			CG
022	5310 12 145 2655	D8286	DIN985-M12-8-A2P	...ECROU H FR M12 8 A2P	1	1			NG
023	5340 14 471 7698	F2113	28-64448	..MENOTTE ASSEMBLEE	1	1			CG
024	5315 14 471 9656	F2113	28-64450	...AXE	1	1			CG
025	5360 14 471 7700	F2113	28-64451	...RESSORT	1	1			CG
026	4010 14 471 7697	F2113	28-64447	..CABLE EQUIPE	1	1			JE
				REMPLACE PAR					
-026A	5315 14 563 0959	F2113	2864446	..CABLE EQUIPE	EI	1			CG
				********					
027	5340 14 409 9458	F0016	892039	.SUPPORT DE CROCHET	1	1			SP
				ELEMENTS DE FIXATION					
028	5305 14 527 0283	F0110	E25112B120M40QVACM	.VIS H M12-40 8-8 ZB	4	1			NG
029	5310 14 435 7525	F0110	E25514A120PGACM	.RONDELLE Z12 310HV ZB	4	1			NG
030	5310 14 435 7238	F0110	E25410B120QQVACM	.ECROU H FR M12 8 ZB	4	1			NG
				********					
031	5340 14 405 2204	F0016	716146	..ANNEAU D'ARRIMAGE	2	1			SP
032	5340 14 409 9103	F0467	6992-02	.AGRAFE DE MAINTIEN	3	1			SG
033	9905 12 307 5230	D8046	4628900025	.PLAQUE D'IMMATRICULATION AR.	1	1			CG
				ELEMENTS DE FIXATION					

© Panhard

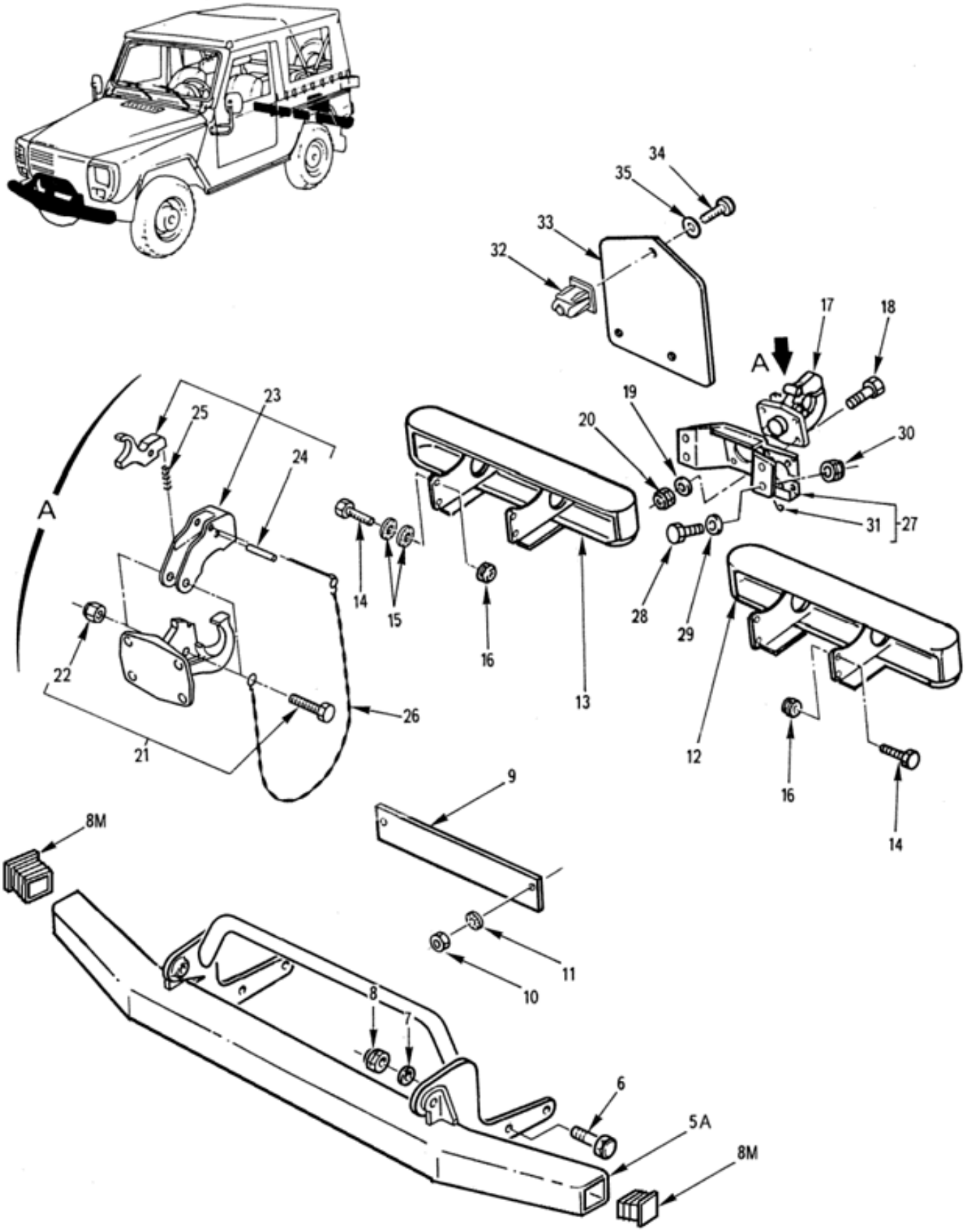

EQUIPEMENT EXTERIEUR
Pare-chocs-crochet de remorquage
100301 Planche 03

PL. 03	GROUPE: 10 CARROSSERIE				QUANTITE.	PAR ENS.	NTI	DOMAINE	APPLICAB	NOTA
	SOUS GROUPE: 1003 EQUIPEMENT EXTERIEUR									
REP.	DIVISION: 100301 EQUIPEMENT EXTERIEUR									
	NUMERO DE GESTION	FABRICANT CODE	FABRICANT REFERENCE	DESIGNATION: 1234567						
034	5305 14 565 0368	F0110	E25655B42C130AYSL F	.VIS CBL Z ST4,2-13 C TYPE 3 Z B	3		1			NG
035	5310 14 435 7530	F0110	E25514C50PGAZ	.RONDELLE L5 310HV ZING.	3		1			NG

****

© Panhard

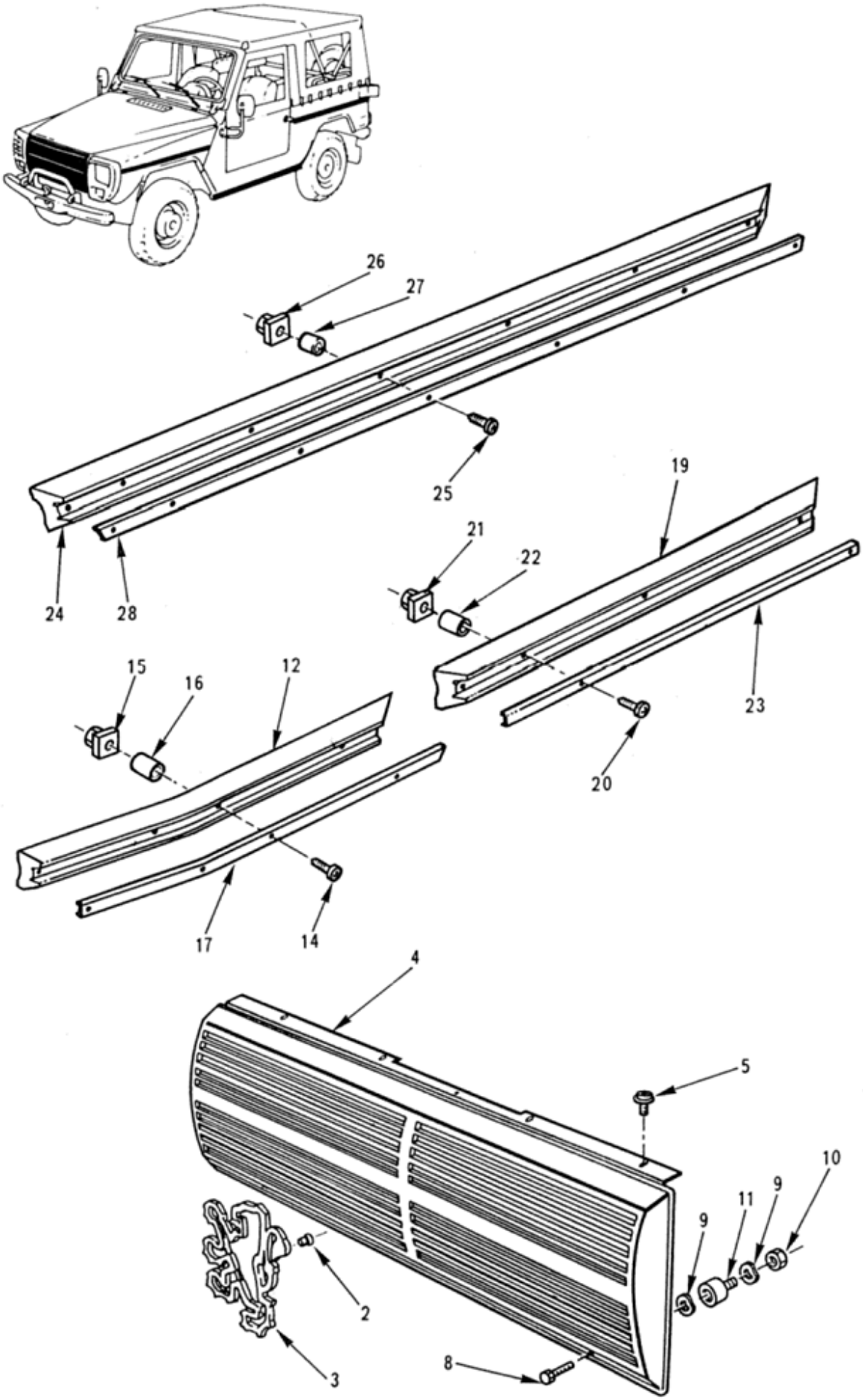

EQUIPEMENT EXTERIEUR
Calandre-protecteurs latéraux
100301 Planche 04

PL. 04	GROUPE: 10 CARROSSERIE SOUS GROUPE: 1003 EQUIPEMENT EXTERIEUR DIVISION: 100301 EQUIPEMENT EXTERIEUR				QUANTITE.	NTI	DOMAINE	APPLICAB	NOTA
REP.	NUMERO DE GESTION	FABRICANT CODE	FABRICANT REFERENCE	DESIGNATION: 1234567					
-001		F0016	900140	CALANDRE-PROTECTEURS LATERAUX	PM				ND
002	5305 14 259 7532	F0467	6987-15	.CLIPS DE MAINTIEN	4	1			SG
003	9905 14 486 4714	F0016	890575	.LION DE CALANDRE	1	1			SP
004	2930 14 563 1199	F0016	892048	.GRILLE DE CALANDRE	1	1			SP
				ELEMENTS DE FIXATION					
005	5305 14 437 7782	F0467	6924-96	.VIS A EMBASE H M4,8-16 ZING.	4	1			JE
				REMPLACE PAR					
-005A	5305 12 391 9475	D8286	DIN6928-ST4,8X16-C-A2C	.VIS A EMBASE H M4,8-16 ZING.	EI	1			NG
-006		F0016	000001	.REPERE SUPPRIME					ND
-007	5310 14 529 0757	F0110	E27626-60AXTLZ	.RONDELLE DD6 XC60 TRAITEE RESSORT ZB	PM	1			NG
008	5305 14 457 1865	F0110	E25114B60Q16QVALF	.VIS H M6-16 8-8 ZB	2	1			NG
009	5310 14 412 4625	F0110	E27620-60AXTLF	.RONDELLE ONDULEE 6 XC60 TRAITEE RESSORT ZB	4	1			NG
010	5310 14 457 1876	F0110	E27411B60QQVULF	.ECROU H M6 8 ZB	2	1			NG
				****					
011	5340 14 420 4409	F0016	714903	.SUPPORT ELASTIQUE	2	1			SP
012	2510 14 406 1696	F0467	7861-56	.PROTECTEUR D'AILE AV. G.	1	1			JE
				REMPLACE PAR					
-012A	2510 14 406 1696	F0016	B009327	.PROTECTEUR D'AILE AV. G.	EI	1			SP
				****					
-013	2510 14 418 0030	F0467	7862-50	.PROTECTEUR D'AILE AV. D.	1	1			JE
				REMPLACE PAR					
-013A	2510 14 418 0030	F0016	B009330	.PROTECTEUR D'AILE AV. D.	EI	1			SP
				ELEMENTS DE FIXATION					
014	5305 14 435 8706	F0110	E25658B42C320CASMA	.VIS CBL Z ST4,2-32 C TYPE 3 A C.18-10 NOIRE MAT	7	1			NG
015	5310 14 405 2225	F0467	7861-60	.ECROU-CLIP DIA.4 POLYAMIDE	7	1			JE
				REMPLACE PAR					
-015A	5340 12 321 8864	D8046	4609940145	.ECROU-CLIP DIA.4 POLYAMIDE	EI	1			CG
				****					
016	5365 14 409 9337	F0016	890676	.ENTRETOISE	14	1			SP
017	5340 14 406 2381	F0016	890968	.SUPPORT PROTECTEUR COTE G.	1	1			SP
-018	5340 14 419 2280	F0016	890969	.SUPPORT PROTECTEUR COTE D.	1	1			SP
019	2510 14 418 4439	F0467	8563-74	.PROTECTEUR AILE AR.	2	1			JE
				REMPLACE PAR					
-019A	2510 14 418 4439	F0016	B009328	.PROTECTEUR AILE AR.	EI	1			SP
				ELEMENTS DE FIXATION					
020	5305 14 435 8706	F0110	E25658B42C320CASMA	.VIS CBL Z ST4,2-32 C TYPE 3 A C.18-10 NOIRE MAT	9	1			NG
021	5310 14 405 2225	F0467	7861-60	.ECROU-CLIP DIA.4 POLYAMIDE	9	1			JE
				REMPLACE PAR					
-021A	5340 12 321 8864	D8046	4609940145	.ECROU-CLIP DIA.4 POLYAMIDE	EI	1			CG
				****					
022	5365 14 409 9336	F0016	890675	.ENTRETOISE LONG.18,5	18	1			SP
023	2590 14 409 9467	F0016	890966	.SUPPORT PROTECTEUR AILE AR.	2	1			SP
024	2590 14 409 9476	F0467	9070-65	.PROTECTEUR DE BAS DE CAISSE	2	1			JE
				REMPLACE PAR					
-024A	2590 14 409 9476	F0016	B009329	.PROTECTEUR DE BAS DE CAISSE	EI	1			SP
				ELEMENTS DE FIXATION					
025	5305 14 435 8706	F0110	E25658B42C320CASMA	.VIS CBL Z ST4,2-32 C TYPE 3 A C.18-10 NOIRE MAT	7	1			NG
026	5310 14 405 2225	F0467	7861-60	.ECROU-CLIP DIA.4 POLYAMIDE	7	1			JE
				REMPLACE PAR					
-026A	5340 12 321 8864	D8046	4609940145	.ECROU-CLIP DIA.4 POLYAMIDE	EI	1			CG
				****					
027	5365 14 409 9337	F0016	890676	.ENTRETOISE	14	1			SP
028	2510 14 409 9343	F0016	890967	.SUPPORT PROTECTEUR BAS DE CAISSE	2	1			SP

© Panhard

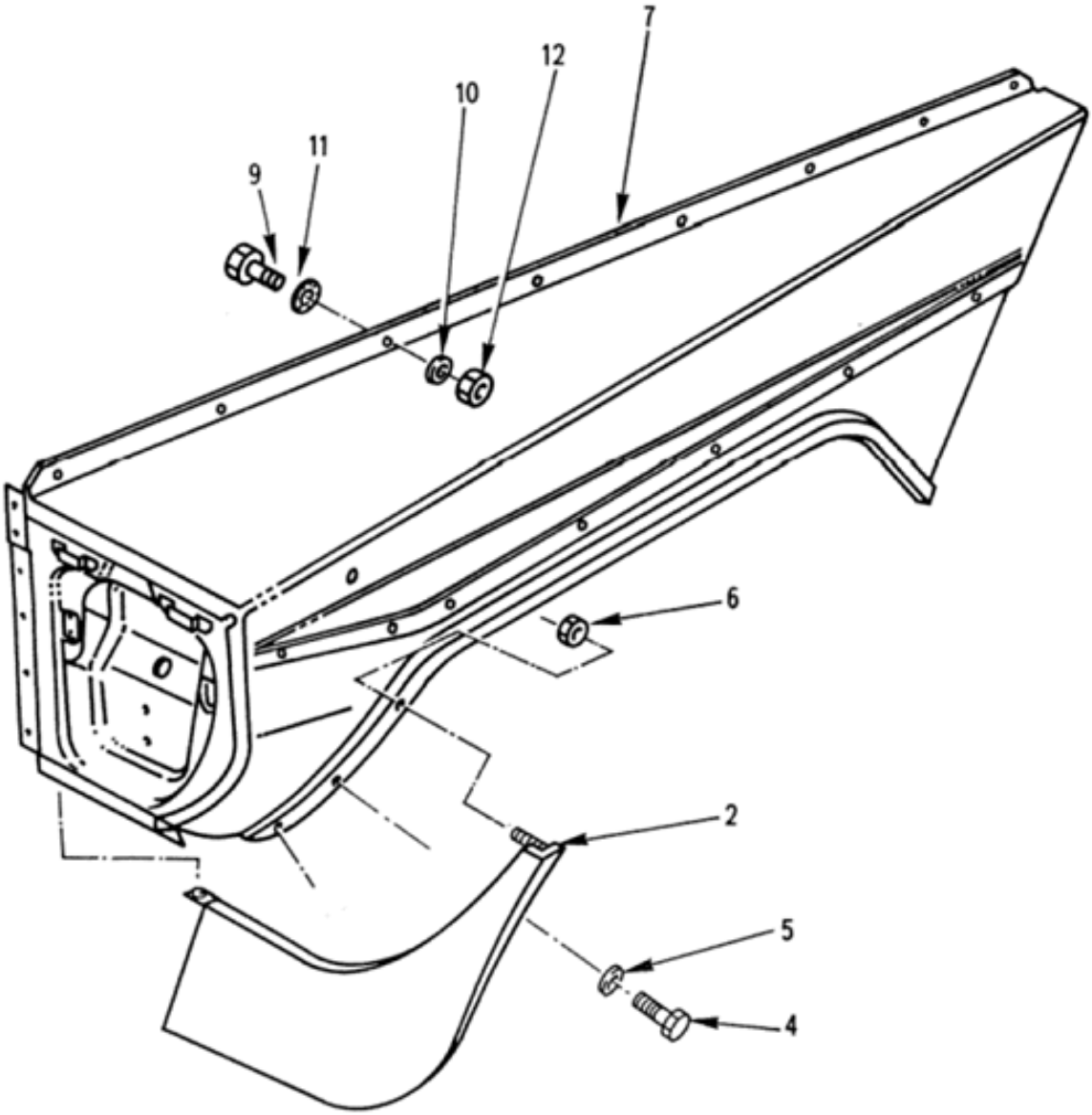

EQUIPEMENT EXTERIEUR
Ailes avant-pare-boue
100301 Planche 05

PL. 05	GROUPE: 10 CARROSSERIE							
	SOUS GROUPE: 1003 EQUIPEMENT EXTERIEUR							
	DIVISION: 100301 EQUIPEMENT EXTERIEUR							
REP.	NUMERO DE GESTION	FABRICANT CODE	FABRICANT REFERENCE	DESIGNATION: 1234567	QUANTITE.	PAR ENS.	NTI	DOMAINE	APPLICAB	NOTA
-001		F0016	900141	AILES AVANT-PARE-BOUE	PM					ND
002	2510 12 193 6009	D8046	4608800108	.PARE-BOUE G.	1	1				CG
-003	2510 12 193 6010	D8046	4608800208	.PARE-BOUE D.	1	1				CG
				ELEMENTS DE FIXATION						
004	5305 14 457 1865	F0110	E25114B60Q16QVALF	.VIS H M6-16 8-8 ZB	5	1				NG
005	5310 14 412 4616	F0110	E25514A60PGALF	.RONDELLE Z6 310HV ZB	6	1				NG
006	5310 14 457 1876	F0110	E27411B60QQVULF	.ECROU H M6 8 ZB	1	1				NG
				****						
007	2510 14 392 7939	F0016	891951	.AILE AV. G.	1	1				SP
-008	2510 14 392 7940	F0016	891949	.AILE AV. D.	1	1				SP
				ELEMENTS DE FIXATION						
009	5305 14 335 2476	F0110	E27311H60Q12QVTLZ	.VIS H M6X12 8-8 ZB	8	1				JE
				REMPLACE PAR						
-009A	5305 14 485 9805	F0110	E25114B60Q12QVACM	.VIS H M6X12 8-8 ZB	EI	1				NG
010	5310 14 435 7529	F0110	E25514B60PGACM	.RONDELLE M6 310HV ZB	8	1				NG
011	5310 14 371 3699	F0110	E25512A60-14AXSCM	.RONDELLE EVENTAIL JZC 6 XC60 ZN8PA	8	1				JE
				REMPLACE PAR						
-011A	5310 14 563 2942	F0110	E25512A60-14AXSZQ	.RONDELLE EVENTAIL JZC 6 XC60 ZN8PA	EI	1				NG
012	5310 14 470 8939	F0110	E25401B60QQVACM	.ECROU H M6 8 ZB	8	1				NG
				****						

© Panhard

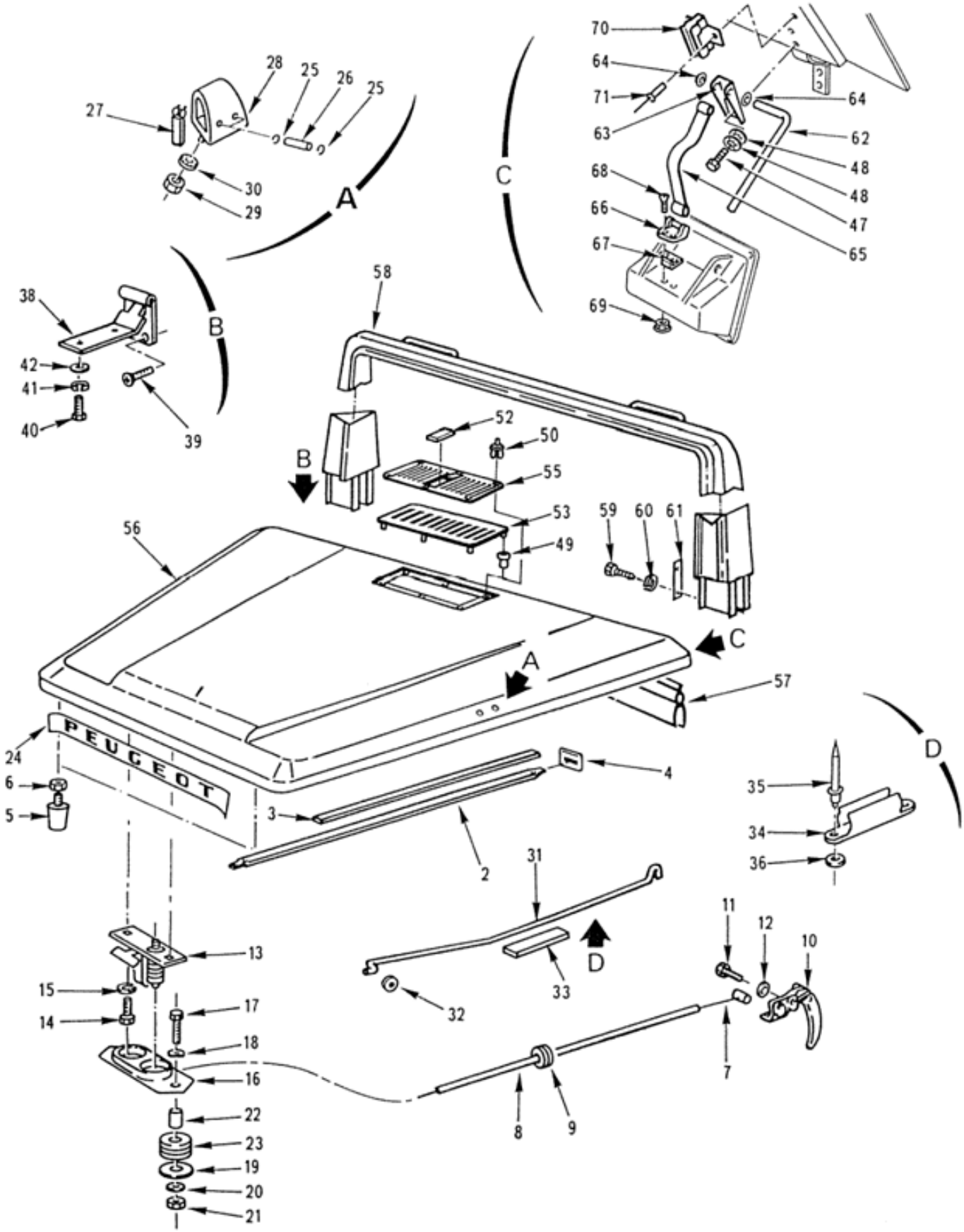

EQUIPEMENT EXTERIEUR
Capot moteur-arceau de sécurité
100301 Planche 06

PL. 06	GROUPE: 10 CARROSSERIE				QUANTITE	PAR ENS.	NTI	DOMAINE	APPLICAB	NOTA
	SOUS GROUPE: 1003 EQUIPEMENT EXTERIEUR									
	DIVISION: 100301 EQUIPEMENT EXTERIEUR									
REP.	NUMERO DE GESTION	FABRICANT CODE	FABRICANT REFERENCE	DESIGNATION: 1234567						
-001		F0016	900142	CAPOT MOTEUR-ARCEAU DE SECURITE	PM					ND
002	2510 12 193 3093	D8046	4608870417	.TENDEUR CAPOT	2	1				CG
003	5365 14 409 9459	F0016	890604	.INTERCALAIRE	2	1				SP
004	5365 12 312 4617	D8046	4608870111	.PLAQUETTE DE MAINTIEN TENDEUR	2	1				CG
005	5340 12 177 5122	D8286	DIN95364-D25X16-NR55ST	.BUTEE DE CAPOT	2	1				NG
				ELEMENTS DE FIXATION						
006	5310 14 470 8939	F0110	E25401B60QQVACM	.ECROU H M6 8 ZB	1	1				NG
				********						
007	3040 12 193 1034	D8046	4608800159	.TIRETTE OUVERTURE CAPOT	1	1				CG
008	3040 12 365 5258	D8046	4608870088	.GAINE CABLE DE COMMANDE OUVERTURE CAPOT LONG. 2020 MM	SB	1				JE
				OU						
-008A		D8046	0009880672	.GAINE CABLE DE COMMANDE OUVERTURE CAPOT LONG. 10 M	EI					ND
				REMPLACE PAR						
-008B	3040 14 558 4244	F0016	714229	.GAINE CABLE DE COMMANDE OUVERTURE CAPOT LONG. 2020 MM	1	1				SP
				********						
009	5325 12 193 0001	D8046	1869970681	.PASSE-GAINE	1	1				CG
010	5340 12 179 4797	D8046	1108800020	.POIGNEE COMMANDE OUVERTURE	1	1				PR
				REMPLACE PAR						
-010A	5340 12 349 4620	D8046	9703100173	.POIGNEE COMMANDE OUVERTURE	EI	1				CG
				ELEMENTS DE FIXATION						
011	5305 14 434 9647	F0110	E25114B50Q16QVACM	.VIS H M5-16 8-8 ZB	2	1				NG
012	5310 14 435 8735	F0110	E25510A50-11AXSCM	.RONDELLE CL 5-11-1,2 XC60 ZB	2	1				NG
				********						
013	5340 12 193 3094	D8046	4608800260	.FERMETURE CAPOT	1	1				JE
				REMPLACE PAR						
-013A	2510 12 400 2632	D8046	4638800260	.FERMETURE CAPOT	EI	1				CG
				ELEMENTS DE FIXATION						
014	5305 14 419 4253	F0110	E25114B80Q20QVACM	.VIS H M8-20 8-8 ZB	2	1				NG
015	5310 14 031 1809	F0110	E25517B80AXSCM	.RONDELLE WL 8 XC60 TRAITEE RESSORT ZB	2	1				JE
				REMPLACE PAR						
-015A	5310 14 565 5410	F0110	E25511A80-18AXSZQ	.RONDELLE CS 8-18 XC60 TRAITEE RESSORT ZN8PA	EI	1				NG
				********						
016	5340 12 192 9248	D8046	4608800360	.VERROU CAPOT	1	1				CG
				ELEMENTS DE FIXATION						
017	5305 14 434 9632	F0110	E25112B60M30QVACM	.VIS H M6-30 8-8 ZB	2	1				NG
018	5310 14 360 2821	F0110	E27620-60AXTLZ	.RONDELLE ONDULEE B6 XC60 TRAITEE RESSORT ZB	2	1				NG
019	5310 12 322 6756	D8046	6739901140	.RONDELLE	2	1				CG
020	5310 14 435 7526	F0110	E25514A60PGACM	.RONDELLE Z6 310HV ZB	2	1				NG
021	5310 14 470 8939	F0110	E25401B60QQVACM	.ECROU H M6 8 ZB	2	1				NG
				********						
022	5365 12 193 2199	D8046	4608870083	.FOURREAU	2	1				JE
				OU						
-022A	3120 12 337 9324	D8046	4630940050	.FOURREAU	EI	1				CG
023	5325 12 307 5476	D8046	4609970581	.DOUILLE	2	1				CG
024	9905 14 418 0017	F0467	7975-13	.MONOGRAMME DE CAPOT	1	1				SG
025		F0016	900796	.ANNEAU D'ARRET DIA.4	8					ND
026	5315 14 418 0114	F0016	890540	.AXE DE BUTEE	4	1				SP
027	5340 14 405 2202	F0016	890219	.CROCHET	2	1				SP
028	5340 14 409 9356	F0016	890119	.BUTEE DE PARE-BRISE	2	1				SP
				ELEMENTS DE FIXATION						
029	5310 14 470 8939	F0110	E25401B60QQVACM	.ECROU H M6 8 ZB	2	1				NG
030	5310 14 429 9893	F0110	E27624-60AXTLZ	.RONDELLE DEC6 XC60 TRAITEE RESSORT ZB	2	1				NG
				********						

© Panhard

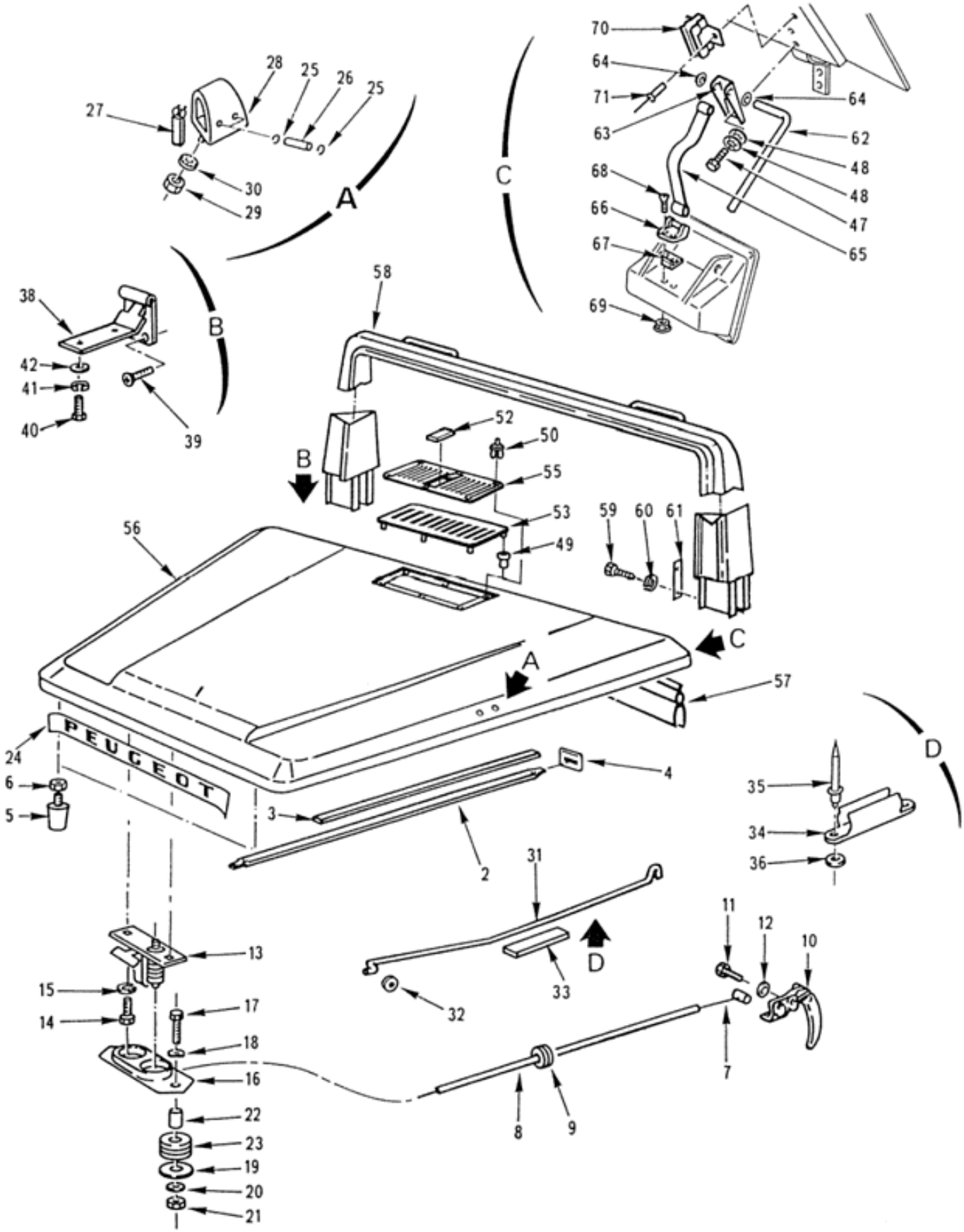

EQUIPEMENT EXTERIEUR
Capot moteur-arceau de sécurité
100301 Planche 06

PL. 06	GROUPE: 10 CARROSSERIE SOUS GROUPE: 1003 EQUIPEMENT EXTERIEUR DIVISION: 100301 EQUIPEMENT EXTERIEUR				QUANTITE.	PTEINTS.	NTI	DOMAINE	APPLICAB	NOTA
REP.	NUMERO DE GESTION	FABRICANT CODE	FABRICANT REFERENCE	DESIGNATION: 1234567						
031	2510 12 193 3088	D8046	4608870172	.BEQUILLE		1	1			CG
032	5325 12 192 8622	D8046	4609970481	.BAGUE ARTICULATION BEQUILLE		1	1			CG
033	5340 14 438 0476	F0467	1537-07	.CALE DE BEQUILLE		1	1			PR
				REMPLACE PAR						
-033A	2590 14 512 0558	F0467	4125-07	.CALE DE BEQUILLE		EI	1			SG
				********						
034	5340 12 317 6480	D8046	4609930007	.SUPPORT DE BEQUILLE		1	1			CG
				ELEMENTS DE FIXATION						
035	5320 14 527 2105	F1699	22337132100	.RIVET G 3,2-10,3		2	1			CG
				********						
036	5365 12 338 6325	D8046	1169910140	.ENTRETOISE DE SUPPORT BEQUILLE		2	1			CG
-037		F0016	000001	.REPERE SUPPRIME						ND
038	5340 14 409 3923	F0016	891994	.CHARNIERE DE CAPOT		2	1			SP
				ELEMENTS DE FIXATION						
039	5305 12 179 5196	D8046	0009903930	.VIS F/90 M8-20 4-8 ZING.		3	1			JE
				OU						
-039A	5305 12 322 4020	D8046	914125008704	.VIS F/90 M8-20 8-8 ZING.		EI	1			CG
040	5305 14 419 4253	F0110	E25114B80Q20QVACM	.VIS H M8-20 8-8 ZB		2	1			NG
041	5310 14 031 1809	F0110	E25517B80AXSCM	.RONDELLE WL 8 XC60 TRAITEE RESSORT ZB		2	1			JE
				REMPLACE PAR						
-041A	5310 14 565 5410	F0110	E25511A80-18AXSZQ	.RONDELLE CS 8-18 XC60 TRAITEE RESSORT ZN8PA		EI	1			NG
042	5310 14 435 7528	F0110	E25514A80PGACM	.RONDELLE Z8 310HV ZB		2	1			NG
-043	5305 12 179 5196	D8046	0009903930	.VIS F/90 M8-20 4-8 ZING.		3	1			JE
				OU						
-043A	5305 12 322 4020	D8046	914125008704	.VIS F/90 M8-20 8-8 ZING.		EI	1			CG
-044	5305 14 419 4253	F0110	E25114B80Q20QVACM	.VIS H M8-20 8-8 ZB		1	1			NG
-045	5310 14 031 1809	F0110	E25517B80AXSCM	.RONDELLE WL 8 XC60 TRAITEE RESSORT ZB		1	1			JE
				REMPLACE PAR						
-045A	5310 14 565 5410	F0110	E25511A80-18AXSZQ	.RONDELLE CS 8-18 XC60 TRAITEE RESSORT ZN8PA		EI	1			NG
-046	5310 14 435 7528	F0110	E25514A80PGACM	.RONDELLE Z8 310HV ZB		1	1			NG
047	5305 14 432 0888	F0110	E25114B80Q25QVACM	.VIS H M8-25 8-8 ZB		1	1			NG
048	5310 14 505 9948	F0110	E27626-80AXTLZ	.RONDELLE DD8 XC60 TRAITEE RESSORT ZB		PM	1			NG
				********						
049	5325 14 420 6454	F0712	043313-943-921	.CLIPS DE MAINTIEN		6	1			CG
050	5340 12 320 2951	D8046	0009904292	.RIVET		6	1	035		CG
-051	5340 12 322 4261	D8046	4608870625	.OBTURATEUR SUR GRILLE D'ENTREE D'AIR		1	1			JE
				OU						
-051A	5340 12 322 4261	D8046	46088706259007	.OBTURATEUR SUR GRILLE D'ENTREE D'AIR		EI	1			JE
052	5340 12 322 4261	D8046	46088706258F37	.OBTURATEUR SUR GRILLE D'ENTREE D'AIR		1	1	046		CG
053		F0016	900222	.GRILLE D'ENTREE D'AIR		1				ND
-054	2510 12 339 2792	D8046	46088000859007	.GRILLE D'ENTREE D'AIR		1	1			JE
				REMPLACE PAR						
-054A	2510 12 193 6007	D8046	4608870025	.GRILLE D'ENTREE D'AIR		EI	1			CG
				********						
055	2510 12 322 4618	D8046	4608870525	.GRILLE D'ENTREE D'AIR		1	1	046		CG
056	2510 14 392 7941	F0016	891995	.CAPOT, PEINT		1	1			SP
-056M	2510 14 488 2698	F0016	891996	..CAPOT, SOUS APPRET		1	1			SP
057	5330 14 354 8626	F0467	8707-20	.JOINT		SB	1			SG
058	2510 14 406 1994	F0016	892005	.ARCEAU DE SECURITE		1	1			SP
				ELEMENTS DE FIXATION						
059	5305 14 457 1916	F0110	E25114B100Q20QVALF	.VIS H M10-20 8-8 ZB		8	1			NG
060	5310 14 412 4621	F0110	E25517A100AXSLF	.RONDELLE WL 10 XC60 TRAITEE RESSORT ZB		8	1			NG

© Panhard

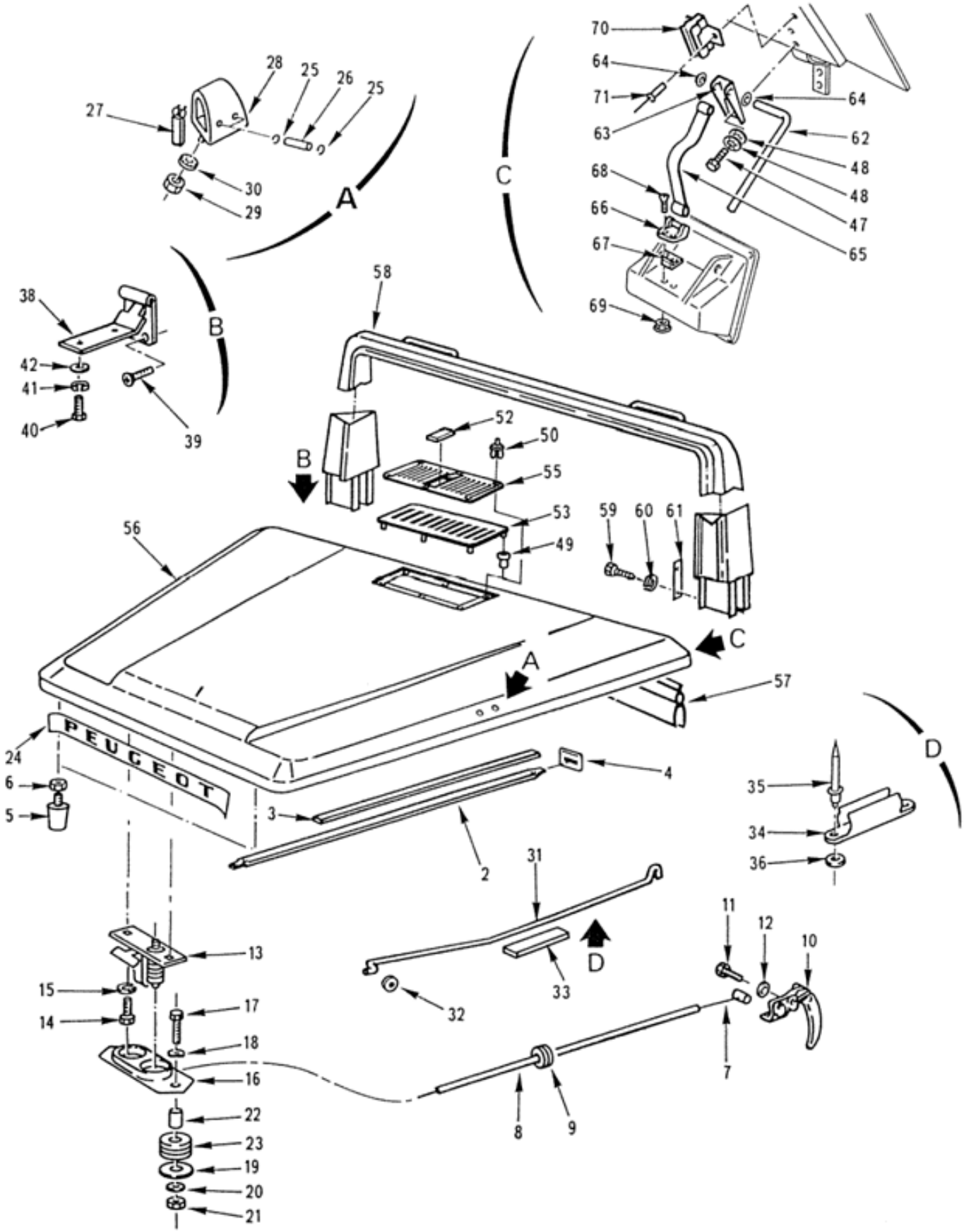

EQUIPEMENT EXTERIEUR
Capot moteur-arceau de sécurité
100301 Planche 06

PL. 06	GROUPE: 10 CARROSSERIE				QUANTITE.	PARTENS.	NTI	DOMAINE	APPLICAB	NOTA
	SOUS GROUPE: 1003 EQUIPEMENT EXTERIEUR									
	DIVISION: 100301 EQUIPEMENT EXTERIEUR									
REP.	NUMERO DE GESTION	FABRICANT CODE	FABRICANT REFERENCE	DESIGNATION: 1234567						
				****						
061	5365 14 563 9107	F0016	892008	.ENTRETOISE FIXATION D'ARCEAU	4		1			SP
062	2510 12 193 2009	D8046	4608870272	.BEQUILLE	1		1			CG
063	2510 12 193 2008	D8046	4608870076	.SUPPORT BEQUILLE	1		1			CG
064	5310 14 505 0366	F0712	053638.007	.CLIPS DE MAINTIEN	2		1			CG
065	5340 12 193 3902	D8046	4608870007	.SANGLE DE MAINTIEN	1		1			CG
066	5340 14 438 0459	F0016	892076	.SUPPORT DE SANGLE	1		1			SP
067	5340 12 192 8953	D8046	4608870112	.APPUI DE BEQUILLE	1		1			CG
				ELEMENTS DE FIXATION						
068	5305 14 437 7783	F0110	E25119B50Q16QVALF	.VIS FZ M5-16 8-8 ZB	2		1			NG
069	5310 14 424 7370	F0224	5SPACIER	.ECROU A EMBASE H M5 6 ZB	2		1			JE
				REMPLACE PAR						
-069A	5310 14 569 0821	I9006	EN1661-M5-8-A2E	.ECROU A EMBASE H M5 8 A2E	EI		1			NG
				****						
070	5340 14 437 1997	F0467	6992-48	.AGRAFE SUPPORT MAINTIEN BEQUILLE	1		1			SG
071	5320 14 346 1280	F8300	E25701A40-8,5RKS	.RIVET POP ALU 4,0-8,5 TB	2		1			NG

© Panhard

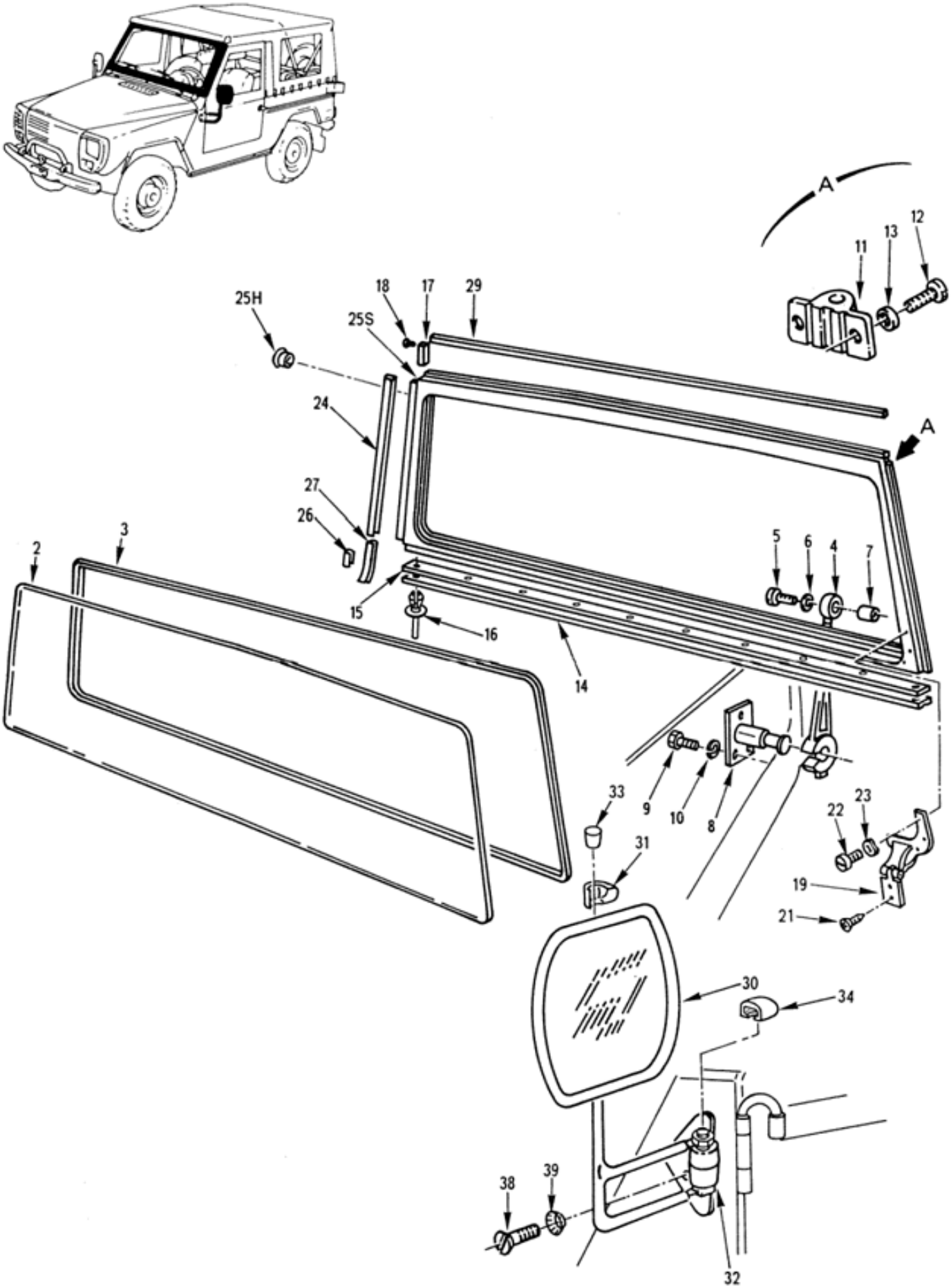

EQUIPEMENT EXTERIEUR
Pare-brise-rétroviseurs ext.
100301 Planche 07

PL. 07	GROUPE: 10 CARROSSERIE SOUS GROUPE: 1003 EQUIPEMENT EXTERIEUR DIVISION: 100301 EQUIPEMENT EXTERIEUR				QUANTITE	PIN	DOMAINE	APPLICAB	NOTA
REP.	NUMERO DE GESTION	FABRICANT CODE	FABRICANT REFERENCE	DESIGNATION: 1234567					
-001		F0016	900143	PARE-BRISE-RETROVISEURS EXT.	PM				ND
002	2510 14 472 7937	F0016	890135	.VITRE DE PARE-BRISE	1	1			SP
003	5330 14 392 7943	F0016	890314	.JOINT DE PARE-BRISE	1	1			JE
				REMPLACE PAR					
-003A	5330 14 565 0371	F0016	726569	.JOINT DE PARE-BRISE	EI	1			SP
				********					
004	5342 14 417 8056	F0016	892032	.TIRANT DE BAIE	2	1			SP
				ELEMENTS DE FIXATION					
005	5305 14 462 6526	F0110	E27112E60Q20QVTLF	.VIS CB M6-20 8-8 ZB	1	1			NG
006	5310 14 527 2082	F0110	E25514C60PGALF	.RONDELLE L6 310HV ZB	2	1			NG
				********					
007	5340 12 192 9262	D8046	4616710048	.ENTRETOISE ELASTIQUE	2	1			CG
008	5315 14 563 9108	F0016	892031	.AXE DE VERROUILLAGE	2	1			SP
				ELEMENTS DE FIXATION					
009	5305 14 485 9805	F0110	E25114B60Q12QVACM	.VIS H M6X12 8-8 ZB	3	1			NG
010	5310 14 435 7493	F0110	E25517A60AXSCM	.RONDELLE WL 6 XC60 ZB	3	1			NG
				********					
011	5340 12 307 5105	D8046	4616710516	.GACHE DE CENTRAGE CAPOTE	2	1			CG
				ELEMENTS DE FIXATION					
012	5305 14 479 5093	F0110	E27112E60Q16QVTLF	.VIS CB M6-16 8-8 ZB	2	1			NG
013	5310 14 412 4616	F0110	E25514A60PGALF	.RONDELLE Z6 310HV ZB	2	1			NG
				********					
014	5330 12 304 9336	D8046	4626710020	.JOINT INF. DE BAIE	1	1			JE
				REMPLACE PAR					
-014A	5330 12 304 9336	D8046	4616711620	.JOINT INF. DE BAIE	EI	1			CG
				********					
015	5365 14 420 6299	F0467	8102-49	.PLAQUE DE MAINTIEN DE JOINT	1	1			SG
				ELEMENTS DE FIXATION					
016	5320 14 420 4836	F0712	062314.002	.RIVET G 5-11,4	10	1			CG
				********					
017	5340 14 405 2136	F0016	890791	.BUTEE D'ETANCHEITE CAPOTE	2	1			SP
				ELEMENTS DE FIXATION					
018	5320 14 420 4836	F0712	062314.002	.RIVET G 5-11,4	2	1			CG
				********					
019	2510 14 563 9110	F0016	892033	.CHARNIERE G. DE PARE-BRISE	1	1			SP
-020	2510 14 563 9111	F0016	892034	.CHARNIERE D. DE PARE-BRISE	1	1			SP
				ELEMENTS DE FIXATION					
021	5305 12 179 5196	D8046	0009903930	.VIS F/90 M8-20 4-8 ZING.	2	1			JE
				OU					
-021A	5305 12 322 4020	D8046	914125008704	.VIS F/90 M8-20 8-8 ZING.	EI	1			CG
022	5305 14 479 5093	F0110	E27112E60Q16QVTLF	.VIS CB M6-16 8-8 ZB	4	1			JE
				OU					
-022A	5305 14 466 3124	F0110	E25125B60Q16QVALF	.VIS CHC M6-16 8-8 ZB	EI	1			NG
023	5310 14 412 4625	F0110	E27620-60AXTLF	.RONDELLE ONDULEE 6 XC60 TRAIT EE RESSORT ZB	4	1			NG
				********					
024	5330 14 405 2142	F0016	890315	.JOINT LATERAL DE BAIE	2	1			SP
-025	2510 14 483 8913	F0016	891976	.BAIE	1	1			SP
025H	5340 12 171 8431	D0730	300F3	..BOUCHON	2	1			CG
025S		F0016	B001356	..BAIE ASSEMBLEE PERCEE	1				ND
026	5340 12 192 8961	D8046	1079882778	.AGRAFE DE MAINTIEN GARNITURE	4	1			CG
027	2510 12 193 5895	D8046	4616710436	.GARNITURE PIED AV. G.	1	1			CG
-028	2510 12 193 5896	D8046	4616710536	.GARNITURE PIED AV. D.	1	1			CG
029	9390 14 405 2143	F0467	8436-04	.PROTECTEUR	1	1			JE
				REMPLACE PAR					
-029A	9390 14 563 1042	F6378	193	.PROTECTEUR	EI	1			CG
				********					
030	2540 14 465 0517	F0372	CT122105	.RETROVISEUR	2	1			CG
031	9330 14 563 8146	F0372	PP069070	.PROTECTEUR DE FIXATION RETROV ISEUR	2	1			CG
032	2540 14 539 3076	F0372	CU231106	.SUPPORT RETROVISEUR G.	1	1			CG
033	5342 14 432 6432	F0372	CD239104	..OBTURATEUR SUR TUBE SUPPORT	1	1			CG

© Panhard

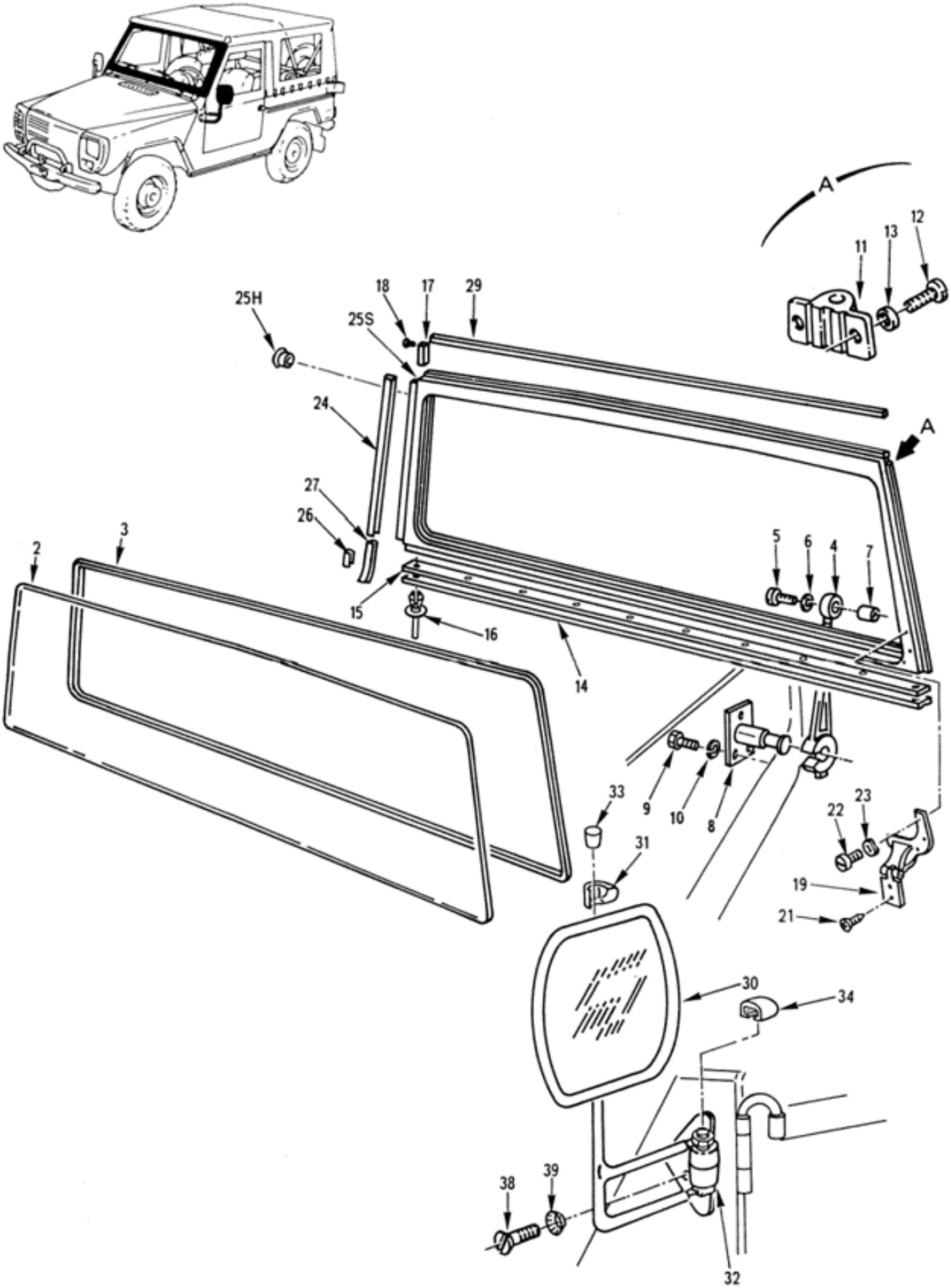

EQUIPEMENT EXTERIEUR
Pare-brise-rétroviseurs ext.
100301 Planche 07

PL. 07	GROUPE: 10 CARROSSERIE							
	SOUS GROUPE: 1003 EQUIPEMENT EXTERIEUR							
	DIVISION: 100301 EQUIPEMENT EXTERIEUR							
REP.	NUMERO DE GESTION	FABRICANT CODE	FABRICANT REFERENCE	DESIGNATION: 1234567	QUANTITE.	PARTENS.	NTI	DOMAINE	APPLICAB	NOTA
034	2590 14 360 6683	F0372	CD042999	..CACHE	2	1			CG
-035	2540 14 410 6140	F0372	CU232106	.SUPPORT RETROVISEUR D.	1	1			CG
-036	5342 14 432 6432	F0372	CD239104	..OBTURATEUR SUR TUBE SUPPORT	1	1			CG
-037	2590 14 360 6683	F0372	CD042999	..CACHE	2	1			CG
038	5305 14 457 2805	F0110	E25119B60Q16QVALF	.VIS FZ M6-16 8-8 ZB	6	1			NG
039	5310 14 412 4622	F0110	E27627-60AXTLF	.RONDELLE DEF6 XC60 TRAITEE RESSORT ZB	6	1			NG

© Panhard

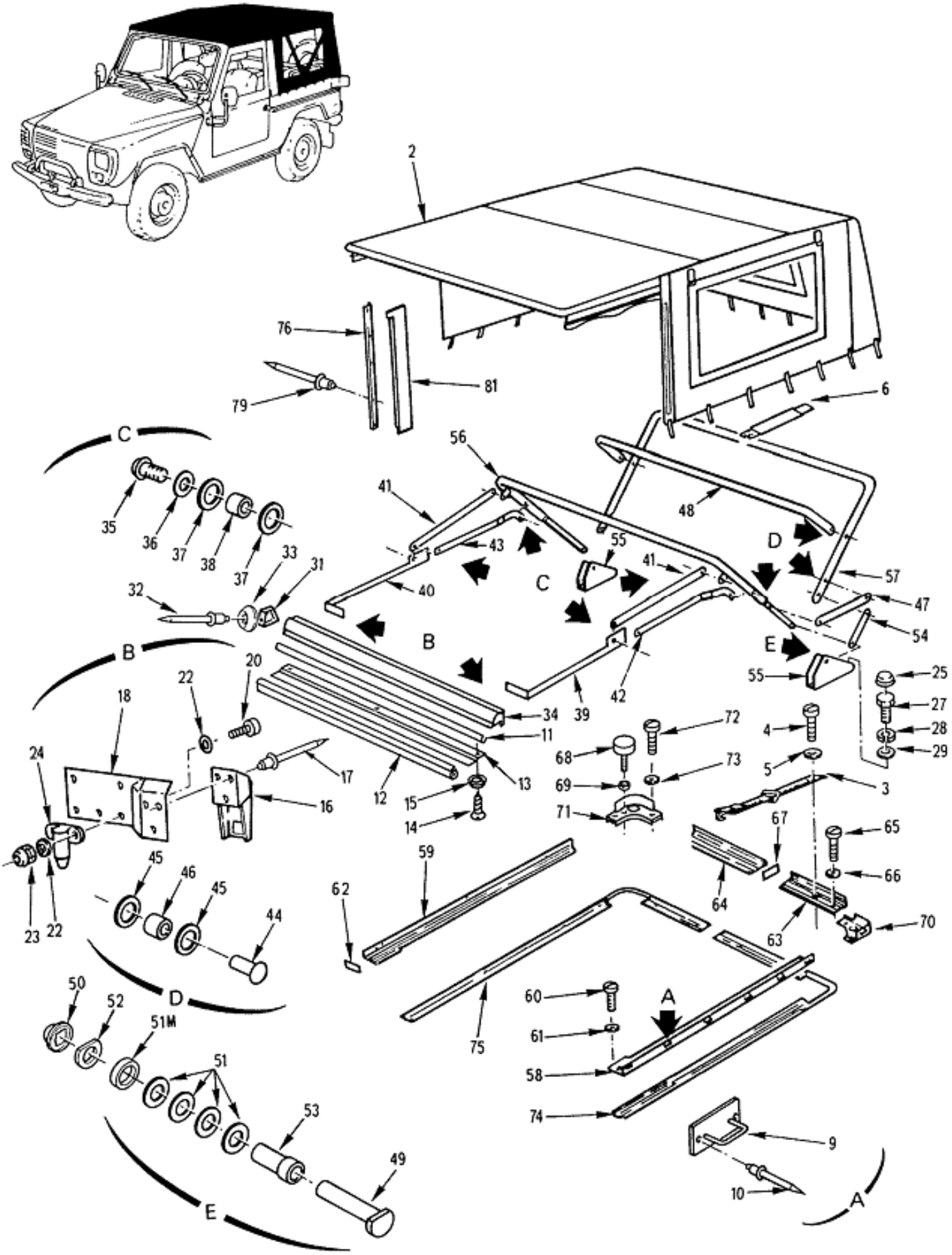

EQUIPEMENT EXTERIEUR
Garniture-capote et armature
100301 Planche 08

PL. 08	GROUPE: 10 CARROSSERIE SOUS GROUPE: 1003 EQUIPEMENT EXTERIEUR DIVISION: 100301 EQUIPEMENT EXTERIEUR				QUANTITE	PTI	DOMAINE	APPLICAB	NOTA
REP.	NUMERO DE GESTION	FABRICANT CODE	FABRICANT REFERENCE	DESIGNATION: 1234567					
-001		F0016	900144	GARNITURES-CAPOTE-ARMATURE DE CAPOTE	PM				ND
002	2510 14 447 9301	FA7W6	2184F02003	.CAPOTE (BARIOLAGE)	1	1			JE
				REMPLACE PAR					
-002A	2510 14 447 9301	F0016	719156	.CAPOTE (BARIOLAGE)	EI	1			JE
				REMPLACE PAR					
-002B	2540 14 571 2329	F0016	B007021	.CAPOTE (BARIOLAGE)	EI	1			SP
				********					
003	5340 14 405 2148	F0467	8499-64	.SANGLE DE RANGEMENT DE CAPOTE	1	1			JE
				REMPLACE PAR					
-003A	5340 14 557 4301	F0016	721835	.SANGLE DE RANGEMENT DE CAPOTE	EI	1			SP
				ELEMENTS DE FIXATION					
004	5305 14 457 1873	F0110	E27112E50M30QCTLF	.VIS CB M5-30 4-8 ZB	1	1			NG
005	5310 14 527 2082	F0110	E25514C60PGALF	.RONDELLE L6 310HV ZB	1	1			NG
				********					
006	5340 14 405 2149	F0016	714250	.SANGLE TENDEUR ARCEAU AR.	2	1			SP
-007	5340 14 565 0865	F0016	892105	.PONTET D'ACCROCHAGE CAPOTE H=16	4	1			SP
				ELEMENTS DE FIXATION					
-008	5320 14 331 0426	F0110	E25701A40-12RKS	.RIVET TETE BOMBEE, TAPD512NR4-14	2	1			NG
				********					
009	5340 14 565 0863	F0016	892104	.PONTET D'ACCROCHAGE CAPOTE H=9	17	1			SP
				ELEMENTS DE FIXATION					
010	5320 14 331 0426	F0110	E25701A40-12RKS	.RIVET TETE BOMBEE, TAPD512NR4-14	2	1			NG
				********					
011	9390 14 418 0117	F0016	714237	.PROFILE DE PROTECTION	1	1			SP
012	5330 14 405 2144	F0016	714245	.JOINT DE TRAVERSE DE CAPOTE	1	1			JE
				REMPLACE PAR					
-012A	5330 14 558 9193	F0016	725269	.JOINT DE TRAVERSE DE CAPOTE	EI	1			SP
				********					
013	2510 14 409 9466	F0016	714246	.SUPPORT DE JOINT DE TRAVERSE	1	1			SP
014	5305 14 501 6145	F8300	E27132A7P12EDTLF	.VIS F/80 N°7-12 TYPE P XC18 Z B	9	1			NG
015	5310 14 472 2215	F0349	560401-44	.RONDELLE RESSORT CONIQUE M4 Z N8PA	9	1			JE
				REMPLACE PAR					
-015A	5310 14 562 9633	F0349	560401-31	.RONDELLE RESSORT CONIQUE M4 Z N8PA	EI	1			CG
				********					
016	5340 14 405 2147	F0467	8461-13	.VERROU DE CAPOTE	2	1			JE
				REMPLACE PAR					
-016A	5340 12 193 2915	D0680	V17L12-2X1AA	.VERROU DE CAPOTE	EI	1			CG
				ELEMENTS DE FIXATION					
017	5320 14 346 1280	F8300	E25701A40-8,5RKS	.RIVET POP ALU 4,0-8,5 TB	3	1			NG
				********					
018	5340 14 409 9338	F0016	714223	.SUPPORT FIXATION CAPOTE G.	1	1			SP
-019	5340 14 409 9339	F0016	714228	.SUPPORT FIXATION CAPOTE D.	1	1			SP
				ELEMENTS DE FIXATION					
020	5305 14 487 1220	FA7W6	1005717	.VIS HCTB M8-25 10-9 A2P	2	1			JE
				REMPLACE PAR					
-020A	5305 12 355 9939	I9008	ISO7380-M8X25-10.9-A2P	.VIS HCTB M8-25 10-9 A2P	EI	1			NG
-021	5305 14 487 1221	FA7W6	1005716	.VIS HCTB M8-20 10-9 A2P	3	1			JE
				REMPLACE PAR					
-021A	5305 12 363 9365	I9008	ISO7380-M8X20-10.9-A2P	.VIS HCTB M8-20 10-9 A2P	EI	1			NG
022	5310 14 479 1053	F8300	E25514B80PGALF	.RONDELLE M8 310HV ZB	8	1			NG
023	5310 14 457 1878	F0110	E27415F80QQVTLF	.ECROU AUTOFREINE, M8X1,25 8 Z B	3	1			NG

© Panhard

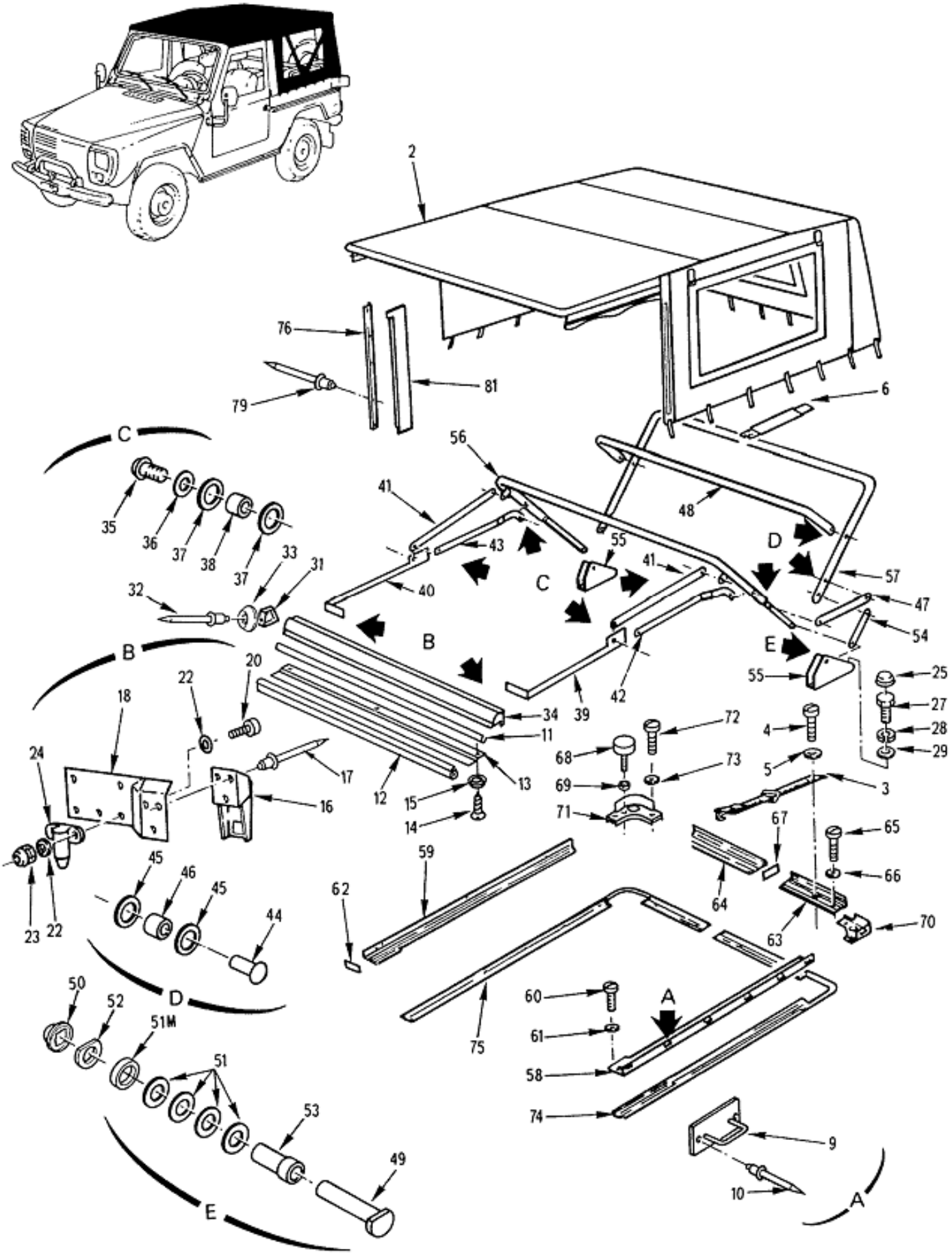

EQUIPEMENT EXTERIEUR
Garniture-capote et armature
100301 Planche 08

PL. 08	GROUPE: 10 CARROSSERIE SOUS GROUPE: 1003 EQUIPEMENT EXTERIEUR DIVISION: 100301 EQUIPEMENT EXTERIEUR				QUANTITE.	PIECE INTI	DOMAINE	APPLICAB	NOTA
REP.	NUMERO DE GESTION	FABRICANT CODE	FABRICANT REFERENCE	DESIGNATION: 1234567					
				****					
024	5315 14 409 9340	F0016	714249	.DOIGT DE CENTRAGE	2	1			SP
025	5340 14 444 8560	F3349	SH34328999	.OBTURATEUR DIA.17,5	2	1			CG
-026	5340 14 406 1993	F0016	718972	.ARMATURE DE CAPOTE	1	1			SP
				ELEMENTS DE FIXATION					
027	5305 14 457 1867	F0110	E25114B80Q25QVALF	.VIS H M8-25 8-8 ZB	4	1			NG
028	5310 14 412 4620	F0110	E25517A80AXSLF	.RONDELLE WL 8 XC60 TRAITEE RESSORT ZB	4	1			NG
029	5310 14 412 4617	F0467	6947-78	.RONDELLE Z8 310HV ZB	4	1			SG
				****					
-030	2590 14 559 4498	F0016	714247	..EMBOUT DE TRAVERSE G.	1	1			SP
031	2590 14 559 4497	F0016	714248	..EMBOUT DE TRAVERSE D.	1	1			SP
032	5320 14 486 4711	F8399	8810216	..RIVET TETE BOMBEE, ALXTRS NR 4-14	6	1			CG
033	5310 14 489 4444	F0712	537240140011	..RONDELLE CUVETTE 5-11 EP.2,3	6	1			CG
034	9520 14 486 4706	FA7W6	5033010100	..TRAVERSE AV. DE CAPOTE	1	1			JE
				REMPLACE PAR					
-034A	2540 14 569 0798	F0016	B007052	..TRAVERSE AV. DE CAPOTE EQUIPEE (COMPREND REP.34H ET 34S)	EI	1			SP
				****					
-034H	5340 12 171 8431	D0730	300F3	...BOUCHON	1	1			CG
-034S		F0016	721687	...TRAVERSE AV. DE CAPOTE PERCEE	1				ND
035	5305 14 487 1221	FA7W6	1005716	..VIS HCTB M8-20 10-9 A2P	8	1			JE
				REMPLACE PAR					
-035A	5305 12 363 9365	I9008	ISO7380-M8X20-10.9-A2P	..VIS HCTB M8-20 10-9 A2P	EI	1			NG
				****					
036	5310 14 479 1053	F8300	E25514B80PGALF	..RONDELLE M8 310HV ZB	8	1			NG
037	5310 14 479 1022	FA7W6	20671425010	..RONDELLE NYLON	16	1			JE
				REMPLACE PAR					
-037A	5310 14 479 1022	F0016	719686	..RONDELLE	EI	1			SP
				****					
038	5310 14 479 1006	FA7W6	218400300110	..DOUILLE	8	1			JE
				REMPLACE PAR					
-038A	5310 14 479 1006	F0016	719687	..DOUILLE	EI	1			SP
				****					
039	5340 14 479 0991	FA7W6	218402300520	..ALLONGE DE CAPOTE G.	1	1			JE
				REMPLACE PAR					
-039A	5340 14 479 0991	F0016	719676	..ALLONGE DE CAPOTE G.	EI	1			SP
				****					
040	5340 14 479 0990	FA7W6	218402300620	..ALLONGE DE CAPOTE D.	1	1			JE
				REMPLACE PAR					
-040A	5340 14 479 0990	F0016	719679	..ALLONGE DE CAPOTE D.	EI	1			SP
				****					
041	5340 14 479 1026	FA7W6	218402300511	..SUPPORT ALLONGE DE CAPOTE	2	1			JE
				REMPLACE PAR					
-041A	5340 14 479 1026	F0016	719682	..SUPPORT ALLONGE DE CAPOTE	EI	1			SP
				****					
042	3040 14 486 4705	FA7W6	218402300510	..TENDEUR DE CAPOTE G.	1	1			JE
				REMPLACE PAR					
-042A	3040 14 486 4705	F0016	719683	..TENDEUR DE CAPOTE G.	EI	1			SP
				****					
043	3040 14 479 1027	FA7W6	218402300610	..TENDEUR DE CAPOTE D.	1	1			JE
				REMPLACE PAR					
-043A	3040 14 479 1027	F0016	719684	..TENDEUR DE CAPOTE D.	EI	1			SP
				****					
044	5320 14 479 1019	FA7W6	218402301001	..RIVET D'ARTICULATION	8	1			JE
				REMPLACE PAR					
-044A	5320 14 479 1019	F0016	719674	..RIVET D'ARTICULATION	EI	1			SP
				****					
-044M	5310 14 479 1053	F8300	E25514B80PGALF	..RONDELLE M8 310HV ZB	2	1			NG

© Panhard

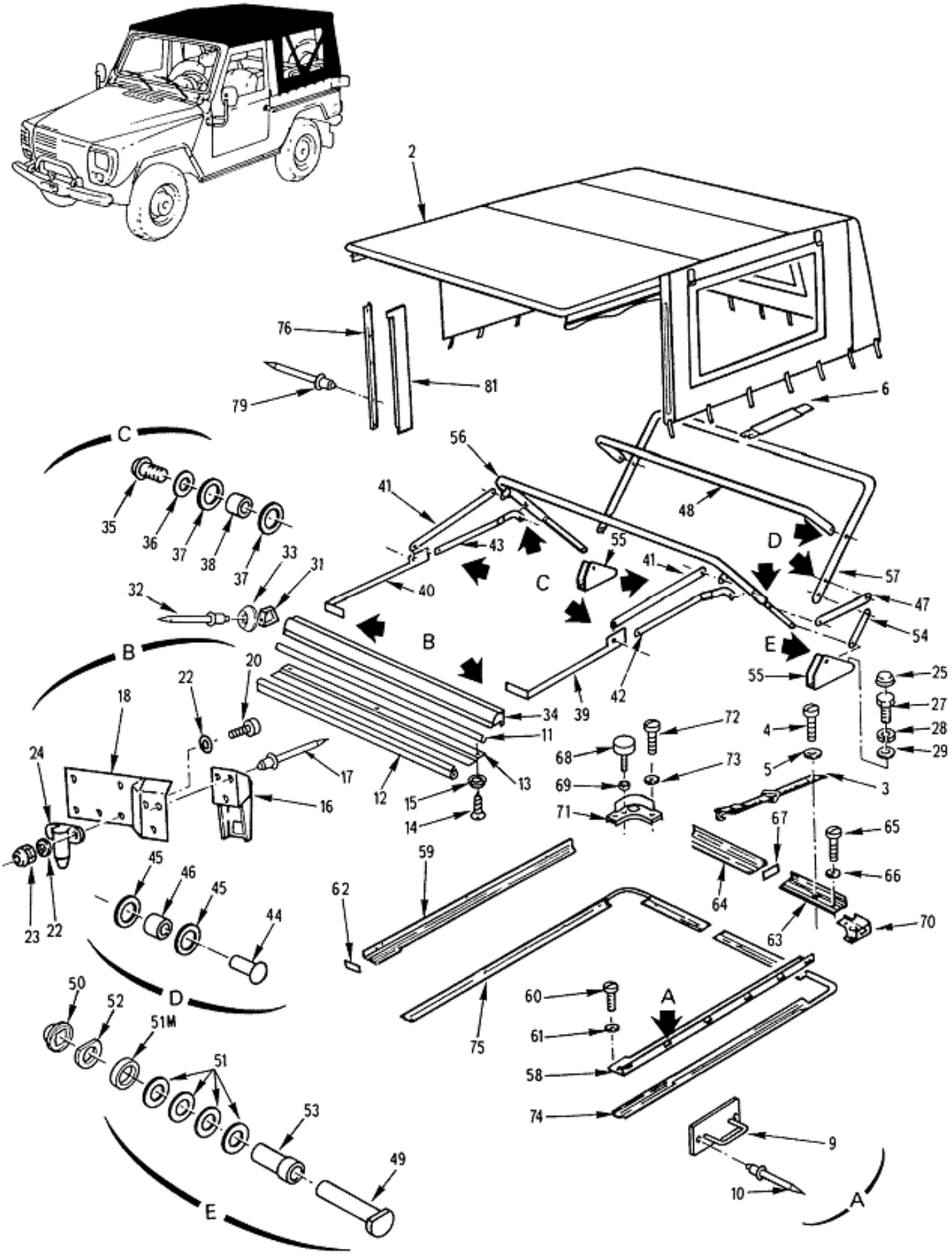

EQUIPEMENT EXTERIEUR
Garniture-capote et armature
100301 Planche 08

PL. 08	GROUPE: 10 CARROSSERIE SOUS GROUPE: 1003 EQUIPEMENT EXTERIEUR DIVISION: 100301 EQUIPEMENT EXTERIEUR				QUANTITE PAR INTS.	NTI	DOMAINE	APPLICAB	NOTA
REP.	NUMERO DE GESTION	FABRICANT CODE	FABRICANT REFERENCE	DESIGNATION: 1234567					
045	5310 14 479 1021	FA7W6	20671220010	..RONDELLE NYLON	16	1			JE
				REMPLACE PAR					
-045A	5310 14 479 1021	F0016	719673	..RONDELLE ARCEAU	EI	1			SP
				********					
046	5365 14 425 1272	FA7W6	218400301003	..DOUILLE ARTICULATION ARCEAU	8	1			JE
				REMPLACE PAR					
-046A	5365 14 425 1272	F0016	719464	..DOUILLE ARTICULATION ARCEAU	EI	1			SP
				********					
047	3040 14 527 2114	FA7W6	218402301403	..TIRANT D'ARTICULATION DE CAP OTE	4	1			PR
				REMPLACE PAR					
-047A	3040 14 527 2114	F0016	719667	..TIRANT D'ARTICULATION DE CAP OTE	EI	1			SP
				********					
048	2540 14 479 0994	FA7W6	218402301200	..ARCEAU INTERMEDIAIRE DE CAPO TE	1	1			JE
				REMPLACE PAR					
-048A	2540 14 479 0994	F0016	719666	..ARCEAU INTERMEDIAIRE DE CAPO TE	EI	1			SP
				********					
049	5315 14 479 0995	FA7W6	218402301006	..AXE D'ARTICULATION DE CAPOTE	2	1			PR
				REMPLACE PAR					
-049A	5315 14 479 0995	F0016	719670	..AXE D'ARTICULATION DE CAPOTE	EI	1			SP
				********					
050	5365 14 486 4703	FA7W6	1005929	..ENJOLIVEUR A GRIFFE DE 10	2	1			JE
051	5310 14 479 1021	FA7W6	20671220010	..RONDELLE NYLON	8	1			JE
				REMPLACE PAR					
-051A	5310 14 479 1021	F0016	719673	..RONDELLE ARCEAU	EI	1			SP
				********					
051M	5365 14 498 5873	FA7W6	206401015	..ENTRETOISE 20X14-4,5	2	1			JE
				OU					
-051U	5365 14 498 5873	FA7W6	310214200405	..ENTRETOISE 20X14-4,5	EI	1			PR
				REMPLACE PAR					
-051V	5365 14 498 5873	F0016	719675	..RONDELLE ENTRETOISE	EI	1			SP
				********					
052	5365 14 479 1020	FA7W6	206811220205	..RONDELLE ENTRETOISE	2	1			JE
				REMPLACE PAR					
-052A	5365 14 479 1020	F0016	719672	..RONDELLE ENTRETOISE	EI	1			SP
				********					
053	5315 14 479 1010	FA7W6	218402301005	..PALIER	2	1			JE
				REMPLACE PAR					
-053A	5315 14 479 1010	F0016	719671	..PALIER ARTICULATION DE CAPOT E	EI	1			SP
				********					
054	3040 14 479 0999	FA7W6	218402301402	..BIELLETTE D'ARTICULATION	4	1			PR
				REMPLACE PAR					
-054A	3040 14 479 0999	F0016	719668	..BIELLETTE D'ARTICULATION	EI	1			SP
				********					
055	5340 14 479 1001	FA7W6	218402301401	..CHAPE D'ARTICULATION	2	1			JE
				REMPLACE PAR					
-055A	5340 14 479 1001	F0016	719669	..CHAPE D'ARTICULATION	EI	1			SP
				********					
056	2540 14 479 0993	FA7W6	218402301300	..ARCEAU AV. DE CAPOTE	1	1			JE
				REMPLACE PAR					
-056A	2540 14 479 0993	F0016	719663	..ARCEAU AV. DE CAPOTE	EI	1			SP
				********					
057	2540 14 479 0992	FA7W6	218402301100	..ARCEAU AR. DE CAPOTE	1	1			JE
				REMPLACE PAR					
-057A	2540 14 479 0992	F0016	719665	..ARCEAU AR. DE CAPOTE	EI	1			SP
				********					
058	5340 14 563 1067	F0016	892019	.SUPPORT D'ACCROCHAGE CAPOTE L ATERAL G.	1	1			SP

© Panhard

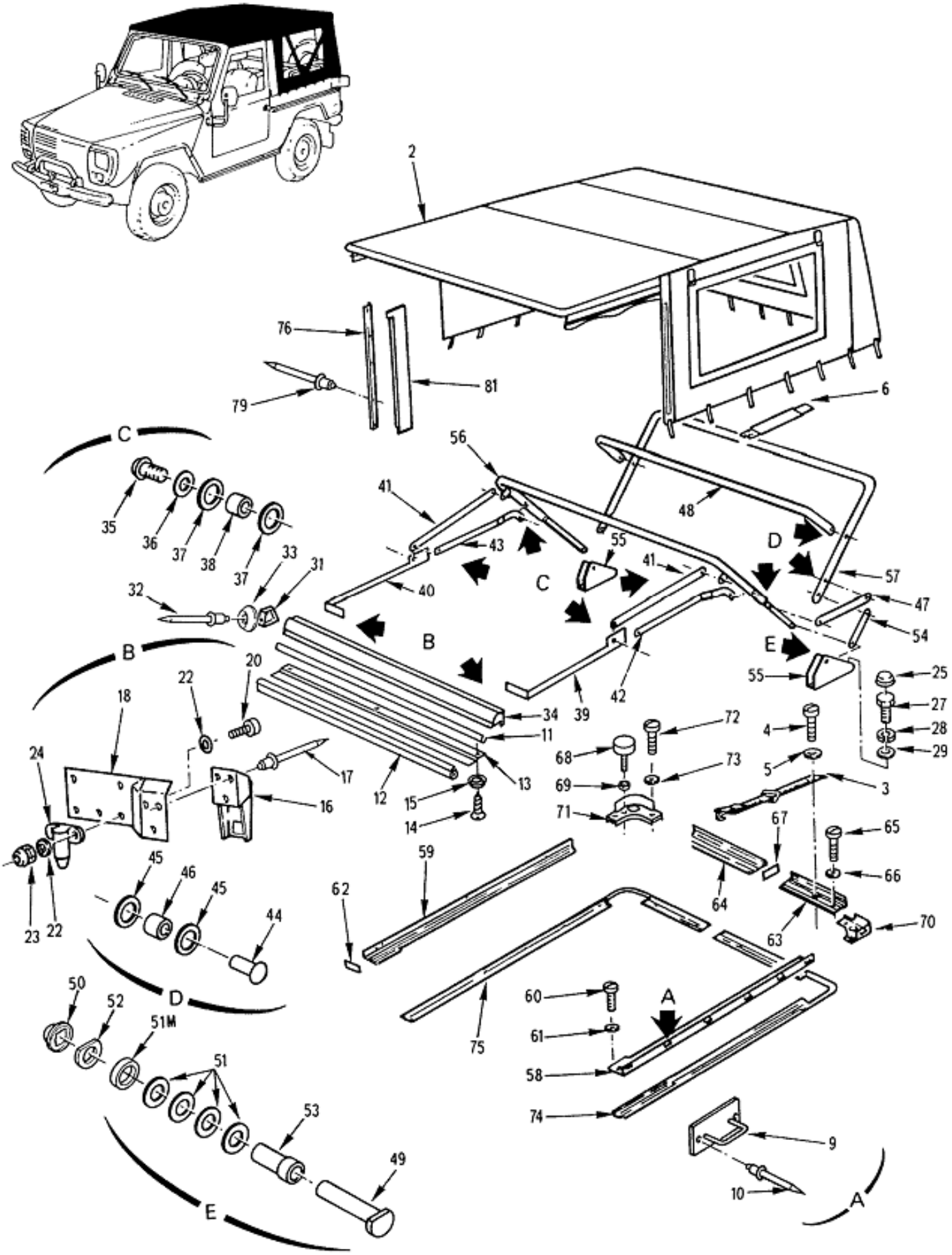

EQUIPEMENT EXTERIEUR
Garniture-capote et armature
100301 Planche 08

PL. 08	GROUPE: 10 CARROSSERIE				QUANTITE.	NTI	DOMAINE	APPLICAB	NOTA
	SOUS GROUPE: 1003 EQUIPEMENT EXTERIEUR								
	DIVISION: 100301 EQUIPEMENT EXTERIEUR								
REP.	NUMERO DE GESTION	FABRICANT CODE	FABRICANT REFERENCE	DESIGNATION: 1234567					
059	5340 14 563 1244	F0016	892020	.SUPPORT D'ACCROCHAGE CAPOTE LATERAL D.	1	1			SP
				ELEMENTS DE FIXATION					
060	5305 14 421 7347	F0467	6910-37	.VIS CB M5-16 4-8 ZB	4	1			SG
061	5310 14 412 4615	F0467	6947-81	.RONDELLE Z5 160HV ZB	4	1			SG
				********					
062	5340 12 310 9156	D8046	4616980015	..EMBOUT	1	1			CG
063	2590 14 565 0860	F0016	892023	.SUPPORT D'ACCROCHAGE CAPOTE AR. G.	1	1			SP
064	2590 14 565 0862	F0016	892024	.SUPPORT D'ACCROCHAGE CAPOTE AR. D.	1	1			SP
				ELEMENTS DE FIXATION					
065	5305 14 421 7347	F0467	6910-37	.VIS CB M5-16 4-8 ZB	4	1			SG
066	5310 14 412 4615	F0467	6947-81	.RONDELLE Z5 160HV ZB	4	1			SG
				********					
067	5340 12 310 9156	D8046	4616980015	..EMBOUT	1	1			CG
068	5340 12 342 5659	D8046	4619870039	.BUTEE	2	1			JE
				REMPLACE PAR					
-068A	5340 14 519 9285	F0016	714252	.BUTEE	EI	1			SP
				ELEMENTS DE FIXATION					
069	5310 14 445 5827	F0110	E25401B80QQVALF	.ECROU H M8 8 ZB	1	1			NG
				********					
070	2540 14 563 1066	F0016	892016	.SUPPORT ANGLE D'ACCROCHAGE CAPOTE G.	1	1			SP
071	2540 14 563 1065	F0016	892015	.SUPPORT ANGLE D'ACCROCHAGE CAPOTE D.	1	1			SP
				ELEMENTS DE FIXATION					
072	5305 14 457 1873	F0110	E27112E50M30QCTLF	.VIS CB M5-30 4-8 ZB	2	1			NG
073	5310 14 412 4615	F0467	6947-81	.RONDELLE Z5 160HV ZB	2	1			SG
				********					
074	9330 12 307 2178	D8046	4619875330	.JOINT SUPPORT D'ACCROCHAGE G.	1	1			CG
075	9330 12 307 2177	D8046	4619875230	.JOINT SUPPORT D'ACCROCHAGE D.	1	1			CG
076	5340 14 418 0118	F0016	890962	.BRIDE DE BAVETTE D.	1	1			SP
-077	5340 14 487 1207	F0016	890961	.BRIDE DE BAVETTE G.	1	1			SP
				ELEMENTS DE FIXATION					
-078	5305 14 457 4293	F0110	E25657B35C220AYSLF	.VIS FBZ ST3,5-22, C, TYPE 3 ZB	6	1			PR
079	5320 14 331 0426	F0110	E25701A40-12RKS	.RIVET TETE BOMBEE, TAPD512NR4-14	6	1			NG
				********					
-080	2540 14 487 1218	F0016	719157	.BAVETTE DE CAPOTE G. (BARIOLAGE)	1	1			SP
081	2540 14 419 2370	F0467	8446-26	.BAVETTE DE CAPOTE D. (VERTE)	1	1			JE
				OU					
-081M	2540 14 487 1219	F0016	718413	.BAVETTE DE CAPOTE D. (BARIOLAGE)	EI	1			SP

© Panhard

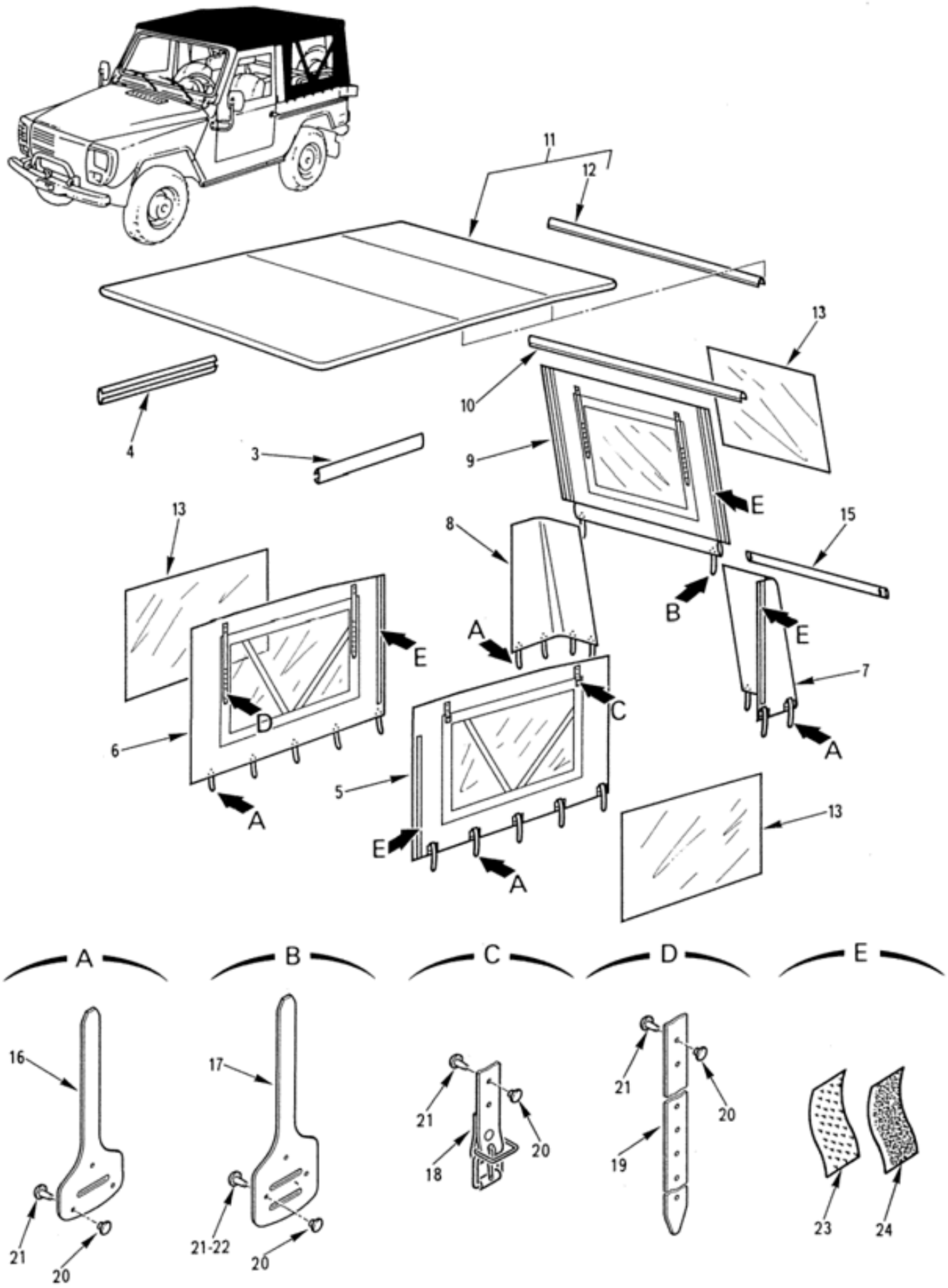

EQUIPEMENT EXTERIEUR
Détail de la capote
100301 Planche 09

PL. 09	GROUPE: 10 CARROSSERIE				QUANTITE.	NTI	DOMAINE	APPLICAB	NOTA
	SOUS GROUPE: 1003 EQUIPEMENT EXTERIEUR								
	DIVISION: 100301 EQUIPEMENT EXTERIEUR								
REP.	NUMERO DE GESTION	FABRICANT CODE	FABRICANT REFERENCE	DESIGNATION: 1234567					
-001		F0016	900145	DETAIL DE LA CAPOTE	PM				ND
-002	2510 14 447 9301	FA7W6	2184F02003	.CAPOTE (BARIOLAGE)	PM	1			JE
				REMPLACE PAR					
-002A	2510 14 447 9301	F0016	719156	.CAPOTE (BARIOLAGE)	PM	1			JE
				********					
003	2540 14 486 4702	FA7W6	218402201100	..BAVETTE AV. G. (BARIOLAGE)	1	1			JE
004	2540 14 479 0997	FA7W6	218402201200	..BAVETTE AV. D. (BARIOLAGE)	1	1			JE
005	2540 14 479 1016	FA7W6	218402201500	..PANNEAU DE COTE G. (BARIOLAGE)	1	1			JE
006	2540 14 479 1014	FA7W6	218402201600	..PANNEAU DE COTE D. (BARIOLAGE)	1	1			JE
007	2540 14 479 1004	FA7W6	218402201300	..COIN AR. G. (BARIOLAGE)	1	1			JE
008	2540 14 479 1003	FA7W6	218402201400	..COIN AR. D. (BARIOLAGE)	1	1			JE
009	2540 14 479 1012	FA7W6	218402201700	..PANNEAU AR. (BARIOLAGE)	1	1			JE
010	2540 14 479 0998	FA7W6	218402201820	..BAVETTE DE TOIT FIXATION CAPOTE SUR ARCEAU	1	1			JE
011	2510 14 479 1018	FA7W6	218402201810	..PANNEAU DE TOIT (BARIOLAGE)	1	1			JE
012	2540 14 479 0998	FA7W6	218402201820	..BAVETTE DE TOIT FIXATION CAPOTE SUR ARCEAU	2	1			JE
013	9330 14 479 1036	FA7W6	218402201520	..TRANSPARENT 580X900 MM	3	1			JE
				OU					
-014	9330 14 447 9781	F9484	RHENOGLASS1MM	..TRANSPARENT 1000X2000 MM	EI	1			CG
015	5340 14 486 4707	F0016	723606	..TRINGLE DE TENSION DE PANNEAU AR.	1	1			SP
016	5340 14 479 1024	FA7W6	218402201740	..SANGLON A SIMPLE MORTAISE NOIR	23	1			PR
				REMPLACE PAR					
-016A	5340 14 479 1024	F0016	722760	..SANGLON A SIMPLE MORTAISE NOIR	EI	1			SP
				********					
017	5340 14 479 1023	FA7W6	218402201750	..SANGLON A DOUBLE MORTAISES NOIR	2	1			JE
018	5340 14 479 1000	FA7W6	218402201570	..BOUCLE NOIRE	6	1			JE
019	5340 14 479 1025	FA7W6	218402201560	..SANGLON NOIR	6	1			JE
020	5325 14 479 1005	FA7W6	1700059	..CONTRE-RIVURE FEMELLE N°8 NOIR	99	1			JE
021	2310 14 493 6058	F3734	1700065	..OEILLET MALE MOYEN N°8 NOIR	97	1			JE
022	5325 14 479 1009	FA7W6	1700063	..OEILLET LONG N°8 NOIR	2	1			JE
023	8315 14 300 9734	F2522	F800R0030H008---	..BANDE AGRAFANTE, CROCHET NOIRE LARG. 30MM	SB	1			CG
024	8315 14 300 9733	F2522	F800R0030L008---	..BANDE AGRAFANTE, VELOURS NOIRE LARG. 30MM	SB	1			CG

© Panhard

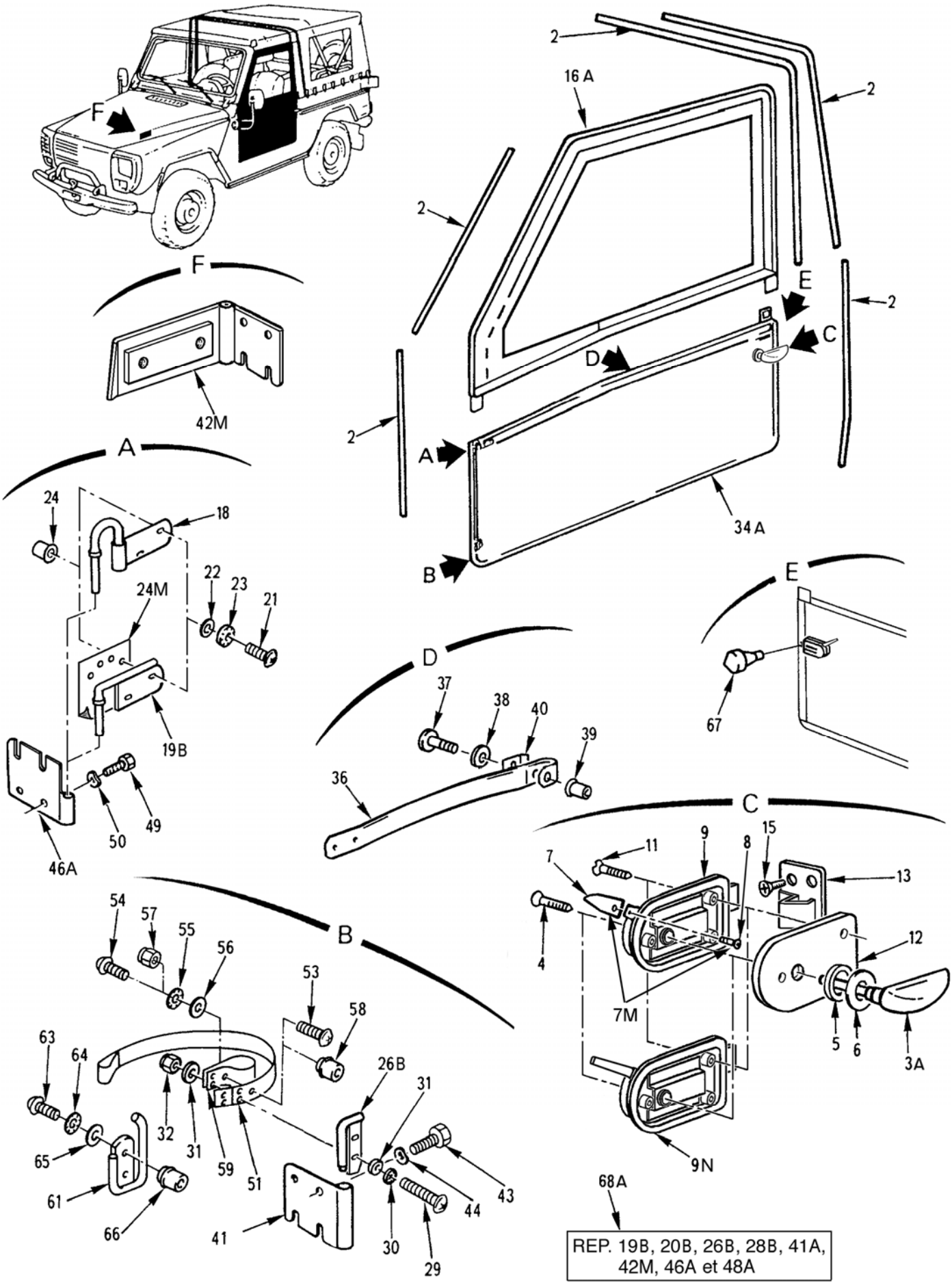

EQUIPEMENT EXTERIEUR
Protecteurs-portes av.
100301 Planche 10

PL. 10	GROUPE: 10 CARROSSERIE SOUS GROUPE: 1003 EQUIPEMENT EXTERIEUR DIVISION: 100301 EQUIPEMENT EXTERIEUR				QUANTITE.	PTI	DOMAINE	APPLICAB	NOTA
REP.	NUMERO DE GESTION	FABRICANT CODE	FABRICANT REFERENCE	DESIGNATION: 1234567					
-001		F0016	900146	PROTECTEURS-PORTES AV.	PM				ND
002	2815 14 464 0145	F0016	718407	.PROTECTEUR	SB	1			SP
-003	2540 14 409 3926	F0467	9101-72	.POIGNEE EXT.	2	1			JE
				REMPLACE PAR					
003A	2540 14 409 3926	F0016	890409	.POIGNEE EXT.	EI	1			SP
				ELEMENTS DE FIXATION					
004	5305 14 457 1868	F0110	E25119B50Q25QVALF	.VIS FZ M5-25 8-8 ZB	1	1			NG
005	5310 14 426 2465	F0016	890183	.RONDELLE ETANCHEITE	1	1			SP
				********					
006	5310 14 418 0032	F0016	890725	.EMBASE EXT.	2	1			SP
007	5340 14 221 4785	F0467	9143-19	.EMBOUT POIGNEE INT. (UTILISER AVEC REP. 9 OU 10)	2	1			JE
				REMPLACE PAR					
007M	5340 14 563 1044	F0016	726772	.EMBOUT POIGNEE INT. + VIS (UTILISER AVEC REP. 9 OU 10)	EI	1			SP
				********					
008	5305 14 424 5994	I9008	ENISO14587-M4,8X19-ACIER A TOLE	..VIS CBLX 4,8-19	1	1			NG
009	5340 14 435 2417	F0467	9135-64	.SERRURE PORTE AV. G.	1	1			JE
				REMPLACE PAR					
-009M	5340 14 572 6156	FAZ31	22-020	.SERRURE PORTE AV. G. AVEC EMBOUT	EI	1			JE
				REMPLACE PAR					
009N	5340 14 572 6156	F0016	725508	.SERRURE PORTE AV. G. AVEC EMBOUT	EI	1			SP
				********					
-010	5340 14 406 0707	F0467	9136-68	.SERRURE PORTE AV. D.	1	1			JE
				REMPLACE PAR					
-010M	5340 14 569 0774	FAZ31	22-021	.SERRURE PORTE AV. D. AVEC EMBOUT	EI	1			JE
				REMPLACE PAR					
-010N	5340 14 569 0774	F0016	725509	.SERRURE PORTE AV. D. AVEC EMBOUT	EI	1			SP
				********					
011	5305 14 457 2809	F0110	E27113B50Q50QVTLF	.VIS F/90 M5-50 8-8 ZB	6	1			JE
				OU					
-011A	5305 14 420 6259	F8498	D295L	.VIS FHC/90 M5-50 10-9 ZB	EI	1			CG
012	5340 14 409 9345	F0016	890325	.CONTRE-PLAQUE SERRURE	2	1			SP
013	5340 14 409 9346	F0016	890632	.GACHE DE SERRURE G.	1	1			SP
-014	5340 14 409 9347	F0016	890631	.GACHE DE SERRURE D.	1	1			SP
				ELEMENTS DE FIXATION					
015	5305 14 457 2806	F0110	E25119B80Q16QVALF	.VIS FZ M8-16 8-8 ZB	2	1			NG
				********					
-016	2510 14 471 7612	FA7W6	218402255000	.PORTE, PARTIE SUP. G. (BARIOLAGE)	1	1			JE
				REMPLACE PAR					
016A	2510 14 471 7612	F0016	890924	.PORTE, PARTIE SUP. G. (BARIOLAGE)	EI	1			SP
				********					
-017	2510 14 471 7611	FA7W6	218402254000	.PORTE, PARTIE SUP. D. (BARIOLAGE)	1	1			JE
				REMPLACE PAR					
-017A	2510 14 471 7611	F0016	890926	.PORTE, PARTIE SUP. D. (BARIOLAGE)	EI	1			SP
				********					
018	5340 14 405 2155	F0467	9037-34	.CHARNON MOBILE SUP. G.	1	1			JE
-019	5340 14 405 2155	F0467	9037-61	.CHARNON MOBILE SUP. G.	1	1	030		JE
				REMPLACE PAR					
-019A	2510 14 540 6569	F0016	712789	.CHARNON MOBILE SUP. G.	EI	1	030		PR
				REMPLACE PAR					
019B	2510 14 571 7561	F0016	B006894	.CHARNON MOBILE SUP. G.	EI	1	030		SP
				********					

© Panhard

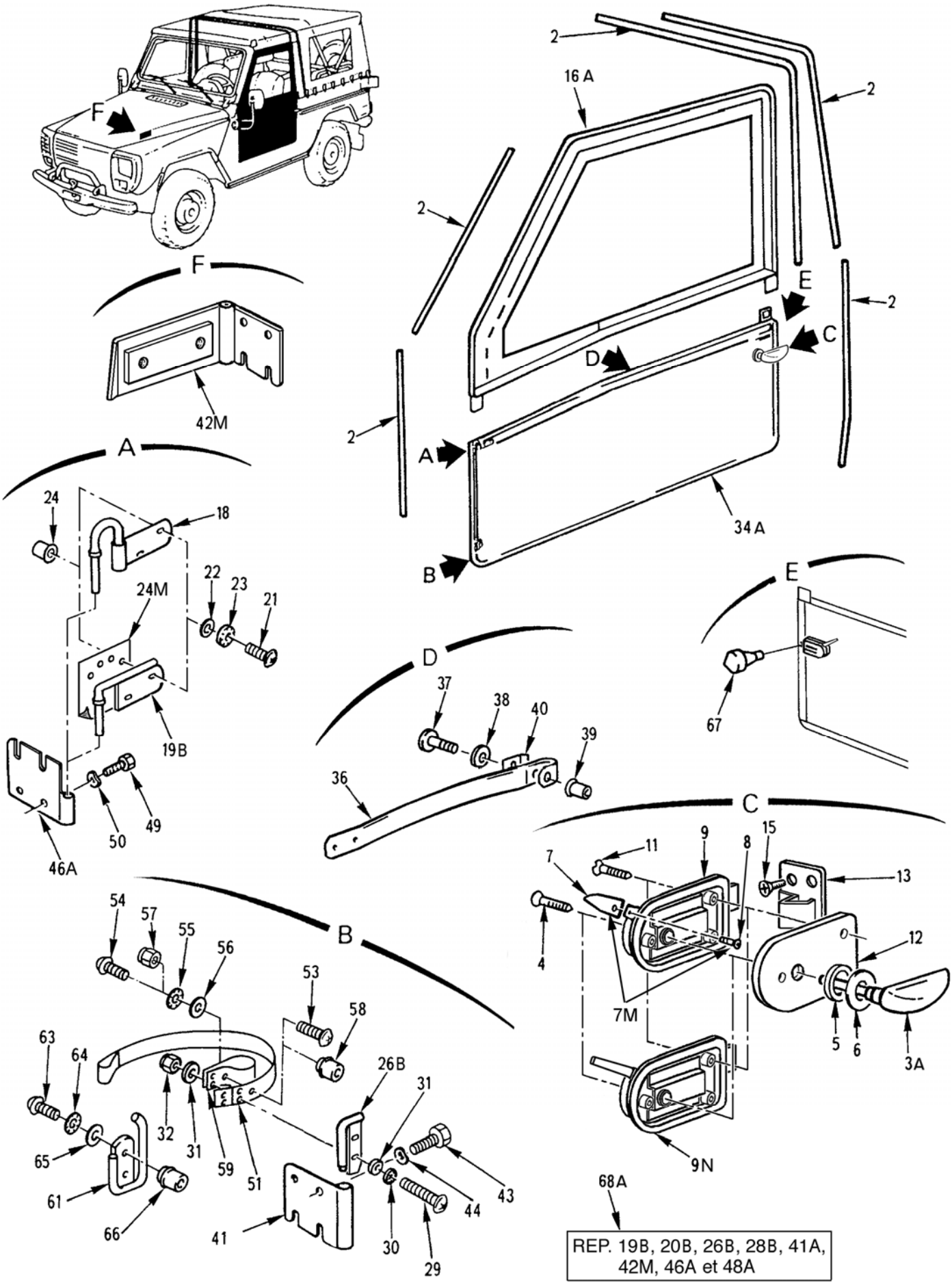

EQUIPEMENT EXTERIEUR
Protecteurs-portes av.
100301 Planche 10

PL. 10	GROUPE: 10 CARROSSERIE SOUS GROUPE: 1003 EQUIPEMENT EXTERIEUR DIVISION: 100301 EQUIPEMENT EXTERIEUR				QUANTITE.	PIECE INTI	DOMAINE	APPLICAB	NOTA
REP.	NUMERO DE GESTION	FABRICANT CODE	FABRICANT REFERENCE	DESIGNATION: 1234567					
-020	5340 14 490 2350	F0467	9037-65	.CHARNON MOBILE SUP. D.	1	1			JE
				REMPLACE PAR					
-020A	2510 14 540 6571	F0016	712790	.CHARNON MOBILE SUP. D.	EI	1			PR
				REMPLACE PAR					
-020B	2510 14 571 7564	F0016	B006895	.CHARNON MOBILE SUP. D.	EI	1			SP
				ELEMENTS DE FIXATION					
021	5305 14 457 2807	F0110	E25122B60Q16QVALF	.VIS RLZ M6-16 8-8 ZB	2	1			NG
022	5310 14 412 4616	F0110	E25514A60PGALF	.RONDELLE Z6 310HV ZB	2	1			NG
023	5310 14 412 4623	F0110	E27624-60AXTLF	.RONDELLE DEC M6 XC60 TRAITEE RESSORT ZB	2	1			NG
024	5310 14 412 3816	F1699	23301060030	.ECROU A SERTIR RIVEKLE OUVERT M6	2	1			CG
				****					
024M	8315 14 545 6590	F0016	712797	.BANDE AGRIPPANTE CROCHET 800	2	1			SP
-025	5340 14 405 2157	F0467	9037-36	.CHARNON MOBILE INF. G.	1	1			JE
-026	5340 14 405 2157	F0467	9037-63	.CHARNON MOBILE INF. G.	1	1		030	JE
				REMPLACE PAR					
-026A	2510 14 540 6572	F0016	712792	.CHARNON MOBILE INF. G.	EI	1		030	PR
				REMPLACE PAR					
026B	2510 14 571 7559	F0016	B006893	.CHARNON MOBILE INF. G.	EI	1		030	SP
				****					
-027	5340 14 405 2161	F0467	9037-40	.CHARNON MOBILE INF. D.	1	1			JE
-028	5340 14 405 2161	F0467	9037-67	.CHARNON MOBILE INF. D.	1	1		030	JE
				REMPLACE PAR					
-028A	2510 14 540 6574	F0016	712791	.CHARNON MOBILE INF. D.	EI	1		030	PR
				REMPLACE PAR					
-028B	2510 14 571 7555	F0016	B006892	.CHARNON MOBILE INF. D.	EI	1		030	SP
				ELEMENTS DE FIXATION					
029	5305 14 457 1870	F0110	E25122B60Q40QCALF	.VIS RLZ M6-40 4-8 ZB	2	1			NG
030	5310 14 412 4623	F0110	E27624-60AXTLF	.RONDELLE DEC M6 XC60 TRAITEE RESSORT ZB	2	1			NG
031	5310 14 412 4616	F0110	E25514A60PGALF	.RONDELLE Z6 310HV ZB	4	1			NG
032	5310 14 457 1925	F0110	E25409B60QQVALF	.ECROU H FR M6 8 ZB	2	1			NG
				****					
-033		F0016	000001	.REPERE SUPPRIME					ND
-034	2510 14 471 7610	FA7W6	218402253000	.PORTE, PARTIE INF. G. (BARIOL AGE)	1	1			JE
				REMPLACE PAR					
034A	2510 14 471 7610	F0016	890923	.PORTE, PARTIE INF. G. (BARIOL AGE)	EI	1			SP
				****					
-035	2510 14 471 7609	FA7W6	218402252000	.PORTE, PARTIE INF. D. (BARIOL AGE)	1	1			JE
				REMPLACE PAR					
-035A	2510 14 471 7609	F0016	890925	.PORTE, PARTIE INF. D. (BARIOL AGE)	EI	1			SP
				****					
036	5340 14 405 2163	F0016	716112	..POIGNEE SANGLE	1	1			SP
				ELEMENTS DE FIXATION					
037	5305 14 457 2807	F0110	E25122B60Q16QVALF	..VIS RLZ M6-16 8-8 ZB	2	1			NG
038	5310 14 527 2082	F0110	E25514C60PGALF	..RONDELLE L6 310HV ZB	2	1			NG
039	5310 14 412 3816	F1699	23301060030	..ECROU A SERTIR RIVEKLE OUVERT M6	2	1			CG
				****					
040	5340 14 409 9344	F0016	716111	..PLAQUETTE SERRAGE POIGNEE	1	1			SP
-041	5340 14 405 2158	F0467	9037-64	.CHARNON FIXE INF. G.	1	1			JE
				REMPLACE PAR					
041A	5340 14 540 6576	F0016	712799	.CHARNON FIXE INF. G.	EI	1			SP
				****					
-042	5340 14 405 2162	F0467	9037-68	.CHARNON FIXE INF. D.	1	1			JE
				REMPLACE PAR					
-042A	5340 14 555 6628	F0016	712798	.CHARNON FIXE INF. D.	EI	1			SP

© Panhard

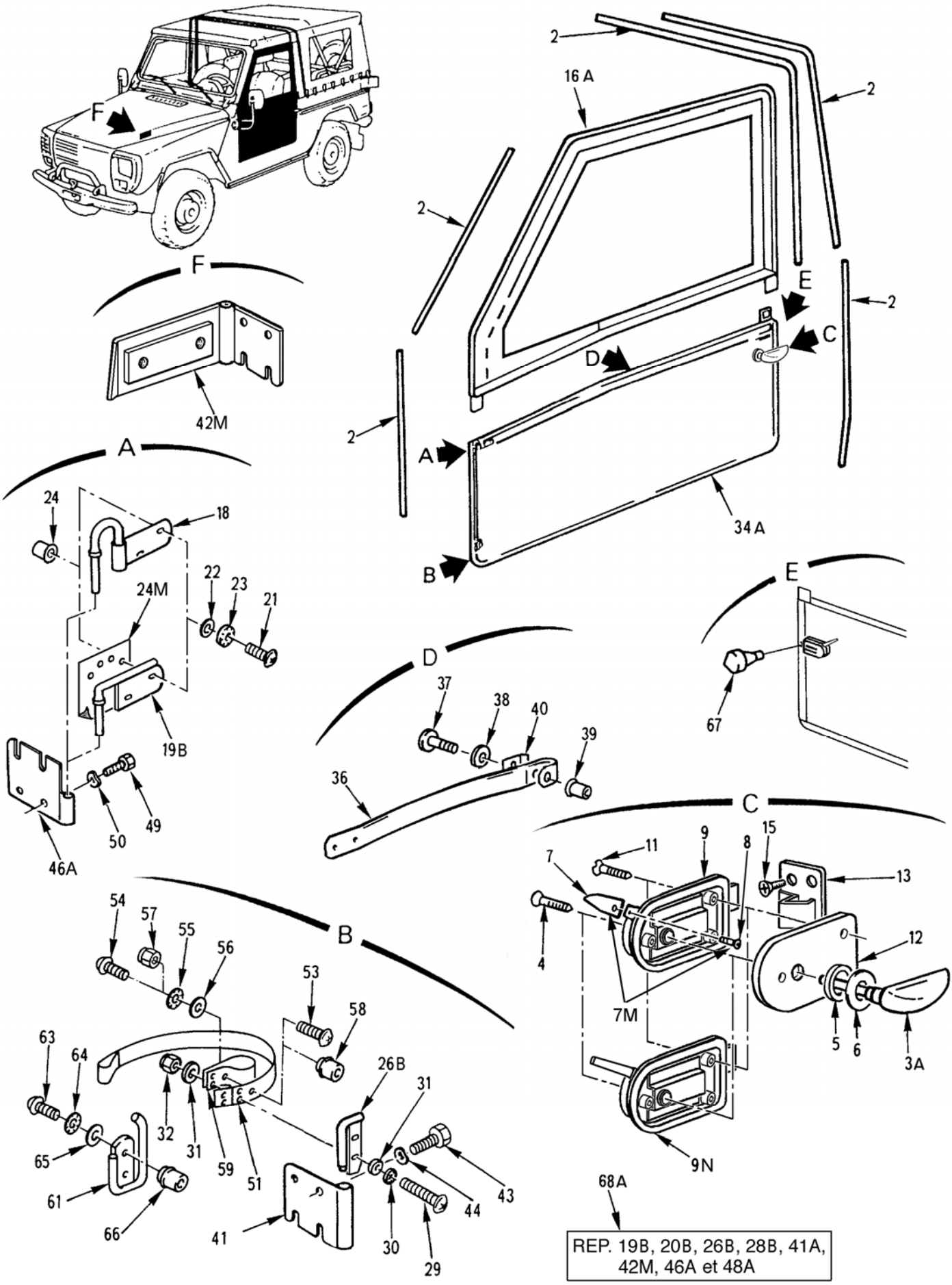

EQUIPEMENT EXTERIEUR
Protecteurs-portes av.
100301 Planche 10

PL. 10	GROUPE: 10 CARROSSERIE							
	SOUS GROUPE: 1003 EQUIPEMENT EXTERIEUR							
	DIVISION: 100301 EQUIPEMENT EXTERIEUR							
REP.	NUMERO DE GESTION	FABRICANT CODE	FABRICANT REFERENCE	DESIGNATION: 1234567	QUANTITE.	PRINTI	DOMAINE	APPLICAB	NOTA
				OU				
042M	5340 14 555 6630	F0016	712800	.CHARNON FIXE INF. D. AVEC PLAQUE	1	1			SP
				ELEMENTS DE FIXATION				
043	5305 14 457 1867	F0110	E25114B80Q25QVALF	.VIS H M8-25 8-8 ZB	4	1			NG
044	5310 14 412 4626	F0110	E27620-80AXTLF	.RONDELLE ONDULEE 8 XC60 TRAITEE RESSORT ZB	4	1			NG
				********				
-045	5340 14 405 2156	F0467	9037-35	.CHARNON FIXE SUP. G.	1	1			JE
-046	5340 14 405 2156	F0467	9037-62	.CHARNON FIXE SUP. G.	1	1	030		JE
				REMPLACE PAR				
046A	2510 14 540 6578	F0016	712796	.CHARNON FIXE SUP. G.	EI	1	030		SP
				********				
-047	5340 14 405 2160	F0467	9037-39	.CHARNON FIXE SUP. D.	1	1			JE
-048	5340 14 405 2160	F0467	9037-66	.CHARNON FIXE SUP. D.	1	1	030		JE
				REMPLACE PAR				
-048A	2510 14 540 6575	F0016	712795	.CHARNON FIXE SUP. D.	EI	1	030		SP
				ELEMENTS DE FIXATION				
049	5305 14 457 1867	F0110	E25114B80Q25QVALF	.VIS H M8-25 8-8 ZB	4	1			NG
050	5310 14 412 4626	F0110	E27620-80AXTLF	.RONDELLE ONDULEE 8 XC60 TRAITEE RESSORT ZB	4	1			NG
				********				
051	5340 14 429 9609	F0016	890355	.SANGLE ARRET DE PORTE G.	1	1			SP
-052	5340 14 430 4064	F0016	890354	.SANGLE ARRET DE PORTE D.	1	1			SP
				ELEMENTS DE FIXATION				
053	5305 14 412 4592	F0110	E25122B60Q30QVALF	.VIS RLZ M6-30 8-8 ZB	1	1	078		NG
054	5305 14 457 2807	F0110	E25122B60Q16QVALF	.VIS RLZ M6-16 8-8 ZB	1	1			NG
055	5310 14 412 4623	F0110	E27624-60AXTLF	.RONDELLE DEC M6 XC60 TRAITEE RESSORT ZB	1	1			NG
056	5310 14 412 4616	F0110	E25514A60PGALF	.RONDELLE Z6 310HV ZB	1	1			NG
057	5310 14 457 1925	F0110	E25409B60QQVALF	.ECROU H FR M6 8 ZB	1	1	078		NG
058	5310 14 412 3816	F1699	23301060030	.ECROU A SERTIR RIVEKLE OUVERT M6	1	1			CG
				********				
059	5340 14 429 8118	F0016	890456	.PATTE RENVOI ARRET DE PORTE G.	1	1			SP
-060	5340 14 429 8116	F0016	890455	.PATTE RENVOI ARRET DE PORTE D.	1	1			SP
061	5340 14 429 8277	F0016	891992	.SUPPORT DE SANGLE G.	1	1			SP
-062	5340 14 429 8276	F0016	891984	.SUPPORT DE SANGLE D.	1	1			SP
				ELEMENTS DE FIXATION				
063	5305 14 457 2807	F0110	E25122B60Q16QVALF	.VIS RLZ M6-16 8-8 ZB	2	1			NG
064	5310 14 412 4623	F0110	E27624-60AXTLF	.RONDELLE DEC M6 XC60 TRAITEE RESSORT ZB	2	1			NG
065	5310 14 412 4616	F0110	E25514A60PGALF	.RONDELLE Z6 310HV ZB	2	1			NG
066	5310 14 412 3816	F1699	23301060030	.ECROU A SERTIR RIVEKLE OUVERT M6	2	1			CG
				********				
067	5340 14 233 2171	F0467	8221-01	.BUTEE CAOUTCHOUC	2	1			SG
-068	2510 14 540 6568	F0016	712801	.KIT CHARNON DE PORTE	1	1			PR
				REMPLACE PAR				
068A	2510 14 567 6632	F0016	B007328	.KIT CHARNON DE PORTE	EI	1			SP
				********				

© Panhard

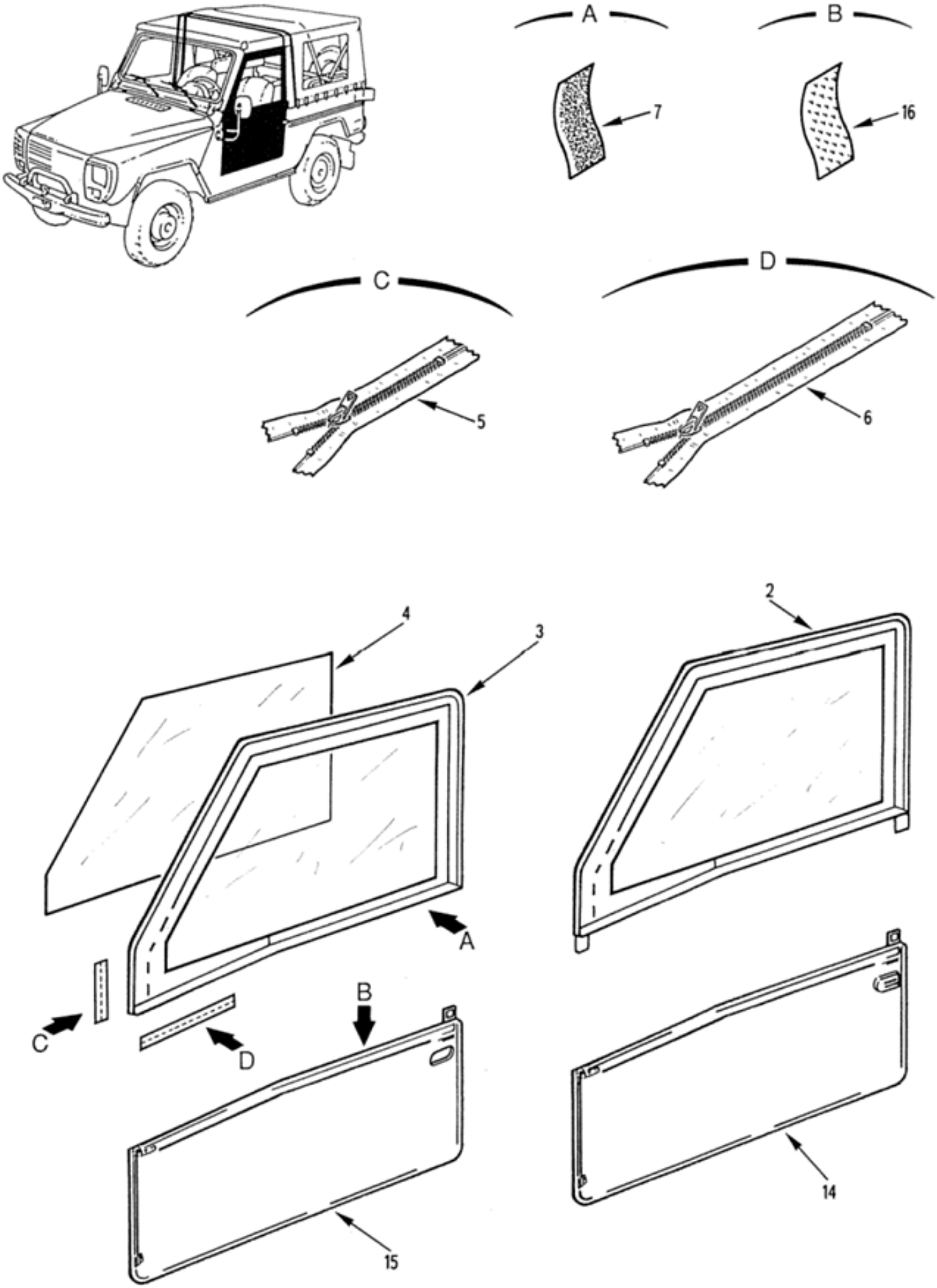

EQUIPEMENT EXTERIEUR
Détail des portes av.
100301 Planche 11

PL. 11	GROUPE: 10 CARROSSERIE							
	SOUS GROUPE: 1003 EQUIPEMENT EXTERIEUR							
	DIVISION: 100301 EQUIPEMENT EXTERIEUR							
REP.	NUMERO DE GESTION	FABRICANT CODE	FABRICANT REFERENCE	DESIGNATION: 1234567	QUANTITE.	PIN TS	NTI	DOMAINE	APPLICAB	NOTA
-001		F0016	900147	DETAIL DES PORTES AV.	PM					ND
002	2510 14 471 7612	FA7W6	218402255000	.PORTE, PARTIE SUP. G. (BARIOLAGE)	PM	1				JE
				REMPLACE PAR						
-002A	2510 14 471 7612	F0016	890924	.PORTE, PARTIE SUP. G. (BARIOLAGE)	PM	1				SP
				********						
003	8305 14 479 1035	FA7W6	218402205000	..TOILE DE PORTE, PARTIE SUP. G. (BARIOLAGE)	1	1				JE
004	9330 14 479 1036	FA7W6	218402201520	...TRANSPARENT 580X900 MM	1	1				JE
				OU						
-004A	9330 14 447 9781	F9484	RHENOGLASS1MM	...TRANSPARENT 1000X2000 MM	EI	1				CG
005	5325 14 479 1007	FA7W6	218402205130	...FERMETURE A GLISSIERE COURTE	1	1				JE
006	5325 14 479 1008	FA7W6	218402205120	...FERMETURE A GLISSIERE LONGUE	1	1				JE
007	8315 14 410 4153	F2522	F800R0025L008-L-	...BANDE AGRAFANTE, VELOURS NOIRE LARG. 25MM	SB	1				CG
-008	2510 14 471 7611	FA7W6	218402254000	.PORTE, PARTIE SUP. D. (BARIOLAGE)	PM	1				JE
				REMPLACE PAR						
-008A	2510 14 471 7611	F0016	890926	.PORTE, PARTIE SUP. D. (BARIOLAGE)	PM	1				SP
				********						
-009	8305 14 479 1033	FA7W6	218402204000	..TOILE DE PORTE, PARTIE SUP. D. (BARIOLAGE)	1	1				JE
-010	9330 14 479 1036	FA7W6	218402201520	...TRANSPARENT 580X900 MM	1	1				JE
				OU						
-010A	9330 14 447 9781	F9484	RHENOGLASS1MM	...TRANSPARENT 1000X2000 MM	EI	1				CG
-011	5325 14 479 1007	FA7W6	218402205130	...FERMETURE A GLISSIERE COURTE	1	1				JE
-012	5325 14 479 1008	FA7W6	218402205120	...FERMETURE A GLISSIERE LONGUE	1	1				JE
-013	8315 14 410 4153	F2522	F800R0025L008-L-	...BANDE AGRAFANTE, VELOURS NOIRE LARG. 25MM	SB	1				CG
014	2510 14 471 7610	FA7W6	218402253000	.PORTE, PARTIE INF. G. (BARIOLAGE)	PM	1				JE
				REMPLACE PAR						
-014A	2510 14 471 7610	F0016	890923	.PORTE, PARTIE INF. G. (BARIOLAGE)	PM	1				SP
				********						
015	8305 14 479 1031	FA7W6	218402203000	..TOILE DE PORTE, PARTIE INF. G. (BARIOLAGE)	1	1				JE
016	8315 14 309 7405	F2522	F800R0025H008---	...BANDE AGRAFANTE, CROCHET NOIRE LARG. 25MM	SB	1				CG
-017	2510 14 471 7609	FA7W6	218402252000	.PORTE, PARTIE INF. D. (BARIOLAGE)	PM	1				JE
				REMPLACE PAR						
-017A	2510 14 471 7609	F0016	890925	.PORTE, PARTIE INF. D. (BARIOLAGE)	PM	1				SP
				********						
-018	8305 14 479 1029	FA7W6	218402202000	..TOILE DE PORTE, PARTIE INF. D. (BARIOLAGE)	1	1				JE
-019	8315 14 309 7405	F2522	F800R0025H008---	...BANDE AGRAFANTE, CROCHET NOIRE LARG. 25MM	SB	1				CG

© Panhard

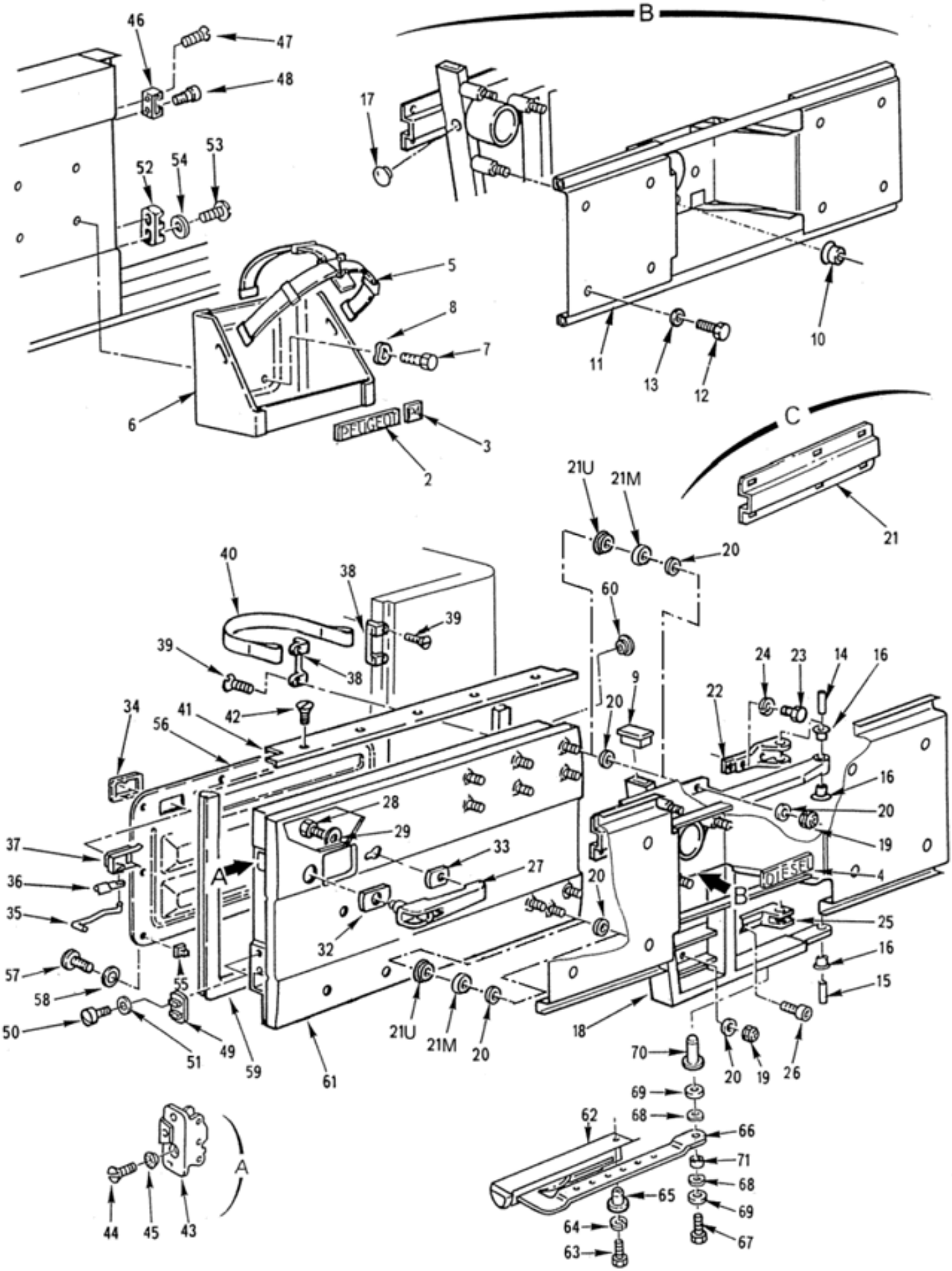

EQUIPEMENT EXTERIEUR
Portillon ar.-support-monogramme
100301 Planche 12

PL. 12	GROUPE: 10 CARROSSERIE				QUANTITE.	NTI	DOMAINE	APPLICAB	NOTA
	SOUS GROUPE: 1003 EQUIPEMENT EXTERIEUR								
	DIVISION: 100301 EQUIPEMENT EXTERIEUR								
REP.	NUMERO DE GESTION	FABRICANT CODE	FABRICANT REFERENCE	DESIGNATION: 1234567					
-001		F0016	900148	PORTILLON AR.-SUPPORTS-MONOGRAMME	PM				ND
002	9905 14 485 4225	F0467	8659-HK	.MONOGRAMME PEUGEOT	1	1			SG
003	9905 14 405 2151	F0016	890500	.MONOGRAMME	1	1			SP
004	9905 14 419 2398	F0467	8661-81	.MONOGRAMME DIESEL	1	1			SG
005	5340 14 405 2150	F0467	8507-72	.SANGLE TEXTILE	1	1			SG
006	2590 14 396 0502	F0467	8507-71	.SUPPORT RESERVE A CARBURANT	1	1			JE
				REMPLACE PAR					
-006A	2590 14 396 0502	F0016	644338	.SUPPORT RESERVE A CARBURANT ASSEMBLE	EI	1			SP
				ELEMENTS DE FIXATION					
007	5305 14 457 1867	F0110	E25114B80Q25QVALF	.VIS H M8-25 8-8 ZB	4	1			NG
008	5310 14 412 4626	F0110	E27620-80AXTLF	.RONDELLE ONDULEE 8 XC60 TRAITEE RESSORT ZB	4	1			NG
				********					
009	5340 12 330 0066	D8046	0019972586	.OBTURATEUR PORTE-ROUE DE SECOURS	1	1			CG
010	5310 12 192 9257	D8046	4609905050	.ECROU DE FIXATION ROUE	3	1			CG
011	1080 14 486 4716	F0467	8717-49	.SUPPORT ECRANS DE CAMOUFLAGE RAPIDE	1	1			JE
				OU					
-011A	1080 14 527 2100	F0016	716451	.SUPPORT ECRANS DE CAMOUFLAGE RAPIDE	EI	1			SP
				ELEMENTS DE FIXATION					
012	5305 14 474 4343	F0110	E25114B80Q16QVACM	.VIS H M8-16 8-8 ZB	8	1			NG
013	5310 14 435 7528	F0110	E25514A80PGACM	.RONDELLE Z8 310HV ZB	8	1			NG
				********					
014	5340 12 192 9256	D8046	4609885058	.AXE D'ARTICULATION SUP.	1	1			CG
015	5340 12 192 9258	D8046	4609885158	.AXE D'ARTICULATION INF.	1	1			CG
016	3120 12 193 2618	D8046	4609925005	.DOUILLE	3	1			CG
017	5340 14 469 3788	F0712	042892-750-921	.OBTURATEUR DIA.11	1	1			CG
018	2510 14 417 3455	F0016	892003	.PORTE-ROUE DE SECOURS	1	1			SP
				ELEMENTS DE FIXATION					
019	5310 14 424 0850	F0110	E25410B80QQVALF	.ECROU H FR M8 8 Z10 NOIR	9	1			NG
020	5310 14 412 4618	F0467	6947-79	.RONDELLE PLATE L 8,40-22-2,5 AC. 22H Z10FNR	SB	1			SG
				********					
021	2590 12 340 3178	D8046	4618980214	..PLAQUE FIXATION SUP.	1	1			CG
021M	5365 12 348 0005	D8046	4619910235	.ENTRETOISE 8,1X23-8 (MONTAGE AVEC REP. 61A)	9	1			CG
021U	5325 12 327 9224	D8046	2019970281	.PASSE-GAINE DIA.25 (MONTAGE AVEC REP. 61A)	9	1			CG
022	2510 14 563 1204	F0016	892001	.SUPPORT D'ARTICULATION SUP.	1	1			SP
				ELEMENTS DE FIXATION					
023	5305 14 474 4343	F0110	E25114B80Q16QVACM	.VIS H M8-16 8-8 ZB	3	1			NG
024	5310 14 031 1809	F0110	E25517B80AXSCM	.RONDELLE WL 8 XC60 TRAITEE RESSORT ZB	3	1			JE
				REMPLACE PAR					
-024A	5310 14 565 5410	F0110	E25511A80-18AXSZQ	.RONDELLE CS 8-18 XC60 TRAITEE RESSORT ZN8PA	EI	1			NG
				********					
025	5340 14 564 7732	F0016	892000	.SUPPORT D'ARTICULATION INF.	1	1			JE
				REMPLACE PAR					
-025A	5340 14 557 4289	F0016	721379	.SUPPORT D'ARTICULATION INF.	EI	1			SP
				ELEMENTS DE FIXATION					
026	5305 14 385 1546	F0110	E27161A100M35QKALZ	.VIS CHC M10-35 10-9 ZB	2	1			NG
				********					
027	5340 12 307 0957	D0883	V-8032.00	.POIGNEE COMMANDE EXT.	1	1			CG
				ELEMENTS DE FIXATION					
028	5305 14 335 2476	F0110	E27311H60Q12QVTLZ	.VIS H M6X12 8-8 ZB	1	1			JE
				REMPLACE PAR					

© Panhard

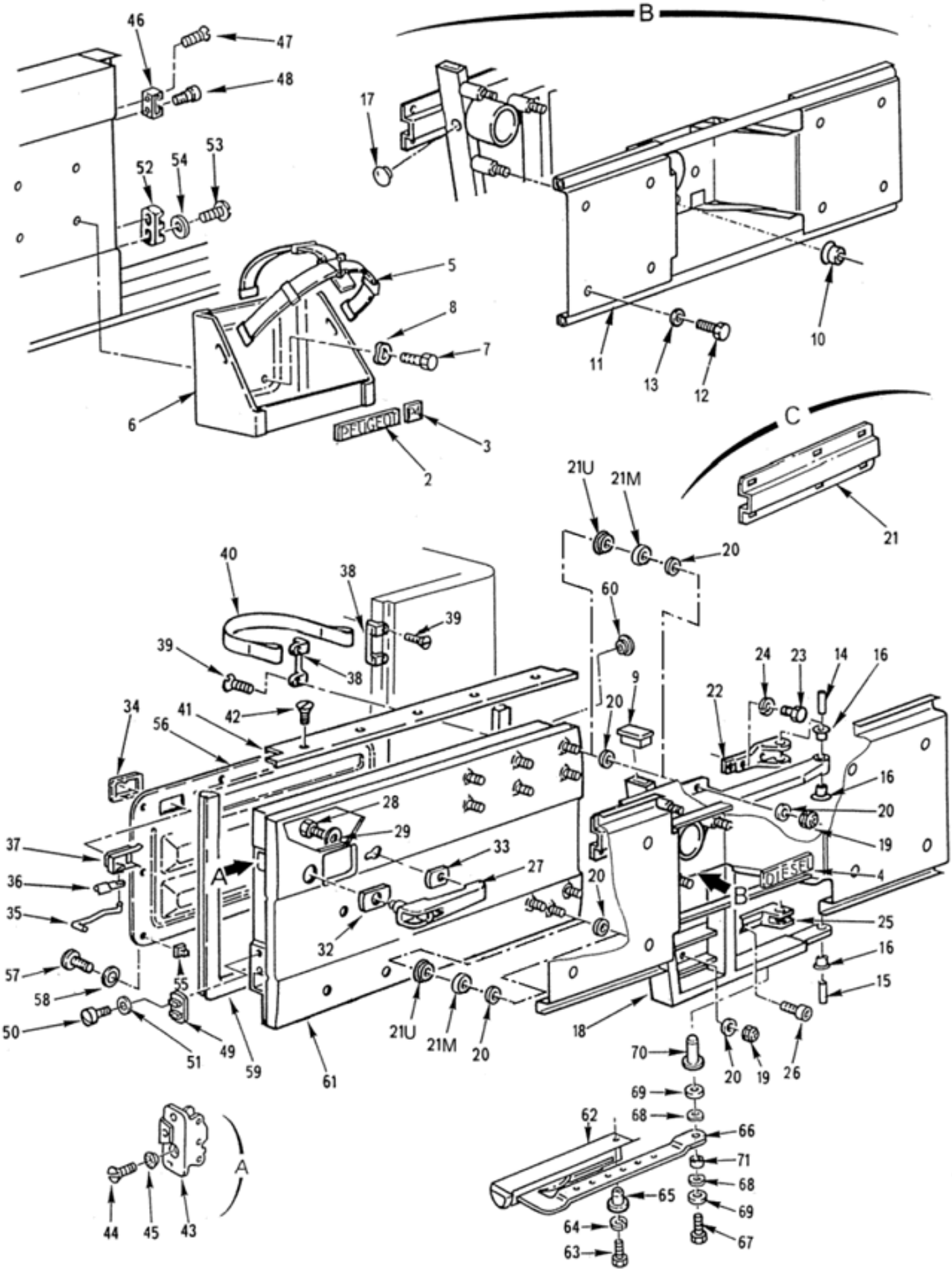

EQUIPEMENT EXTERIEUR
Portillon ar.-support-monogramme
100301 Planche 12

PL. 12	GROUPE: 10 CARROSSERIE							
	SOUS GROUPE: 1003 EQUIPEMENT EXTERIEUR							
	DIVISION: 100301 EQUIPEMENT EXTERIEUR							
REP.	NUMERO DE GESTION	FABRICANT CODE	FABRICANT REFERENCE	DESIGNATION: 1234567	QUANTITE.	PTNTI	DOMAINE	APPLICAB	NOTA
-028A	5305 14 485 9805	F0110	E25114B60Q12QVACM	.VIS H M6X12 8-8 ZB	EI	1			NG
029	5310 14 435 7526	F0110	E25514A60PGACM	.RONDELLE Z6 310HV ZB	1	1			NG
-030	5305 14 435 0444	F0110	E25125B60Q12QVACM	.VIS CHC M6X12 8-8 ZB	1	1			NG
-031	5310 14 435 7493	F0110	E25517A60AXSCM	.RONDELLE WL 6 XC60 ZB	1	1			NG
				****					
032	5340 12 180 4678	D8046	6017660297	.JOINT DE POIGNEE EXT.	1	1			CG
033	5365 12 328 0342	D8046	6017660197	.JOINT DE POIGNEE EXT.	1	1			CG
034	5340 12 192 9261	C0300	TE 2-2744-001	.BOITIER ENJOLIVEUR	1	1			CG
035	2540 12 193 0157	D8046	4607431369	.BIELLETTE	1	1			CG
036	5340 12 192 8958	D8046	3097230055	.AGRAFE SUPPORT	2	1			CG
037	2540 12 193 1044	D8046	0007600161	.COMMANDE INT. DU PORTILLON	1	1			JE
				OU					
-037A	2540 12 193 1044	D8046	00076001619007	.COMMANDE INT. DU PORTILLON	EI	1			CG
038	5340 14 438 0459	F0016	892076	.SUPPORT DE SANGLE	2	1			SP
				ELEMENTS DE FIXATION					
039	5305 14 437 7783	F0110	E25119B50Q16QVALF	.VIS FZ M5-16 8-8 ZB	2	1			NG
				****					
040	5340 14 405 2153	F0016	716139	.SANGLE	1	1			SP
041	2510 12 307 5702	F0016	891999	.BANDEAU SUP.	1	1			PR
				REMPLACE PAR					
-041A	2510 12 307 5702	D8046	4617470087	.BANDEAU SUP.	EI	1			CG
				ELEMENTS DE FIXATION					
042	5305 14 437 7783	F0110	E25119B50Q16QVALF	.VIS FZ M5-16 8-8 ZB	5	1			NG
				****					
043	2540 12 193 0156	D8046	4607400335	.SERRURE DE PORTILLON	1	1			CG
				ELEMENTS DE FIXATION					
044	5305 14 457 2805	F0110	E25119B60Q16QVALF	.VIS FZ M6-16 8-8 ZB	3	1			NG
045	5310 14 412 4622	F0110	E27627-60AXTLF	.RONDELLE DEF6 XC60 TRAITEE RE SSORT ZB	3	1			NG
				****					
046	5340 12 192 8957	D8046	4617430003	.GACHE DE PORTILLON	1	1			CG
				ELEMENTS DE FIXATION					
047	5305 12 179 5196	D8046	0009903930	.VIS F/90 M8-20 4-8 ZING.	1	1			JE
				OU					
-047A	5305 12 322 4020	D8046	914125008704	.VIS F/90 M8-20 8-8 ZING.	EI	1			CG
048	5305 12 175 5997	D8046	3817230038	.VIS DE FIXATION	1	1			CG
				****					
049	5340 12 311 8109	D8046	4607430611	.PENE INF. (A REMPLACER PAR LE REP. 54M)	1	1			JE
				ELEMENTS DE FIXATION					
050	5305 14 462 6526	F0110	E27112E60Q20QVTLF	.VIS CB M6-20 8-8 ZB	2	1			NG
051	5310 14 412 4616	F0110	E25514A60PGALF	.RONDELLE Z6 310HV ZB	2	1			NG
				****					
052	5340 12 192 8623	D8905	603K0607-000-00.3	.CENTREUR	1	1			JE
				ELEMENTS DE FIXATION					
053	5305 14 462 6526	F0110	E27112E60Q20QVTLF	.VIS CB M6-20 8-8 ZB	2	1			NG
054	5310 14 412 4616	F0110	E25514A60PGALF	.RONDELLE Z6 310HV ZB	2	1			NG
				****					
-054M	5340 14 559 0182	F0016	725929	.PENE ASSEMBLE (REMPLACE LES R EP. 49 ET 52)	1	1			SP
055	5340 14 409 9103	F0467	6992-02	.AGRAFE DE MAINTIEN	10	1			SG
056	2510 14 405 2154	F0016	890696	.GARNITURE	1	1			JE
				REMPLACE PAR					
-056A	2510 14 405 2154	F0016	B007118	.GARNITURE	EI	1			SP
				ELEMENTS DE FIXATION					
057	5305 14 565 0368	F0110	E25655B42C130AYSL F	.VIS CBL Z ST4,2-13 C TYPE 3 Z B	10	1			NG
058	5310 14 412 4615	F0467	6947-81	.RONDELLE Z5 160HV ZB	10	1			SG
				****					
059	5330 12 193 7618	D8046	4617400178	.JOINT DE PORTILLON	1	1			CG
060	5340 14 469 3788	F0712	042892-750-921	.OBTURATEUR DIA.11	1	1			CG
061	2510 12 341 2799	D8046	4627400005	.PORTILLON AR.	1	1			JE

© Panhard

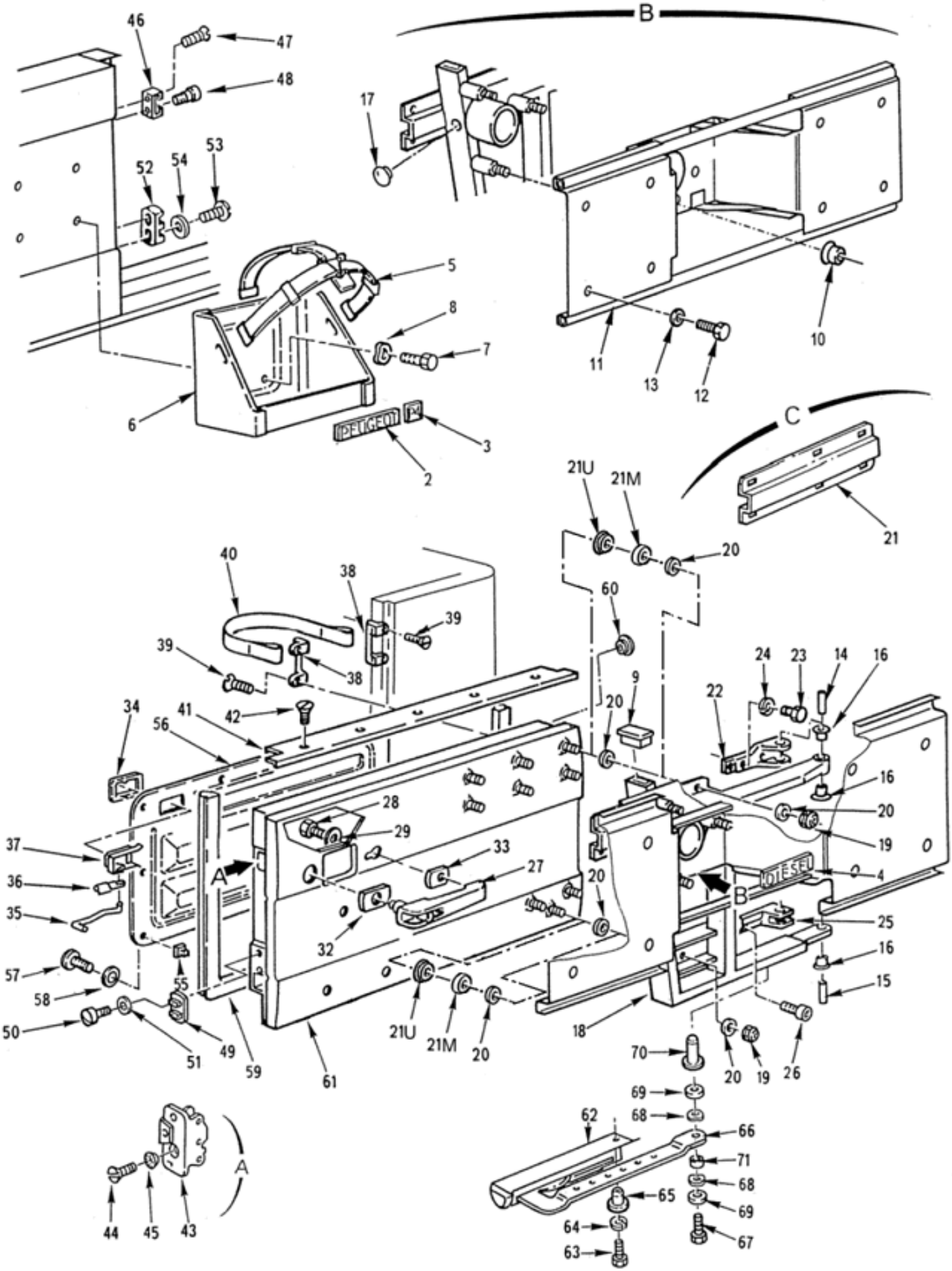

EQUIPEMENT EXTERIEUR
Portillon ar.-support-monogramme
100301 Planche 12

PL. 12	GROUPE: 10 CARROSSERIE							
	SOUS GROUPE: 1003 EQUIPEMENT EXTERIEUR							
	DIVISION: 100301 EQUIPEMENT EXTERIEUR							
REP.	NUMERO DE GESTION	FABRICANT CODE	FABRICANT REFERENCE	DESIGNATION: 1234567	QUANTITE.	PARTIE INS	NTI	DOMAINE	APPLICAB	NOTA
				REMPLACE PAR					
-061A	2510 14 512 3985	F0016	892921	.PORTILLON AR. (MONTAGE AVEC REP. 21M ET 21U)	EI		1			SP
				****						
062	5340 14 565 0856	F0016	891998	.GUIDE DE LEVIER	1		1			SP
				ELEMENTS DE FIXATION						
063	5305 14 457 1867	F0110	E25114B80Q25QVALF	.VIS H M8-25 8-8 ZB	4		1			NG
064	5310 14 412 4620	F0110	E25517A80AXSLF	.RONDELLE WL 8 XC60 TRAITEE RESSORT ZB	4		1			NG
065	5310 14 412 3820	F1699	23301080030	.ECROU A SERTIR RIVEKLE OUVERT M8	4		1	072		CG
				****						
066	3040 14 563 1208	F0016	891997	.LEVIER	1		1			SP
				ELEMENTS DE FIXATION						
067	5305 14 457 1867	F0110	E25114B80Q25QVALF	.VIS H M8-25 8-8 ZB	1		1			NG
068	5310 14 518 8118	F0016	716417	.RONDELLE ONDULEE M12,9-20,3-0,3 XC60 Z10FNR	SB		1			SP
069	5310 14 502 2730	F8300	E25514C80PGALF	.RONDELLE L8 310HV ZB	2		1			NG
070	5310 14 412 3912	F1699	23321080030	.ECROU A SERTIR BORGNE RK21M8-030	1		1	072		CG
				****						
071	5365 12 322 4262	D8046	4046150417	.ENTRETOISE	1		1			JE
				REMPLACE PAR						
-071A	5365 12 193 2200	D8046	3819910840	.ENTRETOISE	EI		1			CG
				****						

© Panhard

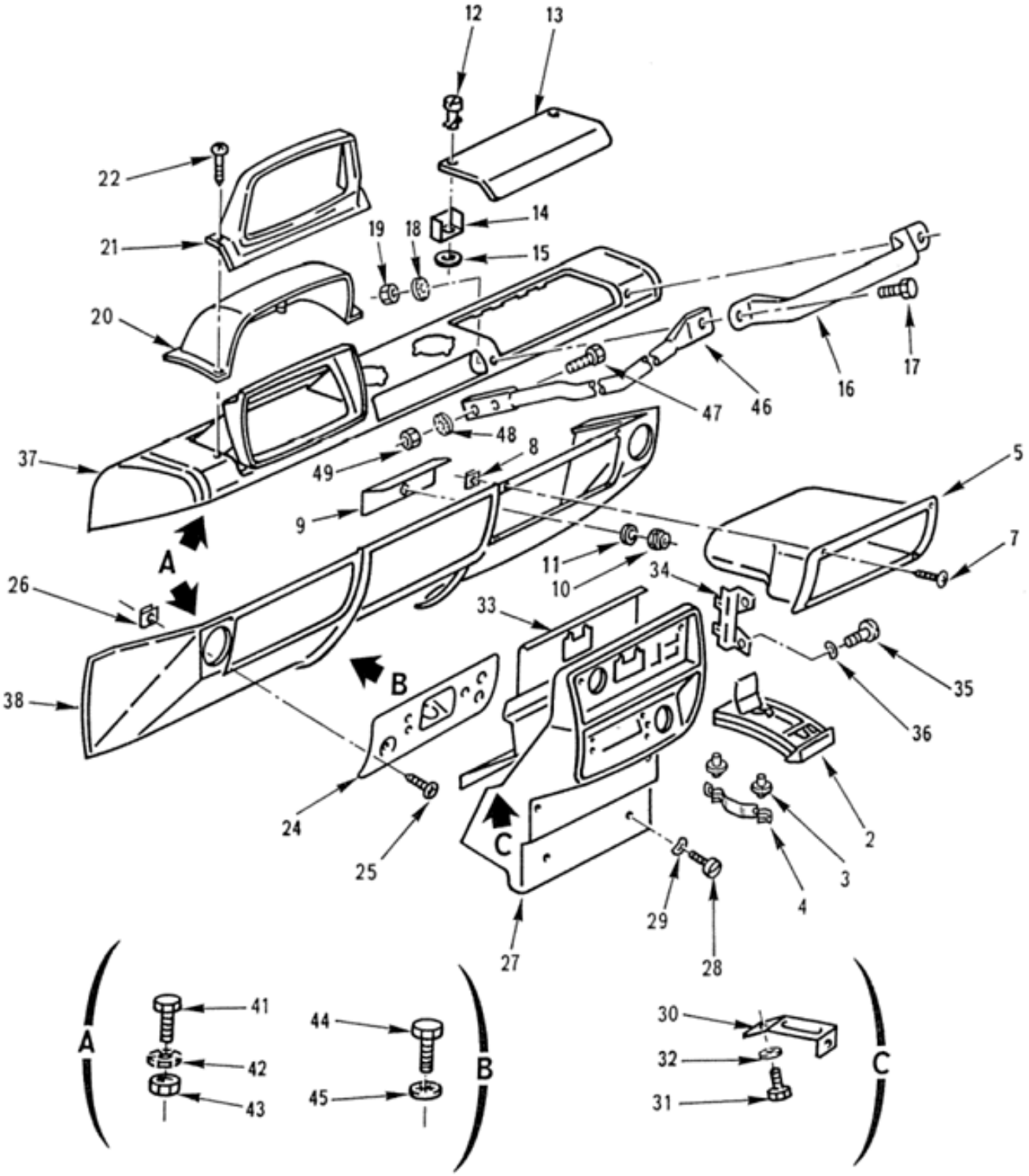

EQUIPEMENT INTERIEUR
Planche de bord
100401 Planche 01

PL. 01	GROUPE: 10 CARROSSERIE SOUS GROUPE: 1004 EQUIPEMENT INTERIEUR DIVISION: 100401 EQUIPEMENT INTERIEUR				QUANTITE.	NTI	DOMAINE	APPLICAB	NOTA
REP.	NUMERO DE GESTION	FABRICANT CODE	FABRICANT REFERENCE	DESIGNATION: 1234567					
-001		F0016	900150	PLANCHE DE BORD	PM				ND
002	9920 14 409 3925	F0016	890108	.CENDRIER	1	1			SP
003	3120 14 484 6240	F5750	601535002	.GALET DE CENDRIER	4	1			CG
004	5360 14 471 2662	F5750	601535001P	.RESSORT DE GALET	2	1			CG
005	2540 14 409 9462	F0467	8213-25	.VIDE-POCHES	1	1			JE
-006	2540 14 409 9462	F0016	890699	.VIDE-POCHES	1	1		036	JE
				REMPLACE PAR					
-006A	2540 14 409 9462	F0016	B007119	.VIDE-POCHES	EI	1		036	SP
				ELEMENTS DE FIXATION					
007	5305 14 565 0368	F0110	E25655B42C130AYSLF	.VIS CBL Z ST4,2-13 C TYPE 3 ZB	6	1			NG
008	5310 14 200 1320	F0580	NUL515-1	.ECROU TOLE DIA.4,2 ZING.	4	1			CG
				********					
009	5340 14 409 9463	F0016	890440	.EQUERRE SUPPORT AR. VIDE-POCHES	1	1			SP
				ELEMENTS DE FIXATION					
010	5310 14 435 7132	F0110	E27415D40QQVTLZ	.ECROU AUTOFREINE PAR DEFORMATION, M4 8 ZB	1	1			NG
011	5310 14 436 4229	F0467	6948-59	.RONDELLE PLATE DIA.4 ZB	1	1			SG
				********					
012	5325 99 534 4347	U1584	D4-AJ4-55	.VERROU COUVERCLE DISJONCTEUR	2	1			CG
013	5340 14 405 2140	F0016	890692	.COUVERCLE DISJONCTEUR	1	1			SP
014	5325 99 649 0983	U1584	D4-SQC4-16	.CAGE	2	1			CG
015	5325 99 956 8658	U1584	D4-GP4	.RONDELLE D'ARRET	2	1			CG
016	5340 14 409 9460	F0016	892057	.POIGNEE PLANCHE DE BORD	1	1			SP
				ELEMENTS DE FIXATION					
017	5305 14 457 1867	F0110	E25114B80Q25QVALF	.VIS H M8-25 8-8 ZB	2	1			NG
018	5310 14 320 3953	F0110	E27624-80AXTCM	.RONDELLE DEC8 XC60 TRAITEE RESSORT ZB	2	1			NG
019	5310 14 429 4303	I9008	ISO4032-M8-8-A2C	.ECROU H M8 8 A2C	2	1			NG
				********					
020	9330 14 405 2139	F0016	890694	.COIFFE	1	1			JE
				REMPLACE PAR					
-020A	9330 14 405 2139	F0016	B007116	.COIFFE	EI	1			SP
				********					
021	2510 14 406 1698	F0016	890693	.VISIERE COMBINE PLANCHE DE BORD	1	1			JE
				REMPLACE PAR					
-021A	2510 14 406 1698	F0016	B007115	.VISIERE COMBINE PLANCHE DE BORD	EI	1			SP
				ELEMENTS DE FIXATION					
022	5305 14 565 0368	F0110	E25655B42C130AYSLF	.VIS CBL Z ST4,2-13 C TYPE 3 ZB	2	1			NG
-023	5305 14 457 1869	F0110	E25122B50Q16QCALF	.VIS RLZ M5-16 4-8 ZB	2	1			NG
				********					
024	2510 14 418 0116	F0016	890695	.PLATINE DE COMMANDE (A MODIFIER POUR APPLI. F.T. N°12553)	1	1			JE
				REMPLACE PAR					
-024A	2510 14 418 0116	F0016	B007117	.PLATINE DE COMMANDE (A MODIFIER POUR APPLI. F.T. N°12553)	EI	1			SP
				ELEMENTS DE FIXATION					
025	5305 14 565 0368	F0110	E25655B42C130AYSLF	.VIS CBL Z ST4,2-13 C TYPE 3 ZB	8	1			NG
026	5310 14 200 1320	F0580	NUL515-1	.ECROU TOLE DIA.4,2 ZING.	4	1			CG
				********					
027	2510 14 418 0115	F0016	890708	.CONSOLE	1	1			SP
				ELEMENTS DE FIXATION					
028	5305 14 457 1874	F0110	E27112E50Q12QCTLF	.VIS CB M5-12 4-8 ZB	4	1			NG
029	5310 14 412 4624	F0110	E27620-50AXTLF	.RONDELLE ONDULEE 5 XC60 TRAITEE RESSORT ZB	4	1			NG
				********					
030	5342 14 409 9461	F0016	890722	.SUPPORT INF. DE CONSOLE	2	1			SP

© Panhard

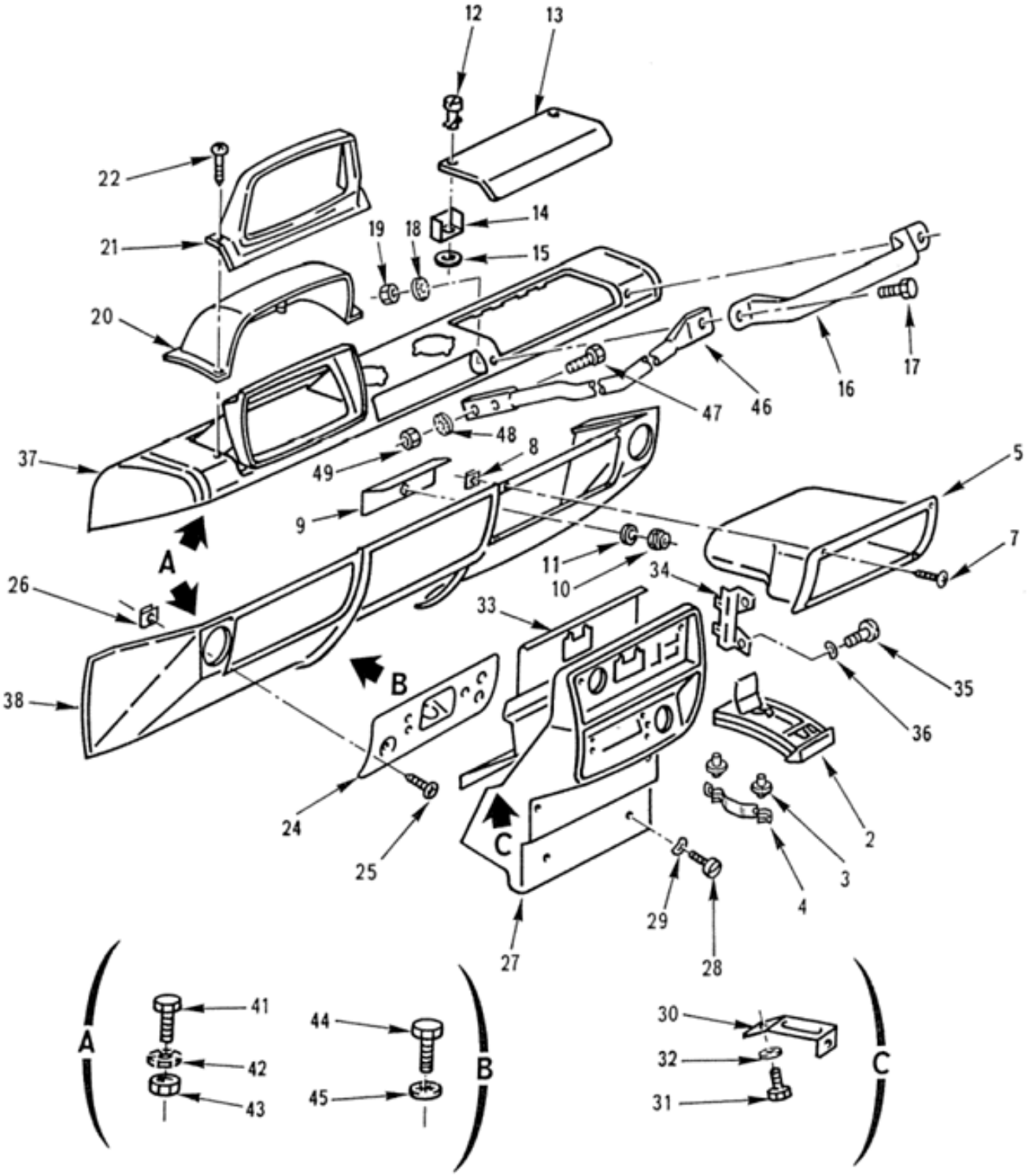

EQUIPEMENT INTERIEUR
Planche de bord
100401 Planche 01

PL. 01	GROUPE: 10 CARROSSERIE SOUS GROUPE: 1004 EQUIPEMENT INTERIEUR DIVISION: 100401 EQUIPEMENT INTERIEUR				QUANTITE	PARTIE INS.	NTI	DOMAINE	APPLICAB	NOTA
REP.	NUMERO DE GESTION	FABRICANT CODE	FABRICANT REFERENCE	DESIGNATION: 1234567						
				ELEMENTS DE FIXATION						
031	5305 14 335 2476	F0110	E27311H60Q12QVTLZ	.VIS H M6X12 8-8 ZB		1	1			JE
				REMPLACE PAR						
-031A	5305 14 485 9805	F0110	E25114B60Q12QVACM	.VIS H M6X12 8-8 ZB		EI	1			NG
032	5310 14 452 1387	F0110	E27625-60AXTLZ	.RONDELLE DIC6 XC60 TRAITEE RESSORT ZB		1	1			NG
				****						
033	5999 14 419 2389	F0016	718967	.ARMATURE CONSOLE		1	1			SP
034	5340 14 409 9464	F0016	890164	.SUPPORT COMMANDE CLIMATISATION		2	1			SP
				ELEMENTS DE FIXATION						
035	5305 14 457 1874	F0110	E27112E50Q12QCTLF	.VIS CB M5-12 4-8 ZB		2	1			NG
036	5310 14 412 4624	F0110	E27620-50AXTLF	.RONDELLE ONDULEE 5 XC60 TRAITEE RESSORT ZB		2	1			NG
				****						
037	2510 14 405 2137	F0016	892053	.PLANCHE DE BORD SUP.		1	1			SP
038	2510 14 405 2138	F0467	8200-32	.PLANCHE DE BORD INF.		1	1			JE
-039	2510 14 417 8059	F0467	8203-63	.PLANCHE DE BORD INF.		1	1	036		JE
-040	2510 14 487 1213	F0016	892052	.PLANCHE DE BORD INF.		1	1	038		SP
				ELEMENTS DE FIXATION						
041	5305 14 434 9653	F0110	E25114B50Q12QHACM	.VIS H M5-12 6-8 ZB		6	1			NG
042	5310 14 320 3955	F0110	E27624-50AXTLZ	.RONDELLE DEC5 XC60 TRAITEE RESSORT ZB		6	1			NG
043	5310 14 475 8393	F0110	E25401B50QQVACM	.ECROU H M5 8 ZB		6	1			NG
044	5305 14 335 2476	F0110	E27311H60Q12QVTLZ	.VIS H M6X12 8-8 ZB		6	1			JE
				REMPLACE PAR						
-044A	5305 14 485 9805	F0110	E25114B60Q12QVACM	.VIS H M6X12 8-8 ZB		EI	1			NG
045	5310 14 452 1387	F0110	E27625-60AXTLZ	.RONDELLE DIC6 XC60 TRAITEE RESSORT ZB		6	1			NG
				****						
046	2510 12 193 3089	D8046	4606890342	.TIRANT DE POIGNEE PLANCHE DE BORD		1	1			CG
				ELEMENTS DE FIXATION						
047	5305 14 474 4343	F0110	E25114B80Q16QVACM	.VIS H M8-16 8-8 ZB		2	1			NG
048	5310 14 320 3953	F0110	E27624-80AXTCM	.RONDELLE DEC8 XC60 TRAITEE RESSORT ZB		2	1			NG
049	5310 14 429 4303	I9008	ISO4032-M8-8-A2C	.ECROU H M8 8 A2C		2	1			NG
				****						

© Panhard

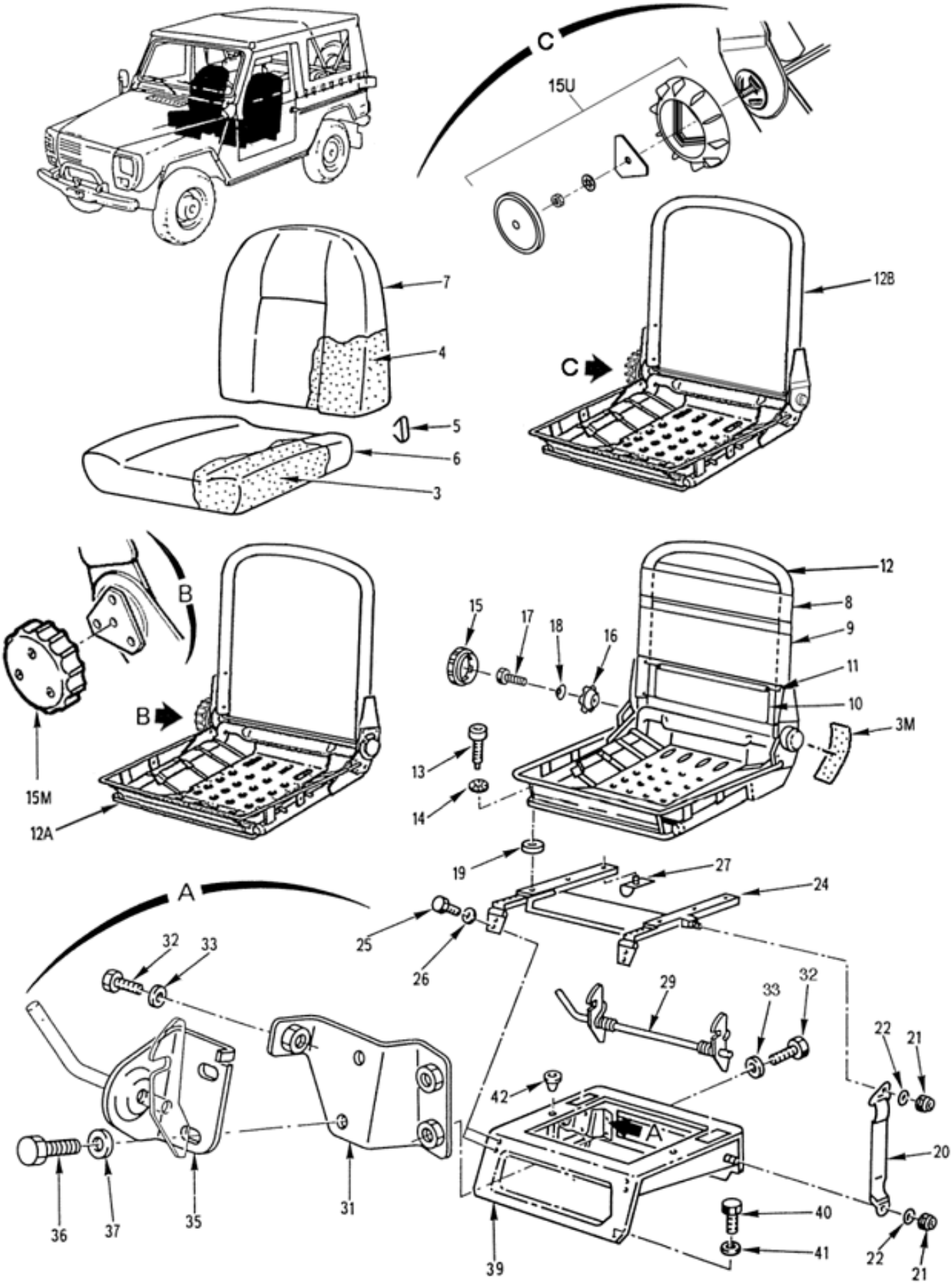

EQUIPEMENT INTERIEUR
Siège av.-glissières
100401 Planche 02

PL. 02	GROUPE: 10 CARROSSERIE SOUS GROUPE: 1004 EQUIPEMENT INTERIEUR DIVISION: 100401 EQUIPEMENT INTERIEUR				QUANTITE.	PTI	DOMAINE	APPLICAB	NOTA
REP.	NUMERO DE GESTION	FABRICANT CODE	FABRICANT REFERENCE	DESIGNATION: 1234567					
-001	2540 14 438 0475	F0467	8934-N2	SIEGE AV. G.-GLISSIERES, NOIR	PM	1			JE
				REMPLACE PAR					
-001A	2540 14 539 6158	F0016	714342	SIEGE AV. G.-GLISSIERES, NOIR	PM	1			SP
				********					
-002	2540 14 475 6430	F0467	8934-N3	SIEGE AV. D.-GLISSIERES, NOIR	PM	1			JE
				REMPLACE PAR					
-002A	2540 14 539 6157	F0016	714343	SIEGE AV. D.-GLISSIERES, NOIR	PM	1			SP
				********					
003	2540 14 392 6494	F0016	890718	.MATELASSURE DU COUSSIN AV.	1	1			SP
003M	8315 14 555 6790	F0016	891415	.FEUTRINE ANTHRACITE FXF (2 PIECES DE 35X120MM)	1	1			SP
004	2540 14 392 6495	F0016	890757	.MATELASSURE DU DOSSIER AV.	1	1			SP
005	5340 14 557 4784	F0467	6986-05	.AGRAFE DE MAINTIEN	14	1			JE
				REMPLACE PAR					
-005A	5340 14 557 4784	F0467	6986-C4	.AGRAFE DE MAINTIEN	EI	1			SG
				********					
006	2540 14 392 6490	F0016	891416	.COIFFE DU COUSSIN AV. NOIRE	1	1			SP
007	2540 14 392 6496	F0016	891418	.COIFFE DU DOSSIER AV. NOIRE	1	1			SP
008	5340 14 487 1217	F0016	890294	.SANGLE SUP.	1	1			SP
009	5340 14 487 1215	F0016	890295	.SANGLE CENTRALE	1	1			SP
010	5340 14 487 1216	F0016	890296	.SANGLE INF.	1	1			SP
011	5340 14 487 1209	F0016	890217	.CROCHET DE SANGLE INF.	2	1			SP
012	2510 14 409 9471	F0467	8927-13	.ARMATURE DU SIEGE AV.	1	1			JE
				REMPLACE PAR					
012A	2540 14 539 6156	F0016	714048	.ARMATURE DU SIEGE AV.	EI	1			JE
				REMPLACE PAR					
012B	2540 14 570 5562	F0016	B010050	.ARMATURE DU SIEGE AV.	EI	1			SP
				ELEMENTS DE FIXATION					
013	5305 14 505 2338	F0467	6909-77	.VIS CBX M8-60 10-9 ZING. 5 MICRONS	4	1			JE
				REMPLACE PAR					
-013A	5305 14 555 2320	F0110	E25109B80Q50QKACM	.VIS CBLX M8-50 10-9 ZB	EI	1			PR
				REMPLACE PAR					
-013B	5305 14 565 6227	I9008	ISO7380-M8X45-8.8-P9R	.VIS TBHC M8X45 8.8 ZN/NI10 NOIR	EI	1			NG
014	5310 14 320 3953	F0110	E27624-80AXTCM	.RONDELLE DEC8 XC60 TRAITEE RESSORT ZB	4	1			NG
				********					
015	5340 14 418 4349	F0467	8920-65	..MOLETTE DE REGLAGE DOSSIER	1	1			JE
				REMPLACE PAR					
015M	5355 14 558 5015	F0016	618008	..BOUTON DE COMMANDE	EI	1			JE
				REMPLACE PAR					
015U	2540 14 571 7578	F0016	B010051	..COLLECTION BOUTON DE COMMANDE	EI	1			SP
				********					
016	5310 14 489 4446	F2786	1108583511	..COUPELLE DE REGLAGE DU DOSSIER	1	1			JE
				ELEMENTS DE FIXATION					
017	5305 14 466 5306	F0110	E25114B60Q12QVALF	..VIS H M6-12 8-8 ZB	1	1			JE
018	5310 14 489 4447	F2786	1108583613	..RONDELLE CUVETTE	1	1			JE
				REMPLACE PAR					
-018A	5310 14 581 9896	F0016	B016945	..RONDELLE CUVETTE	EI	1			SP
				********					
019	5365 14 409 9469	F0467	8918-24	.CALE	4	1			SG
020	5340 14 409 9468	F0016	716140	.SANGLE DE RETENUE SIEGE AV.	1	1			SP
				ELEMENTS DE FIXATION					
021	5310 14 424 0850	F0110	E25410B80QQVALF	.ECROU H FR M8 8 Z10 NOIR	2	1			NG
022	5310 14 412 4617	F0467	6947-78	.RONDELLE Z8 310HV ZB	2	1			SG
				********					
-023	2540 14 409 9342	F0016	890422	.GLISSIERE DU SIEGE AV. G.	1	1			JE
				REMPLACE PAR					
-023A	2540 14 581 9594	F0016	B013380	.GLISSIERE DU SIEGE AV. G.	EI	1			SP

© Panhard

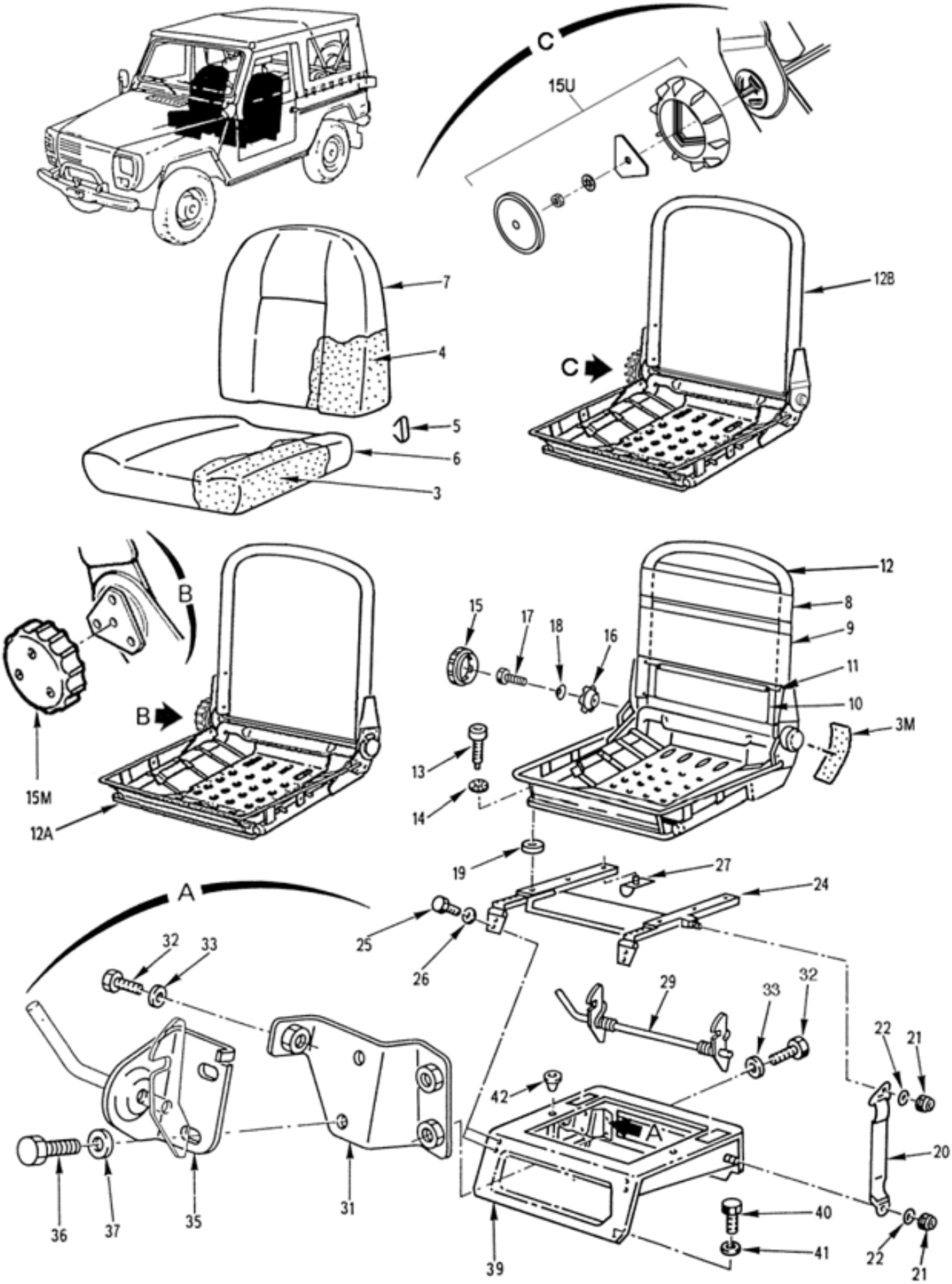

EQUIPEMENT INTERIEUR
Siège av.-glissières
100401 Planche 02

PL. 02	GROUPE: 10 CARROSSERIE SOUS GROUPE: 1004 EQUIPEMENT INTERIEUR DIVISION: 100401 EQUIPEMENT INTERIEUR				QUANTITE.	PAR NTI	DOMAINE	APPLICAB	NOTA
REP.	NUMERO DE GESTION	FABRICANT CODE	FABRICANT REFERENCE	DESIGNATION: 1234567					
				****					
024	2540 14 418 0120	F0016	890423	.GLISSIERE DU SIEGE AV. D.	1	1			JE
				REMPLACE PAR					
-024A	2540 14 581 9596	F0016	B014433	.GLISSIERE DU SIEGE AV. D.	EI	1			SP
				****					
				ELEMENTS DE FIXATION					
025	5305 14 457 1865	F0110	E25114B60Q16QVALF	.VIS H M6-16 8-8 ZB	4	1			NG
026	5310 14 412 4616	F0110	E25514A60PGALF	.RONDELLE Z6 310HV ZB	4	1			NG
				****					
027	5340 14 234 3093	F0467	7908-12	.BUTEE DE GLISSIERE	2	1			SG
-028	5340 14 409 9341	F0016	890107	.LEVIER DE VERROUILLAGE G.	1	1			SP
029	5340 14 418 0119	F0016	890106	.LEVIER DE VERROUILLAGE D.	1	1			SP
-030	5340 14 419 2401	F0016	714445	.SUPPORT DE VERROUILLAGE G.	2	1			SP
031	5340 14 419 2402	F0016	714446	.SUPPORT DE VERROUILLAGE D.	2	1			SP
				ELEMENTS DE FIXATION					
032	5305 14 457 1865	F0110	E25114B60Q16QVALF	.VIS H M6-16 8-8 ZB	3	1			NG
033	5310 14 412 4616	F0110	E25514A60PGALF	.RONDELLE Z6 310HV ZB	3	1			NG
				****					
-034	5342 14 419 2399	F0016	890101	.PATTE DE FIXATION LEVIER G.	2	1			SP
035	5342 14 419 2400	F0016	890102	.PATTE DE FIXATION LEVIER D.	2	1			SP
				ELEMENTS DE FIXATION					
036	5305 14 457 1865	F0110	E25114B60Q16QVALF	.VIS H M6-16 8-8 ZB	2	1			NG
037	5310 14 412 4616	F0110	E25514A60PGALF	.RONDELLE Z6 310HV ZB	2	1			NG
				****					
-038	2540 14 418 0121	F0016	891921	.CAISSON DU SIEGE G.	1	1			SP
039	2540 14 409 9470	F0016	891922	.CAISSON DU SIEGE D.	1	1			SP
				ELEMENTS DE FIXATION					
040	5305 14 455 4377	F0110	E25114B60Q16QVACM	.VIS H M6X16 8-8 ZB	8	1			NG
041	5310 14 435 7529	F0110	E25514B60PGACM	.RONDELLE M6 310HV ZB	8	1			NG
				****					
042	5340 14 412 4527	F0467	7518-21	.OBTURATEUR DIA.13,5	2	1			SG

© Panhard

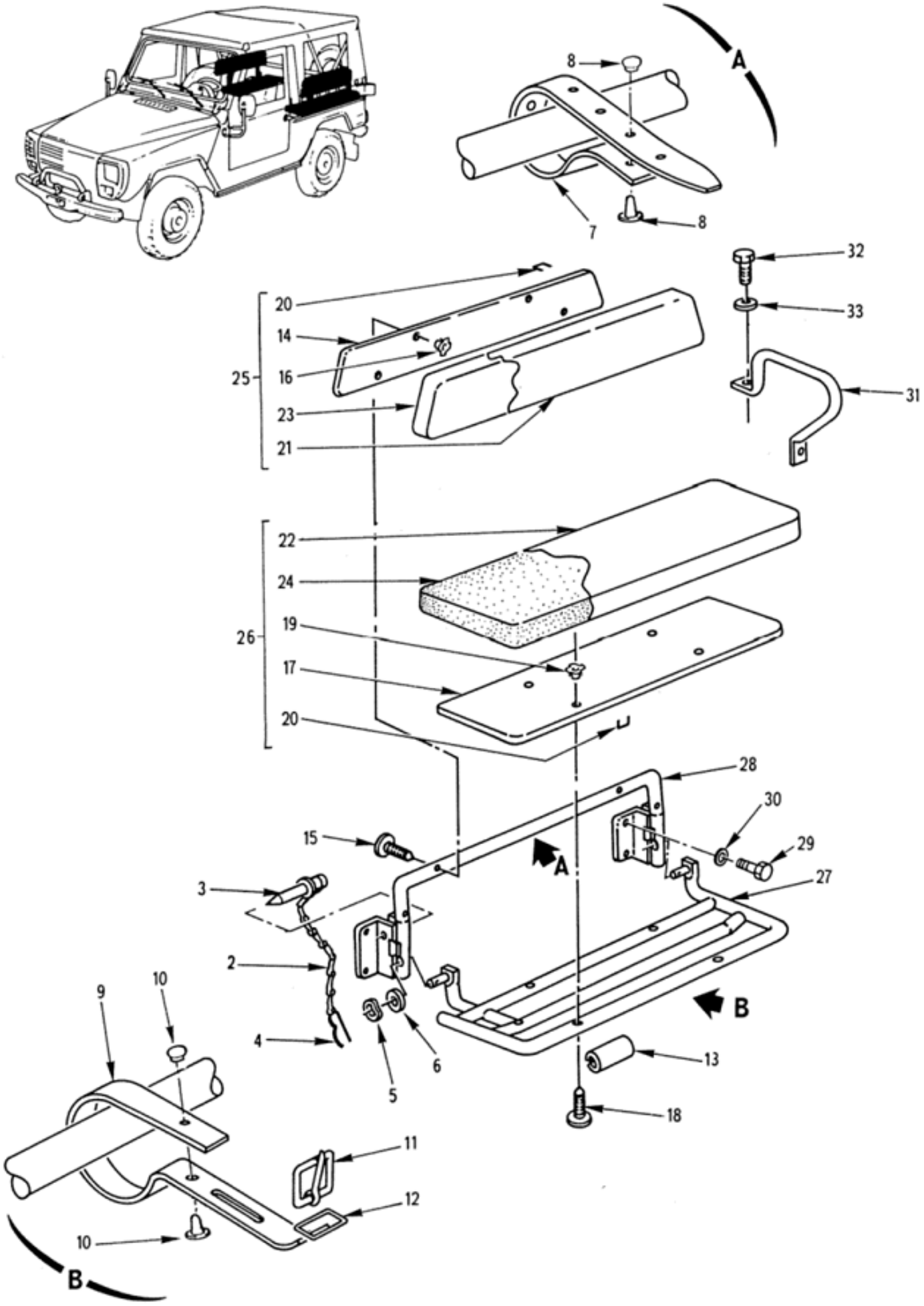

EQUIPEMENT INTERIEUR
Banquettes ar.
100401 Planche 03

PL. 03	GROUPE: 10 CARROSSERIE SOUS GROUPE: 1004 EQUIPEMENT INTERIEUR DIVISION: 100401 EQUIPEMENT INTERIEUR				QUANTITE PAR ENSE.	NTI	DOMAINE	APPLICAB	NOTA
REP.	NUMERO DE GESTION	FABRICANT CODE	FABRICANT REFERENCE	DESIGNATION: 1234567					
-001		F0016	900151	BANQUETTES AR.	PM				ND
002	4010 14 409 9473	F0016	891094	.CHAINE DE RAPPEL COIFFE	4	1			SP
003	5320 14 361 3995	F9556	AD42SB	.RIVET TB3,2-5,7	4	1			JE
				REMPLACE PAR					
-003A	5320 14 551 6601	F0110	E25703A32-6RKS	.RIVET	EI	1			NG
				********					
004	5315 14 426 3169	F0016	890218	.EPINGLE	4	1			SP
005	5310 14 412 4626	F0110	E27620-80AXTLF	.RONDELLE ONDULEE 8 XC60 TRAIT EE RESSORT ZB	4	1			NG
006	5310 14 418 6686	F0467	6946-45	.RONDELLE PLATE DIA.8 CAOUTCHO UC	4	1			SG
007	5340 14 409 9107	F0016	890333	.SANGLE DE DOSSIER NOIRE	2	1	034		SP
008	5320 14 435 6832	F0467	6971-14	.RIVET 3X8 AC. NOIR	2	1			JE
				REMPLACE PAR					
-008A	5320 14 585 8733	FA1L5	0880 486	.RIVET 3X9 AC. GALVANISE	EI	1			CG
				********					
009	5340 14 409 9108	F0016	890334	.SANGLE DE COUSSIN NOIRE	2	1	034		SP
010	5320 14 435 6832	F0467	6971-14	.RIVET 3X8 AC. NOIR	2	1			JE
				REMPLACE PAR					
-010A	5320 14 585 8733	FA1L5	0880 486	.RIVET 3X9 AC. GALVANISE	EI	1			CG
				********					
011	5340 14 409 9110	F0016	890332	.BOUCLE A ROULEAU NOIRE	2	1	034		SP
012	5340 14 409 9109	F0016	890331	.PASSANT NOIR	2	1			SP
013	5365 14 409 9472	F0016	890200	.MANCHON FENDU	4	1			SP
014	2540 14 409 9475	F0016	890160	.PANNEAU DU DOSSIER	2	1			SP
				ELEMENTS DE FIXATION					
015	5305 14 457 1870	F0110	E25122B60Q40QCALF	.VIS RLZ M6-40 4-8 ZB	4	1			NG
016	5310 14 302 3361	F0580	NSA1006	.ECROU A SERTIR M6	4	1			CG
				********					
017	2540 14 409 9474	F0016	890161	.PANNEAU DU COUSSIN	2	1			SP
				ELEMENTS DE FIXATION					
018	5305 14 457 1870	F0110	E25122B60Q40QCALF	.VIS RLZ M6-40 4-8 ZB	4	1			NG
019	5310 14 302 3361	F0580	NSA1006	.ECROU A SERTIR M6	4	1			CG
				********					
020		F0016	890777	.AGRAFE DE MAINTIEN (QTE=120)	SB				ND
021	2540 14 392 6497	F0016	891423	.COIFFE DU DOSSIER NOIRE	2	1	034		SP
022	2540 14 392 6491	F0016	891422	.COIFFE DU COUSSIN NOIRE	2	1	034		SP
023	2540 14 392 6493	F0016	890320	.MATELASSURE DU DOSSIER	2	1			SP
024	2540 14 392 6492	F0016	890319	.MATELASSURE DU COUSSIN	2	1			SP
025	2310 14 494 0007	F3000	008256001R	.DOSSIER ASSEMBLE NOIR (COMPRE ND REP. 14,16,20,21 ET 23)	2	1			CG
026	2310 14 494 0008	F3000	008255001R	.COUSSIN ASSEMBLE NOIR (COMPRE ND REP. 17,19,20,22 ET 24)	2	1			CG
027	2540 14 418 0123	F0016	892088	.ARMATURE DU COUSSIN NOIRE	2	1			SP
028	2540 14 418 0122	F0016	892085	.ARMATURE DU DOSSIER NOIRE	2	1			SP
				ELEMENTS DE FIXATION					
029	5305 14 457 1865	F0110	E25114B60Q16QVALF	.VIS H M6-16 8-8 ZB	8	1			NG
030	5310 14 412 4616	F0110	E25514A60PGALF	.RONDELLE Z6 310HV ZB	8	1			NG
				********					
031	5340 14 406 2419	F0016	892056	.POIGNEE DE MAINTIEN NOIRE	2	1			SP
				ELEMENTS DE FIXATION					
032	5305 14 457 1867	F0110	E25114B80Q25QVALF	.VIS H M8-25 8-8 ZB	2	1			NG
033	5310 14 412 4617	F0467	6947-78	.RONDELLE Z8 310HV ZB	2	1			SG
				********					

© Panhard

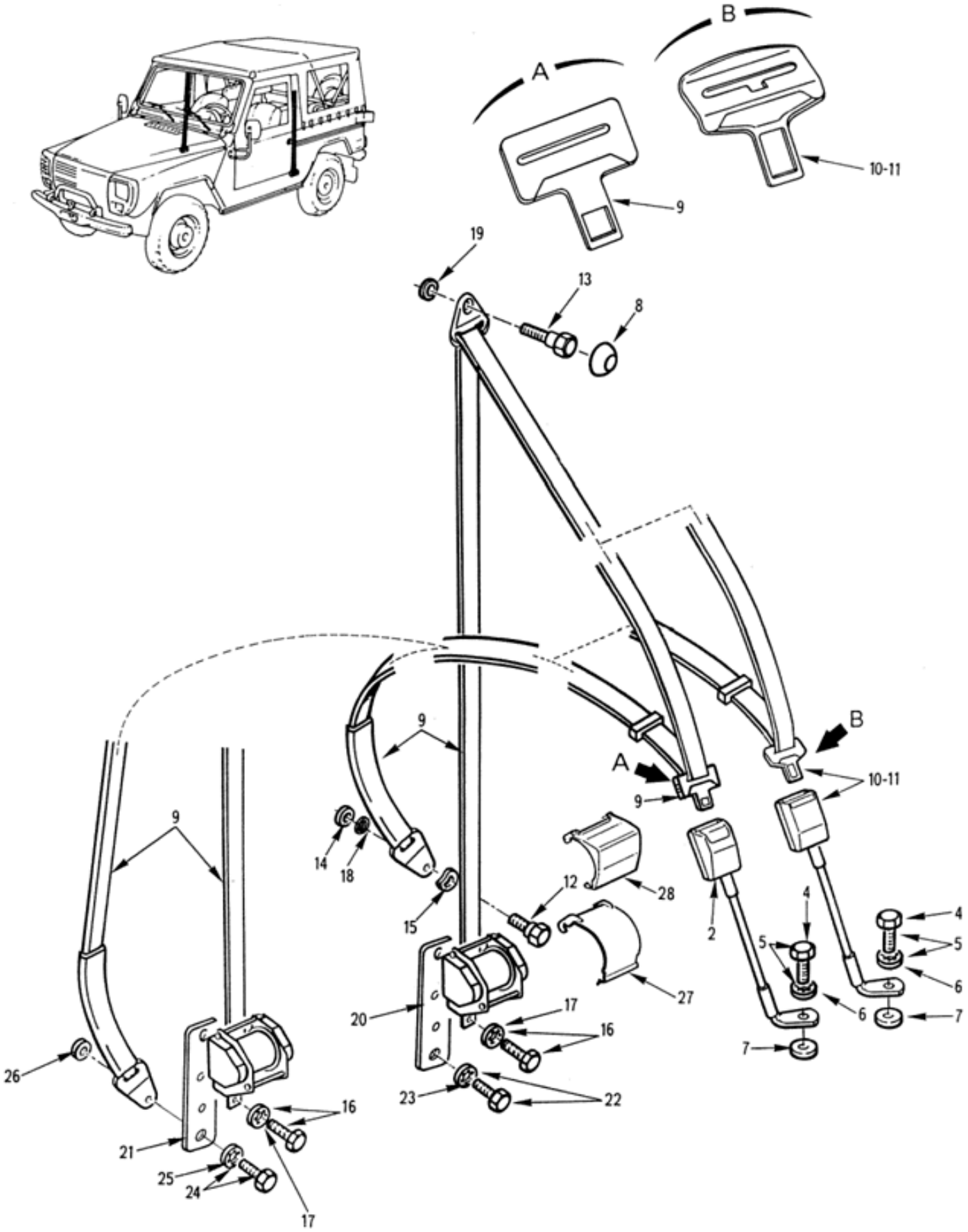

EQUIPEMENT INTERIEUR
Ceintures de sécurité
100401 Planche 04

PL. 04	GROUPE: 10 CARROSSERIE SOUS GROUPE: 1004 EQUIPEMENT INTERIEUR DIVISION: 100401 EQUIPEMENT INTERIEUR				QUANTITE.	PTI	DOMAINE	APPLICAB	NOTA
REP.	NUMERO DE GESTION	FABRICANT CODE	FABRICANT REFERENCE	DESIGNATION: 1234567					
-001		F0016	900152	CEINTURES DE SECURITE	PM				ND
002		F0016	900279	.BRIN CENTRAL G. (POUR CEINTURE REP. 9, BOUCLE PLATE)	1				ND
-003		F0016	900280	.BRIN CENTRAL D. (POUR CEINTURE REP. 9, BOUCLE PLATE)	1				ND
				ELEMENTS DE FIXATION					
004	5305 14 410 6229	F0467	8971-13	.VIS H7/16X20-25	1	1			JE
				OU					
005	5305 14 486 4718	F0467	8978-F9	.VIS H7/16X20-25 AVEC RONDELLE DIC11	EI	1			PR
				REMPLACE PAR					
-005A	5340 14 567 3506	F0016	B007915	.KIT VIS+RONDELLE	EI	1			SP
006	5310 14 385 1535	F0110	E27625-110AXTLZ	..RONDELLE DIC11 XC60 TRAITEE RESSORT ZB	1	1			NG
				****					
-006H		F0016	000001	.REPERE SUPPRIME					ND
-006S		F0016	000001	.REPERE SUPPRIME					ND
007	5365 14 409 1134	F0467	8971-15	.ENTRETOISE	2	1			SG
008	5340 14 409 1138	F0467	8971-16	.CAPUCHON	2	1			SG
009		F0016	900336	.CEINTURE DE SECURITE (BOUCLE PLATE)	2				ND
010	2540 14 473 8846	F0016	714454	.CEINTURE DE SECURITE G. AVEC BRIN G. (BOUCLE COUDEE)	1	1			SP
011	2540 14 473 8847	F0016	714455	.CEINTURE DE SECURITE D. AVEC BRIN D. (BOUCLE COUDEE)	1	1			SP
				ELEMENTS DE FIXATION					
012	5306 14 409 1136	F0467	8971-14	.VIS H7/16X20-25	1	1	022		SG
013	5306 14 409 1136	F0467	8971-14	.VIS H7/16X20-25	1	1			SG
014	5310 14 479 1054	F8300	E25514A110PGA	.RONDELLE Z11 310HV	1	1	022		NG
015	5310 14 388 3287	F0467	6962-93	.RONDELLE ONDULEE M13,45 XC60 ZING.	1	1	022		SG
016	5305 14 471 9711	F0467	8978-F8	.VIS H7/16X20-20 AVEC RONDELLE DIC11	1	1			SG
017	5310 14 385 1535	F0110	E27625-110AXTLZ	..RONDELLE DIC11 XC60 TRAITEE RESSORT ZB	1	1			NG
				****					
018	5365 14 409 1134	F0467	8971-15	.ENTRETOISE	2	1	022		SG
019	5365 14 409 1134	F0467	8971-15	.ENTRETOISE	2	1			SG
020	5342 14 419 2403	F0467	8971-D1	.SUPPORT ENROULEUR DE CEINTURE	2	1	022		JE
021	5342 14 419 2403	F0016	892073	.SUPPORT ENROULEUR DE CEINTURE	2	1	023		SP
				ELEMENTS DE FIXATION					
022	5305 14 471 9711	F0467	8978-F8	.VIS H7/16X20-20 AVEC RONDELLE DIC11	1	1	022		SG
023	5310 14 385 1535	F0110	E27625-110AXTLZ	..RONDELLE DIC11 XC60 TRAITEE RESSORT ZB	1	1			NG
024	5305 14 423 2614	F0467	8978-G1	.VIS H7/16X20-35 AVEC RONDELLE DIC11	1	1	023		SG
025	5310 14 385 1535	F0110	E27625-110AXTLZ	..RONDELLE DIC11 XC60 TRAITEE RESSORT ZB	1	1			NG
026	5310 14 479 1054	F8300	E25514A110PGA	.RONDELLE Z11 310HV	1	1	023		NG
				****					
027	5340 14 419 2404	F0016	719165	.PROTECTEUR D'ENROULEUR (CEINTURE REP. 9, BOUCLE PLATE)	2	1			JE
				REMPLACE PAR					
-027A	5340 14 582 2972	F0016	B019083	.PROTECTEUR D'ENROULEUR (CEINTURE REP. 9, BOUCLE PLATE)	EI	1			SP
				****					
028	5340 14 487 1214	F0016	714456	.PROTECTEUR D'ENROULEUR (CEINTURE REP. 10,11, BOUCLE COUDEE)	2	1	080		SP

© Panhard

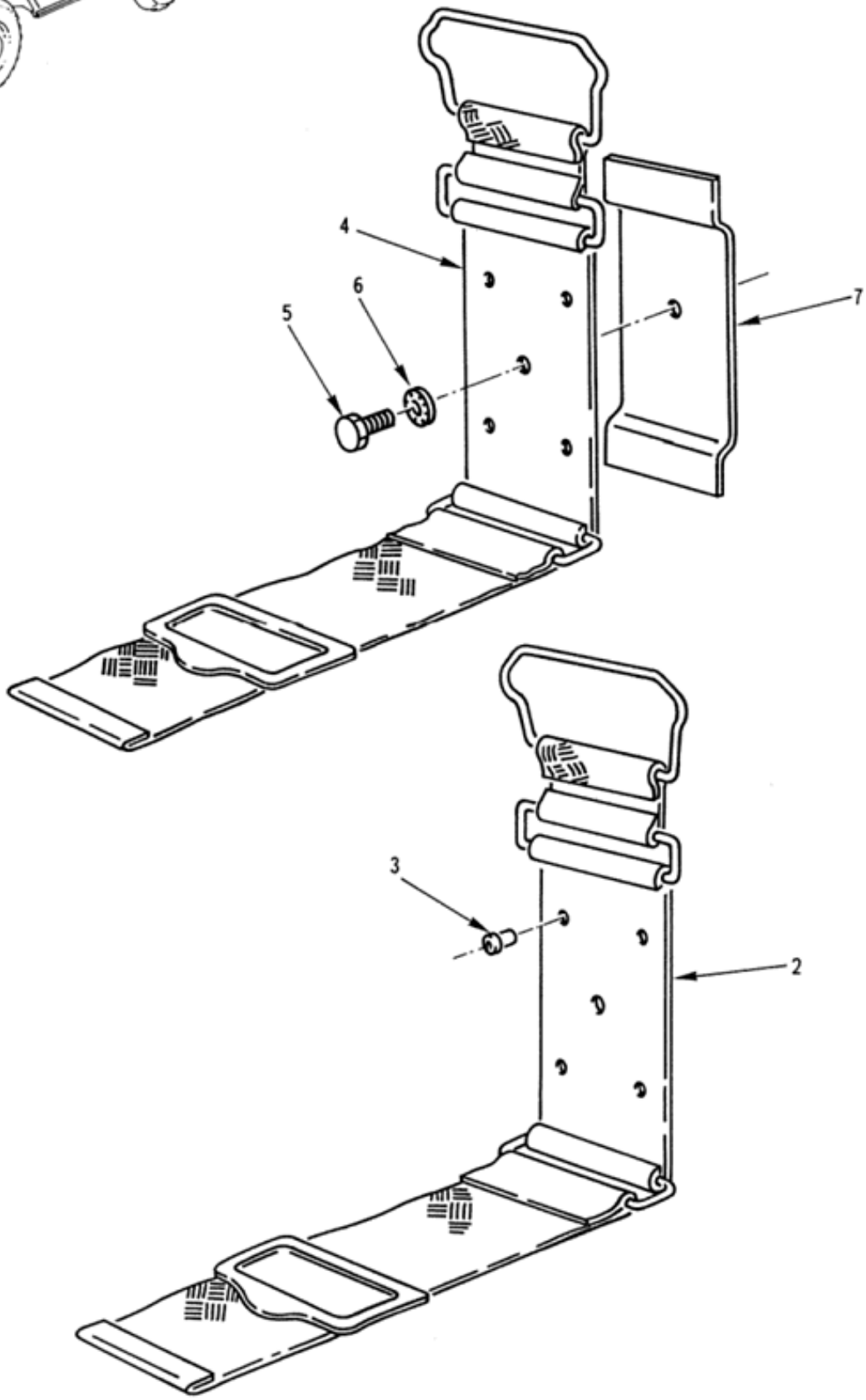

EQUIPEMENT INTERIEUR
Sangles lot pionnier
100401 Planche 05

PL. 05	GROUPE: 10 CARROSSERIE							
	SOUS GROUPE: 1004 EQUIPEMENT INTERIEUR							
	DIVISION: 100401 EQUIPEMENT INTERIEUR							
REP.	NUMERO DE GESTION	FABRICANT CODE	FABRICANT REFERENCE	DESIGNATION: 1234567	QUANTITE.	PAR ENS.	NTI	DOMAINE	APPLICAB	NOTA
-001		F0016	900153	SANGLES LOT PIONNIER	PM					ND
002	5340 14 405 2133	F0016	890330	.SANGLE DE MAINTIEN	1	1				SP
003	5320 14 381 3706	F0467	6973-15	.RIVET TB4-12	4	1				SG
004	5340 14 405 2133	F0016	890330	.SANGLE DE MAINTIEN	3	1				SP
				ELEMENTS DE FIXATION						
005	5305 14 457 1865	F0110	E25114B60Q16QVALF	.VIS H M6-16 8-8 ZB	1	1				NG
006	5310 14 412 4623	F0110	E27624-60AXTLF	.RONDELLE DEC M6 XC60 TRAITEE RESSORT ZB	1	1				NG
				****						
007	5340 14 562 3619	F0016	891920	.CONTRE-PLAQUE	3	1				SP

© Panhard

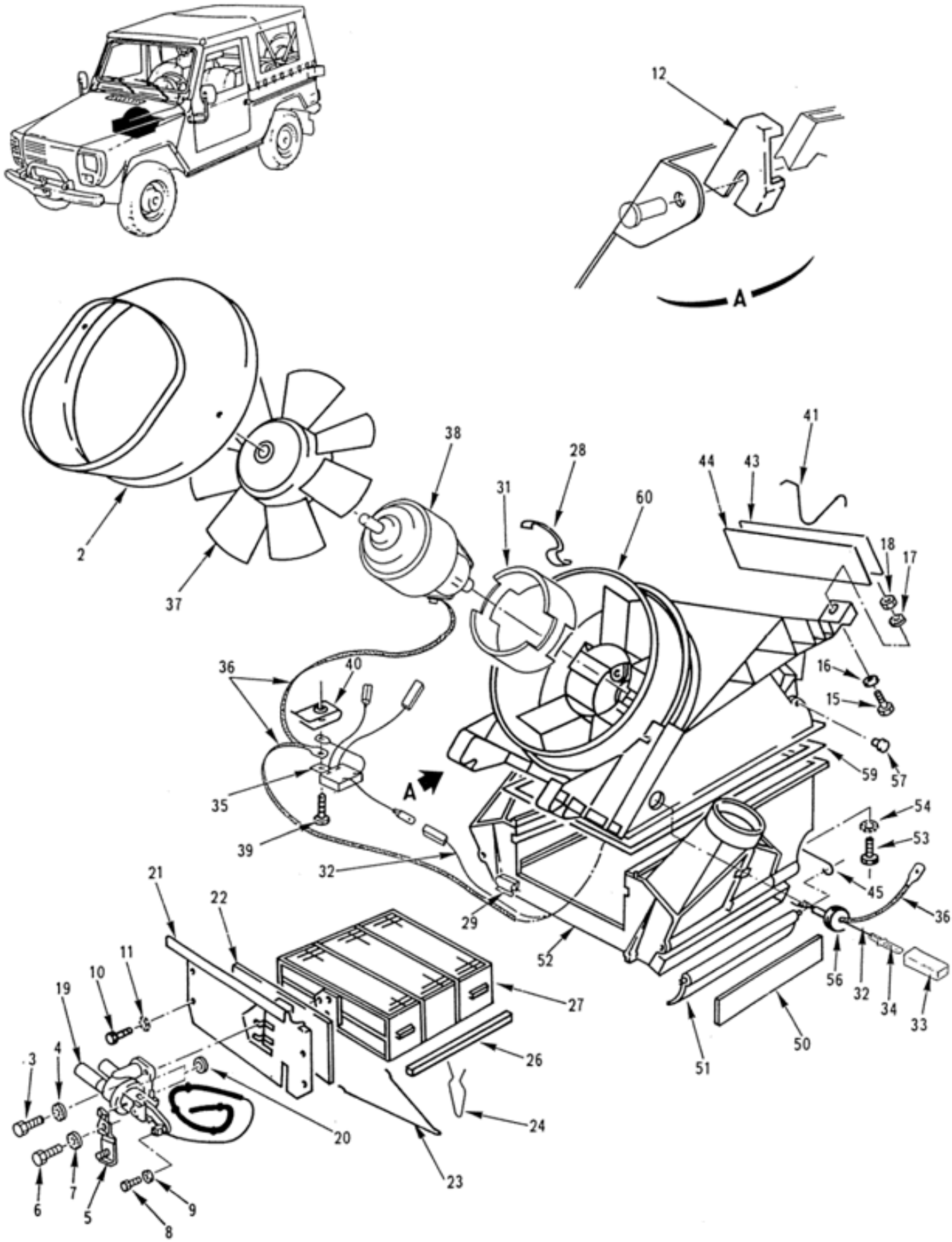

CHAUFFAGE
Climatiseur assemblé
100501 Planche 01

PL. 01	GROUPE: 10 CARROSSERIE SOUS GROUPE: 1005 CHAUFFAGE DIVISION: 100501 CHAUFFAGE				QUANTITE.	PTI	DOMAINE	APPLICAB	NOTA
REP.	NUMERO DE GESTION	FABRICANT CODE	FABRICANT REFERENCE	DESIGNATION: 1234567					
-001		F0016	900155	CLIMATISEUR ASSEMBLE	PM				ND
002	2540 14 418 0395	F0016	890758	.DIFFUSEUR D'AIR	1	1			SP
003	5305 14 434 9653	F0110	E25114B50Q12QHACM	.VIS H M5-12 6-8 ZB	3	1			NG
004	5310 14 320 3955	F0110	E27624-50AXTLZ	.RONDELLE DEC5 XC60 TRAITEE RESSORT ZB	3	1			NG
005	5342 14 418 0110	F0467	6482-14	.PATTE DE FIXATION BRIDE GAINE	1	1			SG
				ELEMENTS DE FIXATION					
006	5305 14 434 9658	F0110	E25114B40Q8QHACM	.VIS H M4-8 6-8 ZB	1	1			NG
007	5310 14 364 6746	F0110	E27624-40AXTCM	.RONDELLE DEC4 XC60 TRAITEE RESSORT ZB	1	1			NG
				********					
008	5305 14 434 9658	F0110	E25114B40Q8QHACM	.VIS H M4-8 6-8 ZB	1	1			NG
009	5310 14 435 7515	F0110	E25514B50PFACM	.RONDELLE M5 160HV ZB	1	1			NG
010	5305 14 434 9655	F0110	E25114B40Q10QHACM	.VIS H M4-10 6-8 ZB	4	1			NG
011	5310 14 364 6746	F0110	E27624-40AXTCM	.RONDELLE DEC4 XC60 TRAITEE RESSORT ZB	4	1			NG
012	5340 14 409 9449	F0016	890579	.CLIPS DE VERROUILLAGE G.	1	1			SP
-013	5340 14 409 9450	F0016	890580	.CLIPS DE VERROUILLAGE D.	1	1			SP
-014	4120 14 471 8523	F9678	110337	.CLIMATISEUR	1	1			CG
				ELEMENTS DE FIXATION					
015	5305 14 364 7779	F0110	E27311H70Q22QVTLZ	.VIS H M7-22 8-8 ZB	2	1			NG
016	5310 14 435 7527	F0110	E25514A70PGACM	.RONDELLE Z7 310HV ZB	2	1			NG
017	5310 14 031 8307	F0110	E27618E70AJTLZ	.RONDELLE DEC7 XC60 TRAITEE RESSORT ZB	2	1			NG
018	5310 14 331 0374	F0110	E27411A70QQVTLZ	.ECROU H M7 8 ZB	2	1			JE
				REMPLACE PAR					
-018A	5310 14 480 5118	F8300	E25401B70QQVACM	.ECROU H M7 8 ZB	EI	1			NG
				********					
019	4820 14 479 9200	F9678	W32835927	..ROBINET THERMOSTATIQUE	1	1			CG
020	5330 14 381 3692	F9678	017600C	..JOINT	2	1			JE
				OU					
-020M	5330 14 564 9922	F0016	644508	..JOINT	EI	1			SP
021	5340 14 426 2504	F0780	69127010	..PLAQUE D'OBTURATION	1	1			SG
022	5330 14 489 4452	F9678	002392D	..JOINT DE PLAQUE	1	1			JE
				REMPLACE PAR					
-022A	5330 14 560 3695	F0016	723177	..JOINT DE PLAQUE	EI	1			SP
				********					
023	5315 14 426 2471	F0467	6462-30	..EPINGLE FIXATION (POUR RADIATEUR A BOITE A EAU LAITON)	1	1			SG
024	5340 14 486 4713	F0467	6462-31	..EPINGLE FIXATION (POUR RADIATEUR A BOITE A EAU PLASTIQUE)	5	1			SG
-025		F0016	900285	..RADIATEUR EQUIPE	1				ND
026	5330 14 486 4677	F9678	19X6CA1-60051	...JOINT DE RADIATEUR LONG.580	1	1			JE
				OU					
-026M	5330 14 486 4677	F0467	6447-14	...JOINT DE RADIATEUR LONG.580	EI	1			JE
				REMPLACE PAR					
-026N	5330 14 557 4318	F0016	722272	...JOINT DE RADIATEUR LONG.580	EI	1			SP
				********					
027	2540 14 417 8037	F9678	883737	...RADIATEUR	1	1			CG
028	5340 14 420 6485	F9678	277060U	..CLIPS DE MAINTIEN	2	1			CG
029	5340 14 427 6159	F0712	053204050120	..AGRAFE SUPPORT DE FAISCEAU	1	1			CG
-030	4140 14 476 4174	F9678	110341D	..GROUPE MOTOVENTILATEUR	1	1			CG
031		F0016	900288	...ADAPTATEUR	2				ND
032		F0016	900289	...FAISCEAU POSITIF	1				ND
033	5935 14 379 6250	F0217	57-11MZN0	....BOITIER PORTE-LANGUETTE 1 VOIE NOIR	1	1			CG
034	5940 14 466 8476	FA2H9	57202-1D1-20-8F	....LANGUETTE 6,3-0,4-2	1	1			CG
035		F0016	900290	....FILTRE D'ANTIPARASITAGE	1				ND
036		F0016	900291	....TRESSE DE MASSE	1				ND
037		F0016	900292	....HELICE 7 PALES	1				ND
038		F0016	900293	...MOTEUR 24V	1				ND
039	5305 14 479 0989	F0110	E25122B50Q12QVACM	..VIS RLZ M5-12 8-8 ZB	1	1			NG

© Panhard

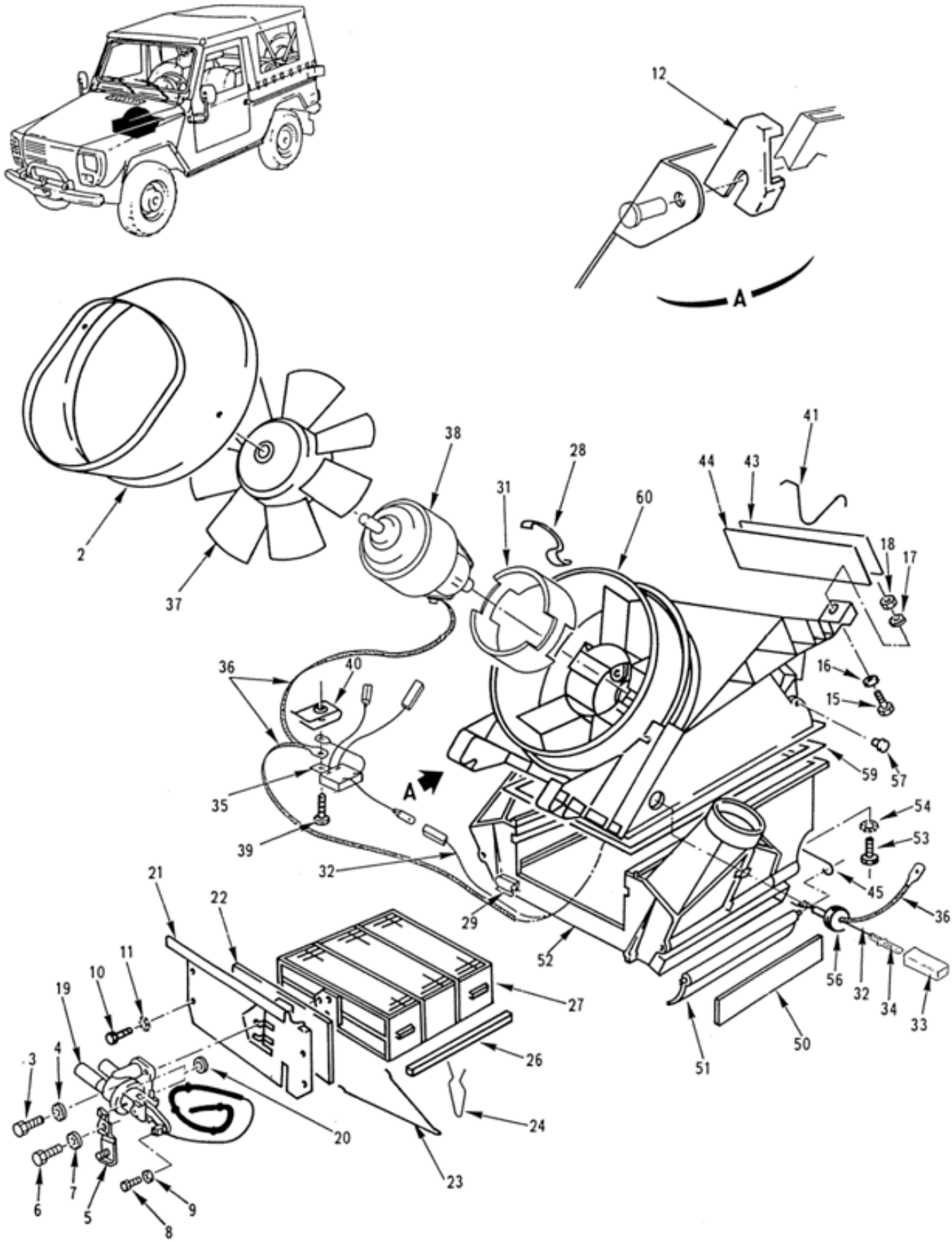

CHAUFFAGE
Climatiseur assemblé
100501 Planche 01

PL. 01	GROUPE: 10 CARROSSERIE SOUS GROUPE: 1005 CHAUFFAGE DIVISION: 100501 CHAUFFAGE							
REP.	NUMERO DE GESTION	FABRICANT CODE	FABRICANT REFERENCE	DESIGNATION: 1234567	QUANTITE.	PAR ENS.	NTI	DOMAINE	APPLICAB	NOTA
040	5310 14 447 3316	F1701	SAP95-01-02	..ECROU TOLE DIA.5 ZB	1	1			CG
041	5340 14 420 4748	F0016	714398	..RESSORT DE MAINTIEN DE PLAQUE	1	1			SP
-042		F0016	900294	..PLAQUE D'OBTURATION EQUIPEE	1				ND
043		F0016	900295	...JOINT DE PLAQUE D'OBTURATION	1				ND
044		F0016	900296	...PLAQUE D'OBTURATION	1				ND
045		F0016	900297	..BIELLE DE COMMANDE DES VOLETS	1				ND
-046		F0016	900298	..VOLET REPARTITEUR D'AIR G. EQUIPE	1				ND
-047		F0016	900299	...JOINT VOLET REPARTITEUR D'AIR G.	1				ND
-048		F0016	900300	...VOLET REPARTITEUR D'AIR G.	1				ND
-049		F0016	900301	..VOLET REPARTITEUR D'AIR D. EQUIPE	1				ND
050		F0016	900302	...JOINT VOLET REPARTITEUR D'AIR D.	1				ND
051		F0016	900303	...VOLET REPARTITEUR D'AIR D.	1				ND
052		F0016	900304	..BOITIER INF.	1				ND
				ELEMENTS DE FIXATION					
053	5305 14 434 9657	F0110	E25114B40Q16QHACM	..VIS H M4-16 6-8 ZB	2	1			NG
054	5310 14 364 6746	F0110	E27624-40AXTCM	..RONDELLE DEC4 XC60 TRAITEE RESSORT ZB	2	1			NG
				********					
-055		F0016	000001	..REPERE SUPPRIME					ND
056	5325 14 460 2539	F9678	235027T	..PASSE-FILS	1	1			JE
057		F0016	900306	..BOUCHON	1				ND
-058		F0016	900307	..BOUCHON	1				ND
059		F0016	900308	..JOINT BOITIER SUP. 9X10X230 AUTO-ADHESIF	1				ND
060		F0016	900309	..BOITIER SUP.	1				ND
-061	4140 14 423 9232	F0467	6443-59	.BOITIER SUP. EQUIPE (COMPREND LES REP. 41,43,44,60)	1	1			JE
				REMPLACE PAR					
-061A	4140 14 423 9232	F0016	714397	.BOITIER SUP. EQUIPE (COMPREND LES REP. 41,43,44,60)	EI	1			SP
				********					
-062	2540 14 423 2613	F0467	6452-02	.BOITIER INF. EQUIPE (COMPREND LES REP. 45,46,49,52)	1	1			JE
				REMPLACE PAR					
-062A	2540 14 423 2613	F9678	C07101222W	.BOITIER INF. EQUIPE (COMPREND LES REP. 45,46,49,52)	EI	1			CG
				********					
-063	2540 14 405 3022	F0016	723609	.RADIATEUR EQUIPE (COMPREND LES REP. 3 A 9 ET 19 A 27)	1	1			SP

© Panhard

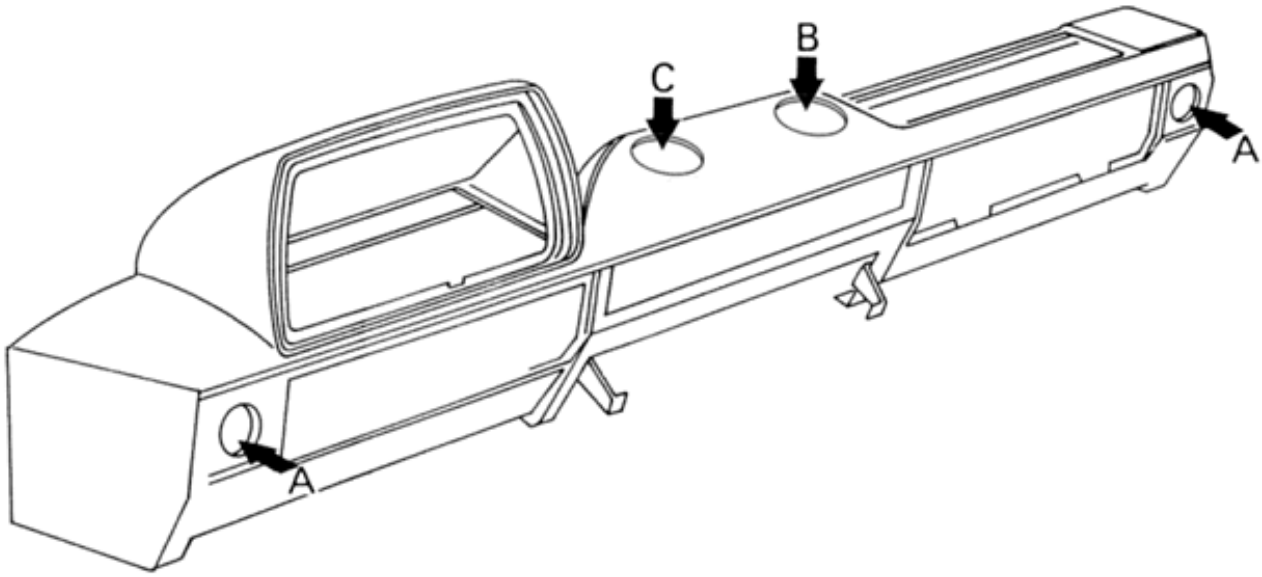
B
C
A
A

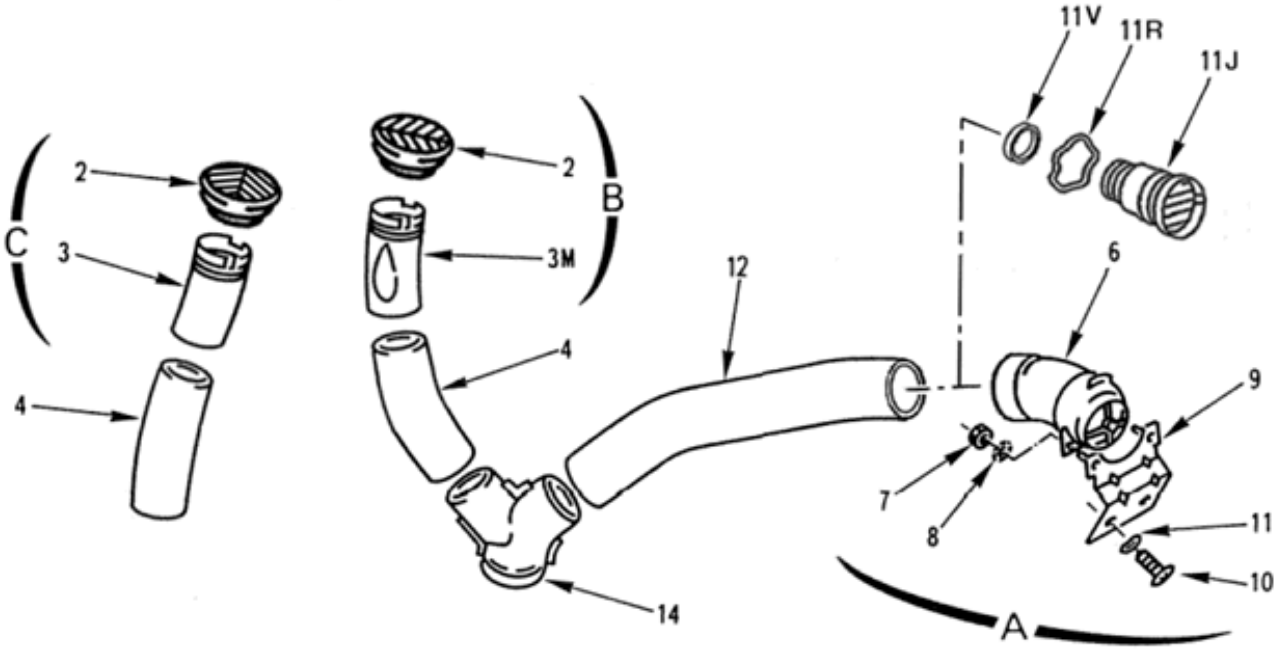
11V
11R
11J
2
C
3
4
2
B
3M
4
12
6
9
7
8
11
10
14
A

PL. 02	GROUPE: 10 CARROSSERIE SOUS GROUPE: 1005 CHAUFFAGE DIVISION: 100501 CHAUFFAGE				QUANTITE	PARTIE INSE.	NTI	DOMAINE	APPLICAB	NOTA
REP.	NUMERO DE GESTION	FABRICANT CODE	FABRICANT REFERENCE	DESIGNATION: 1234567						
-001		F0016	900156	CONDUITS-AERATEURS		PM				ND
002	2540 14 405 2141	F0467	8264-17	.GRILLE D'AERATION		2	1			JE
				REMPLACE PAR						
-002A	2540 14 569 0782	F0016	B007114	.GRILLE D'AERATION		EI	1			SP
				********						
003	2540 14 410 5913	F0467	6486-06	.CONDUIT DE DEGIVRAGE D.		1	1			JE
				REMPLACE PAR						
-003A	2540 14 571 3828	F0016	B009399	.CONDUIT DE DEGIVRAGE D.		EI	1			SP
				********						
003M	4720 14 496 7633	F0467	6486-35	.CONDUIT DE DEGIVRAGE G.		1	1			JE
				REMPLACE PAR						
-003N	2540 14 571 3829	F0016	B009400	.CONDUIT DE DEGIVRAGE G.		EI	1			SP
				********						
004	4720 14 409 9332	F0016	890802	.CONDUIT D'AERATION CENTRAL		2	1			SP
-005		F0016	000001	.REPERE SUPPRIME						ND
006	2540 14 419 2367	F0467	6489-39	.AERATEUR LATERAL DE PLANCHE D E BORD		2	1			JE
				ELEMENTS DE FIXATION						
007	5310 14 470 8939	F0110	E25401B60QQVACM	.ECROU H M6 8 ZB		2	1			JE
008	5310 14 429 9893	F0110	E27624-60AXTLZ	.RONDELLE DEC6 XC60 TRAITEE RE SSORT ZB		2	1			PR
				********						
009	5342 14 409 9455	F0016	890428	.SUPPORT D'AERATEUR LATERAL		2	1			JE
				ELEMENTS DE FIXATION						
010	5305 14 457 2807	F0110	E25122B60Q16QVALF	.VIS RLZ M6-16 8-8 ZB		2	1			JE
011	5310 14 412 4625	F0110	E27620-60AXTLF	.RONDELLE ONDULEE 6 XC60 TRAIT EE RESSORT ZB		2	1			JE
				********						
-011E	2540 14 563 1035	F0016	723668	.KIT AERATEUR LATERAL (REMPLAC E LES REP.6 A 11)		EI	1			SP
011J	2540 12 198 6572	D2480	2RM-4476	..AERATEUR LATERAL DE PLANCHE DE BORD		1	1			CG
011R	5310 12 193 2034	D8046	4608310176	..BAGUE		1	1			CG
011V	4720 14 563 1034	F0016	723551	..TUBE AERATEUR		1	1			SP
012	4720 14 409 9333	F0016	890801	.CONDUIT D'AERATION LATERAL		2	1			SP
-013		F0016	000001	.REPERE SUPPRIME						ND
014	2540 14 409 9451	F0016	890390	.CONDUIT DE REPARTITION AIR		2	1			SP

© Panhard

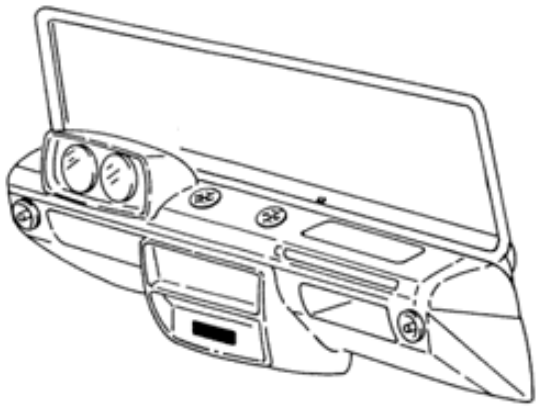

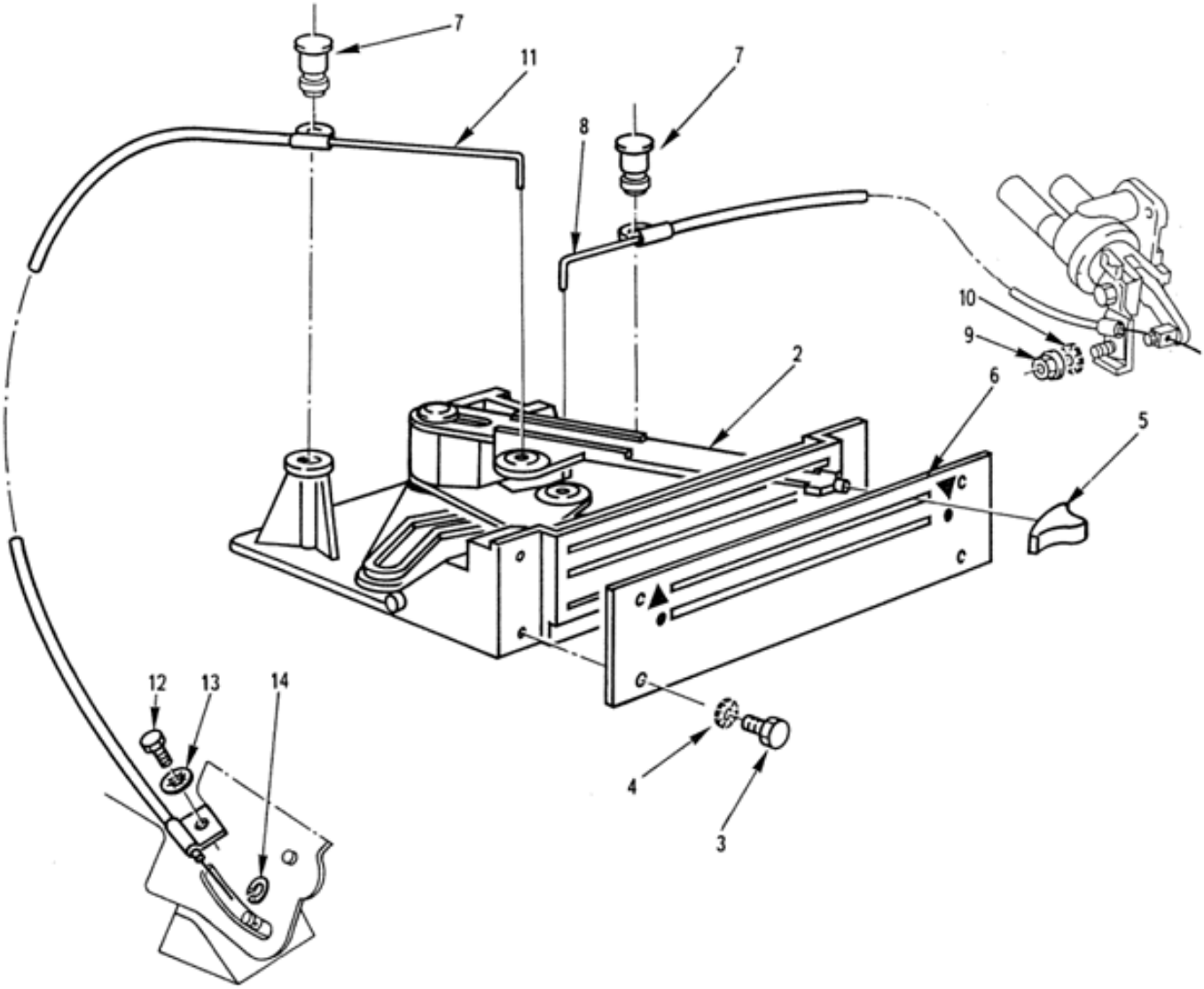

CHAUFFAGE
Commandes de climatiseur
100501 Planche 03

PL. 03	GROUPE: 10 CARROSSERIE							
	SOUS GROUPE: 1005 CHAUFFAGE							
	DIVISION: 100501 CHAUFFAGE							
REP.	NUMERO DE GESTION	FABRICANT CODE	FABRICANT REFERENCE	DESIGNATION: 1234567	QUANTITE.	PEINTS	NTI	DOMAINE	APPLICAB	NOTA
-001		F0016	900157	COMMANDES DE CLIMATISEUR	PM					ND
002	5940 14 409 3920	F0016	890731	.BOITIER DE COMMANDE CLIMATISATION	1	1				SP
				ELEMENTS DE FIXATION						
003	5305 14 435 9392	F0110	E25114B40Q12QHACM	.VIS H M4-12 6-8 ZB	4	1				NG
004	5310 14 364 6746	F0110	E27624-40AXTCM	.RONDELLE DEC4 XC60 TRAITEE RESSORT ZB	4	1				NG
				********						
005	5355 14 381 3696	F0467	6476-30	..BOUTON DE COMMANDE	2	1				SG
006	2540 14 409 9453	F0467	6452-18	..FACADE DE COMMANDE	1	1				SG
007	5315 14 402 6500	F0467	6472-06	..CLIPS DE MAINTIEN	2	1				SG
008	3040 14 405 2127	F0467	6493-17	..COMMANDE DE ROBINET	1	1				SG
				ELEMENTS DE FIXATION						
009	5310 14 424 7370	F0224	5SPACIER	..ECROU A EMBASE H M5 6 ZB	1	1				JE
				REMPLACE PAR						
-009A	5310 14 569 0821	I9006	EN1661-M5-8-A2E	..ECROU A EMBASE H M5 8 A2E	EI	1				NG
010	5310 14 320 3955	F0110	E27624-50AXTLZ	..RONDELLE DEC5 XC60 TRAITEE RESSORT ZB	1	1				NG
				********						
011	3040 14 409 3919	F0467	6493-24	..COMMANDE VOLETS INFERIEURS	1	1				SG
				ELEMENTS DE FIXATION						
012	5305 14 434 9657	F0110	E25114B40Q16QHACM	..VIS H M4-16 6-8 ZB	1	1				NG
013	5310 14 385 1560	F0349	210401-44	..RONDELLE A DENTS DIL 4 ZN8PA	1	1				JE
				REMPLACE PAR						
-013A	5310 14 563 3009	F0110	E25512A40-11AXSZQ	..RONDELLE A DENTS DIL 4 ZN8PA	EI	1				NG
				********						
014	5340 14 233 1317	F0467	8728-03	..ANNEAU D'ARRET DIA.4	1	1				SG

© Panhard

N° Page	Désignation
11	ELECTRICITE
110101	EQUIPEMENTS
110101	EQUIPEMENTS
110101	EQUIPEMENTS
110101	EQUIPEMENTS
110101	EQUIPEMENTS
110101	EQUIPEMENTS
110101	EQUIPEMENTS
110101	EQUIPEMENTS
110101	EQUIPEMENTS
110101	EQUIPEMENTS
110101	EQUIPEMENTS
110101	EQUIPEMENTS
110101	EQUIPEMENTS
110101	EQUIPEMENTS
110101	EQUIPEMENTS
110101	EQUIPEMENTS
110101	EQUIPEMENTS
110101	EQUIPEMENTS
110101	EQUIPEMENTS
110101	EQUIPEMENTS
110101	EQUIPEMENTS
110101	EQUIPEMENTS
110101	EQUIPEMENTS
110101	EQUIPEMENTS
110101	EQUIPEMENTS
110101	EQUIPEMENTS
110101	EQUIPEMENTS
110101	EQUIPEMENTS
110101	EQUIPEMENTS
110101	EQUIPEMENTS
110101	EQUIPEMENTS
110101	EQUIPEMENTS
110101	EQUIPEMENTS
110101	EQUIPEMENTS
110101	EQUIPEMENTS
110101	EQUIPEMENTS
110201	POSTE DE CONDUITE
110201	POSTE DE CONDUITE
110201	POSTE DE CONDUITE
110201	POSTE DE CONDUITE
110201	POSTE DE CONDUITE
110301	ACCESSOIRES
110301	ACCESSOIRES

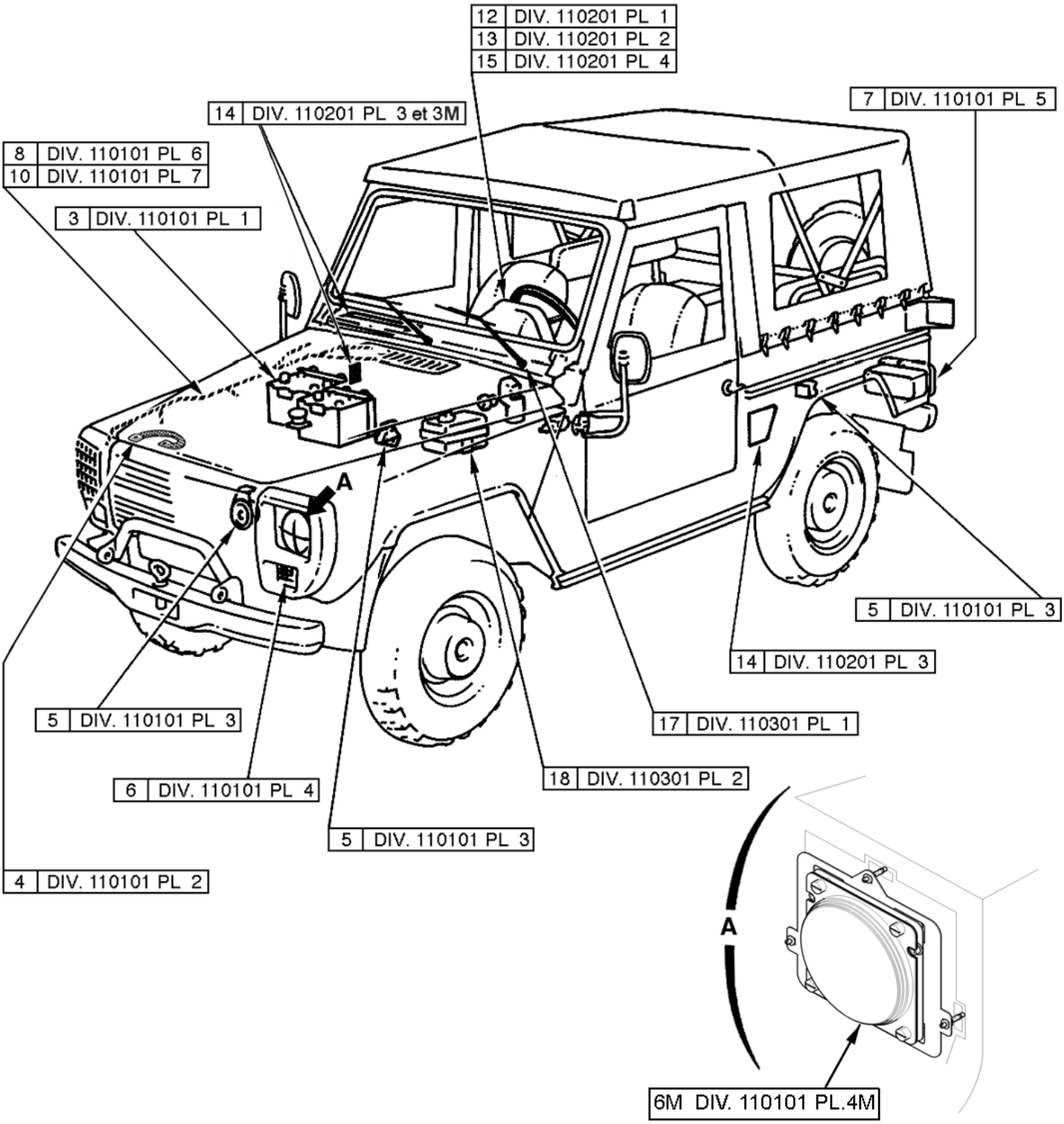

ELECTRICITE

11 Planche 01

PL. 01	GROUPE: 11 ELECTRICITE							
	SOUS GROUPE:							
	DIVISION:							
REP.	NUMERO DE GESTION	FABRICANT CODE	FABRICANT REFERENCE	DESIGNATION: 1234567	QUANTITE.	PARTENS.	NTI	DOMAINE	APPLICAB	NOTA
-001		F0016	900798	ELECTRICITE	1					ND
-002		F0016	900799	.EQUIPEMENTS	1					ND
003		F0016	900800	..BATTERIES-CABLES	1					ND
004		F0016	900801	..TRESSE DE MASSE-ENSEMBLE	1					ND
005		F0016	900802	..PRISES-COUPE-BATTERIES-AVERTISSEUR SONORE	1					ND
006		F0016	900803	..PROJECTEURS-FEUX COMBINES	1					ND
006M	2540 14 583 4858	F0016	B015432	..KIT PROJECTEURS	1	1				SP
007		F0016	900804	..FEUX ARRIERE	1					ND
008		F0016	900805	..FAISCEAUX	1					ND
-009		F0016	000001	..REPERE SUPPRIME						ND
010		F0016	900806	..BRIDAGE FAISCEAUX	1					ND
-011		F0016	900807	.POSTE DE CONDUITE	1					ND
012		F0016	900808	..COMBINE DE PLANCHE DE BORD	1					ND
013		F0016	900809	..INTERRUPTEURS-CONTACTEURS	1					ND
014		F0016	900810	..RELAIS-DISJONCTEURS	1					ND
015		F0016	900811	..TEMOINS-INDICATEURS	1					ND
-016		F0016	900812	.ACCESSOIRES	1					ND
017		F0016	900813	..ESSUIE-VITRE-CONTACTEUR DE CONDAMNATION	1					ND
018		F0016	900814	..COMMANDE ESSUIE-VITRE-LAVE-VITRE	1					ND

© Panhard

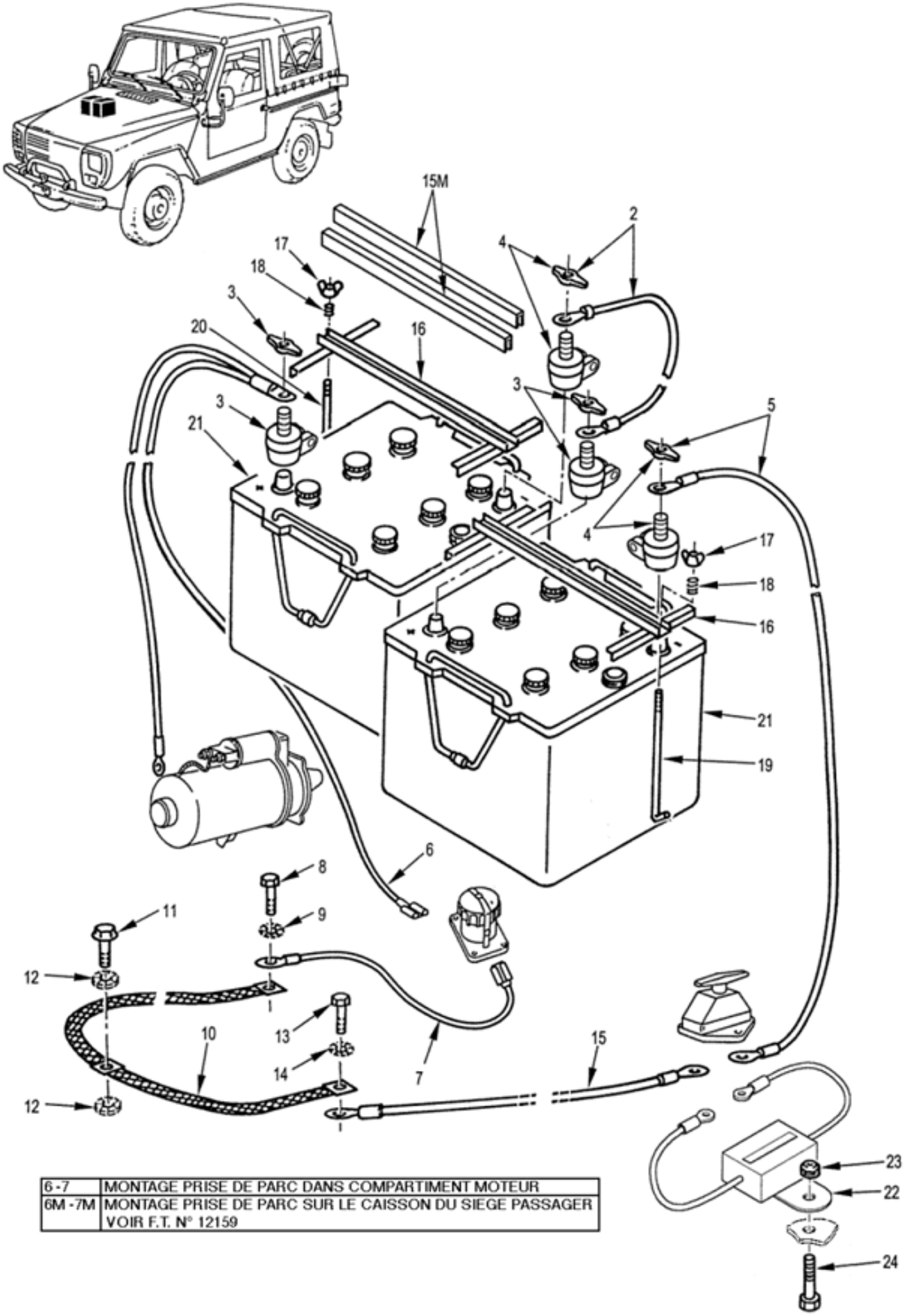

6 - 7	MONTAGE PRISE DE PARC DANS COMPARTIMENT MOTEUR
6M - 7M	MONTAGE PRISE DE PARC SUR LE CAISSON DU SIEGE PASSAGER VOIR F.T. N° 12159

EQUIPEMENTS
Batteries-câbles
110101 Planche 01

PL. 01	GROUPE: 11 ELECTRICITE SOUS GROUPE: 1101 EQUIPEMENTS DIVISION: 110101 EQUIPEMENTS				QUANTITE	PTI	DOMAINE	APPLICAB	NOTA
REP.	NUMERO DE GESTION	FABRICANT CODE	FABRICANT REFERENCE	DESIGNATION: 1234567					
-001		F0016	900800	BATTERIES-CABLES	PM				ND
002	6150 14 411 0850	F0016	891438	.CABLE BATTERIE A BATTERIE	1	1			JE
				REMPLACE PAR					
-002A	6150 14 557 7894	F0016	723565	.CABLE BATTERIE A BATTERIE EQUIPE	EI	1			SP
				********					
003	5940 14 527 2109	FA1Y8	23.469	.BORNE POSITIVE DE BATTERIE R9 8+	2	1			CG
004	5940 14 527 2110	FA1Y8	23.470	.BORNE NEGATIVE DE BATTERIE V9 9-	2	1			CG
005	6150 14 411 0846	F0016	891439	.CABLE DE MASSE BATTERIE-COUPE -BATTERIE	1	1			JE
				REMPLACE PAR					
-005A	6150 14 557 7895	F0016	723568	.CABLE DE MASSE BATTERIE-COUPE -BATTERIE EQUIPE	EI	1			SP
				********					
006	6150 14 411 0849	F0016	890249	.CABLE POSITIF BATTERIE-DEMARREUR-PRISE PARC	1	1			SP
-006M		F0016	900815	.CABLE POSITIF	1				ND
007	6150 14 411 0847	F0016	890254	.CABLE DE MASSE CHASSIS-PRISE PARC	1	1			SP
-007M		F0016	900816	.CABLE DE MASSE COUPE-BATTERIE -PRISE PARC	1				ND
				ELEMENTS DE FIXATION					
008	5305 14 335 2476	F0110	E27311H60Q12QVTLZ	.VIS H M6X12 8-8 ZB	1	1			JE
				REMPLACE PAR					
-008A	5305 14 485 9805	F0110	E25114B60Q12QVACM	.VIS H M6X12 8-8 ZB	EI	1			NG
009	5310 14 429 9893	F0110	E27624-60AXTLZ	.RONDELLE DEC6 XC60 TRAITEE RESSORT ZB	1	1			NG
				********					
010	6150 14 411 0848	F0016	890457	.TRESSE DE MASSE MOTEUR-CAISSE -CHASSIS	1	1			SP
				ELEMENTS DE FIXATION					
011	5305 14 424 2074	F0467	6924-88	.VIS SPECIALE M6-20 6-8 ZING.	1	1			SG
012	5310 14 529 0757	F0110	E27626-60AXTLZ	.RONDELLE DD6 XC60 TRAITEE RESSORT ZB	2	1			NG
013	5305 14 474 4343	F0110	E25114B80Q16QVACM	.VIS H M8-16 8-8 ZB	PM	1			NG
014	5310 14 320 3953	F0110	E27624-80AXTCM	.RONDELLE DEC8 XC60 TRAITEE RESSORT ZB	PM	1			NG
				********					
015	2590 14 411 6078	F0016	890253	.CABLE DE MASSE COUPE-BATTERIE -MOTEUR	1	1			SP
015M	9390 14 527 2092	F0016	714297	.ISOLANT SUR CORNIERE	4	1			SP
016	5999 14 419 2377	F0016	892058	.CORNIERES FIXATION BATTERIE	2	1			SP
				ELEMENTS DE FIXATION					
017	5310 14 302 8692	F0110	E27454A60QUYT	.ECROU A OREILLES M6 LAITON	2	1			NG
				********					
018	5360 14 420 4447	F0016	894606	.RESSORT SERRAGE BATTERIE	4	1			SP
019	5306 14 418 0028	F0467	5613-35	.TIRANT FIXATION BATTERIE	3	1			SG
020	5306 14 418 0109	F0467	5613-36	.TIRANT FIXATION BATTERIE	1	1			SG
021	6140 14 216 4261	F0532	6TN-12V-100AH	.BATTERIE 12V 100AH	2	1			JE
				OU					
-021A	6140 14 042 8510	F0532	6TNB-12V-125AH	.BATTERIE 12V 125AH	EI	1			NG
022	5970 14 529 0236	F0016	892213	.PROTECTEUR ELECTRONIQUE DU COUPE BATTERIE	1	1			SP
				ELEMENTS DE FIXATION					
023	5310 14 435 7512	F0110	E25410B80QQKACM	.ECROU H FR M8 10 ZB	1	1			NG
024	5305 12 191 1655	D8286	DIN960-M8X1X40-8.8-A2P	.VIS H M8X1-40 8-8 A2P	1	1			NG
				********					

© Panhard

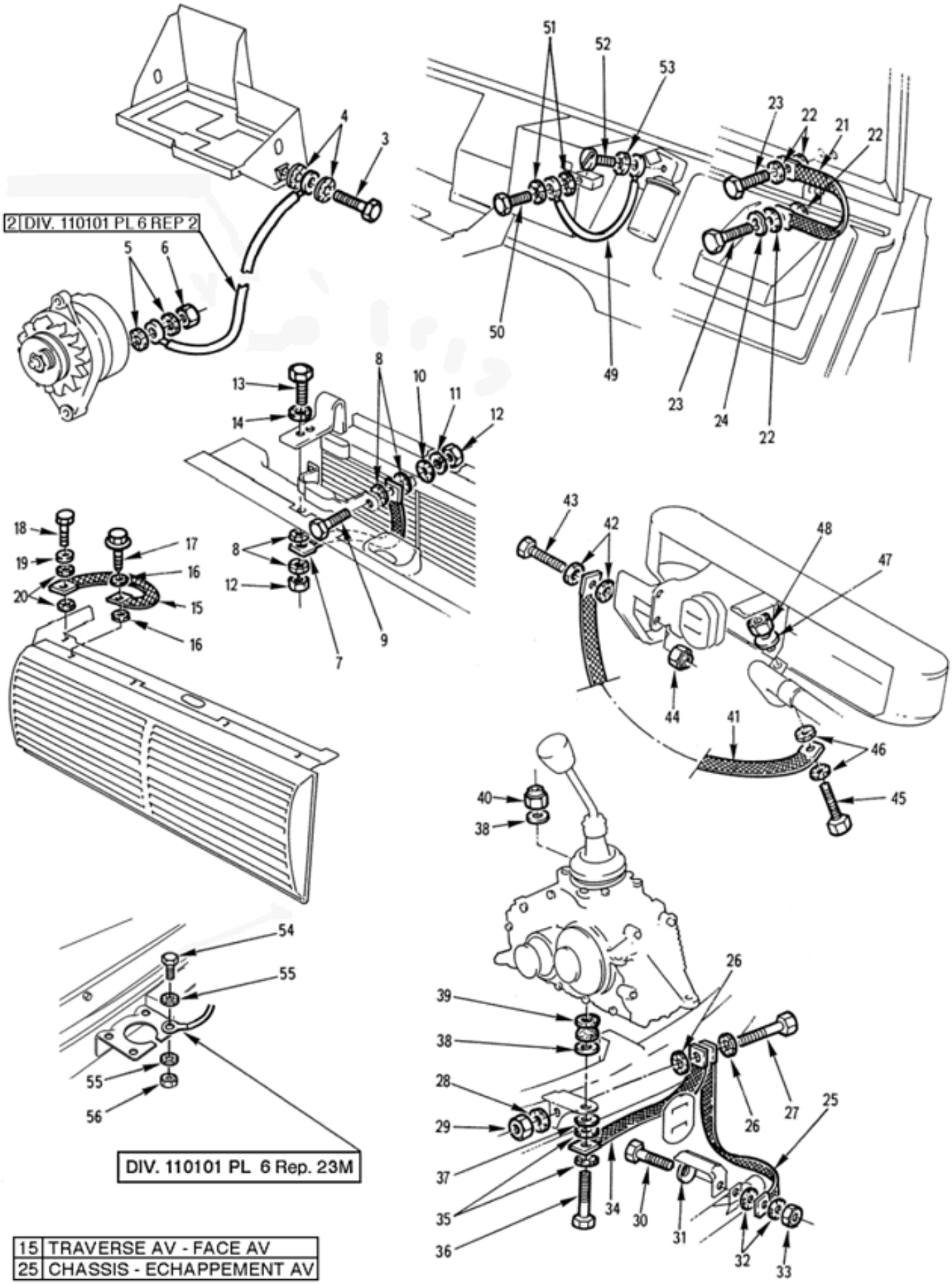

EQUIPEMENTS
Tresse de masse-ensemble
110101 Planche 02

PL. 02	GROUPE: 11 ELECTRICITE SOUS GROUPE: 1101 EQUIPEMENTS DIVISION: 110101 EQUIPEMENTS				QUANTITE.	NTI	DOMAINE	APPLICAB	NOTA
REP.	NUMERO DE GESTION	FABRICANT CODE	FABRICANT REFERENCE	DESIGNATION: 1234567					
-001		F0016	900801	TRESSE DE MASSE-ENSEMBLE	PM				ND
002	5995 14 405 3246	F0016	890273	.FAISCEAU MOTEUR	PM	1			SP
				ELEMENTS DE FIXATION					
003	5305 14 424 2074	F0467	6924-88	.VIS SPECIALE M6-20 6-8 ZING.	PM	1			SG
004	5310 14 529 0757	F0110	E27626-60AXTLZ	.RONDELLE DD6 XC60 TRAITEE RES SORT ZB	PM	1			NG
005	5310 14 429 9893	F0110	E27624-60AXTLZ	.RONDELLE DEC6 XC60 TRAITEE RE SSORT ZB	PM	1			NG
006	5310 14 470 8939	F0110	E25401B60QQVACM	.ECROU H M6 8 ZB	PM	1			NG
				****					
007	6150 14 436 9081	F0016	890484	.TRESSE DE MASSE RADIATEUR-TRA VERSE AV.	1	1			SP
				ELEMENTS DE FIXATION					
008	5310 14 529 0757	F0110	E27626-60AXTLZ	.RONDELLE DD6 XC60 TRAITEE RES SORT ZB	4	1			NG
009	5305 14 455 4377	F0110	E25114B60Q16QVACM	.VIS H M6X16 8-8 ZB	PM	1			NG
010	5310 14 529 0757	F0110	E27626-60AXTLZ	.RONDELLE DD6 XC60 TRAITEE RES SORT ZB	PM	1			NG
011	5310 14 435 7493	F0110	E25517A60AXSCM	.RONDELLE WL 6 XC60 ZB	PM	1			NG
012	5310 14 470 8939	F0110	E25401B60QQVACM	.ECROU H M6 8 ZB	PM	1			NG
013	5305 14 335 2477	F0110	E27311H60M25QVTLZ	.VIS H M6-25 8-8 ZB	PM	1			NG
014	5310 14 429 9893	F0110	E27624-60AXTLZ	.RONDELLE DEC6 XC60 TRAITEE RE SSORT ZB	PM	1			NG
				****					
015	6150 14 254 8890	F0016	890485	.TRESSE DE MASSE	1	1			JE
				REMPLACE PAR					
-015A	6150 14 254 8890	F5350	JA6D8	.TRESSE DE MASSE	EI	1			NG
				ELEMENTS DE FIXATION					
016	5310 14 529 0757	F0110	E27626-60AXTLZ	.RONDELLE DD6 XC60 TRAITEE RES SORT ZB	2	1			NG
017	5305 14 437 7782	F0467	6924-96	.VIS A EMBASE H M4,8-16 ZING.	PM	1			JE
				REMPLACE PAR					
-017A	5305 12 391 9475	D8286	DIN6928-ST4,8X16-C-A2C	.VIS A EMBASE H M4,8-16 ZING.	PM	1			NG
018	5305 14 432 0888	F0110	E25114B80Q25QVACM	.VIS H M8-25 8-8 ZB	PM	1			NG
019	5310 14 435 7531	F0110	E25514C80PFACM	.RONDELLE L8 160HV30 ZB	PM	1			NG
020	5310 14 505 9948	F0110	E27626-80AXTLZ	.RONDELLE DD8 XC60 TRAITEE RES SORT ZB	PM	1			NG
				****					
021	6150 14 436 9085	F0016	891129	.TRESSE DE MASSE CHARNIERE CAP OT-SUPPORT PEDALES	1	1			SP
				ELEMENTS DE FIXATION					
022	5310 14 505 9948	F0110	E27626-80AXTLZ	.RONDELLE DD8 XC60 TRAITEE RES SORT ZB	4	1			NG
023	5305 14 432 0888	F0110	E25114B80Q25QVACM	.VIS H M8-25 8-8 ZB	PM	1			NG
024	5310 14 420 3218	F0110	E27620-80AXTCM	.RONDELLE ONDULEE 8 XC60 TRAIT EE RESSORT ZB	PM	1			NG
				****					
025	6150 14 254 8890	F0016	890485	.TRESSE DE MASSE	1	1			JE
				REMPLACE PAR					
-025A	6150 14 254 8890	F5350	JA6D8	.TRESSE DE MASSE	EI	1			NG
				ELEMENTS DE FIXATION					
026	5310 14 529 0757	F0110	E27626-60AXTLZ	.RONDELLE DD6 XC60 TRAITEE RES SORT ZB	2	1			NG
027	5305 14 335 2477	F0110	E27311H60M25QVTLZ	.VIS H M6-25 8-8 ZB	1	1			NG
028	5310 14 429 9893	F0110	E27624-60AXTLZ	.RONDELLE DEC6 XC60 TRAITEE RE SSORT ZB	1	1			NG
029	5310 14 470 8939	F0110	E25401B60QQVACM	.ECROU H M6 8 ZB	1	1			NG
030	5305 14 335 2475	F0110	E27311H80M30QVTLZ	.VIS H M8-30 8-8 ZB	PM	1			NG
031	5310 14 420 3218	F0110	E27620-80AXTCM	.RONDELLE ONDULEE 8 XC60 TRAIT EE RESSORT ZB	PM	1			NG
032	5310 14 505 9948	F0110	E27626-80AXTLZ	.RONDELLE DD8 XC60 TRAITEE RES SORT ZB	PM	1			NG

© Panhard

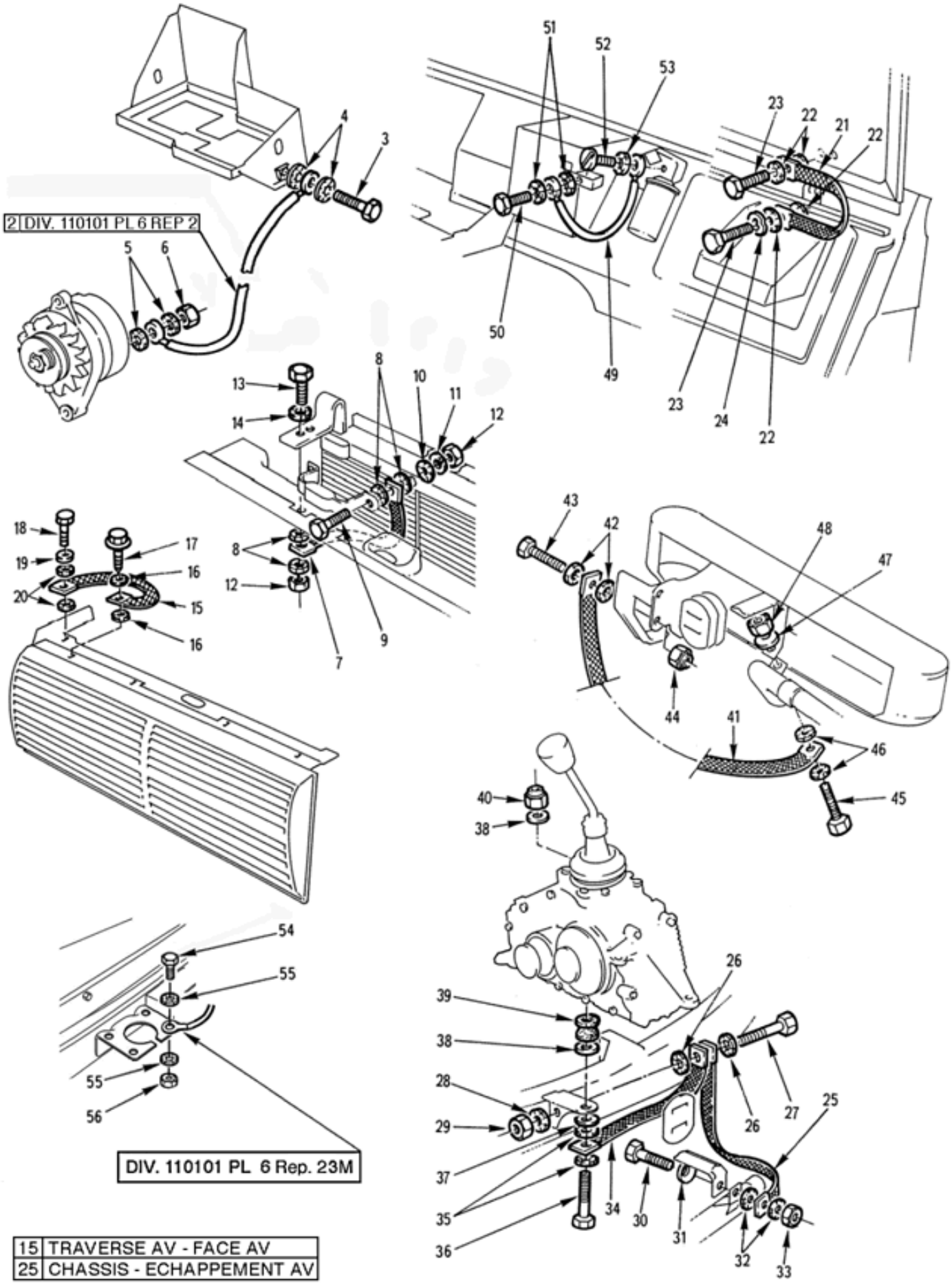

EQUIPEMENTS
Tresse de masse-ensemble
110101 Planche 02

PL. 02	GROUPE: 11 ELECTRICITE								
	SOUS GROUPE: 1101 EQUIPEMENTS								
	DIVISION: 110101 EQUIPEMENTS								
REP.	NUMERO DE GESTION	FABRICANT CODE	FABRICANT REFERENCE	DESIGNATION: 1234567	QUANTITE.	PTI	DOMAINE	APPLICAB	NOTA
033	5310 14 429 4303	I9008	ISO4032-M8-8-A2C	.ECROU H M8 8 A2C	PM	1			NG
				****					
034	6150 14 436 9079	F0016	890487	.TRESSE DE MASSE CHASSIS-B.T.	1	1			SP
				ELEMENTS DE FIXATION					
035	5310 14 244 1544	F0110	E27626-100AXTL	.RONDELLE DD10 XC60 CD-BI	2	1			NG
036	5305 14 434 9648	F0110	E25114B100Q85QVACM	.VIS H M10-85 8-8 ZB	PM	1			NG
037	5310 14 435 7522	F0110	E25514C100PGACM	.RONDELLE L10 310HV ZB	PM	1			NG
038	5310 12 310 9475	D8046	4609906140	.RONDELLE	PM	1			CG
039	5340 12 310 9157	C3199	82600-4602851003	.SUPPORT ELASTIQUE	PM	1			CG
040	5310 14 435 7236	F0110	E25410B100QQVACM	.ECROU H FR M10 8 ZB	PM	1			NG
				****					
041	6150 14 436 9089	F0016	890486	.TRESSE DE MASSE ECHAPPEMENT AR.-CHASSIS	1	1			SP
				ELEMENTS DE FIXATION					
042	5310 14 244 1544	F0110	E27626-100AXTL	.RONDELLE DD10 XC60 CD-BI	2	1			NG
043	5305 14 457 1875	F0110	E27311H100M35QVTLF	.VIS H M10-35 8-8 ZB	PM	1			NG
044	5310 14 412 4613	I9008	ISO7719-M10-8-A3R	.ECROU H FR M10 8 ZB	PM	1			NG
045	5305 14 335 2475	F0110	E27311H80M30QVTLZ	.VIS H M8-30 8-8 ZB	PM	1			NG
046	5310 14 505 9948	F0110	E27626-80AXTLZ	.RONDELLE DD8 XC60 TRAITEE RESSORT ZB	PM	1			NG
047	5310 14 420 3218	F0110	E27620-80AXTCM	.RONDELLE ONDULEE 8 XC60 TRAITEE RESSORT ZB	PM	1			NG
048	5310 14 429 4303	I9008	ISO4032-M8-8-A2C	.ECROU H M8 8 A2C	PM	1			NG
				****					
049	6150 14 438 0455	F0016	890272	.FIL DE MASSE MOTEUR ESSUIE VITRE-TABLIER	1	1			SP
				ELEMENTS DE FIXATION					
050	5305 14 424 2074	F0467	6924-88	.VIS SPECIALE M6-20 6-8 ZING.	PM	1			SG
051	5310 14 429 9893	F0110	E27624-60AXTLZ	.RONDELLE DEC6 XC60 TRAITEE RESSORT ZB	PM	1			NG
052	5305 12 156 4887	D8286	DIN84-M4X10-5.8-A2P	.VIS C M4-10 5-8 A2P	1	1			NG
053	5310 14 364 6746	F0110	E27624-40AXTCM	.RONDELLE DEC4 XC60 TRAITEE RESSORT ZB	1	1			NG
				****					
054	5305 14 031 0542	F0110	E27311H60Q16QVTLZ	.VIS H M6-16 8-8 ZB	1	1			NG
055	5310 14 363 0500	F0110	E27618D60AXTLZ	.RONDELLE DD6 XC65 TRAITEE RESSORT	2	1			NG
056	5310 14 409 4397	F0110	E25401B60QQVALF	.ECROU H M6 8 ZB	1	1			NG

© Panhard

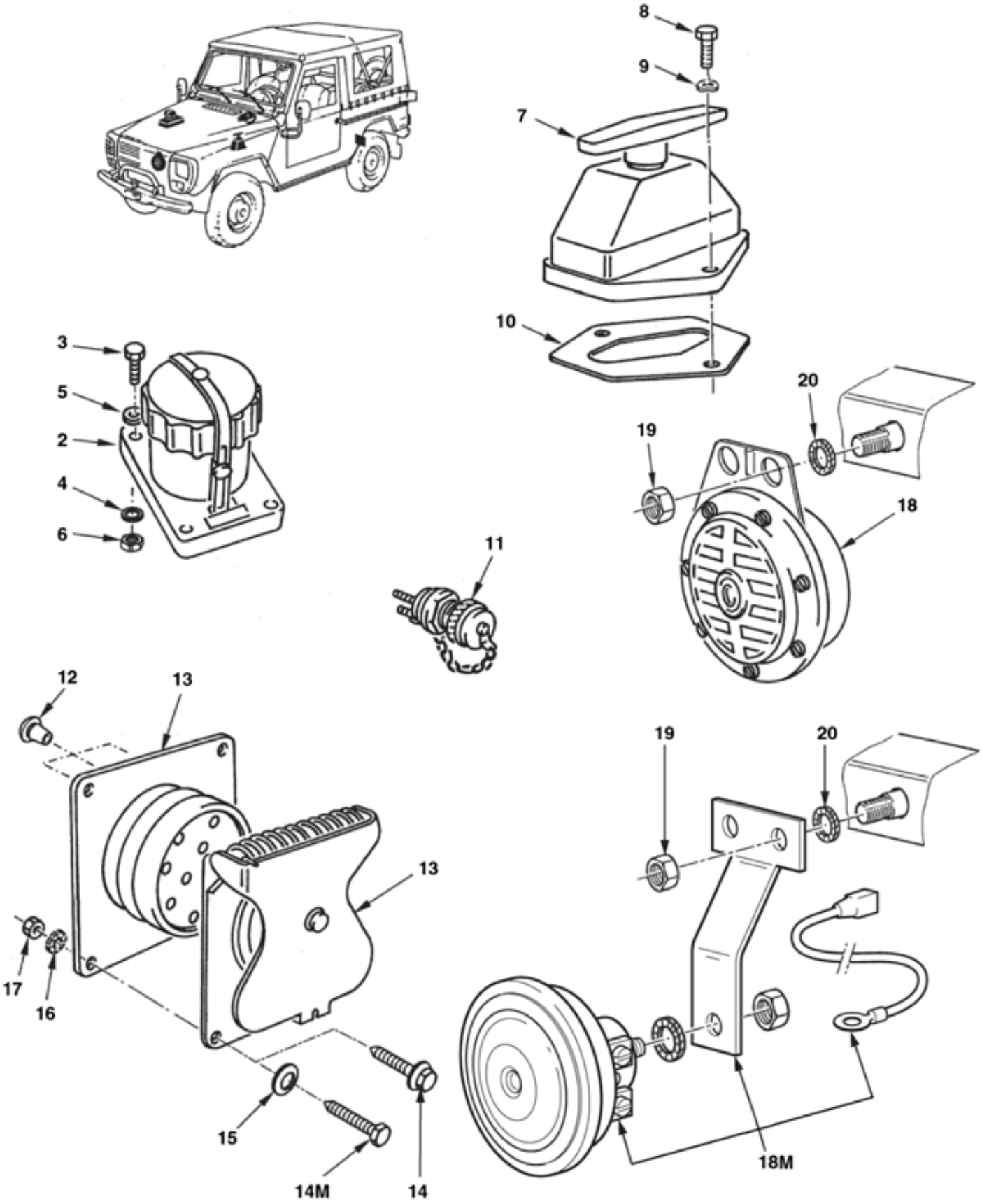

EQUIPEMENTS
Prise-coupe-batterie-avertisseur
110101 Planche 03

PL. 03	GROUPE: 11 ELECTRICITE							
	SOUS GROUPE: 1101 EQUIPEMENTS							
	DIVISION: 110101 EQUIPEMENTS							
REP.	NUMERO DE GESTION	FABRICANT CODE	FABRICANT REFERENCE	DESIGNATION: 1234567	QUANTITE.	PEINTS	NTI	DOMAINE	APPLICAB	NOTA
-001		F0016	900802	PRISES-COUPE-BATTERIES-AVERTISSEUR SONORE	PM					ND
002	5935 14 206 4146	F1817	54355	.SOCLE DE PRISE DE PARC	1	1				CG
				ELEMENTS DE FIXATION						
003	5305 14 335 2477	F0110	E27311H60M25QVTLZ	.VIS H M6-25 8-8 ZB	4	1				NG
004	5310 14 429 9893	F0110	E27624-60AXTLZ	.RONDELLE DEC6 XC60 TRAITEE RESSORT ZB	4	1				NG
005	5310 14 435 7526	F0110	E25514A60PGACM	.RONDELLE Z6 310HV ZB	4	1				NG
006	5310 14 470 8939	F0110	E25401B60QQVACM	.ECROU H M6 8 ZB	4	1				NG
				****						
007	5930 14 392 7625	F7998	200006	.COUPE-BATTERIES	1	1				CG
				ELEMENTS DE FIXATION						
008	5305 14 457 1867	F0110	E25114B80Q25QVALF	.VIS H M8-25 8-8 ZB	1	1				NG
-008M	5305 14 529 0233	F0110	E25114B80Q35QVALF	.VIS H M8-35 8-8 ZB	1	1				NG
009	5310 14 412 4626	F0110	E27620-80AXTLF	.RONDELLE ONDULEE 8 XC60 TRAITEE RESSORT ZB	2	1				NG
				****						
010	5330 14 405 2118	F0016	890682	.JOINT COUPE-BATTERIES	1	1				SP
011	5935 14 240 2625	F1817	53435	.PRISE DE COURANT	1	1				CG
012	5340 14 405 2203	F0016	719639	.OBTURATEUR PRISE DE REMORQUE	3	1		040		SP
013	5935 14 463 8531	F1817	54331N	.PRISE REMORQUE	1	1				CG
				ELEMENTS DE FIXATION						
014		F0016	900820	.VIS H RDL M6-20 8-8 ZB	4					ND
014M	5305 14 438 1051	I9008	ISO4017-M6X20-8.8-A2C	.VIS H M6-20 8-8 ZB	4	1				NG
015	5310 14 527 2081	F0110	E25510A60-12AXSCM	.RONDELLE CL 6-12-1,4 ACIER RESSORT ZB	4	1				NG
016	5310 14 429 9893	F0110	E27624-60AXTLZ	.RONDELLE DEC6 XC60 TRAITEE RESSORT ZB	4	1				NG
017	5310 14 470 8939	F0110	E25401B60QQVACM	.ECROU H M6 8 ZB	4	1				NG
				****						
018	6350 14 472 3590	F0777	14807	.AVERTISSEUR SONORE	1	1				JE
				REMPLACE PAR						
018M	6350 14 555 5987	F0016	721693	.KIT AVERTISSEUR SONORE	EI	1				SP
				ELEMENTS DE FIXATION						
019	5310 14 429 4303	I9008	ISO4032-M8-8-A2C	.ECROU H M8 8 A2C	2	1				NG
020	5310 14 320 3953	F0110	E27624-80AXTCM	.RONDELLE DEC8 XC60 TRAITEE RESSORT ZB	2	1				NG
				****						

© Panhard

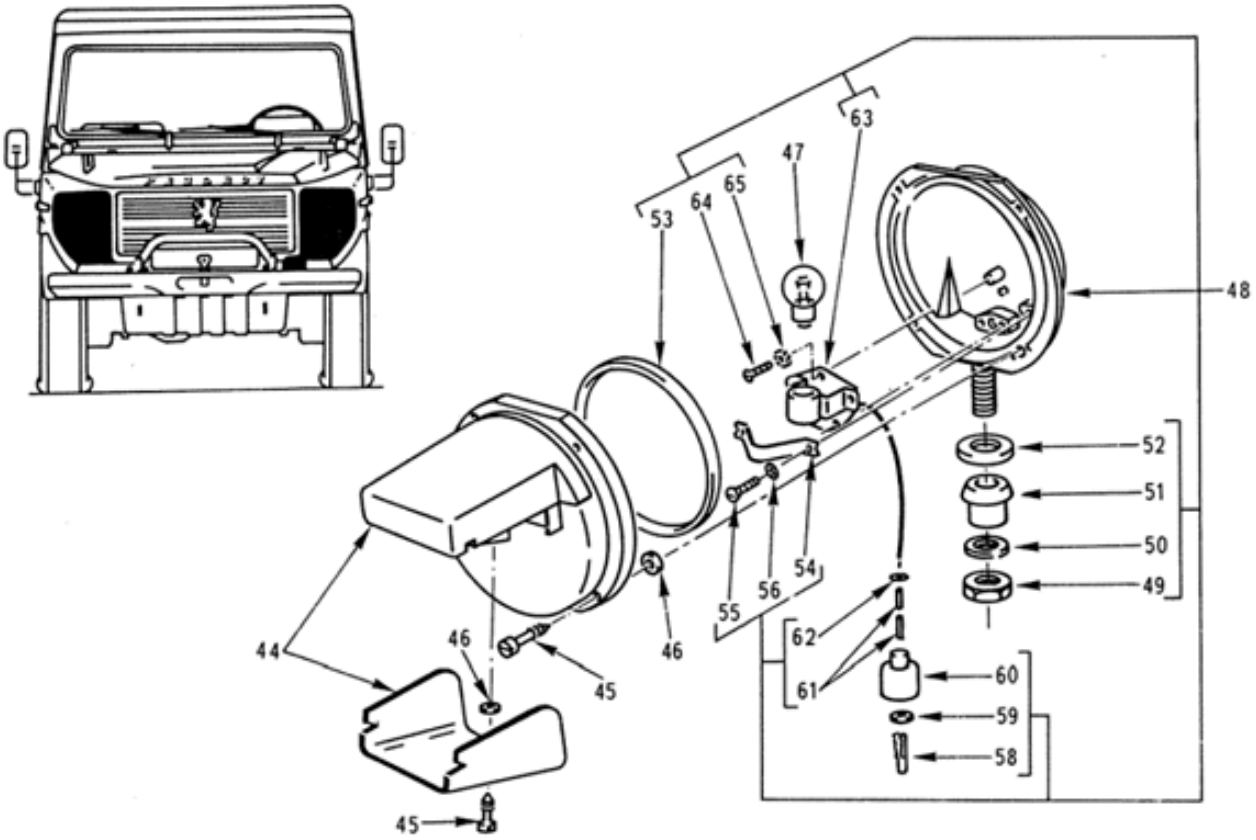

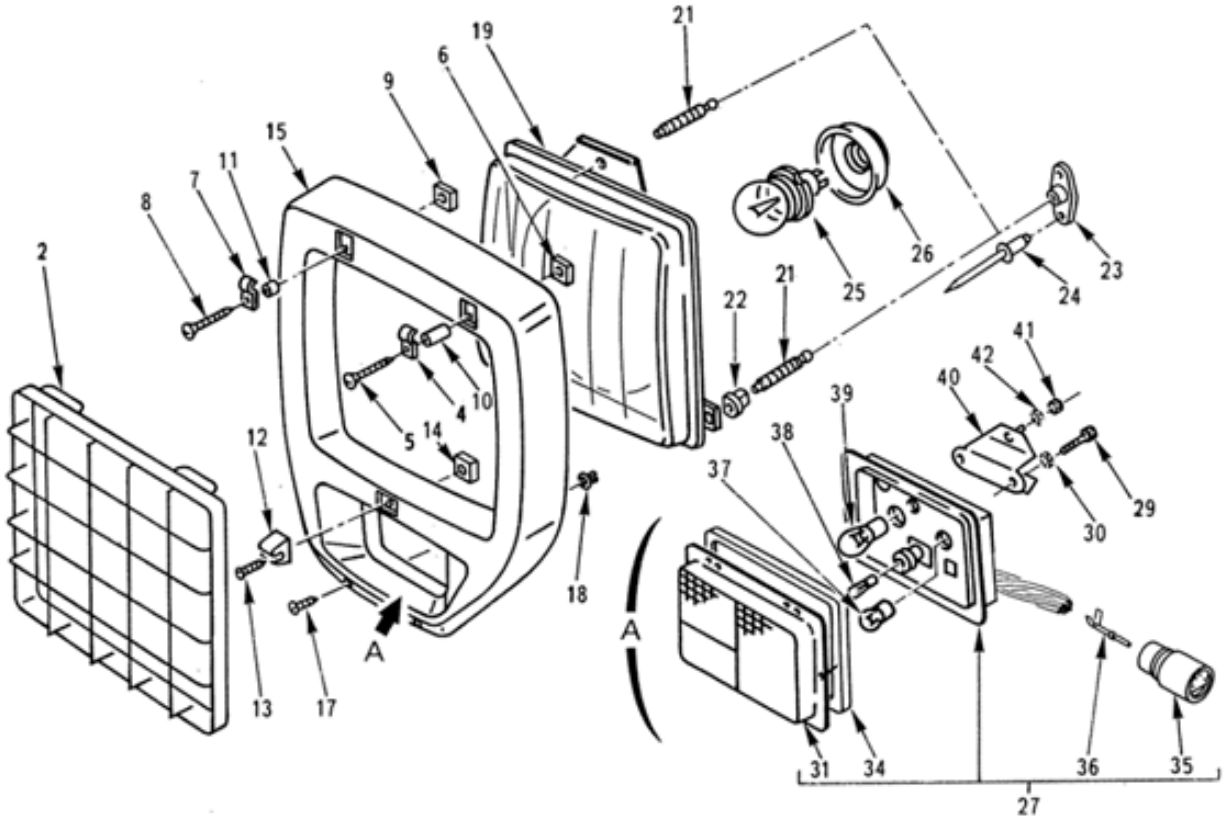

EQUIPEMENTS
Projecteurs-feux combinés
110101 Planche 04

PL. 04	GROUPE: 11 ELECTRICITE SOUS GROUPE: 1101 EQUIPEMENTS DIVISION: 110101 EQUIPEMENTS				QUANTITE.	PTNI	DOMAINE	APPLICAB	NOTA
REP.	NUMERO DE GESTION	FABRICANT CODE	FABRICANT REFERENCE	DESIGNATION: 1234567					
-001		F0016	900803	PROJECTEURS-FEUX COMBINES	PM				ND
002	2510 14 417 8025	F0016	892047	.GRILLE DE PROTECTION	2	1			SP
-003		F0016	000001	.REPERE SUPPRIME					ND
004	5340 14 409 9051	F0016	890495	.CLIPS D'ARTICULATION	2	1			SP
				ELEMENTS DE FIXATION					
005	5305 14 449 1418	F0110	E27132B4P40ZDTMA	.VIS FB/80 N4-40 TYPE P, AC.18 -10 NOIRE MAT	1	1			NG
006	5310 14 457 1877	F0110	E27412A40QQJTLF	.ECROU CARRE ETROIT Q M4 6 ZB	1	1			NG
				****					
007	5340 14 409 9051	F0016	890495	.CLIPS D'ARTICULATION	2	1			SP
				ELEMENTS DE FIXATION					
008	5305 14 408 0118	F0110	E27132B4P25CATMA	.VIS FB/80 N4-25 TYPE P, AC.18 -10 NOIRE MAT	1	1			NG
009	5310 14 457 1877	F0110	E27412A40QQJTLF	.ECROU CARRE ETROIT Q M4 6 ZB	1	1			NG
				****					
010	5365 14 409 9336	F0016	890675	.ENTRETOISE LONG.18,5	2	1			SP
011	5365 14 409 9009	F0016	890805	.ENTRETOISE LONG.4	2	1			SP
012	5340 14 562 9854	F0016	890497	.CLIPS DE VERROUILLAGE	2	1			SP
				ELEMENTS DE FIXATION					
013	5305 14 406 2298	F0110	E27131-4P25CATMA	.VIS CL N4-25 TYPE P, AC.18-10 NOIRE MAT	1	1			JE
				REMPLACE PAR					
-013A	5305 14 581 1930	I9008	ISO14580-M4X25-5.8-P3R	.VIS CZX M4X25 NOIRE 500HBS CL 5-8	EI	1			NG
014	5310 14 457 1877	F0110	E27412A40QQJTLF	.ECROU CARRE ETROIT Q M4 6 ZB	1	1			NG
				****					
015	5340 14 405 2123	F0016	890111	.PROTECTEUR DE PROJECTEUR G.	1	1			SP
-016	5340 14 405 2124	F0016	890110	.PROTECTEUR DE PROJECTEUR D.	1	1			SP
				ELEMENTS DE FIXATION					
017	5305 14 565 0368	F0110	E25655B42C130AYSLF	.VIS CBL Z ST4,2-13 C TYPE 3 ZB	2	1			NG
018	5310 14 405 2225	F0467	7861-60	.ECROU-CLIP DIA.4 POLYAMIDE	1	1			JE
				REMPLACE PAR					
-018A	5340 12 321 8864	D8046	4609940145	.ECROU-CLIP DIA.4 POLYAMIDE	EI	1			CG
				****					
019	6220 14 442 6043	F9678	068881	.PROJECTEUR	2	1			CG
-020	5340 14 439 5741	F9678	085435	..JEU DE FIXATIONS PROJECTEUR	1	1			CG
021		F0016	900821	...VIS DE REGLAGE	3				ND
022		F0016	900822	...ECROU PLASTIQUE	3				ND
023	5340 14 424 5499	F0016	890569	.PALIER DE PROJECTEUR	6	1			SP
				ELEMENTS DE FIXATION					
024	5320 14 346 1280	F8300	E25701A40-8,5RKS	.RIVET POP ALU 4,0-8,5 TB	2	1			NG
				****					
025	6240 14 254 2256	F0110	R13615A24J55X50	.LAMPE P45T 24V 55/50W JAUNE	2	1			NG
026	5340 14 364 5486	F0780	8-00-043	.CAPUCHON DE PROTECTION	2	1			CG
027	6220 14 398 9867	F0780	6076053	.FEU COMBINE AV. G.	1	1	039		JE
				OU					
-027A	6220 14 398 9868	F9678	6076054	.FEU AV. ASSEMBLE	EI	1			CG
-028	6220 14 398 9868	F9678	6076054	.FEU AV. ASSEMBLE	1	1			CG
				ELEMENTS DE FIXATION					
029	5305 14 435 7119	F0110	E27311H80Q14QVTLZ	.VIS H M8-14 8-8 ZB	2	1			NG
030	5310 14 320 3953	F0110	E27624-80AXTCM	.RONDELLE DEC8 XC60 TRAITEE RESSORT ZB	2	1			NG
				****					
031	6210 14 409 0426	F0780	2-80-277	..TRANSPARENT DE FEU AV. G.	1	1	039		JE
				OU					
-031A	6210 14 409 0425	F0780	2-80-276	..COUVERCLE FEU AV.	EI	1			CG
-032	6210 14 409 0425	F0780	2-80-276	..COUVERCLE FEU AV.	1	1			CG
-033		F0016	000001	..REPERE SUPPRIME					ND
034	5330 14 417 8027	F9678	680-033-035	..JOINT	1	1			CG
035	5935 01 109 4897	80064	2590039-4	..EMBASE	1	1			CG
036	5999 01 292 2096	24930	G260068-1	..CONTACT MALE	4	1			CG

© Panhard

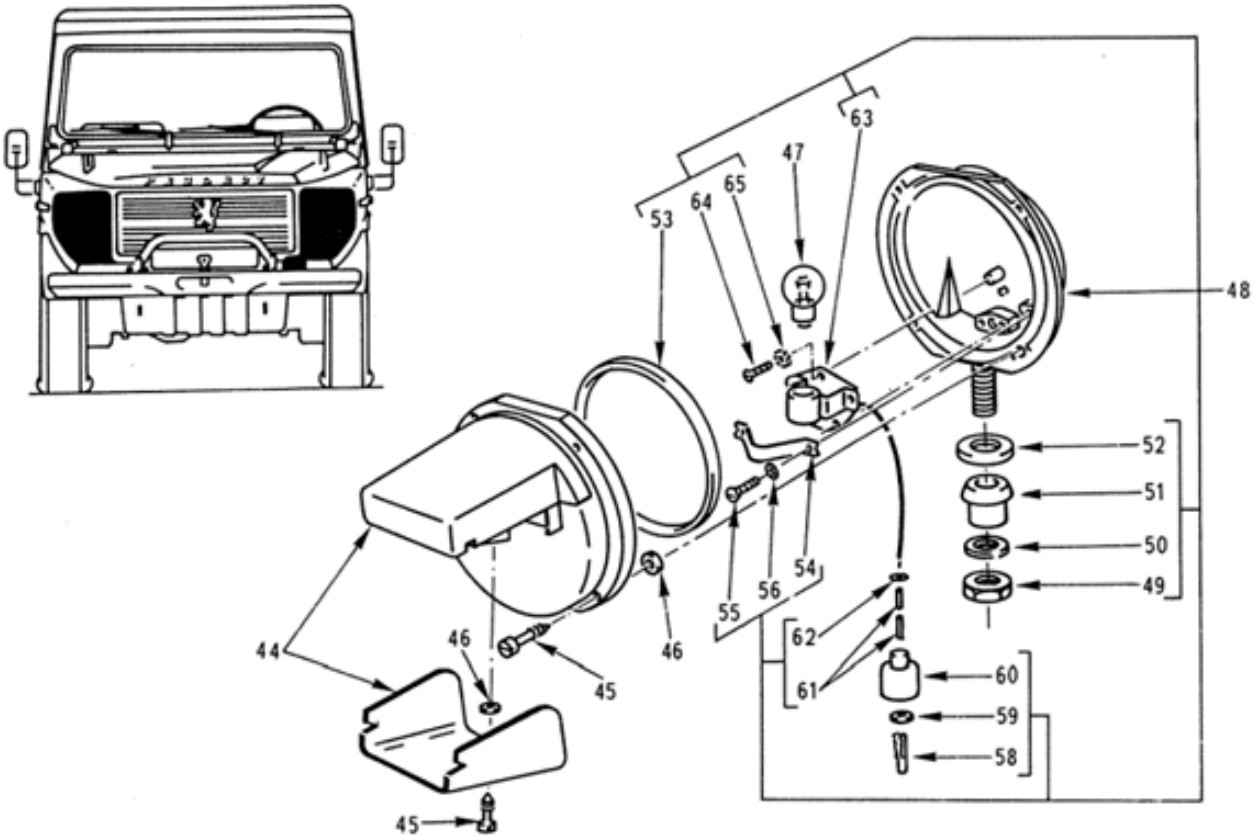

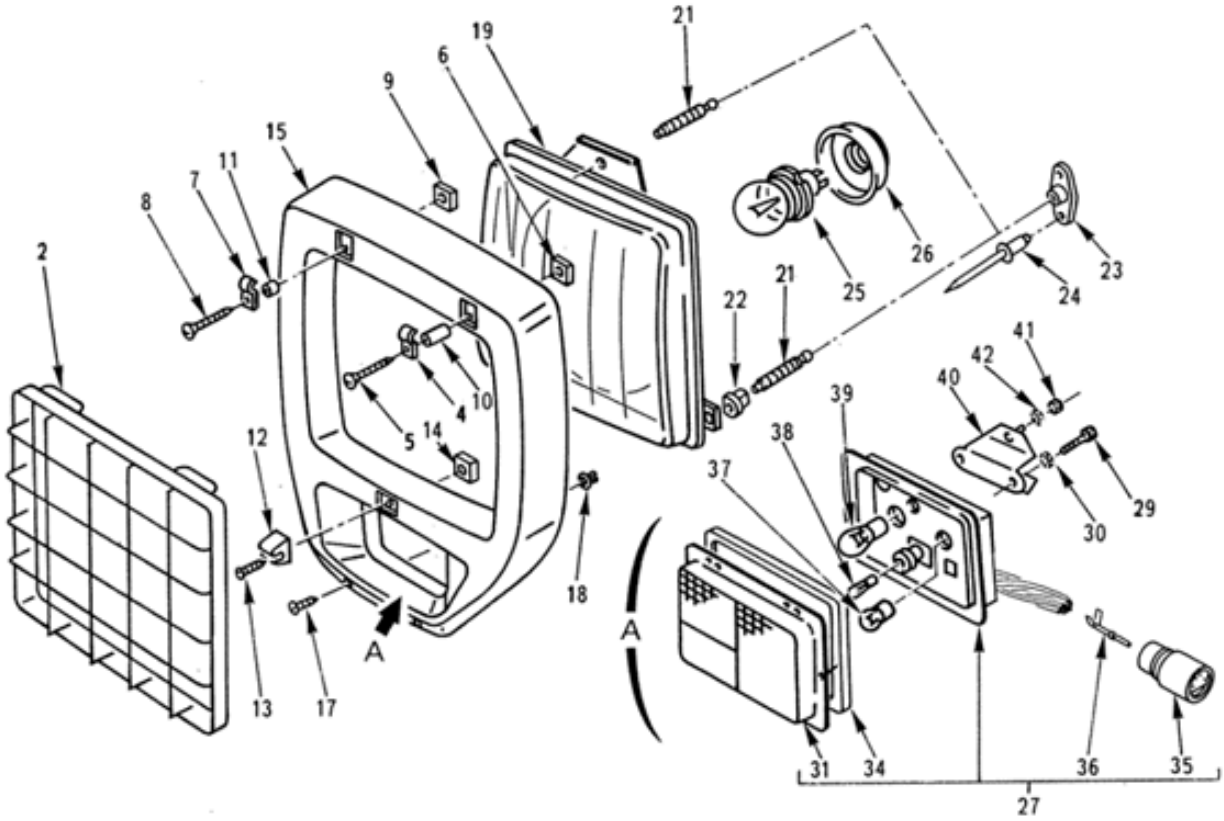

EQUIPEMENTS
Projecteurs-feux combinés
110101 Planche 04

PL. 04	GROUPE: 11 ELECTRICITE SOUS GROUPE: 1101 EQUIPEMENTS DIVISION: 110101 EQUIPEMENTS				QUANTITE.	PAR INTI	DOMAINE	APPLICAB	NOTA
REP.	NUMERO DE GESTION	FABRICANT CODE	REFERENCE	DESIGNATION: 1234567					
037	6240 14 249 8397	F0110	R13612A24C21	.LAMPE BA15S 24V 21W	2	1			NG
038	6240 14 264 9924	F0110	R13634A24C2	.LAMPE BA9S 24V 2W	2	1			NG
039	6240 14 250 0859	F0110	R13613A24C5	.LAMPE BA15S 24V 5W	2	1			NG
040	5342 14 409 9448	F0016	890166	.PONTET SUPPORT FEU AV.	2	1			SP
				ELEMENTS DE FIXATION					
041	5310 14 470 8939	F0110	E25401B60QQVACM	.ECROU H M6 8 ZB	4	1			NG
042	5310 14 429 9893	F0110	E27624-60AXTLZ	.RONDELLE DEC6 XC60 TRAITEE RE SSORT ZB	4	1			NG
				****					
-043	6220 14 463 9896	F1817	69400	.PROJECTEUR FEU DE COMBAT NOIR	1	1			CG
044	6220 14 272 7713	F0780	0-00-677	..CACHE DE PROJECTEUR FEU DE C OMBAT NOIR	1	1			CG
045	5305 14 270 8554	F9678	0-00-872	...VIS IMPERDABLE	5	1			CG
046	5330 14 218 9741	F1109	9561	...RONDELLE	5	1			CG
047	6240 14 453 4338	F0110	R13609AC25C	..LAMPE BA15S 24V 15W	1	1			JE
				REMPLACE PAR					
-047A	6240 14 551 8187	F0889	7529	..LAMPE BA15S 24V 15W	EI	1			CG
				****					
048	6220 14 486 4698	F1817	69340-1	..OPTIQUE	1	1			CG
049	5310 14 220 3422	F0110	E27411A120QQCTL	...ECROU	1	1			NG
050	5310 14 231 3127	F0780	0-00-431	...RONDELLE ELASTIQUE	1	1			CG
051	5365 14 254 2507	F0780	0-00-433	...DOUILLE ENTRETOISE	1	1			CG
052	5310 14 270 8553	F0780	0-00-784	...BAGUE ENTRETOISE	1	1			CG
053	5330 14 270 8552	F0780	8-00-059	...JOINT	1	1			CG
054	5999 14 270 8549	F0780	0-00-869	...PATTE DE FIXATION	1	1			CG
				ELEMENTS DE FIXATION					
055	5305 14 270 8550	F0780	0-00-871	...VIS	1	1			CG
056	5310 14 200 0889	F0110	E27611E30AAUL	...RONDELLE DE BLOCAGE	1	1			NG
				****					
-057		F0016	900839	...RACCORD NATO	1				ND
058	5999 14 477 1224	F0780	0-00-913	....CONTACT	1	1			CG
059	5310 14 476 6982	F1817	53543-2	....RONDELLE	1	1			CG
060	5930 14 477 1223	F0780	0-00-912	....PROTECTEUR	1	1			CG
061	5970 14 269 5154	F0780	0-00-874	...PROLONGATEUR	2	1			CG
062	5330 14 506 2558	F1817	69340-20	...JOINT	1	1			CG
063	5340 14 272 7714	F0780	0-00-785	...DOUILLE DE LAMPE	1	1			CG
				ELEMENTS DE FIXATION					
064	5305 14 468 1441	F1109	V14-61E	...VIS	3	1			CG
065	5310 14 200 0889	F0110	E27611E30AAUL	...RONDELLE DE BLOCAGE	3	1			NG
				****					

© Panhard

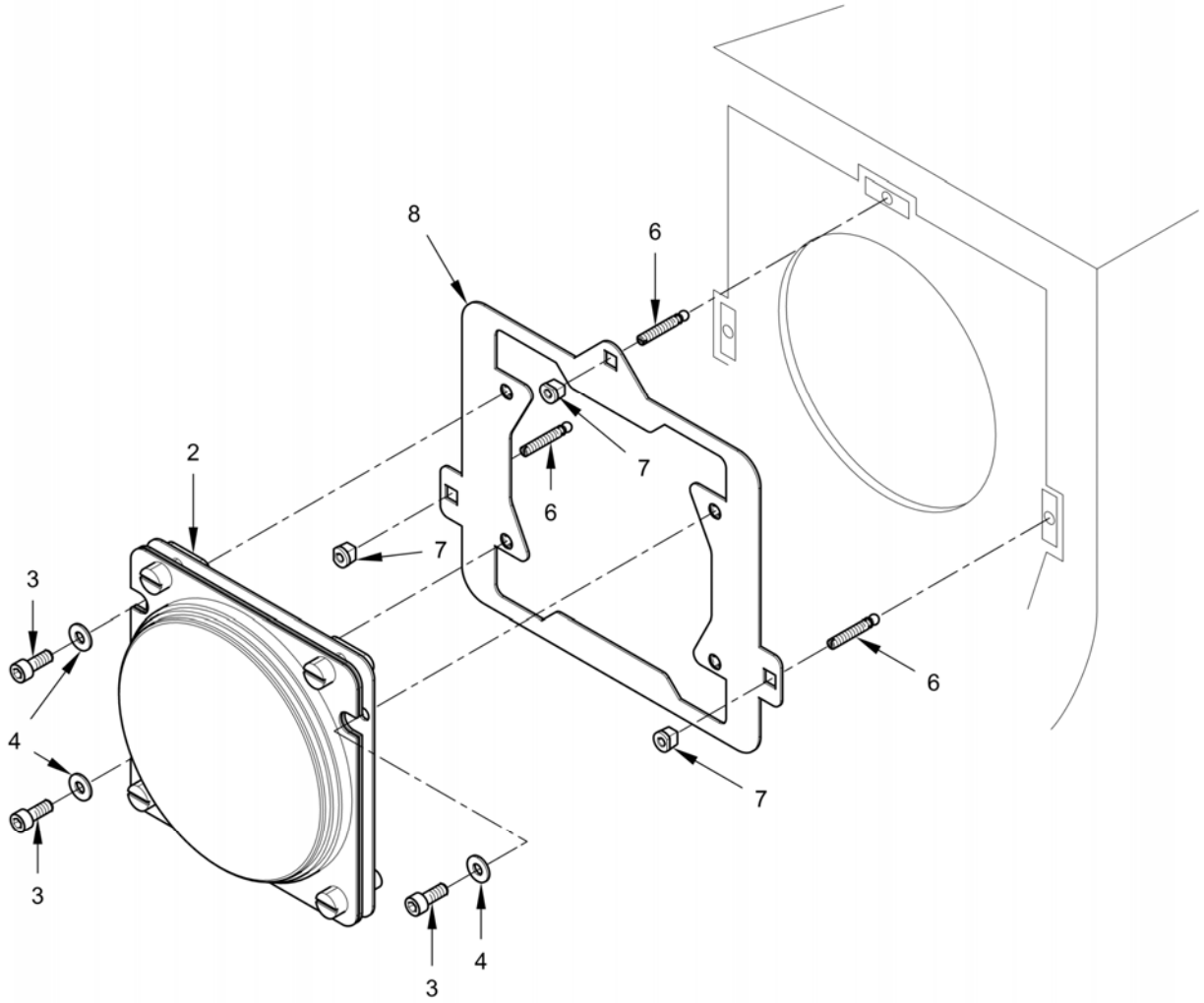

EQUIPEMENTS
Kit projecteurs
110101 Planche 04M

PL. 04M	GROUPE: 11 ELECTRICITE							
	SOUS GROUPE: 1101 EQUIPEMENTS							
	DIVISION: 110101 EQUIPEMENTS							
REP.	NUMERO DE GESTION	FABRICANT CODE	FABRICANT REFERENCE	DESIGNATION: 1234567	QUANTITE.	PARTIE INS.	NTI	DOMAINE	APPLICAB	NOTA
-001	2540 14 583 4858	F0016	B015432	KIT PROJECTEURS	PM	1				SP
002	6220 14 585 1416	F0016	B018984	.PROJECTEUR	2	1				SP
				ELEMENTS DE FIXATION						
003	5305 14 557 2230	F0016	0510641N	.VIS CHC M6X16 NOIRE 500HBS CL 8-8	3	1				SP
004	5310 14 552 4495	F0110	E25511A60-14AXSPR	.RONDELLE CONIQUE STRIEE M6 NOIRE 500HBS	3	1				NG
				****						
-005	5340 14 585 1409	F0016	B014390	.JEU DE PIECES FIXATION PROJECTEUR	2	1				SP
006		F0016	B014389	..VIS DE REGLAGE	3					ND
007		F0016	B014388	..ECROU PLASTIQUE	3					ND
008	5340 14 585 1415	F0016	B015429	.PLAQUE SUPPORT PROJECTEUR ASS.	2	1				SP

© Panhard

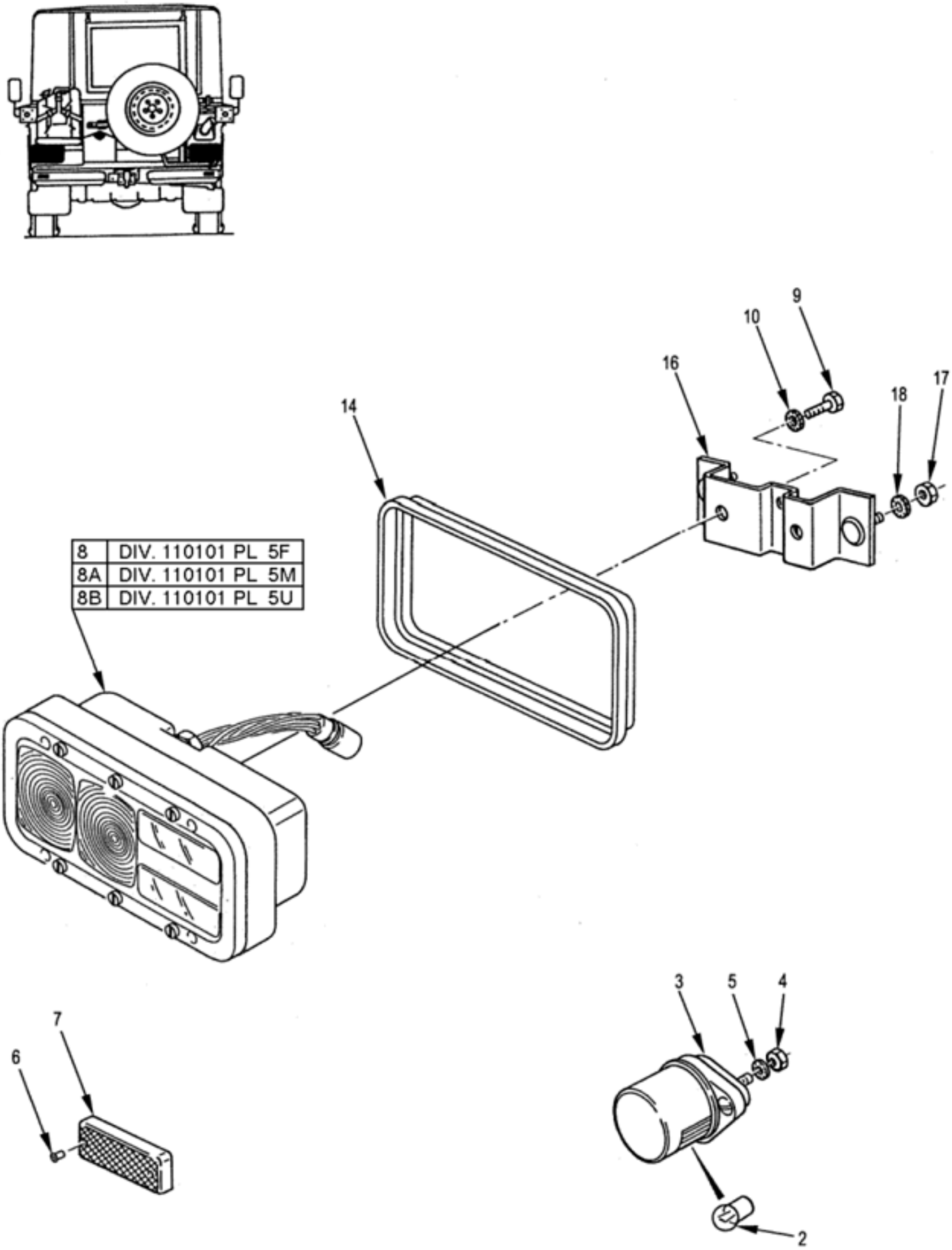

EQUIPEMENTS
Feux arrière
110101 Planche 05

PL. 05	GROUPE: 11 ELECTRICITE							
	SOUS GROUPE: 1101 EQUIPEMENTS							
	DIVISION: 110101 EQUIPEMENTS							
REP.	NUMERO DE GESTION	FABRICANT CODE	FABRICANT REFERENCE	DESIGNATION: 1234567	QUANTITE.	PAR ENSE	NTI	DOMAINE	APPLICAB	NOTA
-001		F0016	900804	FEUX ARRIERE	PM					ND
002	6240 14 250 0859	F0110	R13613A24C5	.LAMPE BA15S 24V 5W	1	1				NG
003	6220 14 463 8532	F1817	61050N	.ECLAIREUR PLAQUE D'IMMATRICUL ATION AR.	1	1				CG
				ELEMENTS DE FIXATION						
004	5310 14 470 8939	F0110	E25401B60QQVACM	.ECROU H M6 8 ZB	2	1				NG
005	5310 14 429 9893	F0110	E27624-60AXTLZ	.RONDELLE DEC6 XC60 TRAITEE RE SSORT ZB	2	1				NG
				****						
006	5310 14 412 8291	F0467	6987-98	.CLIPS DE MAINTIEN	4	1				SG
007	9905 14 392 7627	F0016	890745	.CATADIOPTRE	2	1				SP
008	6220 14 401 0745	F0780	80-76-217-5	.FEU COMBINE AR. G.	1	1		041		PR
				OU						
-008A	6220 14 413 9548	F0214	4258612	.FEU COMBINE AR. G.	EI	1				CG
				OU						
-008B	6220 14 440 7503	F1817	67700G	.LANTERNE AR. 5 FONCTIONS G.	EI	1				NG
				ELEMENTS DE FIXATION						
009	5305 14 336 4937	F0110	E27311H80Q12QVTLZ	.VIS H M8-12 8-8 ZB	2	1				NG
010	5310 14 320 3953	F0110	E27624-80AXTCM	.RONDELLE DEC8 XC60 TRAITEE RE SSORT ZB	2	1				NG
				****						
-011	6220 14 398 9869	F0780	80-76-218-5	.FEU COMBINE AR. D.	1	1		041		PR
				OU						
-011A	6220 14 413 9547	F0214	4258411	.FEU COMBINE AR. D.	EI	1				CG
				OU						
-011B	6220 14 440 7504	F1817	67700D	.LANTERNE AR. 5 FONCTIONS D.	EI	1				NG
				ELEMENTS DE FIXATION						
-012	5305 14 336 4937	F0110	E27311H80Q12QVTLZ	.VIS H M8-12 8-8 ZB	2	1				NG
-013	5310 14 320 3953	F0110	E27624-80AXTCM	.RONDELLE DEC8 XC60 TRAITEE RE SSORT ZB	2	1				NG
				****						
014	5330 14 409 3916	F0016	890118	.JOINT FEU AR. G.	1	1				SP
-015	5330 14 409 3917	F0016	890117	.JOINT FEU AR. D.	1	1				SP
016	5340 14 418 0029	F0016	890441	.PONTET DE FIXATION FEU AR.	2	1				SP
				ELEMENTS DE FIXATION						
017	5310 14 429 4303	I9008	ISO4032-M8-8-A2C	.ECROU H M8 8 A2C	2	1				NG
018	5310 14 320 3953	F0110	E27624-80AXTCM	.RONDELLE DEC8 XC60 TRAITEE RE SSORT ZB	2	1				NG
				****						

© Panhard

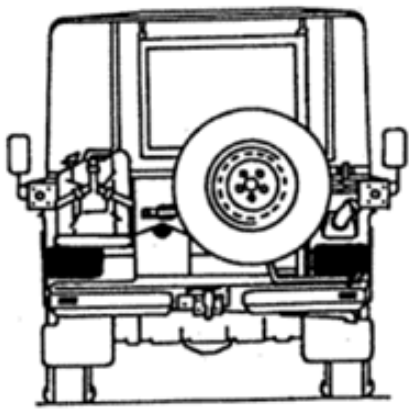

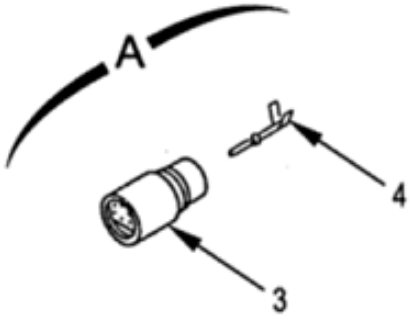

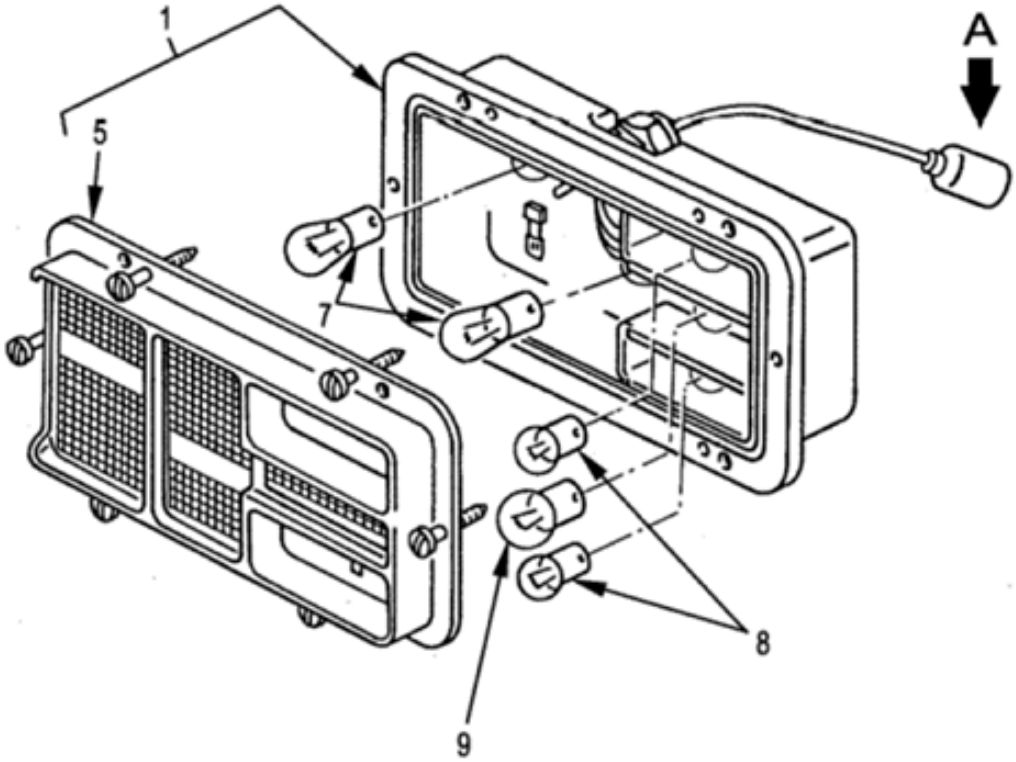

EQUIPEMENTS
Feux combiné ar. (valéo-cibié)
110101 Planche 05F

PL. 05F	GROUPE: 11 ELECTRICITE							
	SOUS GROUPE: 1101 EQUIPEMENTS							
	DIVISION: 110101 EQUIPEMENTS							
REP.	NUMERO DE GESTION	FABRICANT CODE	FABRICANT REFERENCE	DESIGNATION: 1234567	QUANTITE.	PARTIE INS.	NTI	DOMAINE	APPLICAB	NOTA
001	6220 14 401 0745	F0780	80-76-217-5	FEU COMBINE AR. G.	PM	1		041		PR
-002	6220 14 398 9869	F0780	80-76-218-5	FEU COMBINE AR. D.	PM	1		041		PR
003	5935 01 106 7576	80064	2590039-6	.EMBASE MALE 6 CONTACTS	1	1				CG
004	5999 01 292 2096	24930	G260068-1	.CONTACT MALE	6	1				CG
005	6220 14 409 0423	F9678	67513390	.COUVERCLE FEU AR. G.	1	1				JE
-006	6220 14 409 0424	F9678	67513380	.COUVERCLE FEU AR. D.	1	1				PR
007	6240 14 249 8397	F0110	R13612A24C21	LAMPE BA15S 24V 21W	2	1		041		NG
008	6240 14 250 0859	F0110	R13613A24C5	LAMPE BA15S 24V 5W	2	1		041		NG
009	6240 14 278 4387	F0110	R13613A24C10	AMPOULE 24V 10W	1	1		041		NG

© Panhard

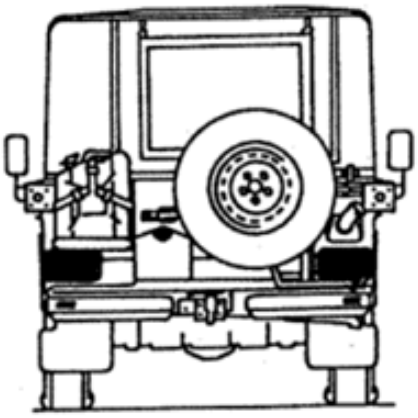

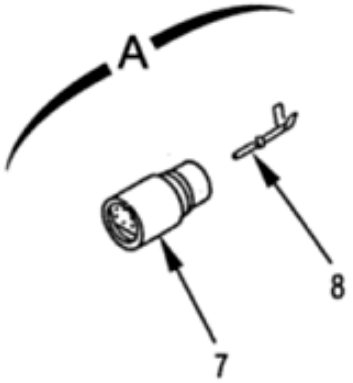

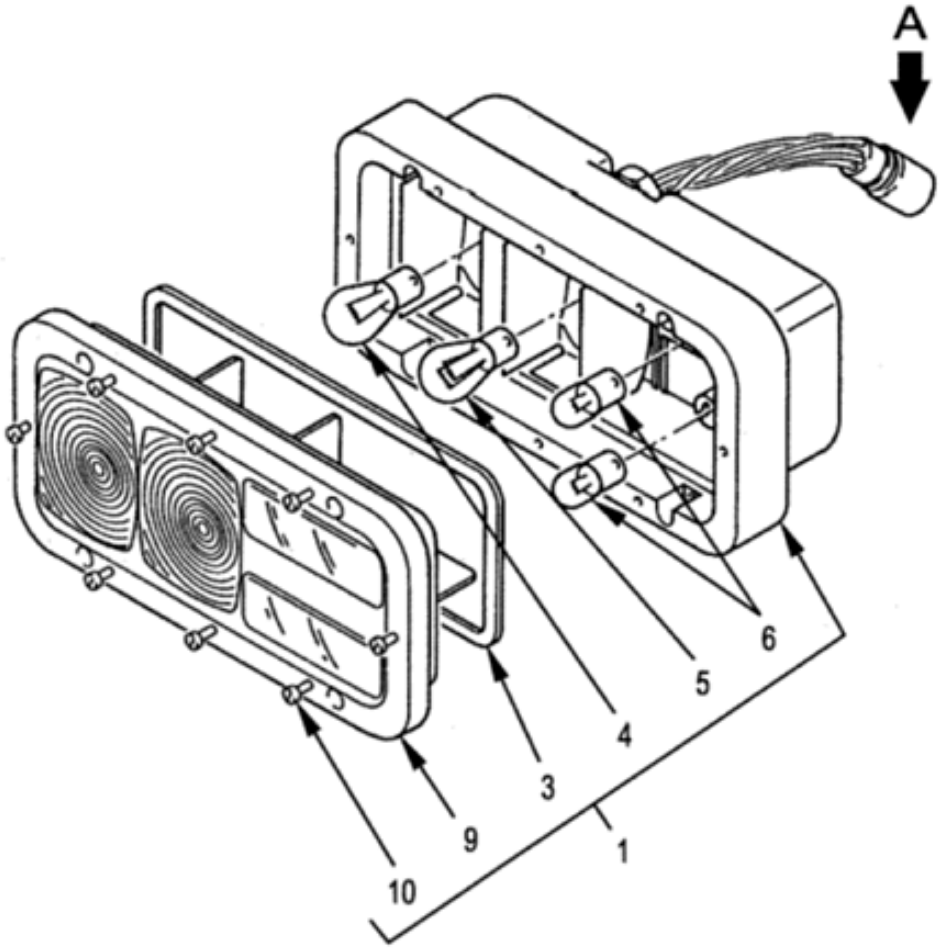

EQUIPEMENTS
Feux combiné ar. (téléflex)
110101 Planche 05M

PL. 05M	GROUPE: 11 ELECTRICITE								
	SOUS GROUPE: 1101 EQUIPEMENTS								
	DIVISION: 110101 EQUIPEMENTS								
REP.	NUMERO DE GESTION	FABRICANT CODE	FABRICANT REFERENCE	DESIGNATION: 1234567	QUANTITE.	PARTIE INS.	NTI	DOMAINE	APPLICAB	NOTA
001	6220 14 413 9548	F0214	4258612	FEU COMBINE AR. G.	PM	1			CG
-002	6220 14 413 9547	F0214	4258411	FEU COMBINE AR. D.	PM	1			CG
003	5330 14 446 3946	F0214	4265286	.JOINT DE TRANSPARENT	1	1			CG
004	6240 14 249 8397	F0110	R13612A24C21	.LAMPE BA15S 24V 21W	1	1			NG
005	6240 14 277 7936	F0889	7537	.LAMPE BAY15D 24V 21/5W	1	1			JE
				REMPLACE PAR					
-005A	6240 14 277 7936	F0110	R13612B24C21X5	.LAMPE BAY15D 24V 21/5W	EI	1			NG
				****					
006	6240 12 173 4824	D8220	9627	.AMPOULE 24V 5W	2	1			CG
007	5935 01 106 7576	80064	2590039-6	.EMBASE MALE 6 CONTACTS	1	1			CG
008	5999 01 292 2096	24930	G260068-1	.CONTACT MALE	6	1			CG
009	6220 14 447 0411	F0214	4265441	.TRANSPARENT DE FEU AR. G.	1	1			CG
				ELEMENTS DE FIXATION					
010	5305 14 446 3944	F0214	4258635	.VIS	8	1			CG
				****					
-011	6220 14 447 0412	F0214	4265457	.TRANSPARENT DE FEU AR. D.	1	1			CG
				ELEMENTS DE FIXATION					
-012	5305 14 446 3944	F0214	4258635	.VIS	8	1			CG
				****					

© Panhard

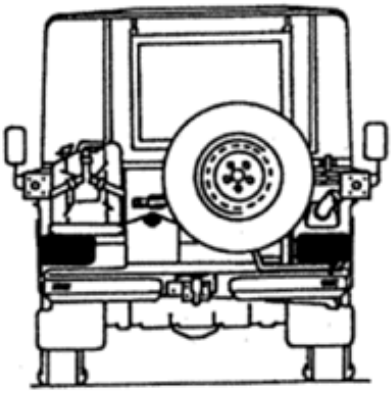

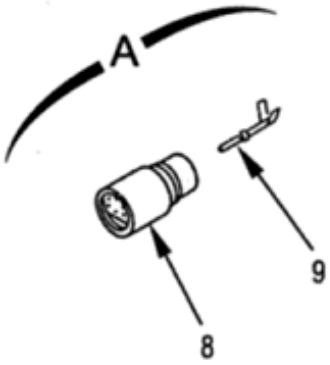

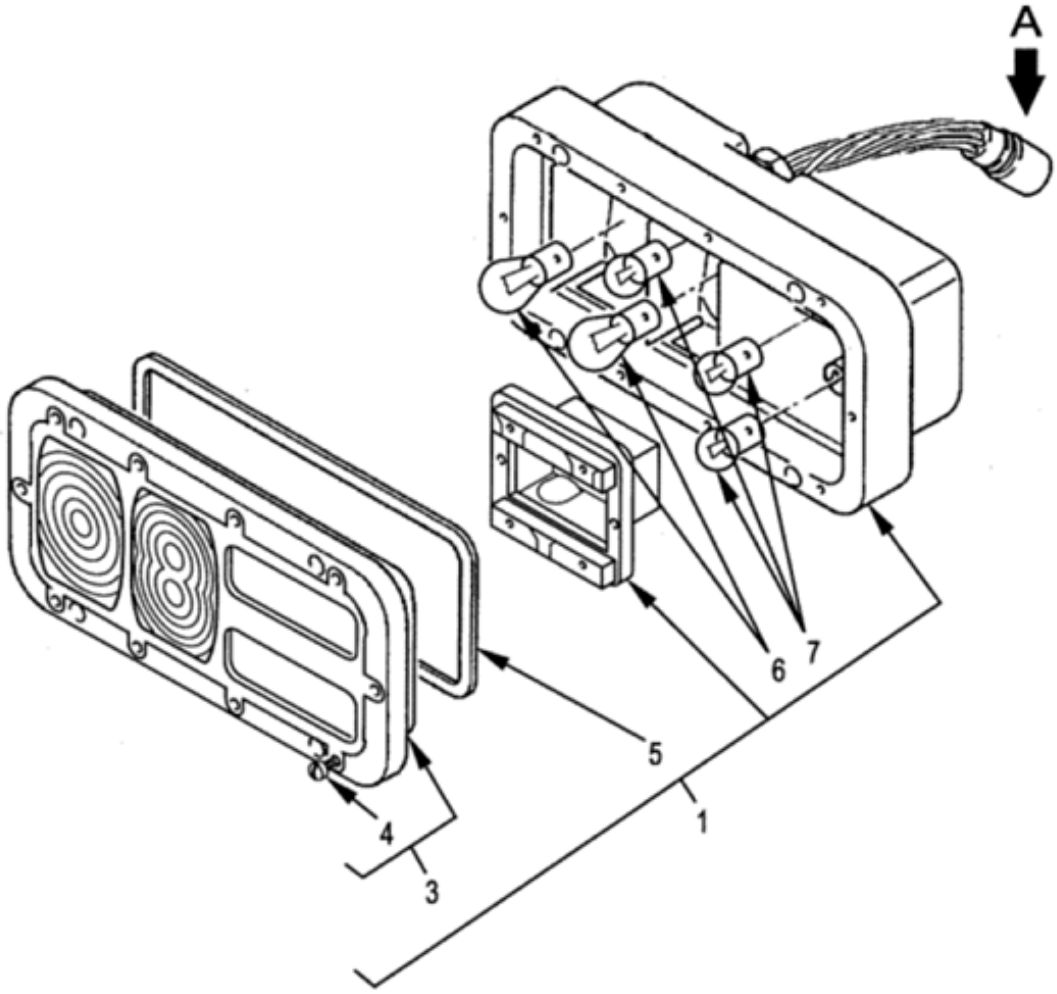

EQUIPEMENTS
Feux combiné ar. (gabriel)
110101 Planche 05U

PL. 05U	GROUPE: 11 ELECTRICITE							
	SOUS GROUPE: 1101 EQUIPEMENTS							
	DIVISION: 110101 EQUIPEMENTS							
REP.	NUMERO DE GESTION	FABRICANT CODE	FABRICANT REFERENCE	DESIGNATION: 1234567	QUANTITE.	PAR ENS.	NTI	DOMAINE	APPLICAB	NOTA
001	6220 14 440 7503	F1817	67700G	LANTERNE AR. 5 FONCTIONS G.	PM	1				NG
-002	6220 14 440 7504	F1817	67700D	LANTERNE AR. 5 FONCTIONS D.	PM	1				NG
003	6220 14 520 5946	F1817	67715	.TRANSPARENT DE FEU AR.	1	1				CG
004	5305 14 527 2106	F1817	60880-5	..VIS	10	1				CG
005	5330 14 440 7507	F1817	67700-3	.JOINT	1	1				CG
006	6240 14 249 8397	F0110	R13612A24C21	.LAMPE BA15S 24V 21W	2	1				NG
007	6240 14 250 0859	F0110	R13613A24C5	.LAMPE BA15S 24V 5W	3	1				NG
008	5935 01 106 7576	80064	2590039-6	.EMBASE MALE 6 CONTACTS	1	1				CG
009	5999 01 292 2096	24930	G260068-1	.CONTACT MALE	6	1				CG

© Panhard

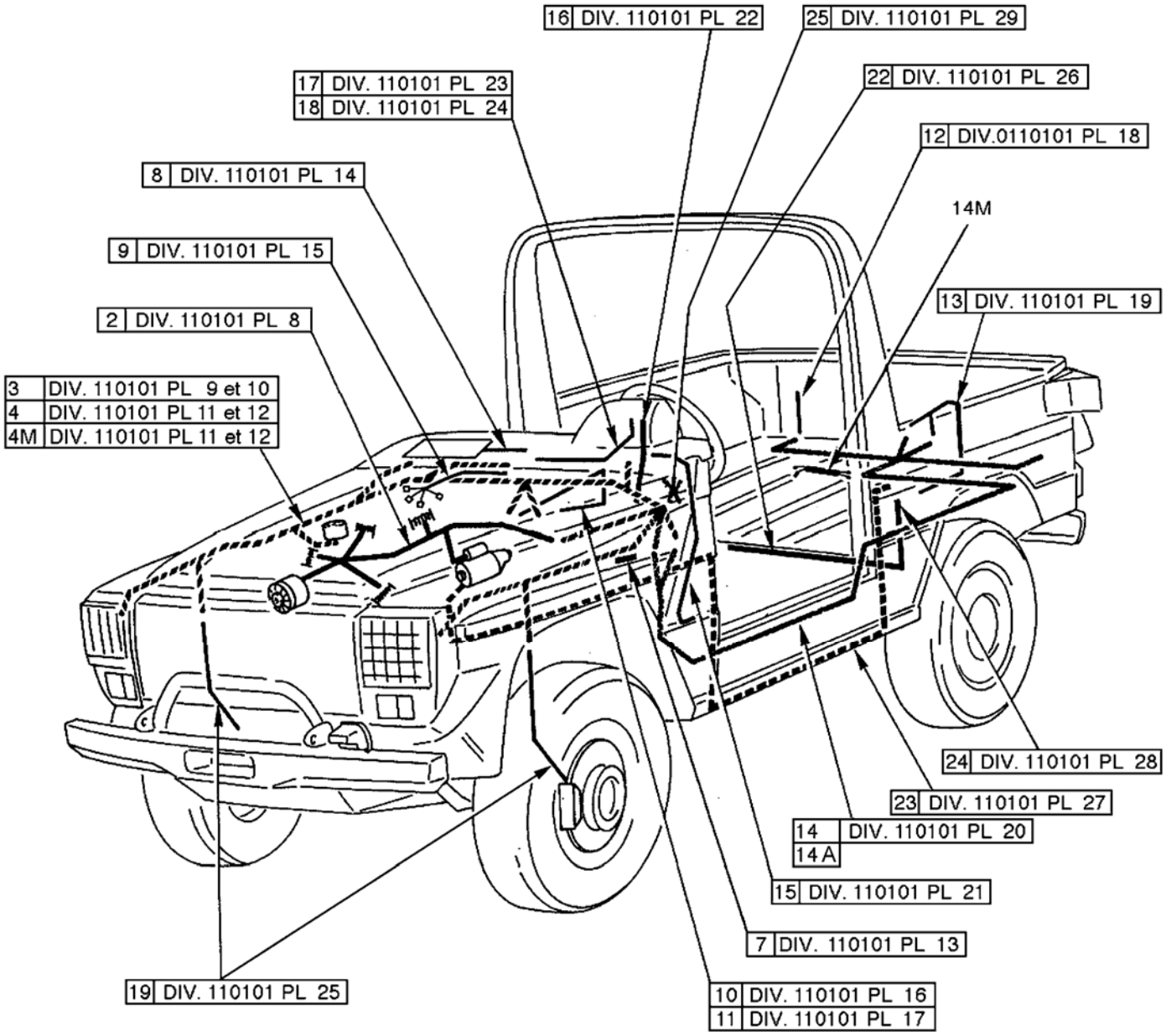

14M	MONTAGE RESERVOIR A CARBURANT EN PLASTIQUE
22 - 23 - 24	MONTAGE DISJONCTEUR RADIO DERRIERE CONDUCTEUR
22M - 23M - 24M	MONTAGE DISJONCTEUR RADIO SUR DOUBLURE DE PIED D'AUVENT AV. D. VOIR FT N° 12267

PL. 06	GROUPE: 11 ELECTRICITE SOUS GROUPE: 1101 EQUIPEMENTS DIVISION: 110101 EQUIPEMENTS				QUANTITE.	NTI	DOMAINE	APPLICAB	NOTA
REP.	NUMERO DE GESTION	FABRICANT CODE	FABRICANT REFERENCE	DESIGNATION: 1234567					
-001		F0016	900805	FAISCEAUX	PM				ND
002	5995 14 405 3246	F0016	890273	.FAISCEAU MOTEUR	1	1			SP
003	6150 14 417 8180	F0016	719956	.FAISCEAU PRINCIPAL	1	1			SP
004	6150 14 431 7723	F0016	890275	.FAISCEAU PRINCIPAL (MONTAGE R ESERVOIR EN TOLE A CARBURANT)	1	1	038		SP
004M	6150 14 527 2096	F0016	718504	.FAISCEAU PRINCIPAL (MONTAGE R ESERVOIR EN PLAST. A CARBURANT	1	1	038		SP
				ELEMENTS DE FIXATION					
-005	5305 14 424 2074	F0467	6924-88	.VIS SPECIALE M6-20 6-8 ZING.	2	1			SG
-006	5310 14 429 9893	F0110	E27624-60AXTLZ	.RONDELLE DEC6 XC60 TRAITEE RE SSORT ZB	4	1			NG
				****					
007	5995 14 430 1810	F0016	890277	.FAISCEAU PONT DE DIODES	1	1	038		SP
008	5995 14 405 3330	F0016	715949	.FAISCEAU PLATINE DISJONCTEURS	1	1			SP
009	5995 14 430 1808	F0016	890276	.FAISCEAU PLATINE DISJONCTEURS	1	1	038		SP
010	5995 14 405 3269	F0016	715948	.FAISCEAU CONSOLE	1	1			SP
011	6150 14 430 1811	F0016	890278	.FAISCEAU CONSOLE	1	1	038		SP
012	6150 14 409 3921	F0016	890245	.FAISCEAU ECLAIREUR PLAQUE	1	1			SP
013	5995 14 405 3251	F0016	890247	.FAISCEAU PRISE REMORQUE	1	1			SP
014	6150 14 405 3250	F0016	890244	.FAISCEAU FEUX AR.	1	1			JE
				REMPLACE PAR					
-014A	6150 14 405 3250	F0016	723783	.FAISCEAU FEUX AR.	EI	1			SP
				****					
014M	6150 14 499 5405	F0016	715441	.FAISCEAU ADDITIONNEL DE JAUGE A CARBURANT	1	1	038		SP
015	6150 14 405 3248	F0016	890248	.FAISCEAU INVERSEUR ROUTE-CROI SEMENT	1	1			SP
016	6150 14 436 3533	F0016	718910	.FAISCEAU RELAIS DE PUISSANCE DE PRECHAUFFAGE	1	1	037		SP
017	5995 14 405 3249	F0016	715952	.FAISCEAU PLATINE COMMANDE	1	1			SP
018	6150 14 430 1809	F0016	890274	.FAISCEAU PLATINE COMMANDE	1	1	038		SP
019	6150 14 405 3247	F0016	892097	.FAISCEAU PLAQUETTE DE FREIN	2	1			SP
				ELEMENTS DE FIXATION					
-020	5305 14 434 9632	F0110	E25112B60M30QVACM	.VIS H M6-30 8-8 ZB	2	1			NG
-021	5310 14 429 9893	F0110	E27624-60AXTLZ	.RONDELLE DEC6 XC60 TRAITEE RE SSORT ZB	2	1			NG
				****					
022	6150 14 405 3252	F0016	890250	.CABLE NEGATIF RADIO, COUPE-BA TTERIE-PRISE RADIO	1	1			SP
-022M	6150 14 501 5319	F0016	892215	.CABLE NEGATIF RADIO, CHASSIS- PRISE RADIO	1	1			SP
023	6150 14 405 3253	F0016	890251	.CABLE POSITIF RADIO, DEMARREU R-DISJONCTEUR	1	1			SP
-023M	6150 14 501 5327	F0016	892217	.CABLE POSITIF RADIO, BATTERIE -DISJONCTEUR	1	1			SP
024	6150 14 405 3254	F0016	890252	.CABLE POSITIF RADIO, DISJONCT EUR-BORNE RELAIS	1	1			SP
-024M	6150 14 501 5320	F0016	892216	.CABLE POSITIF RADIO, DISJONCT EUR-BORNE RELAIS	1	1			SP
025	6150 14 526 9094	F0016	718912	.KIT FAISCEAU POMPE LAVE-VITRE (VOIR F.T N°12553 POUR DETAIL	1	1			SP

© Panhard

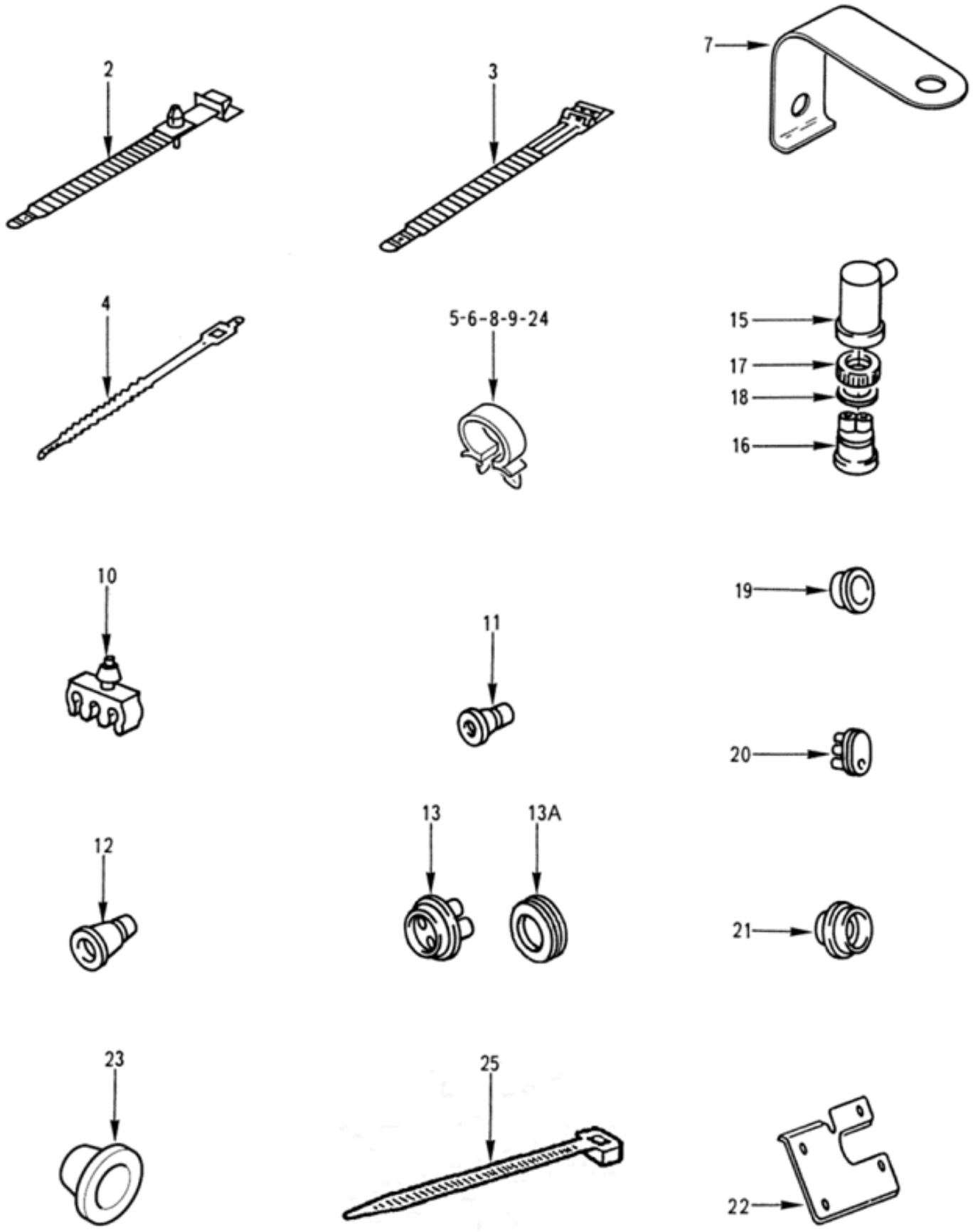

EQUIPEMENTS
Bridage faisceaux
110101 Planche 07

PL. 07	GROUPE: 11 ELECTRICITE				QUANTITE.	NTI	DOMAINE	APPLICAB	NOTA
	SOUS GROUPE: 1101 EQUIPEMENTS								
	DIVISION: 110101 EQUIPEMENTS								
REP.	NUMERO DE GESTION	FABRICANT CODE	FABRICANT REFERENCE	DESIGNATION: 1234567					
-001		F0016	900806	BRIDAGE FAISCEAUX	PM				ND
002	5340 14 418 0031	F0712	064576959921	.LANIERE AGRAFABLE	SB	1			CG
003	5340 14 279 6418	F2693	031919	.RUBAN DE SERRAGE	SB	1			CG
004	9320 14 233 1828	F0467	6547-08	.RUBAN DE SERRAGE	SB	1			PR
				REMPLACE PAR					
-004A	5975 14 557 4775	F0467	6981-G9	.RUBAN DE SERRAGE	EI	1			SG
				********					
005	5340 14 418 0111	F0712	053175-950-901	.AGRAFE DE GAINE DIA.6,5 POLYA MIDE BLANC	SB	1			CG
006	5340 14 403 5676	F0712	053490-950-921	.AGRAFE SUPPORT BRIDAGE, DIODE 22X25 NOIRE	2	1			CG
007	5340 14 463 0339	F0016	543530	.PATTE DE BRIDAGE FAISCEAU	2	1			SP
008	5340 14 432 6400	F0712	053174.001	.AGRAFE DE GAINE	2	1			JE
				REMPLACE PAR					
-008A	5340 12 192 7767	D8794	53164	.AGRAFE DE GAINE	EI	1			CG
				********					
009	5340 14 403 5677	F0712	053479-950-905	.AGRAFE SUPPORT 18,5-22 JAUNE (FAISCEAU MOTEUR)	2	1			CG
010	5975 14 411 8441	F0467	2287-07	.AGRAFE SUPPORT CABLE BATTERIE	SB	1			SG
011	3120 14 233 1576	F0467	1662-01	.BAGUE PASSE-GAINE	SB	1			SG
012	5325 14 355 8799	F0467	1662-06	.OEILLET CAOUTCHOUC	SB	1			SG
013	5325 14 418 0365	F0467	6467-26	.BAGUE PASSE-GAINE	SB	1			JE
				REMPLACE PAR					
013A	5325 14 252 2092	F0331	02580356010	.PASSE-FIL DG29 29/44/9 NOIR	EI	1			CG
				********					
-014	5340 14 474 2356	F0467	4814-48	.BRIDE FIL TEMOIN D'USURE DES PLAQUETTES	SB	1			PR
				REMPLACE PAR					
-014A	5340 14 557 4315	F0016	725654	.AGRAFE ASSEMBLE	EI	1			SP
				********					
015	5975 12 178 2988	D8046	3805460335	.CAPUCHON DE PROTECTION	PM	1			CG
016	5935 12 178 0426	D8046	3805450026	.RACCORD ETANCHE	PM	1			CG
				ELEMENTS DE FIXATION					
017	5310 12 177 9438	D8046	0009902054	.ECROU	PM	1			CG
018	5365 12 177 9440	D8046	0009906840	.RONDELLE	PM	1			CG
				********					
019	5325 14 423 9231	F0467	7518-02	.BAGUE PASSE-GAINE	6	1			SG
020	5325 12 192 8068	D8046	0069976481	.PASSE-FILS	2	1			CG
021	5325 14 417 0587	F0467	6545-18	.PASSE-FILS 5-1-47 NEOPRENE NOIR	1	1			SG
022	5975 14 469 3792	F0016	543607	.PLAQUE BRIDAGE FAISCEAU	PM	1			SP
023	5325 14 501 5321	F0467	6991-G8	.PASSE-FILS	1	1			SG
024	5340 14 501 5322	F0467	6997-J6	.AGRAFE SUPPORT	1	1			SG
025	5975 14 557 4775	F0467	6981-G9	.RUBAN DE SERRAGE	2	1			SG
-026	9390 14 558 0933	F0016	713656	.BANDE AGRAFE	1	1			SP

© Panhard

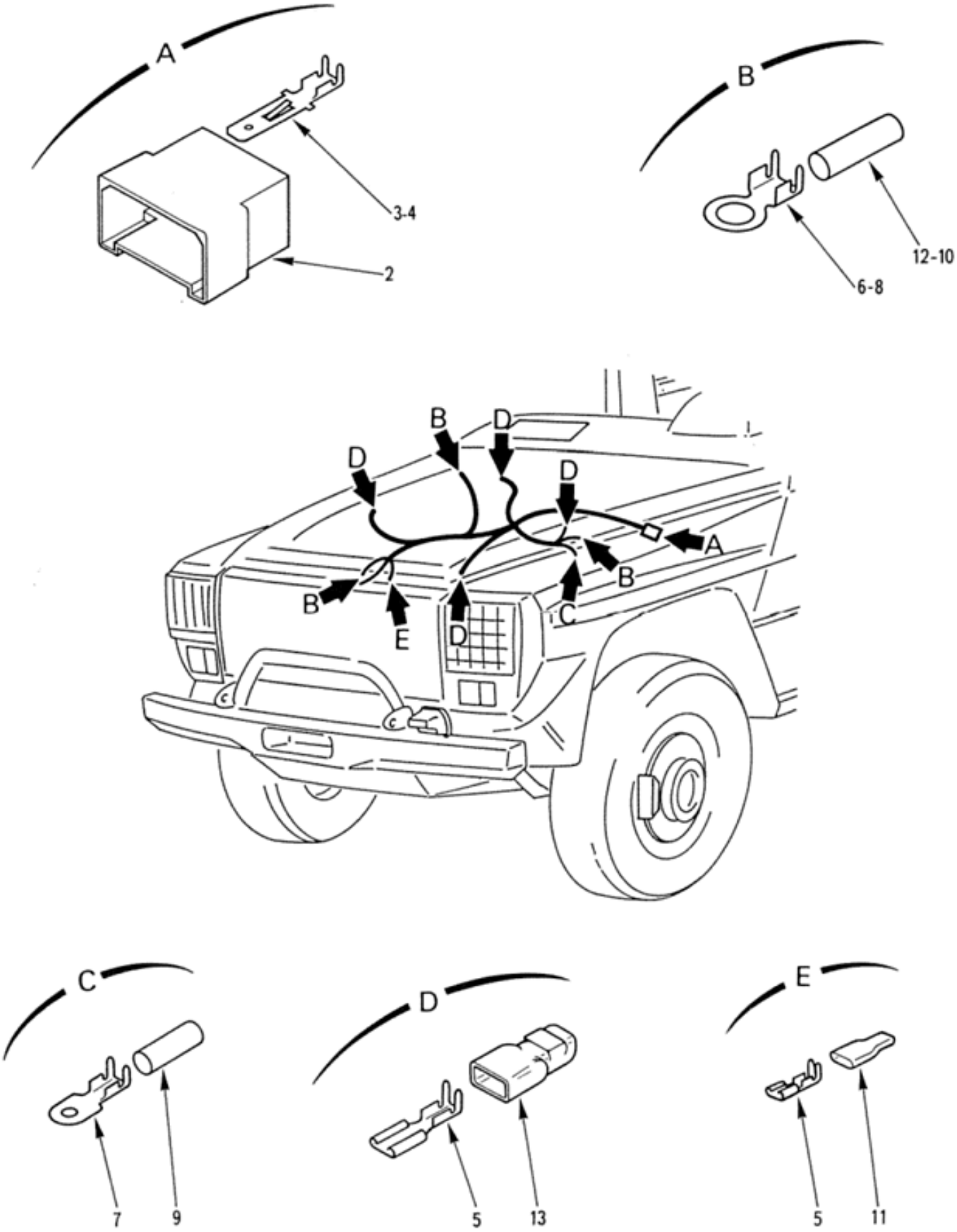

EQUIPEMENTS
Faisceau moteur
110101 Planche 08

PL. 08	GROUPE: 11 ELECTRICITE SOUS GROUPE: 1101 EQUIPEMENTS DIVISION: 110101 EQUIPEMENTS				QUANTITE.	PAR ENS.	NTI	DOMAINE	APPLICAB	NOTA
REP.	NUMERO DE GESTION	FABRICANT CODE	FABRICANT REFERENCE	DESIGNATION: 1234567						
-001	5995 14 405 3246	F0016	890273	FAISCEAU MOTEUR	PM		1			SP
002	5935 12 181 5592	D8512	180906-3	.BOITIER PORTE-LANGUETTES 6 VOIES BLEU	1		1			CG
003	5940 14 479 1103	F0217	65799D1208D	.LANGUETTE 6,3-0,8-0,4	5		1			CG
004	5940 14 479 1101	F0217	65199D1208D	.LANGUETTE 6,3-0,4-2	1		1			CG
005	5940 14 479 1092	F0217	593111D5208D	.CLIP 6,3-0,8	5		1			CG
006	5940 14 479 1099	F0217	510061510BG20	.COSSE 6-15-1 UZ30 PRE-ETAMEE	3		1			CG
007	5940 14 454 0380	F0217	510651062B20	.COSSE 5-10,5-0,6 UZ30 PRE-ETAMEE	1		1			CG
008	5940 14 479 1100	F0217	510081510BG20	.COSSE 8-15-1 UZ30 PRE-ETAMEE	1		1			CG
009	5970 14 486 4655	F6220	LSTT9,5-0	.EMBOUT DIA.7,5-20 NOIR	2		1			CG
010	5970 14 486 4651	F0331	R6VE/JNIMPM7	.EMBOUT DIA.8-28 VERT-JAUNE IMPRESSION M7	2		1			CG
011	5970 14 450 8226	F3341	P67NRX28	.EMBOUT DIA.6,7-28 NOIR	1		1			CG
012	5970 14 450 8220	F0217	GCM5N020	.EMBOUT DIA.5-20 NOIR	1		1			CG
013	5970 14 486 4712	F0217	8259C1-M128BA	.SURMOULE P59311 M128 BLANC LONG.22	4		1			CG
-014	2310 14 493 3337	F6435	NE018X20X400	.GAINE 18-20-0,4 NEOPRENE NOIRE	1		1			CG
-015	2310 14 493 3338	F6435	NE020X22X100	.GAINE 20-22-0,1 NEOPRENE NOIRE	1		1			CG
-016	5970 14 256 2665	F3341	PU42NR	.GAINE DIA.4 NOIRE	SB		1			CG
-017	5970 14 256 2666	F0217	51G7NOIR	.GAINE DIA.7 NOIRE	SB		1			CG
-018	6145 14 479 1063	F0110	R13414JNX0-6ACR	.CABLE 0,6MM2 ROUGE	SB		1			NG
-019	6145 14 479 1067	F0110	R13414BNX1ACB	.CABLE 1MM2 BLANC	SB		1			NG
-020	6145 14 479 1068	F0110	R13414BNX1ACL	.CABLE 1MM2 BLEU	SB		1			NG
-021	6145 14 479 1071	F0110	R13414BNX1ACU	.CABLE 1MM2 MARRON	SB		1			NG
-022	6145 14 479 1075	F0110	R13414BNX1ACV	.CABLE 1MM2 VERT	SB		1			NG
-023	6145 14 362 5162	F0114	C32700C1X10CBN	.CABLE 10MM2 NOIR	SB		1			JE
				OU						
-023A	6145 14 479 1105	F0110	R13414BEX10BCN	.CABLE 10MM2 NOIR	EI		1			NG
-024	6145 14 479 1080	F0110	R13414BNX2ACG	.CABLE 2MM2 GRIS	SB		1			NG
-025	6145 14 479 1089	F0110	R13414BNX7ACR	.CABLE 7MM2 ROUGE	SB		1			NG

© Panhard

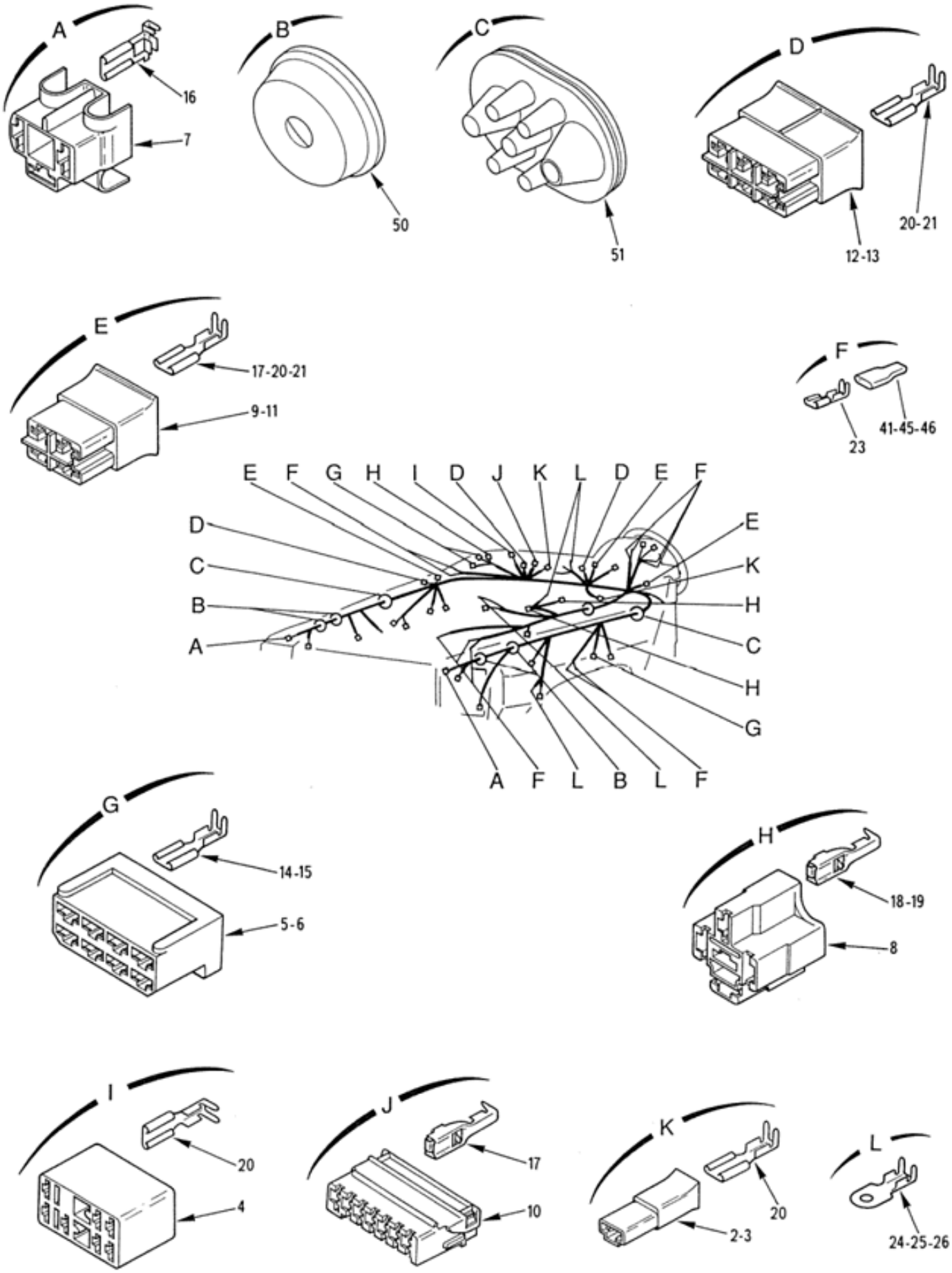

EQUIPEMENTS
Faisceau principal
110101 Planche 09

PL. 09	GROUPE: 11 ELECTRICITE				QUANTITE PIECES.	NTI	DOMAINE	APPLICAB	NOTA
	SOUS GROUPE: 1101 EQUIPEMENTS								
	DIVISION: 110101 EQUIPEMENTS								
REP.	NUMERO DE GESTION	FABRICANT CODE	REFERENCE	DESIGNATION: 1234567					
-001	6150 14 417 8180	F0016	719956	FAISCEAU PRINCIPAL	PM	1			SP
002	5935 14 452 3310	F0217	5711FBA	.BOITIER PORTE-CLIP 1 VOIE BLANC	1	1			CG
003	5935 14 363 9495	F0217	57-11FZN0	.BOITIER PORTE-CLIP 1 VOIE NOIR	1	1			CG
004	2310 14 493 3339	F0217	P573187BA	.BOITIER DETRESSE PORTE-CLIPS 7 VOIES BLANC	1	1			CG
005	5940 14 375 9002	F0286	163007-0	.BOITIER PORTE-CLIPS 8 VOIES NATUREL	2	1			CG
006	5935 12 183 7606	D8512	163007-1	.BOITIER PORTE-CLIPS 8 VOIES ROUGE	1	1			CG
007	5935 14 453 1591	F0217	40340221	.BOITIER PORTE-CLIPS 3 VOIES NOIR	2	1			CG
008	5935 14 453 1592	F0217	41804220	.BOITIER PORTE-CLIPS 5 VOIES NATUREL	3	1			CG
009	5935 14 453 1594	F0217	444212211	.BOITIER PORTE-CLIPS 4 VOIES MARRON	1	1			CG
010	5935 14 453 1598	F0217	447212211	.BOITIER PORTE-CLIPS 7 VOIES MARRON	1	1			CG
011	5935 14 450 8238	F0217	453PPBA	.BOITIER PORTE-CLIPS 4 VOIES BLANC	1	1			CG
012	5935 14 341 0048	F0217	57-16FBA	.BOITIER PORTE-CLIPS 6 VOIES BLANC	2	1			CG
013	5935 14 450 8245	F0217	5716FGR	.BOITIER PORTE-CLIPS 6 VOIES GRIS	1	1			CG
014	5940 14 479 1090	F0217	563121D1208F	.CLIP 6,3 POUR CABLE DIA.0,4 A 1	28	1			CG
015	5940 14 479 1091	FA2H9	563122D1208F	.CLIP 6,3 POUR CABLE DIA.0,6 A 2	4	1			CG
016	5940 14 453 1600	F0217	565099D5208J	.CLIP DRAPEAU POUR BOITIER 8-0,7	6	1			CG
017	5940 14 453 1601	F0217	567101D5208D	.CLIP POUR BOITIER 5-0,8	SB	1			CG
018	5940 14 453 1602	FA2H9	567201D5208D	.CLIP POUR BOITIER 6,3-0,8	11	1			CG
019	5940 14 453 1603	FA2H9	56720-2D5-20-8D	.CLIP POUR BOITIER 6,3-0,8	2	1			CG
020	5940 14 487 1205	F0217	571041D1208F	.CLIP POUR BOITIER 6,3-0,8	SB	1			CG
021	5940 14 485 7440	FA2H9	571042D1208F	.CLIP POUR BOITIER 6,3-0,8	SB	1			CG
-022	5940 14 435 9712	F0217	59 301 1D5 20 8D	.CLIP VOLANT 5-0,8	3	1			CG
023	5940 14 479 1092	F0217	593111D5208D	.CLIP 6,3-0,8	8	1			CG
024	5940 14 454 0378	F0217	51064861B20	.COSSE 4-8,5-0,6 UZ30 PRE-ETAMEE	1	1			CG
025	5940 14 479 1097	F0217	510651063B20	.COSSE 5-10,5-0,6	2	1			CG
026	5940 14 454 0381	F0217	510661061B20	.COSSE 6-10,5-0,6 UZ30 PRE-ETAMEE	1	1			CG
-027	5970 14 486 4652	F6220	LSTT12,7-0	.EMBOUT DIA.10,5-40 NOIR	1	1			CG
-028	5970 14 486 4654	F6220	LSTT6,4-0	.EMBOUT DIA.6,3-40 NOIR	5	1			CG
-029	5970 14 486 4654	F6220	LSTT6,4-0	.EMBOUT DIA.6,3-40 NOIR	1	1			CG
-030	5970 14 486 4655	F6220	LSTT9,5-0	.EMBOUT DIA.7,5-40 NOIR	4	1			CG
-031	5970 14 435 0115	F0217	GCM3,5BA10	.EMBOUT DIA.3,5-10 BLANC	1	1			CG
-032	5970 14 450 8194	F0217	GCM3-5GR10	.EMBOUT DIA.3,5-10 GRIS	2	1			CG
-033	5970 14 450 8195	F0217	GCM3-5N010	.EMBOUT DIA.3,5-10 NOIR	1	1			CG
-034	5970 14 450 8196	FA2H9	GCM3-5VI10	.EMBOUT DIA.3,5-10 VIOLET	1	1			CG
-035	5970 14 400 8148	F0217	GCM3BA10	.EMBOUT DIA.3-10 BLANC	12	1			CG
-036	5970 14 450 8199	F0217	GCM3JN10	.EMBOUT DIA.3-10 JAUNE	8	1			CG
-037	5970 14 450 8200	F0217	GCM3MR10	.EMBOUT DIA.3-10 MARRON	2	1			CG
-038	5970 14 450 8201	F0217	GCM3N010	.EMBOUT DIA.3-10 NOIR	7	1			CG
-039	5970 14 450 8202	F0217	GCM3RG10	.EMBOUT DIA.3-10 ROUGE	12	1			CG
-040	5970 14 450 8203	F0217	GCM3VE10	.EMBOUT DIA.3-10 VERT	12	1			CG
041	5970 14 450 8215	F0217	GCM5-5N028	.EMBOUT DIA.5,5-28 NOIR	3	1			CG
-042	5970 14 450 8217	F0217	GCM5BA10	.EMBOUT DIA.5-10 BLANC	3	1			CG
-043	5970 14 450 8219	F0217	GCM5N010	.EMBOUT DIA.5-10 NOIR	1	1			CG
-044	5970 14 450 8221	F0217	GCM5VE10	.EMBOUT DIA.5-10 VERT	1	1			CG
045	5970 14 450 8224	F0217	GCM6-7BA28	.EMBOUT DIA.6,7-28 BLANC	2	1			CG

© Panhard

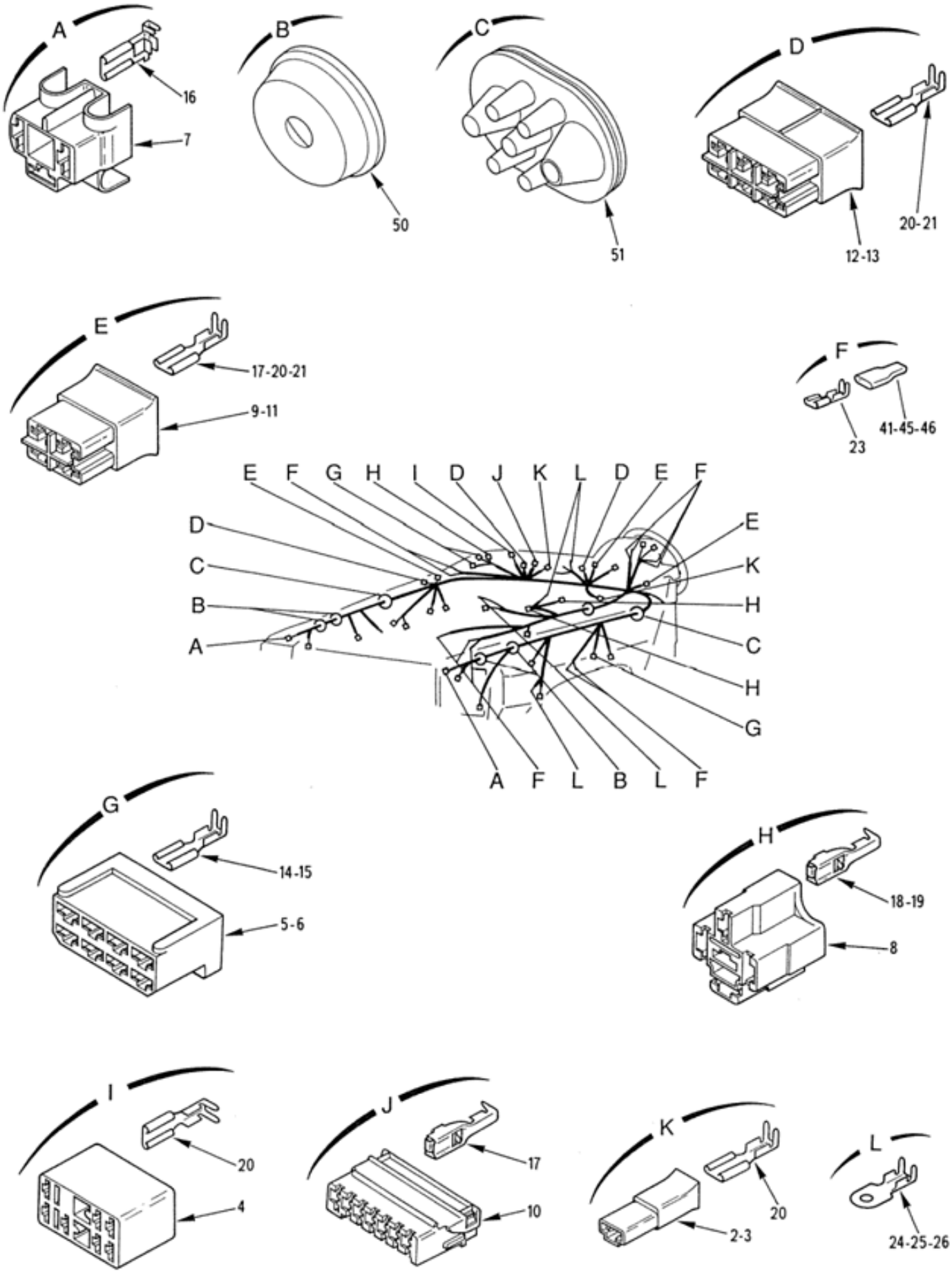

EQUIPEMENTS
Faisceau principal
110101 Planche 09

PL. 09	GROUPE: 11 ELECTRICITE				QUANTITE PAR ENS.	NTI	DOMAINE	APPLICAB	NOTA
	SOUS GROUPE: 1101 EQUIPEMENTS								
	DIVISION: 110101 EQUIPEMENTS								
REP.	NUMERO DE GESTION	FABRICANT CODE	FABRICANT REFERENCE	DESIGNATION: 1234567					
046	5970 14 450 8226	F3341	P67NRX28	.EMBOUT DIA.6,7-28 NOIR	1	1			CG
-047	5940 14 486 4660	F0217	56602B	.EPISSURE 6,6 A 12,4MM2	2	1			CG
-048	5940 14 486 4658	F0217	56603B	.EPISSURE 12 A 27,2MM2	1	1			CG
-049	5940 14 486 4659	F0217	56605B20	.EPISSURE 3 A 6,6MM2	8	1			CG
050	5325 14 460 5274	F6435	7903073072	.PASSE-FILS 35-10	4	1			CG
051	5325 12 192 8068	D8046	0069976481	.PASSE-FILS	2	1			CG

© Panhard

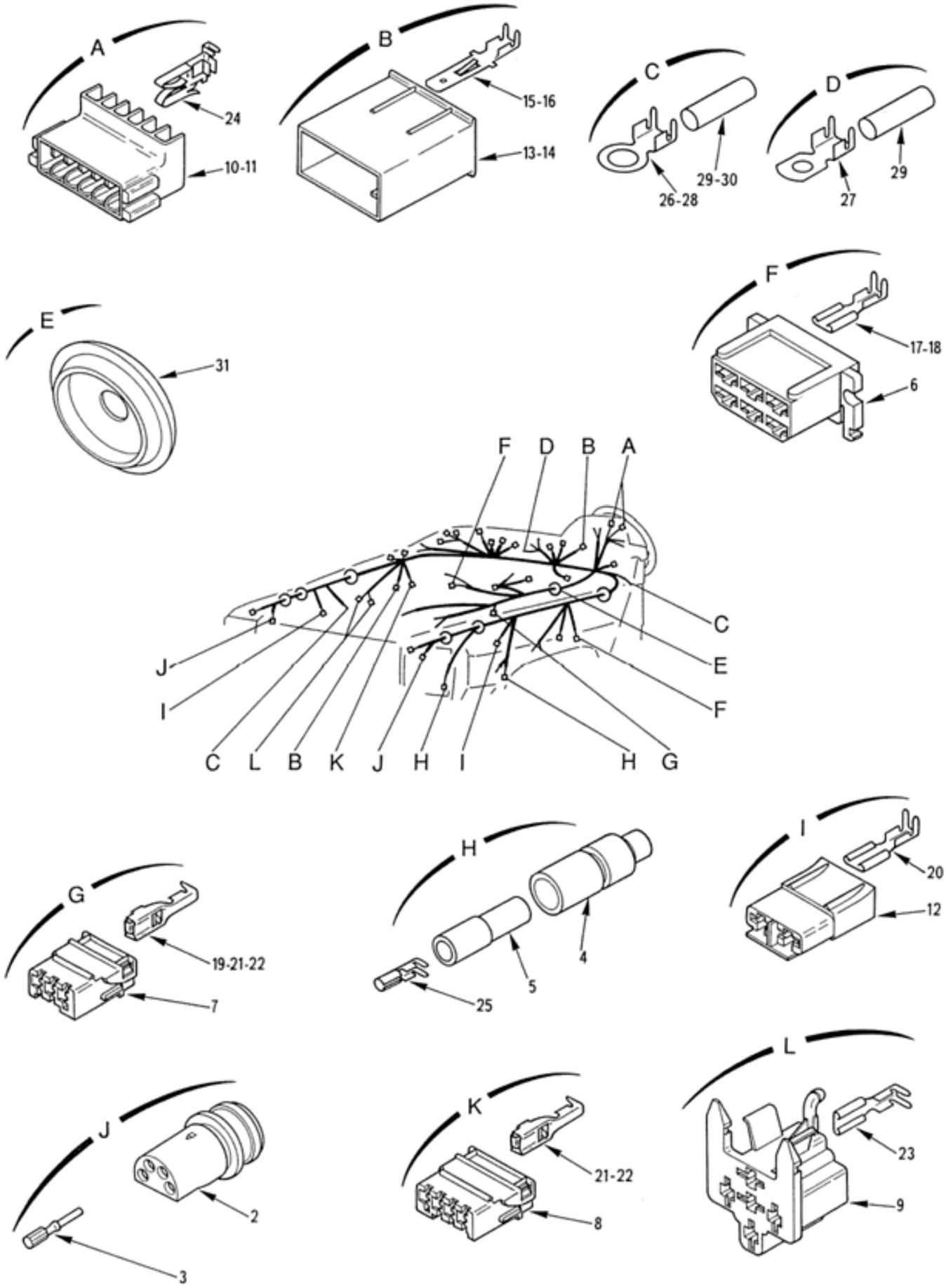

EQUIPEMENTS
Faisceau principal
110101 Planche 10

PL. 10	GROUPE: 11 ELECTRICITE				QUANTITE	NTI	DOMAINE	APPLICAB	NOTA
	SOUS GROUPE: 1101 EQUIPEMENTS								
	DIVISION: 110101 EQUIPEMENTS								
REP.	NUMERO DE GESTION	FABRICANT CODE	FABRICANT REFERENCE	DESIGNATION: 1234567	PEINTS.				
-001	6150 14 417 8180	F0016	719956	FAISCEAU PRINCIPAL	PM	1			SP
002	5935 01 108 7592	02660	44-103-10004	.FICHE	2	1			CG
003	5999 01 086 3235	19207	12265517-2	.CONTACT FEMELLE	8	1			CG
004	5970 14 257 4394	F0217	51211	.PORTE-CLIPS	2	1			CG
005	5970 14 258 4182	F0217	51-218A	.CANON ISOLANT	2	1			CG
006	5940 14 505 2816	F0286	180904-3	.BOITIER PORTE-CLIPS 6 VOIES B LEU	2	1			CG
007	5935 14 453 1593	F0217	44300220	.BOITIER PORTE-CLIPS 3 VOIES N ATUREL	1	1			CG
008	5935 14 450 8239	F0217	453PPGR	.BOITIER PORTE-CLIPS 4 VOIES G RIS	2	1			CG
009	5935 14 486 4646	F0217	488PA6/6BA	.BOITIER RELAIS PORTE-CLIPS 5 VOIES BLANC	2	1			CG
010	5935 14 486 4643	F0217	5706CIBA	.BOITIER CIRCUIT IMPRIME 6 VOI ES BLANC	1	1			CG
011	5935 14 486 4644	F0217	5706CIGR	.BOITIER CIRCUIT IMPRIME 6 VOI ES GRIS	1	1			CG
012	5935 14 450 8244	F0217	5712FGR	.BOITIER PORTE-CLIPS 2 VOIES G RIS	2	1			CG
013	5935 14 450 8246	F0217	5716MBA	.BOITIER PORTE-LANGUETTES 6 VO IES BLANC	1	1			CG
014	5935 14 450 8247	F0217	5716MGR	.BOITIER PORTE-LANGUETTES 6 VO IES GRIS	1	1			CG
015	5940 14 466 8476	FA2H9	57202-1D1-20-8F	.LANGUETTE 6,3-0,4-2	4	1			CG
016	5940 14 479 1102	F0217	572042D1208F	.LANGUETTE 6,3-0,4-2	7	1			CG
017	5940 14 479 1090	F0217	563121D1208F	.CLIP 6,3 POUR CABLE DIA.0,4 A 1	28	1			CG
018	5940 14 479 1091	FA2H9	563122D1208F	.CLIP 6,3 POUR CABLE DIA.0,6 A 2	4	1			CG
019	5940 14 453 1601	F0217	567101D5208D	.CLIP POUR BOITIER 5-0,8	13	1			CG
020	5940 14 488 3276	F0217	571041VD1208F	.CLIP POUR BOITIER 6,3-0,8	4	1			CG
021	5940 14 487 1205	F0217	571041D1208F	.CLIP POUR BOITIER 6,3-0,8	31	1			CG
022	5940 14 485 7440	FA2H9	571042D1208F	.CLIP POUR BOITIER 6,3-0,8	6	1			CG
023	5940 14 488 3277	F0217	571043D1208F	.CLIP POUR BOITIER 6,3-0,8	2	1			CG
024	5940 14 453 1606	FA2H9	593311D1208D	.CLIP DRAPEAU POUR CIRCUIT IMP RIME	11	1			CG
025	5940 14 479 1095	F0217	51216AB	.CLIP VOLANT NATO DIA.4	2	1			CG
026	5940 14 479 1100	F0217	510081510BG20	.COSSE 8-15-1 UZ30 PRE-ETAMEE	1	1			CG
027	5940 14 479 1098	F0217	51010PBG20	.COSSE 5-10-1 UZ30 PRE-ETAMEE	1	1			CG
028	5940 14 479 1099	F0217	510061510BG20	.COSSE 6-15-1 UZ30 PRE-ETAMEE	1	1			CG
029	5970 14 486 4655	F6220	LSTT9,5-0	.EMBOUT DIA.7,5-20 NOIR	3	1			CG
030	5970 14 450 8229	F0217	GCM8N028	.EMBOUT DIA.8-28 NOIR	1	1			CG
031	5325 14 417 0587	F0467	6545-18	.PASSE-FILS 5-1-47 NEOPRENE NO IR	1	1			SG
-032	5970 14 256 2665	F3341	PU42NR	.GAINE DIA.4 NOIRE	SB	1			CG
-033	5970 14 486 4662	F0217	51G5JN	.GAINE DIA.5 JAUNE	SB	1			CG
-034	5970 14 228 5276	F0217	51G5NOIR	.GAINE DIA.5 NOIRE	SB	1			CG
-035	5970 14 228 5289	F0217	51G9N0	.GAINE DIA.9 NOIRE	SB	1			CG
-036	5970 14 486 4661	F0217	51G10X12NO	.GAINE DIA.10-12 NOIRE	SB	1			CG
-037	5970 14 228 5306	F0217	51G12NOIR	.GAINE DIA.12 NOIRE	SB	1			CG
-038	5970 14 250 2656	F0217	51G14NOIR	.GAINE DIA.14 NOIRE	SB	1			CG
-039	6145 14 479 1056	F0110	R13414JNX0-6ACB	.CABLE 0,6MM2 BLANC	SB	1			NG
-040	6145 14 479 1060	F0110	R13414JNX0-6ACU	.CABLE 0,6MM2 MARRON	SB	1			NG
-041	6145 14 479 1061	F0110	R13414JNX0-6ACN	.CABLE 0,6MM2 NOIR	SB	1			NG
-042	6145 14 479 1063	F0110	R13414JNX0-6ACR	.CABLE 0,6MM2 ROUGE	SB	1			NG
-043	6145 14 479 1064	F0110	R13414JNX0-6ACV	.CABLE 0,6MM2 VERT	SB	1			NG
-044	6145 14 479 1065	F0110	R13414JNG0-6AC-	.CABLE 0,6MM2 VERT-JAUNE	SB	1			NG
-045	6145 14 479 1067	F0110	R13414BNX1ACB	.CABLE 1MM2 BLANC	SB	1			NG
-046	6145 14 479 1072	F0110	R13414BNX1ACN	.CABLE 1MM2 NOIR	SB	1			NG
-047	6145 14 479 1085	F0110	R13414BNX3ACJ	.CABLE 3MM2 JAUNE	SB	1			NG
-048	6145 14 479 1088	F0110	R13414BNX5ACR	.CABLE 5MM2 ROUGE	SB	1			NG
-049	6145 14 479 1057	F0110	R13414JNX0-6ACL	.CABLE 0,6MM2 BLEU	SB	1			NG

© Panhard

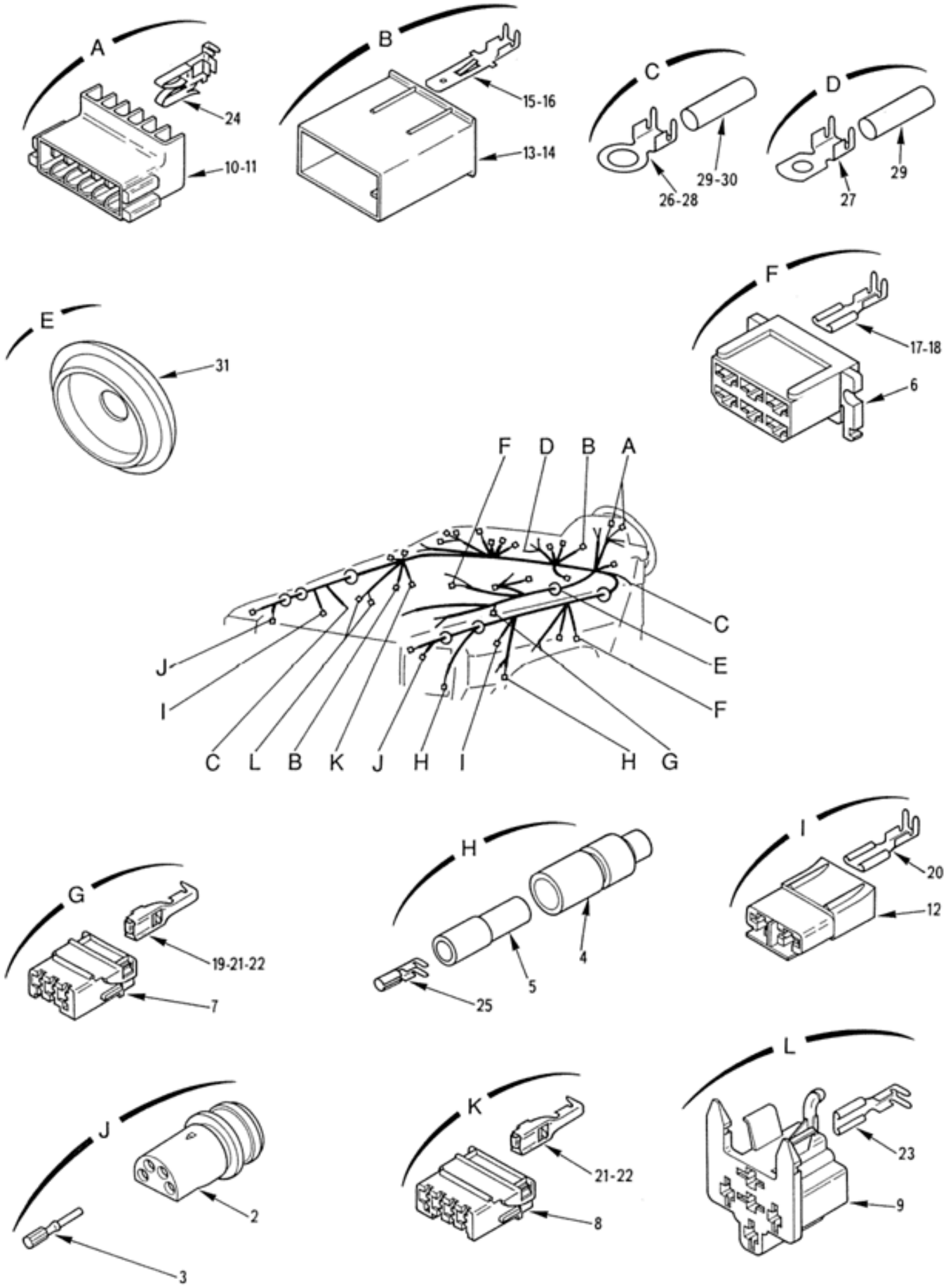

EQUIPEMENTS
Faisceau principal
110101 Planche 10

PL. 10	GROUPE: 11 ELECTRICITE				QUANTITE.	PAR INS.	NTI	DOMAINE	APPLICAB	NOTA
	SOUS GROUPE: 1101 EQUIPEMENTS									
	DIVISION: 110101 EQUIPEMENTS									
REP.	NUMERO DE GESTION	FABRICANT CODE	REFERENCE	DESIGNATION: 1234567						
-050	6145 14 479 1058	F0110	R13414JNX0-6ACG	.CABLE 0,6MM2 GRIS	SB		1			NG
-051	6145 14 479 1059	F0110	R13414JNX0-6ACJ	.CABLE 0,6MM2 JAUNE	SB		1			NG
-052	6145 14 479 1066	F0110	R13414JNX0-6ACE	.CABLE 0,6MM2 VIOLET	SB		1			NG
-053	6145 14 479 1070	F0110	R13414BNX1ACJ	.CABLE 1MM2 JAUNE	SB		1			NG
-054	6145 14 479 1074	F0110	R13414BNX1ACR	.CABLE 1MM2 ROUGE	SB		1			NG
-055	6145 14 479 1106	F0110	R13414BEX1GCN	.CABLE 1MM2 NOIR ISOLANT EXT. DIA.3	SB		1			NG
-056	6145 14 479 1104	F0110	R13414BNX1BCN	.CABLE 1MM2 NOIR ISOLANT EXT. DIA. 2,6	SB		1			NG
-057	6145 14 479 1075	F0110	R13414BNX1ACV	.CABLE 1MM2 VERT	SB		1			NG
-058	6145 14 479 1077	F0110	R13414BNX1ACE	.CABLE 1MM2 VIOLET	SB		1			NG
-059	6145 14 479 1078	F0110	R13414BNX2ACB	.CABLE 2MM2 BLANC	SB		1			NG
-060	6145 14 479 1080	F0110	R13414BNX2ACG	.CABLE 2MM2 GRIS	SB		1			NG
-061	6145 14 479 1081	F0110	R13414BNX2ACN	.CABLE 2MM2 NOIR	SB		1			NG
-062	6145 14 479 1082	F0110	R13414BNX2ACR	.CABLE 2MM2 ROUGE	SB		1			NG
-063	6145 14 479 1084	F8300	R13414BNX3ACBLEUCLAIR	.CABLE 3MM2 BLEU CLAIR	SB		1			NG
-064	6145 14 479 1086	F0110	R13414BNX3ACR	.CABLE 3MM2 ROUGE	SB		1			NG

© Panhard

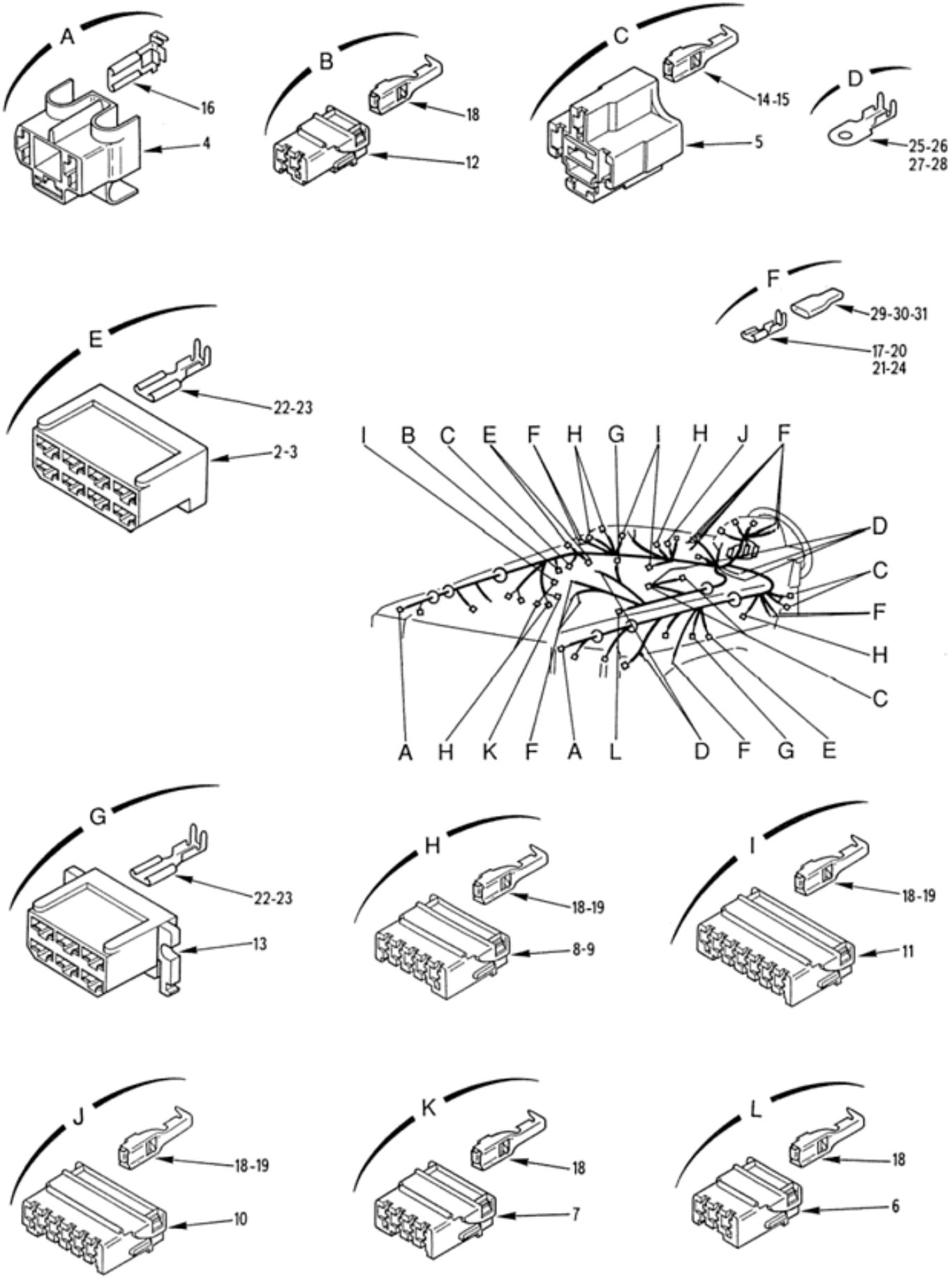

EQUIPEMENTS
Faisceau principal (réservoirs)
110101 Planche 11

PL. 11	GROUPE: 11 ELECTRICITE SOUS GROUPE: 1101 EQUIPEMENTS DIVISION: 110101 EQUIPEMENTS				QUANTITE.	NTI	DOMAINE	APPLICAB	NOTA
REP.	NUMERO DE GESTION	FABRICANT CODE	FABRICANT REFERENCE	DESIGNATION: 1234567					
-001	6150 14 431 7723	F0016	890275	FAISCEAU PRINCIPAL (MONTAGE RE SERVOIR EN TOLE A CARBURANT)	PM	1	038		SP
-001M	6150 14 527 2096	F0016	718504	FAISCEAU PRINCIPAL (MONTAGE RE SERVOIR EN PLAST. A CARBURANT)	PM	1	038		SP
002	5940 14 375 9002	F0286	163007-0	.BOITIER PORTE-CLIPS 8 VOIES N ATUREL	1	1			CG
003	5935 12 183 7606	D8512	163007-1	.BOITIER PORTE-CLIPS 8 VOIES R OUGE	1	1			CG
004	5935 14 453 1591	F0217	40340221	.BOITIER PORTE-CLIPS 3 VOIES N OIR	2	1			CG
005	5935 14 453 1592	F0217	41804220	.BOITIER PORTE-CLIPS 5 VOIES N ATUREL	5	1			CG
006	5935 14 453 1593	F0217	44300220	.BOITIER PORTE-CLIPS 3 VOIES N ATUREL	1	1			CG
007	5935 14 453 1594	F0217	444212211	.BOITIER PORTE-CLIPS 4 VOIES M ARRON	1	1			CG
008	5935 14 453 1595	F0217	44500220	.BOITIER PORTE-CLIPS 5 VOIES N ATUREL	4	1			CG
009	5935 14 453 1596	F0217	445212211	.BOITIER PORTE-CLIPS 5 VOIES M ARRON	2	1			CG
010	5935 14 453 1597	F0217	446212211	.BOITIER PORTE-CLIPS 6 VOIES M ARRON	1	1			CG
011	5935 14 453 1598	F0217	447212211	.BOITIER PORTE-CLIPS 7 VOIES M ARRON	3	1			CG
012	5935 14 453 1599	F0217	45200220	.BOITIER PORTE-CLIPS 2 VOIES N ATUREL	1	1			CG
013	5940 14 505 2816	F0286	180904-3	.BOITIER PORTE-CLIPS 6 VOIES B LEU	2	1			CG
014	5940 14 453 1602	FA2H9	567201D5208D	.CLIP POUR BOITIER 6,3-0,8	SB	1			CG
015	5940 14 453 1603	FA2H9	56720-2D5-20-8D	.CLIP POUR BOITIER 6,3-0,8	3	1			CG
016	5940 14 453 1600	F0217	565099D5208J	.CLIP DRAPEAU POUR BOITIER 8-0 ,7	6	1			CG
017	5940 14 435 9712	F0217	59 301 1D5 20 8D	.CLIP VOLANT 5-0,8	6	1			CG
018	5940 14 453 1601	F0217	567101D5208D	.CLIP POUR BOITIER 5-0,8	50	1			CG
019	5940 14 428 8232	FA2H9	56710-2D5-20-8D	.CLIP POUR BOITIER 5-0,8	12	1			CG
020	5940 14 479 1092	F0217	593111D5208D	.CLIP 6,3-0,8	14	1			CG
021	5940 14 479 1094	F0217	593122D1208D	.CLIP VOLANT 6,3 POUR CABLE DI A. 1 A 2,5	1	1			CG
022	5940 14 479 1091	FA2H9	563122D1208F	.CLIP 6,3 POUR CABLE DIA.0,6 A 2	7	1			CG
023	5940 14 479 1090	F0217	563121D1208F	.CLIP 6,3 POUR CABLE DIA.0,4 A 1	25	1			CG
024	5940 14 453 1607	FA2H9	6515130820G	.CLIP VOLANT 9,5-1,2 POUR CABL E DIA.2,5 A 7	2	1			CG
025	5940 14 479 1097	F0217	510651063B20	.COSSE 5-10,5-0,6	1	1			CG
026	5940 14 454 0381	F0217	510661061B20	.COSSE 6-10,5-0,6 UZ30 PRE-ETA MEE	1	1			CG
027	5940 14 454 0378	F0217	51064861B20	.COSSE 4-8,5-0,6 UZ30 PRE-ETAM EE	1	1			CG
028	5940 14 486 4650	F0217	61062D1208F	.COSSE 6-10,5-0,6	1	1			CG
029	5970 14 486 4652	F6220	LSTT12,7-0	.EMBOUT DIA.10,5-40 NOIR	2	1			CG
030	5970 14 450 8215	F0217	GCM5-5N028	.EMBOUT DIA.5,5-28 NOIR	6	1			CG
031	5970 14 450 8226	F3341	P67NRX28	.EMBOUT DIA.6,7-28 NOIR	13	1			CG

© Panhard

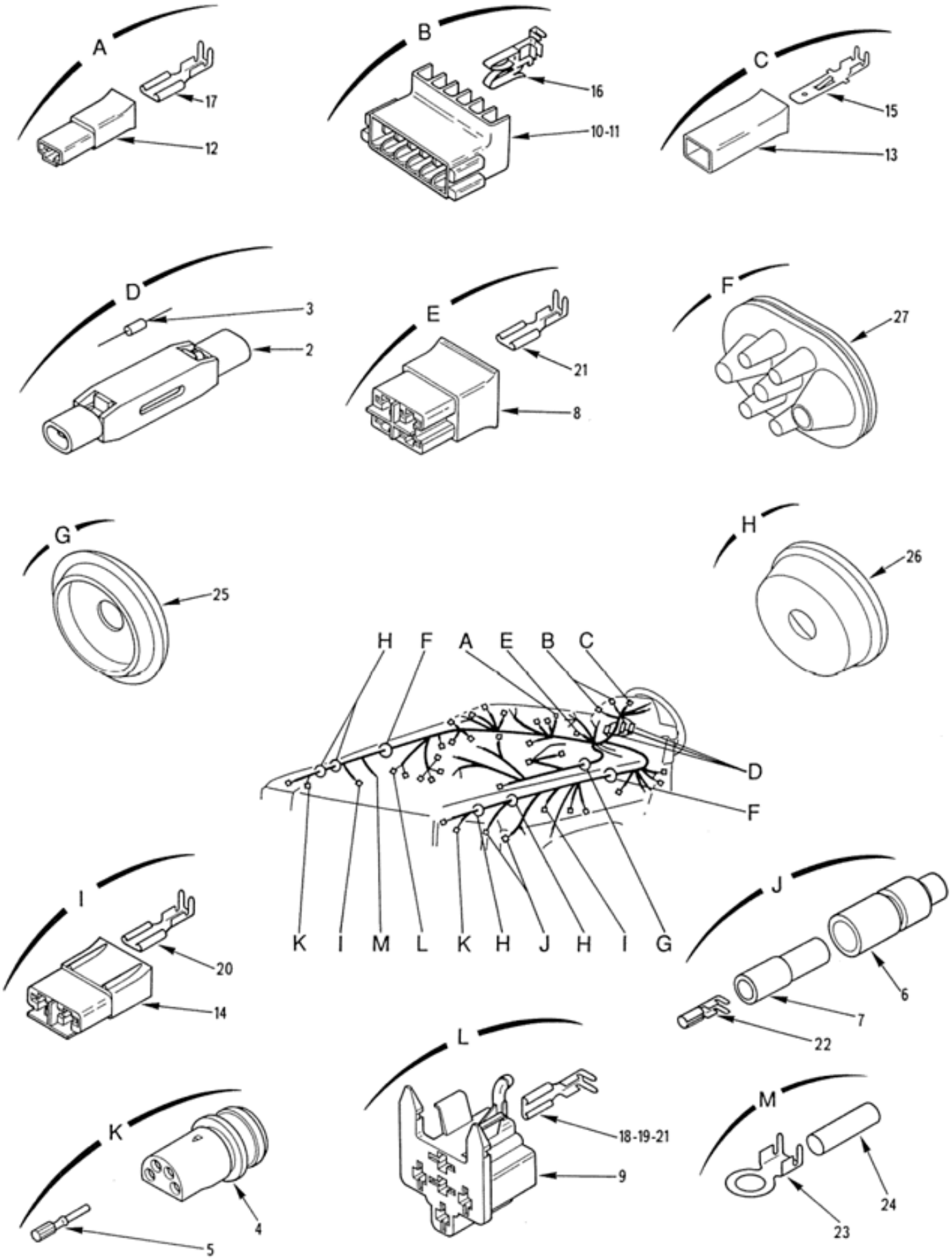

EQUIPEMENTS
Faisceau principal (réservoirs)
110101 Planche 12

PL. 12	GROUPE: 11 ELECTRICITE SOUS GROUPE: 1101 EQUIPEMENTS DIVISION: 110101 EQUIPEMENTS				QUANTITE.	NTI	DOMAINE	APPLICAB	NOTA
REP.	NUMERO DE GESTION	FABRICANT CODE	FABRICANT REFERENCE	DESIGNATION: 1234567					
-001	6150 14 431 7723	F0016	890275	FAISCEAU PRINCIPAL (MONTAGE RE SERVOIR EN TOLE A CARBURANT)	PM	1	038		SP
-001M	6150 14 527 2096	F0016	718504	FAISCEAU PRINCIPAL (MONTAGE RE SERVOIR EN PLAST. A CARBURANT)	PM	1	038		SP
002	5961 14 454 8537	F1372	03090900	.PORTE-DIODE	3	1			CG
003	5961 14 322 4859	F0114	1N4006	..DIODE	1	1			NG
004	5935 01 108 7592	02660	44-103-10004	.FICHE	2	1			CG
005	5999 01 086 3235	19207	12265517-2	.CONTACT FEMELLE	8	1			CG
006	5970 14 257 4394	F0217	51211	.PORTE-CLIPS	2	1			CG
007	5970 14 258 4182	F0217	51-218A	.CANON ISOLANT	2	1			CG
008	5935 14 450 8238	F0217	453PPBA	.BOITIER PORTE-CLIPS 4 VOIES B LANC	1	1			CG
009	5935 14 486 4646	F0217	488PA6/6BA	.BOITIER RELAIS PORTE-CLIPS 5 VOIES BLANC	2	1			CG
010	5935 14 486 4643	F0217	5706CIBA	.BOITIER CIRCUIT IMPRIME 6 VOI ES BLANC	1	1			CG
011	5935 14 486 4644	F0217	5706CIGR	.BOITIER CIRCUIT IMPRIME 6 VOI ES GRIS	1	1			CG
012	5935 14 363 9495	F0217	57-11FZN0	.BOITIER PORTE-CLIP 1 VOIE NOI R	1	1			CG
013	5935 14 379 6250	F0217	57-11MZN0	.BOITIER PORTE-LANGUETTE 1 VOI E NOIR	SB	1			CG
014	5935 14 450 8244	F0217	5712FGR	.BOITIER PORTE-CLIPS 2 VOIES G RIS	2	1			CG
015	5940 14 466 8476	FA2H9	57202-1D1-20-8F	.LANGUETTE 6,3-0,4-2	SB	1			CG
016	5940 14 453 1606	FA2H9	593311D1208D	.CLIP DRAPEAU POUR CIRCUIT IMP RIME	SB	1			CG
017	5940 14 453 1602	FA2H9	567201D5208D	.CLIP POUR BOITIER 6,3-0,8	SB	1			CG
018	5940 14 488 3277	F0217	571043D1208F	.CLIP POUR BOITIER 6,3-0,8	2	1			CG
019	5940 14 485 7440	FA2H9	571042D1208F	.CLIP POUR BOITIER 6,3-0,8	2	1			CG
020	5940 14 487 1206	F0217	57104V1D1208F	.CLIP POUR BOITIER 6,3-0,8	3	1			CG
021	5940 14 487 1205	F0217	571041D1208F	.CLIP POUR BOITIER 6,3-0,8	10	1			CG
022	5940 14 479 1095	F0217	51216AB	.CLIP VOLANT NATO DIA.4	2	1			CG
023	5940 14 479 1100	F0217	510081510BG20	.COSSE 8-15-1 UZ30 PRE-ETAMEE	1	1			CG
024	5970 14 486 4655	F6220	LSTT9,5-0	.EMBOUT DIA.7,5-20 NOIR	1	1			CG
025	5325 14 417 0587	F0467	6545-18	.PASSE-FILS 5-1-47 NEOPRENE NO IR	1	1			SG
026	5325 14 460 5274	F6435	7903073072	.PASSE-FILS 35-10	4	1			CG
027	5325 12 192 8068	D8046	0069976481	.PASSE-FILS	2	1			CG
-028	5970 14 486 4652	F6220	LSTT12,7-0	.EMBOUT DIA.10,5-50 NOIR	2	1			CG
-029	5970 14 486 4654	F6220	LSTT6,4-0	.EMBOUT DIA.6,3-40 NOIR	2	1			CG
-030	5970 14 486 4655	F6220	LSTT9,5-0	.EMBOUT DIA.7,5-40 NOIR	2	1			CG
-031	5970 14 450 8222	F0217	GCM6-3N020	.EMBOUT DIA.6,3-20 NOIR	1	1			CG
-032	5970 14 486 4655	F6220	LSTT9,5-0	.EMBOUT DIA.7,5-60 NOIR	1	1			CG
-033	5970 14 486 4654	F6220	LSTT6,4-0	.EMBOUT DIA.5,3-60 NOIR	3	1			CG
-034	5940 14 486 4659	F0217	56605B20	.EPISSURE 3 A 6,6MM2	6	1			CG
-035	5940 14 486 4660	F0217	56602B	.EPISSURE 6,6 A 12,4MM2	3	1			CG
-036	5940 14 486 4658	F0217	56603B	.EPISSURE 12 A 27,2MM2	2	1			CG
-037	5970 14 228 5306	F0217	51G12NOIR	.GAINE DIA.12 NOIRE	SB	1			CG
-038	5970 14 256 2665	F3341	PU42NR	.GAINE DIA.4 NOIRE	SB	1			CG
-039	5970 14 228 5276	F0217	51G5NOIR	.GAINE DIA.5 NOIRE	SB	1			CG
-040	5970 14 256 2666	F0217	51G7NOIR	.GAINE DIA.7 NOIRE	SB	1			CG
-041	5970 14 228 5289	F0217	51G9N0	.GAINE DIA.9 NOIRE	SB	1			CG
-042	5970 14 486 4661	F0217	51G10X12NO	.GAINE DIA.10-13-100 NOIRE	1	1			CG
-043	6145 14 479 1056	F0110	R13414JNX0-6ACB	.CABLE 0,6MM2 BLANC	SB	1			NG
-044	6145 14 479 1057	F0110	R13414JNX0-6ACL	.CABLE 0,6MM2 BLEU	SB	1			NG
-045	6145 14 479 1058	F0110	R13414JNX0-6ACG	.CABLE 0,6MM2 GRIS	SB	1			NG
-046	6145 14 479 1059	F0110	R13414JNX0-6ACJ	.CABLE 0,6MM2 JAUNE	SB	1			NG
-047	6145 14 479 1060	F0110	R13414JNX0-6ACU	.CABLE 0,6MM2 MARRON	SB	1			NG
-048	6145 14 479 1063	F0110	R13414JNX0-6ACR	.CABLE 0,6MM2 ROUGE	SB	1			NG
-049	6145 14 479 1064	F0110	R13414JNX0-6ACV	.CABLE 0,6MM2 VERT	SB	1			NG
-050	6145 14 479 1066	F0110	R13414JNX0-6ACE	.CABLE 0,6MM2 VIOLET	SB	1			NG

© Panhard

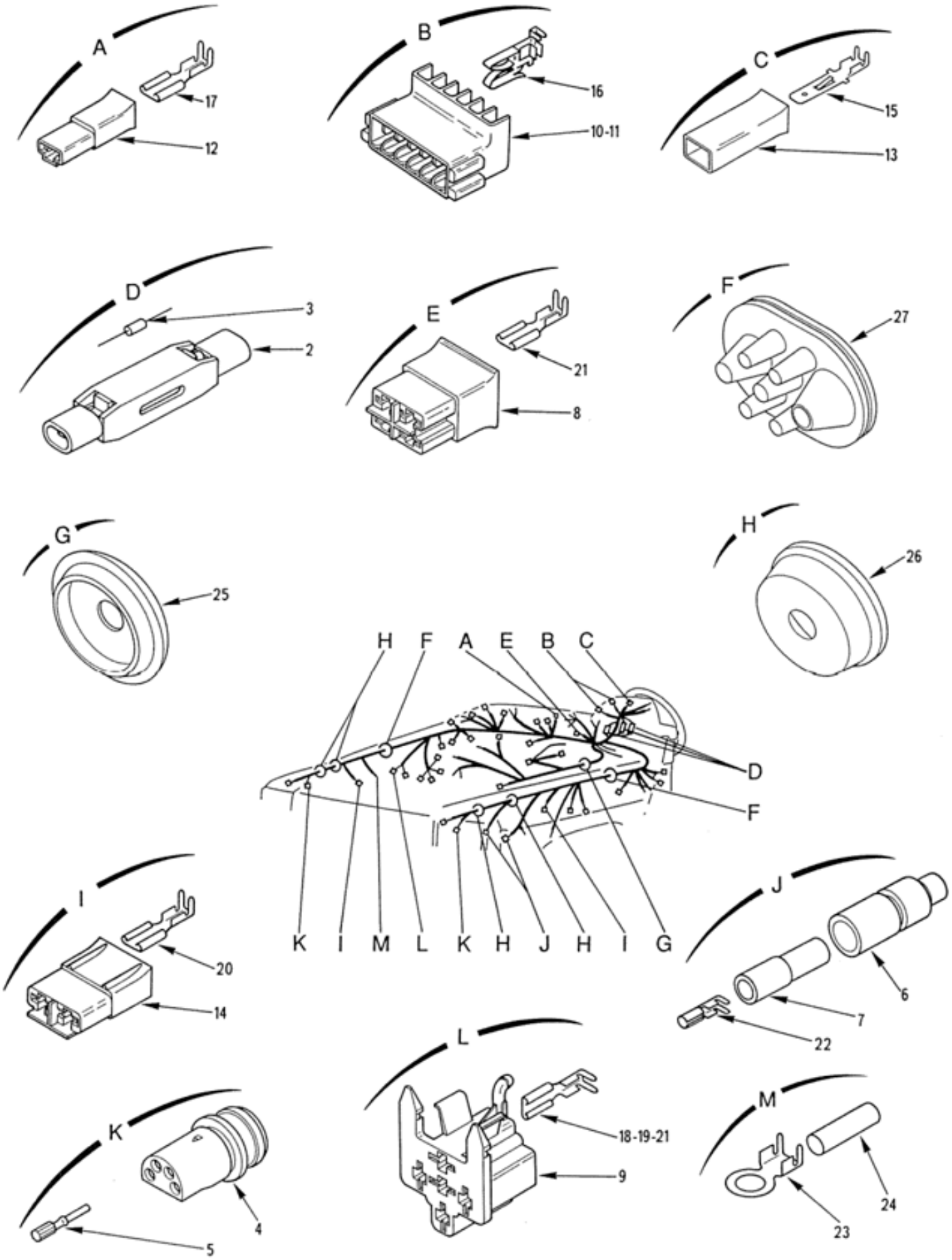

EQUIPEMENTS
Faisceau principal (réservoirs)
110101 Planche 12

PL. 12	GROUPE: 11 ELECTRICITE							
	SOUS GROUPE: 1101 EQUIPEMENTS							
	DIVISION: 110101 EQUIPEMENTS							
REP.	NUMERO DE GESTION	FABRICANT CODE	FABRICANT REFERENCE	DESIGNATION: 1234567	QUANTITE.	PARTIE INS.	NTI	DOMAINE	APPLICAB	NOTA
-051	6145 14 479 1067	F0110	R13414BNX1ACB	.CABLE 1MM2 BLANC	SB	1				NG
-052	6145 14 274 3313	F0217	1A1JAUNE	.CABLE 1MM2 JAUNE	SB	1				JE
				OU						
-052A	6145 14 479 1070	F0110	R13414BNX1ACJ	.CABLE 1MM2 JAUNE	EI	1				NG
-053	6145 14 479 1074	F0110	R13414BNX1ACR	.CABLE 1MM2 ROUGE	SB	1				NG
-054	6145 14 479 1075	F0110	R13414BNX1ACV	.CABLE 1MM2 VERT	SB	1				NG
-055	6145 14 479 1076	F0110	R13414BNG1AC-	.CABLE 1MM2 VERT-JAUNE	SB	1				NG
-056	6145 14 479 1077	F0110	R13414BNX1ACE	.CABLE 1MM2 VIOLET	SB	1				NG
-057	6145 14 479 1078	F0110	R13414BNX2ACB	.CABLE 2MM2 BLANC	SB	1				NG
-058	6145 14 479 1080	F0110	R13414BNX2ACG	.CABLE 2MM2 GRIS	SB	1				NG
-059	6145 14 479 1085	F0110	R13414BNX3ACJ	.CABLE 3MM2 JAUNE	SB	1				NG
-060	6145 14 479 1088	F0110	R13414BNX5ACR	.CABLE 5MM2 ROUGE	SB	1				NG
-061	6145 14 479 1065	F0110	R13414JNG0-6AC-	.CABLE 0,6MM2 VERT-JAUNE	SB	1				NG
-062	6145 14 479 1083	F0110	R13414BNG2AC-	.CABLE 2MM2 VERT-JAUNE	SB	1				NG
-063	6145 14 479 1084	F8300	R13414BNX3ACBLEUCLAIR	.CABLE 3MM2 BLEU CLAIR	SB	1				NG
-064	6145 14 479 1106	F0110	R13414BEX1GCN	.CABLE 1MM2 NOIR ISOLANT EXT. DIA.3	SB	1				NG
-065	6145 14 479 1104	F0110	R13414BNX1BCN	.CABLE 1MM2 NOIR ISOLANT EXT. DIA. 2,6	SB	1				NG

© Panhard

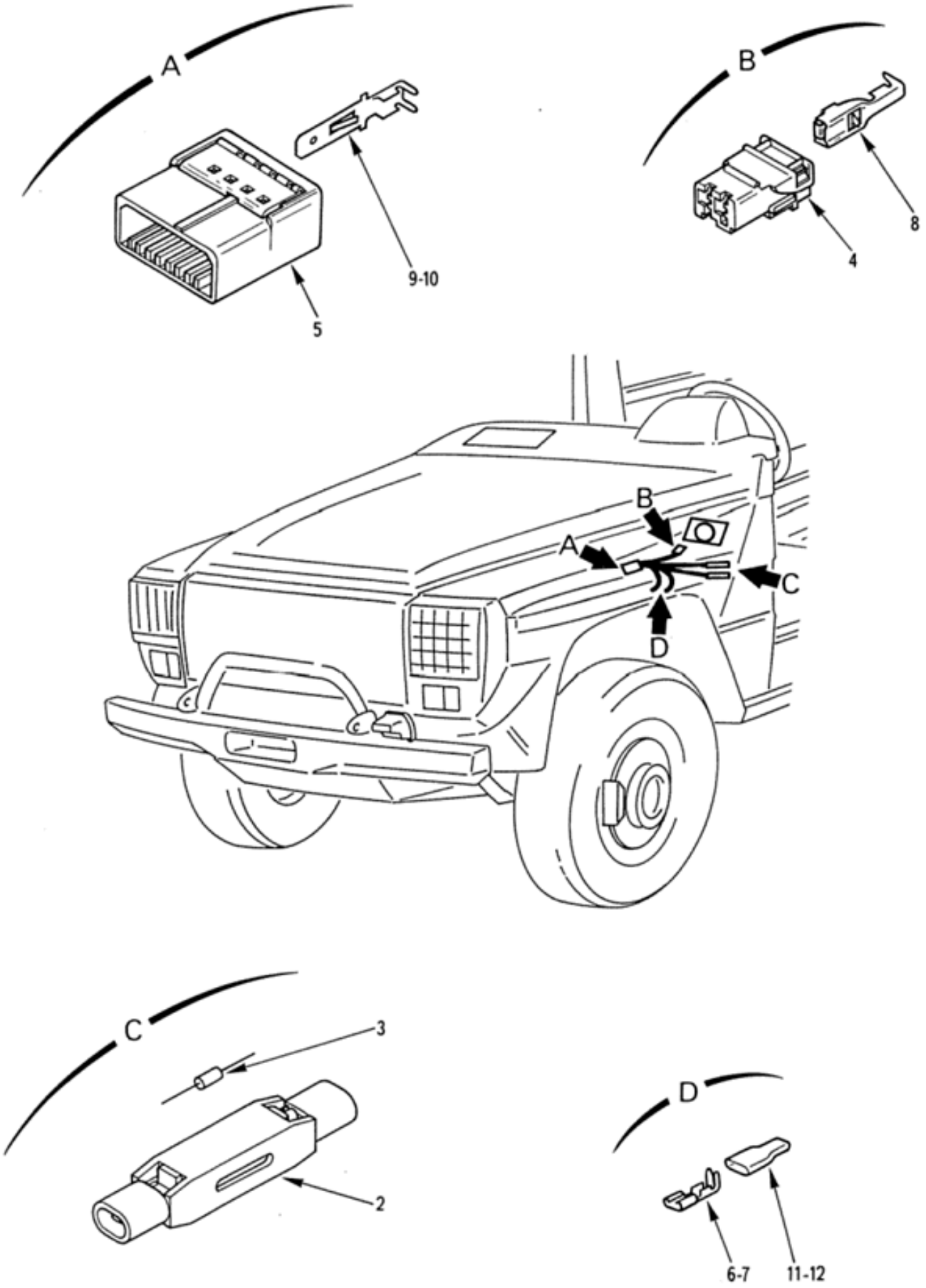

EQUIPEMENTS
Faisceau pont de diode
110101 Planche 13

PL. 13	GROUPE: 11 ELECTRICITE							
	SOUS GROUPE: 1101 EQUIPEMENTS							
	DIVISION: 110101 EQUIPEMENTS							
REP.	NUMERO DE GESTION	FABRICANT CODE	FABRICANT REFERENCE	DESIGNATION: 1234567	QUANTITE.	PAR ENS.	NTI	DOMAINE	APPLICAB	NOTA
-001	5995 14 430 1810	F0016	890277	FAISCEAU PONT DE DIODES	PM	1		038		SP
002	5961 14 454 8537	F1372	03090900	.PORTE-DIODE	2	1				CG
003	5961 14 322 4859	F0114	1N4006	..DIODE	1	1				NG
004	5935 14 453 1599	F0217	45200220	.BOITIER PORTE-CLIPS 2 VOIES N ATUREL	1	1				CG
005	5935 14 450 8248	F0286	9-142085-5	.BOITIER PORTE-LANGUETTES 5 VO IES BLANC	1	1				CG
006	5940 14 435 9712	F0217	59 301 1D5 20 8D	.CLIP VOLANT 5-0,8	2	1				CG
007	5940 14 479 1092	F0217	593111D5208D	.CLIP 6,3-0,8	2	1				CG
008	5940 14 453 1601	F0217	567101D5208D	.CLIP POUR BOITIER 5-0,8	2	1				CG
009	5940 14 453 1605	FA2H9	577102D1208D	.LANGUETTE 5-0,8	1	1				CG
010	5940 14 453 1604	FA2H9	577101D1208D	.LANGUETTE 5-0,8	4	1				CG
011	5970 14 450 8215	F0217	GCM5-5N028	.EMBOUT DIA.5,5-28 NOIR	2	1				CG
012	5970 14 450 8226	F3341	P67NRX28	.EMBOUT DIA.6,7-28 NOIR	2	1				CG
-013	6145 14 479 1063	F0110	R13414JNX0-6ACR	.CABLE 0,6MM2 ROUGE	SB	1				NG
-014	6145 14 479 1064	F0110	R13414JNX0-6ACV	.CABLE 0,6MM2 VERT	SB	1				NG
-015	6145 14 479 1066	F0110	R13414JNX0-6ACE	.CABLE 0,6MM2 VIOLET	SB	1				NG
-016	6145 14 479 1065	F0110	R13414JNG0-6AC-	.CABLE 0,6MM2 VERT-JAUNE	SB	1				NG

© Panhard

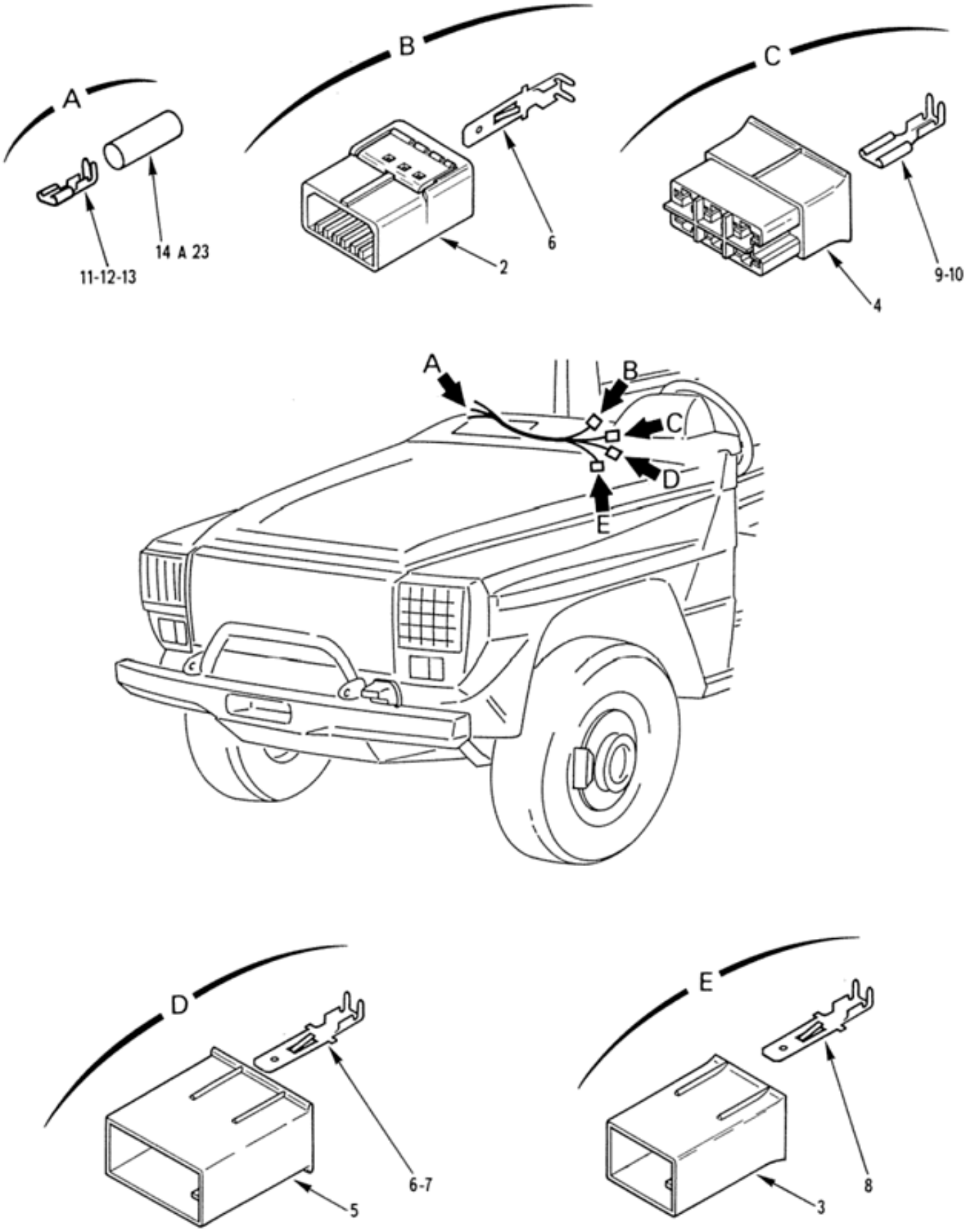

EQUIPEMENTS
Faisceau platine disjoncteurs
110101 Planche 14

PL. 14	GROUPE: 11 ELECTRICITE				QUANTITE	NTI	DOMAINE	APPLICAB	NOTA
	SOUS GROUPE: 1101 EQUIPEMENTS								
	DIVISION: 110101 EQUIPEMENTS								
REP.	NUMERO DE GESTION	FABRICANT CODE	FABRICANT REFERENCE	DESIGNATION: 1234567					
-001	5995 14 405 3330	F0016	715949	FAISCEAU PLATINE DISJONCTEURS	PM	1			SP
002	5935 14 450 8233	F0286	1-142085-4	.BOITIER PORTE-LANGUETTES 4 VOIES MARRON	1	1			CG
003	5935 14 450 8241	F0217	454PPGR	.BOITIER PORTE-LANGUETTES 4 VOIES GRIS	1	1			CG
004	5935 14 341 0048	F0217	57-16FBA	.BOITIER PORTE-CLIPS 6 VOIES BLANC	1	1			CG
005	5935 14 450 8247	F0217	5716MGR	.BOITIER PORTE-LANGUETTES 6 VOIES GRIS	1	1			CG
006	5940 14 466 8476	FA2H9	57202-1D1-20-8F	.LANGUETTE 6,3-0,4-2	9	1			CG
007	5940 14 479 1102	F0217	572042D1208F	.LANGUETTE 6,3-0,4-2	1	1			CG
008	5940 14 453 1604	FA2H9	577101D1208D	.LANGUETTE 5-0,8	4	1			CG
009	5940 14 487 1205	F0217	571041D1208F	.CLIP POUR BOITIER 6,3-0,8	5	1			CG
010	5940 14 485 7440	FA2H9	571042D1208F	.CLIP POUR BOITIER 6,3-0,8	1	1			CG
011	5940 14 479 1092	F0217	593111D5208D	.CLIP 6,3-0,8	20	1			CG
012	5940 14 479 1094	F0217	593122D1208D	.CLIP VOLANT 6,3 POUR CABLE DIA. 1 A 2,5	2	1			CG
013	5940 14 486 4648	F0217	593133D1208D	.CLIP VOLANT 6,3 POUR CABLE DIA. 2,5 A 6	2	1			CG
014	5970 14 400 8148	F0217	GCM3BA10	.EMBOUT DIA.3-10 BLANC	1	1			CG
015	5970 14 450 8202	F0217	GCM3RG10	.EMBOUT DIA.3-10 ROUGE	2	1			CG
016	5970 14 450 8199	F0217	GCM3JN10	.EMBOUT DIA.3-10 JAUNE	2	1			CG
017	5970 14 450 8201	F0217	GCM3N010	.EMBOUT DIA.3-10 NOIR	3	1			CG
018	5970 14 450 8203	F0217	GCM3VE10	.EMBOUT DIA.3-10 VERT	2	1			CG
019	5970 14 450 8224	F0217	GCM6-7BA28	.EMBOUT DIA.6,7-28 BLANC	1	1			CG
020	5970 14 450 8225	F0217	GCM6-7JN28	.EMBOUT DIA.6,7-28 JAUNE	2	1			CG
021	5970 14 450 8226	F3341	P67NRX28	.EMBOUT DIA.6,7-28 NOIR	17	1			CG
022	5970 14 396 6999	F0217	GCM6-7RGE28	.EMBOUT DIA.6,7-28 ROUGE	2	1			CG
023	5970 14 450 8228	F0217	GCM6-7VE28	.EMBOUT DIA.6,7-28 VERT	2	1			CG
-024	6145 14 479 1056	F0110	R13414JNX0-6ACB	.CABLE 0,6MM2 BLANC	SB	1			NG
-025	6145 14 479 1060	F0110	R13414JNX0-6ACU	.CABLE 0,6MM2 MARRON	SB	1			NG
-026	6145 14 479 1064	F0110	R13414JNX0-6ACV	.CABLE 0,6MM2 VERT	SB	1			NG
-027	6145 14 479 1057	F0110	R13414JNX0-6ACL	.CABLE 0,6MM2 BLEU	SB	1			NG
-028	6145 14 479 1058	F0110	R13414JNX0-6ACG	.CABLE 0,6MM2 GRIS	SB	1			NG
-029	6145 14 479 1059	F0110	R13414JNX0-6ACJ	.CABLE 0,6MM2 JAUNE	SB	1			NG
-030	6145 14 479 1066	F0110	R13414JNX0-6ACE	.CABLE 0,6MM2 VIOLET	SB	1			NG
-031	6145 14 479 1067	F0110	R13414BNX1ACB	.CABLE 1MM2 BLANC	SB	1			NG
-032	6145 14 479 1069	F0110	R13414BNX1ACG	.CABLE 1MM2 GRIS	SB	1			NG
-033	6145 14 479 1070	F0110	R13414BNX1ACJ	.CABLE 1MM2 JAUNE	SB	1			NG
-034	6145 14 479 1074	F0110	R13414BNX1ACR	.CABLE 1MM2 ROUGE	SB	1			NG
-035	6145 14 479 1075	F0110	R13414BNX1ACV	.CABLE 1MM2 VERT	SB	1			NG
-036	6145 14 479 1077	F0110	R13414BNX1ACE	.CABLE 1MM2 VIOLET	SB	1			NG
-037	6145 14 479 1078	F0110	R13414BNX2ACB	.CABLE 2MM2 BLANC	SB	1			NG
-038	6145 14 479 1082	F0110	R13414BNX2ACR	.CABLE 2MM2 ROUGE	SB	1			NG

© Panhard

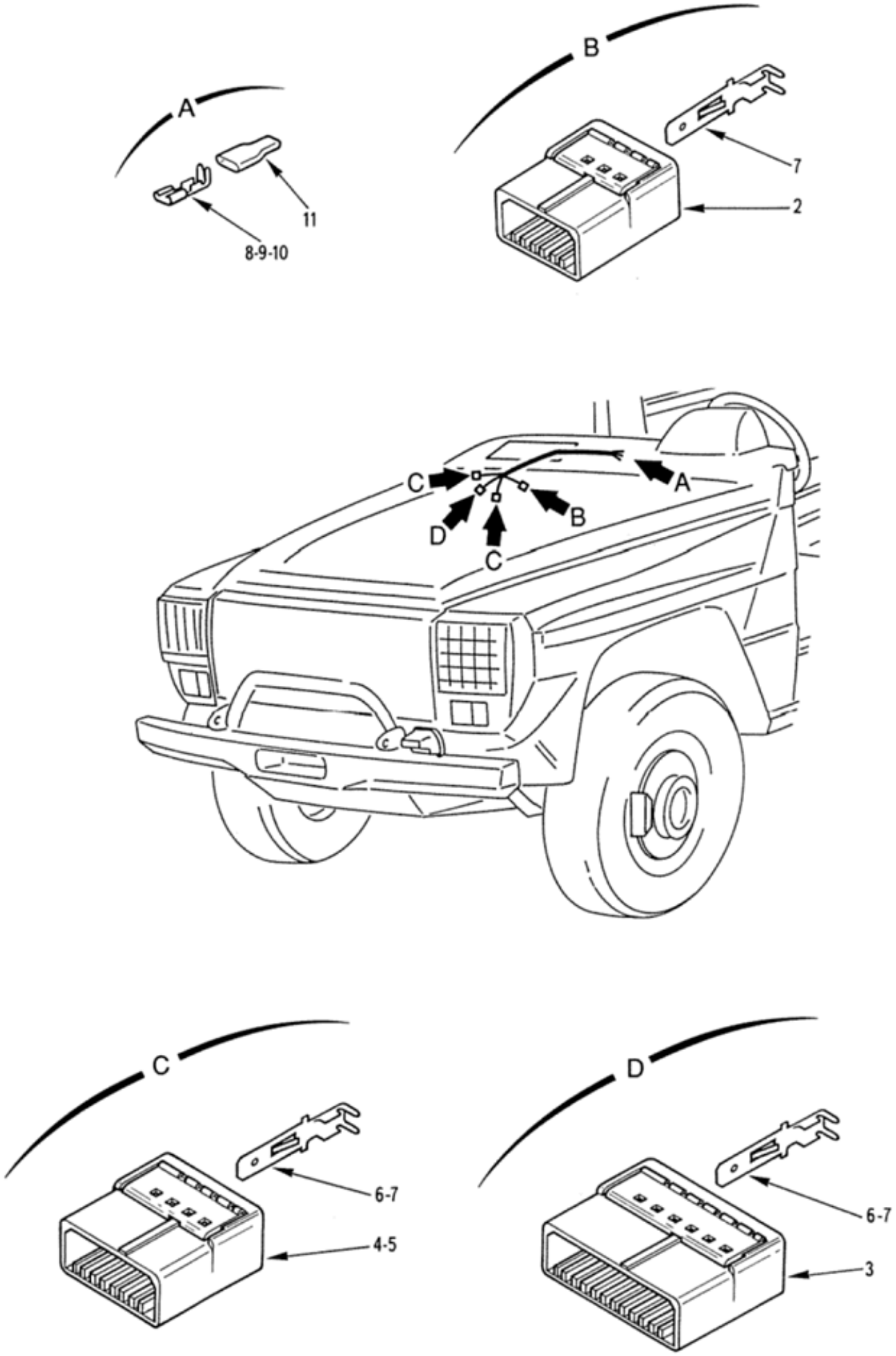

EQUIPEMENTS
Faisceau platine disjoncteurs
110101 Planche 15

PL. 15	GROUPE: 11 ELECTRICITE							
	SOUS GROUPE: 1101 EQUIPEMENTS							
	DIVISION: 110101 EQUIPEMENTS							
REP.	NUMERO DE GESTION	FABRICANT CODE	FABRICANT REFERENCE	DESIGNATION: 1234567	QUANTITE.	PAR ENS.	NTI	DOMAINE	APPLICAB	NOTA
-001	5995 14 430 1808	F0016	890276	FAISCEAU PLATINE DISJONCTEURS	PM	1		038		SP
002	5935 14 450 8233	F0286	1-142085-4	.BOITIER PORTE-LANGUETTES 4 VOIES MARRON	1	1				CG
003	5935 14 450 8236	F0286	1-142085-7	.BOITIER PORTE-LANGUETTES 7 VOIES MARRON	1	1				CG
004	5935 14 450 8248	F0286	9-142085-5	.BOITIER PORTE-LANGUETTES 5 VOIES BLANC	1	1				CG
005	5935 14 450 8234	F0286	1-142085-5	.BOITIER PORTE-LANGUETTES 5 VOIES BLANC	1	1				CG
006	5940 14 453 1605	FA2H9	577102D1208D	.LANGUETTE 5-0,8	2	1				CG
007	5940 14 453 1604	FA2H9	577101D1208D	.LANGUETTE 5-0,8	18	1				CG
008	5940 14 479 1092	F0217	593111D5208D	.CLIP 6,3-0,8	20	1				CG
009	5940 14 486 4648	F0217	593133D1208D	.CLIP VOLANT 6,3 POUR CABLE DIA. 2,5 A 6	2	1				CG
010	5940 14 479 1094	F0217	593122D1208D	.CLIP VOLANT 6,3 POUR CABLE DIA. 1 A 2,5	2	1				CG
011	5970 14 450 8226	F3341	P67NRX28	.EMBOUT DIA.6,7-28 NOIR	24	1				CG
-012	6145 14 479 1056	F0110	R13414JNX0-6ACB	.CABLE 0,6MM2 BLANC	SB	1				NG
-013	6145 14 479 1057	F0110	R13414JNX0-6ACL	.CABLE 0,6MM2 BLEU	SB	1				NG
-014	6145 14 479 1060	F0110	R13414JNX0-6ACU	.CABLE 0,6MM2 MARRON	SB	1				NG
-015	6145 14 479 1064	F0110	R13414JNX0-6ACV	.CABLE 0,6MM2 VERT	SB	1				NG
016	6145 14 479 1069	F0110	R13414BNX1ACG	.CABLE 1MM2 GRIS	SB	1				NG
-017	6145 14 479 1071	F0110	R13414BNX1ACU	.CABLE 1MM2 MARRON	SB	1				NG
-018	6145 14 479 1073	F0110	R13414BNX1ACA	.CABLE 1MM2 ORANGE	SB	1				NG
-019	6145 14 479 1077	F0110	R13414BNX1ACE	.CABLE 1MM2 VIOLET	SB	1				NG
-020	6145 14 479 1078	F0110	R13414BNX2ACB	.CABLE 2MM2 BLANC	SB	1				NG
-021	6145 14 479 1079	F8300	R13414BNX2ACBLEUCLAIR	.CABLE 2MM2 BLEU CLAIR	SB	1				NG

© Panhard

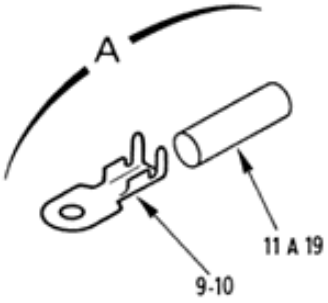

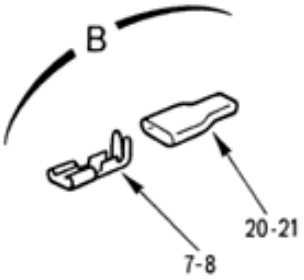

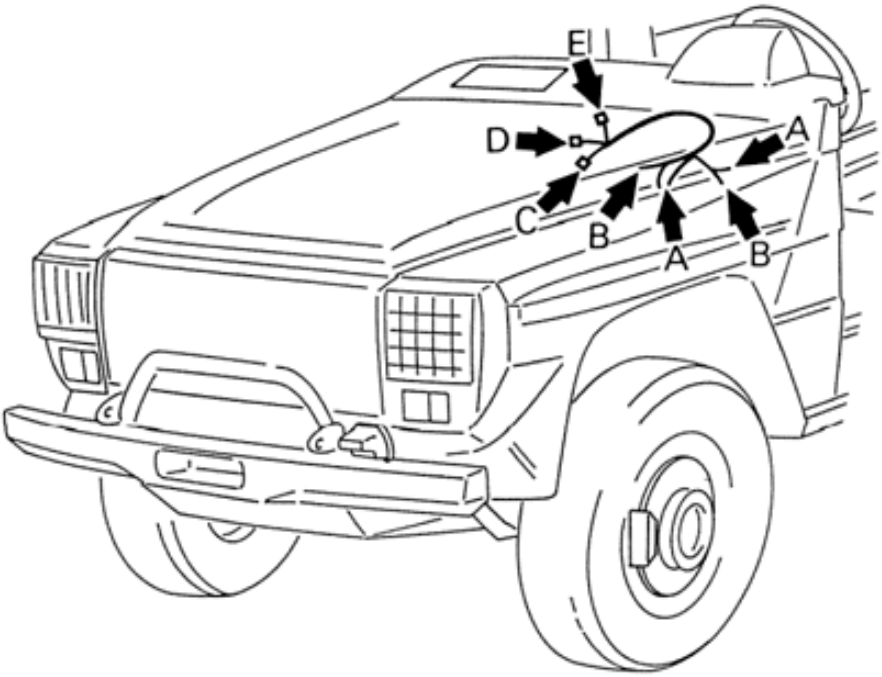

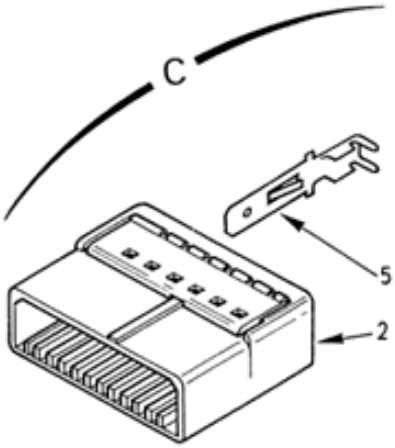

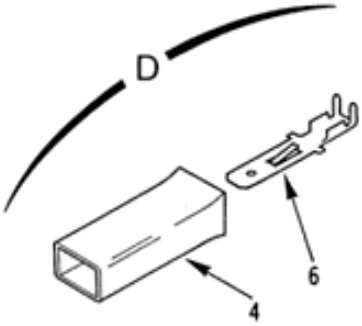

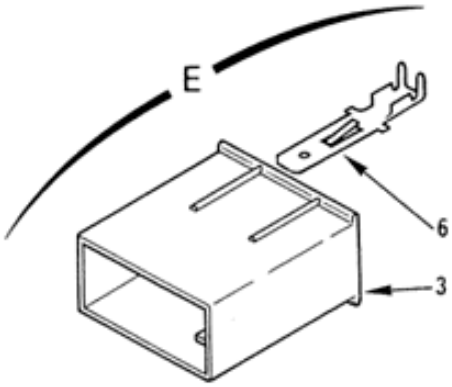

EQUIPEMENTS
Faisceau console
110101 Planche 16

PL. 16	GROUPE: 11 ELECTRICITE				QUANTITE.	PAR ENSE.	NTI	DOMAINE	APPLICAB	NOTA
	SOUS GROUPE: 1101 EQUIPEMENTS									
	DIVISION: 110101 EQUIPEMENTS									
REP.	NUMERO DE GESTION	FABRICANT CODE	FABRICANT REFERENCE	DESIGNATION: 1234567						
-001	5995 14 405 3269	F0016	715948	FAISCEAU CONSOLE	PM		1			SP
002	5935 14 450 8236	F0286	1-142085-7	.BOITIER PORTE-LANGUETTES 7 VOIES MARRON	1		1			CG
003	5935 14 450 8246	F0217	5716MBA	.BOITIER PORTE-LANGUETTES 6 VOIES BLANC	1		1			CG
004	5935 14 450 8242	F0217	5711MBA	.BOITIER PORTE-LANGUETTE 1 VOIE BLANC	1		1			CG
005	5940 14 466 8476	FA2H9	57202-1D1-20-8F	.LANGUETTE 6,3-0,4-2	7		1			CG
006	5940 14 453 1604	FA2H9	577101D1208D	.LANGUETTE 5-0,8	7		1			CG
007	5940 14 479 1092	F0217	593111D5208D	.CLIP 6,3-0,8	11		1			CG
008	5940 14 479 1094	F0217	593122D1208D	.CLIP VOLANT 6,3 POUR CABLE DIA. 1 A 2,5	1		1			CG
009	5940 14 454 0378	F0217	51064861B20	.COSSE 4-8,5-0,6 UZ30 PRE-ETAMEE	9		1			CG
010	5940 14 454 0379	F0217	51064862B20	.COSSE 4-8,5-0,6 UZ30 PRE-ETAMEE	1		1			CG
011	5970 14 400 8148	F0217	GCM3BA10	.EMBOUT DIA.3-10 BLANC	3		1			CG
012	5970 14 450 8201	F0217	GCM3N010	.EMBOUT DIA.3-10 NOIR	1		1			CG
013	5970 14 450 8202	F0217	GCM3RG10	.EMBOUT DIA.3-10 ROUGE	1		1			CG
014	5970 14 450 8203	F0217	GCM3VE10	.EMBOUT DIA.3-10 VERT	1		1			CG
015	5970 14 450 8206	F0217	GCM4-5BA20	.EMBOUT DIA.4,5-20 BLANC	1		1			CG
016	5970 14 450 8209	F0217	GCM4-5N020	.EMBOUT DIA.4,5-20 NOIR	4		1			CG
017	5970 14 450 8210	F0217	GCM4-5RG20	.EMBOUT DIA.4,5-20 ROUGE	1		1			CG
018	5970 14 450 8211	F0217	GCM4-5VE20	.EMBOUT DIA.4,5-20 VERT	1		1			CG
019	5970 14 450 8220	F0217	GCM5N020	.EMBOUT DIA.5-20 NOIR	1		1			CG
020	5970 14 450 8224	F0217	GCM6-7BA28	.EMBOUT DIA.6,7-28 BLANC	6		1			CG
021	5970 14 450 8226	F3341	P67NRX28	.EMBOUT DIA.6,7-28 NOIR	6		1			CG
-022	5970 14 486 4654	F6220	LSTT6,4-0	.EMBOUT DIA.6,3-40 NOIR	1		1			CG
-023	5970 14 486 4655	F6220	LSTT9,5-0	.EMBOUT DIA.6,7-40 NOIR	1		1			CG
-024	5940 14 486 4659	F0217	56605B20	.EPISSURE 3 A 6,6MM2	2		1			CG
-025	5970 14 256 2666	F0217	51G7NOIR	.GAINE DIA.7 NOIRE	SB		1			CG
-026	6145 14 479 1056	F0110	R13414JNX0-6ACB	.CABLE 0,6MM2 BLANC	SB		1			NG
-027	6145 14 479 1060	F0110	R13414JNX0-6ACU	.CABLE 0,6MM2 MARRON	SB		1			NG
-028	6145 14 479 1061	F0110	R13414JNX0-6ACN	.CABLE 0,6MM2 NOIR	SB		1			NG
-029	6145 14 479 1063	F0110	R13414JNX0-6ACR	.CABLE 0,6MM2 ROUGE	SB		1			NG
-030	6145 14 479 1072	F0110	R13414BNX1ACN	.CABLE 1MM2 NOIR	SB		1			NG
-031	6145 14 479 1057	F0110	R13414JNX0-6ACL	.CABLE 0,6MM2 BLEU	SB		1			NG
-032	6145 14 479 1058	F0110	R13414JNX0-6ACG	.CABLE 0,6MM2 GRIS	SB		1			NG
-033	6145 14 479 1059	F0110	R13414JNX0-6ACJ	.CABLE 0,6MM2 JAUNE	SB		1			NG
-034	6145 14 479 1066	F0110	R13414JNX0-6ACE	.CABLE 0,6MM2 VIOLET	SB		1			NG
-035	6145 14 479 1074	F0110	R13414BNX1ACR	.CABLE 1MM2 ROUGE	SB		1			NG

© Panhard

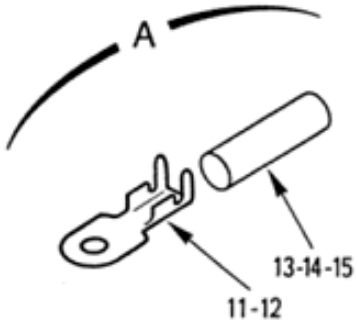

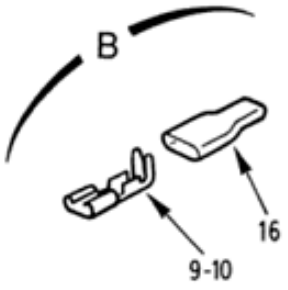

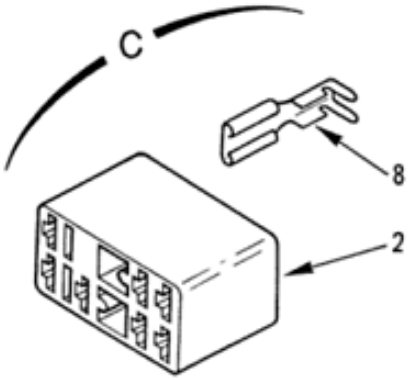

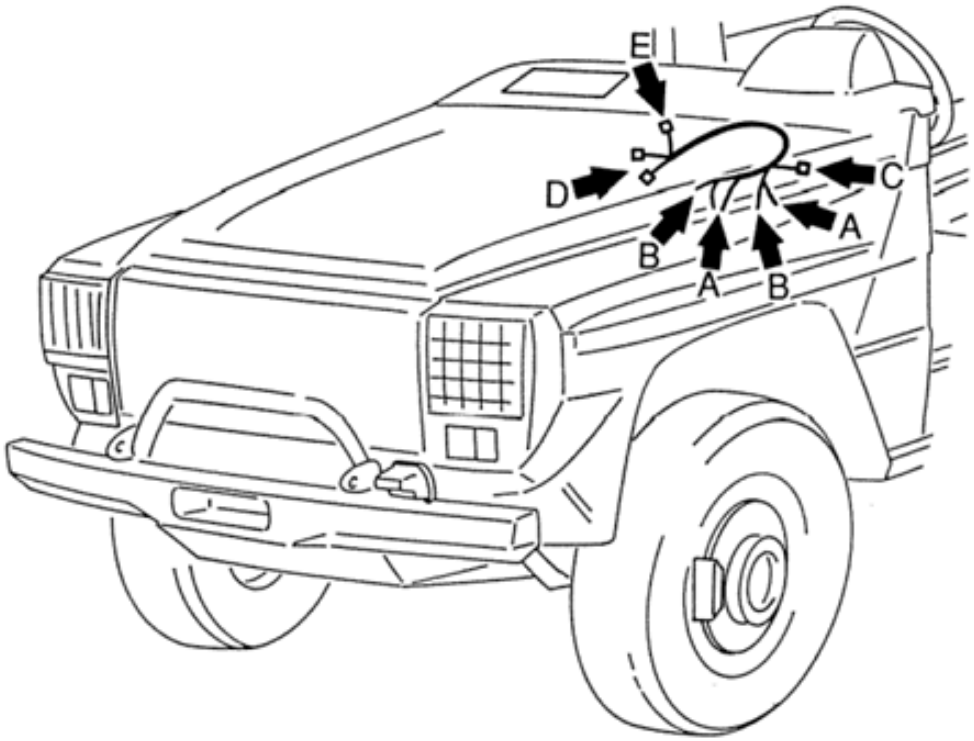

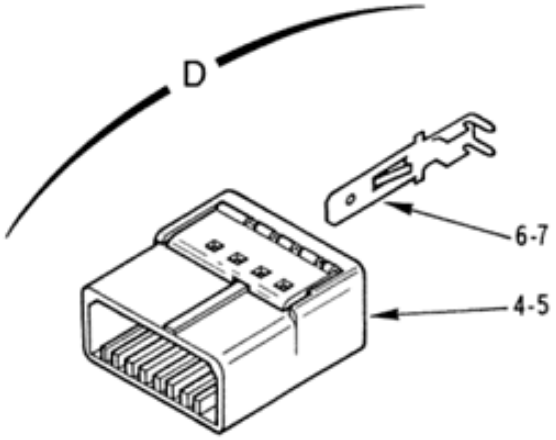

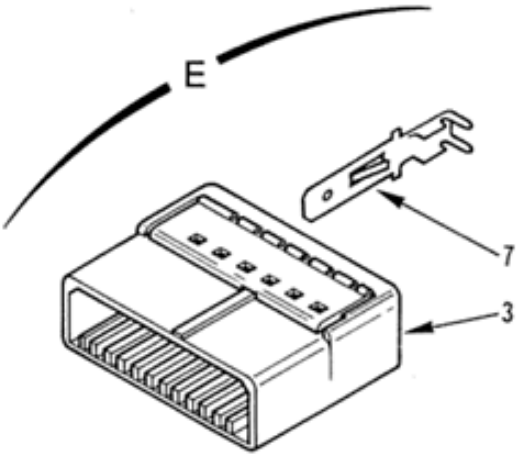

EQUIPEMENTS
Faisceau console
110101 Planche 17

PL. 17	GROUPE: 11 ELECTRICITE SOUS GROUPE: 1101 EQUIPEMENTS DIVISION: 110101 EQUIPEMENTS				QUANTITE.	PTI	DOMAINE	APPLICAB	NOTA
REP.	NUMERO DE GESTION	FABRICANT CODE	FABRICANT REFERENCE	DESIGNATION: 1234567					
-001	6150 14 430 1811	F0016	890278	FAISCEAU CONSOLE	PM	1	038		SP
002	2310 14 493 3339	F0217	P573187BA	.BOITIER DETRESSE PORTE-CLIPS 7 VOIES BLANC	1	1			CG
003	5935 14 450 8236	F0286	1-142085-7	.BOITIER PORTE-LANGUETTES 7 VOIES MARRON	1	1			CG
004	5935 14 450 8248	F0286	9-142085-5	.BOITIER PORTE-LANGUETTES 5 VOIES BLANC	1	1			CG
005	5935 14 450 8234	F0286	1-142085-5	.BOITIER PORTE-LANGUETTES 5 VOIES BLANC	1	1			CG
006	5940 14 453 1605	FA2H9	577102D1208D	.LANGUETTE 5-0,8	1	1			CG
007	5940 14 453 1604	FA2H9	577101D1208D	.LANGUETTE 5-0,8	16	1			CG
008	5940 14 479 1093	F0217	563011D1208F	.CLIP POUR BOITIER 5-0,8	2	1			CG
009	5940 14 479 1092	F0217	593111D5208D	.CLIP 6,3-0,8	11	1			CG
010	5940 14 479 1094	F0217	593122D1208D	.CLIP VOLANT 6,3 POUR CABLE DIA. 1 A 2,5	1	1			CG
011	5940 14 454 0378	F0217	51064861B20	.COSSE 4-8,5-0,6 UZ30 PRE-ETAMEE	9	1			CG
012	5940 14 454 0379	F0217	51064862B20	.COSSE 4-8,5-0,6 UZ30 PRE-ETAMEE	1	1			CG
013	5975 14 377 1038	F0217	GCM4BA20	.EMBOUT DIA.4-20 BLANC	8	1			CG
014	5970 14 450 8214	F0217	GCM5-5BA20	.EMBOUT DIA.5,5-20 BLANC	1	1			CG
015	5970 14 450 8218	F0217	GCM5BA20	.EMBOUT DIA.5-20 BLANC	1	1			CG
016	5970 14 450 8226	F3341	P67NRX28	.EMBOUT DIA.6,7-28 NOIR	12	1			CG
-017	5970 14 486 4653	F6220	LSTT4,8-0	.EMBOUT DIA.4,8-40 NOIR	2	1			CG
-018	5940 14 486 4657	F0217	56604B20	.EPISSURE 1 A 3,5MM2	2	1			CG
-019	5970 14 228 5289	F0217	51G9N0	.GAINE DIA.9 NOIRE	SB	1			CG
-020	6145 14 479 1056	F0110	R13414JNX0-6ACB	.CABLE 0,6MM2 BLANC	SB	1			NG
-021	6145 14 479 1057	F0110	R13414JNX0-6ACL	.CABLE 0,6MM2 BLEU	SB	1			NG
-022	6145 14 479 1059	F0110	R13414JNX0-6ACJ	.CABLE 0,6MM2 JAUNE	SB	1			NG
-023	6145 14 479 1060	F0110	R13414JNX0-6ACU	.CABLE 0,6MM2 MARRON	SB	1			NG
-024	6145 14 479 1063	F0110	R13414JNX0-6ACR	.CABLE 0,6MM2 ROUGE	SB	1			NG
-025	6145 14 479 1065	F0110	R13414JNG0-6AC-	.CABLE 0,6MM2 VERT-JAUNE	SB	1			NG
-026	6145 14 479 1073	F0110	R13414BNX1ACA	.CABLE 1MM2 ORANGE	SB	1			NG
-027	6145 14 479 1076	F0110	R13414BNG1AC-	.CABLE 1MM2 VERT-JAUNE	SB	1			NG

© Panhard

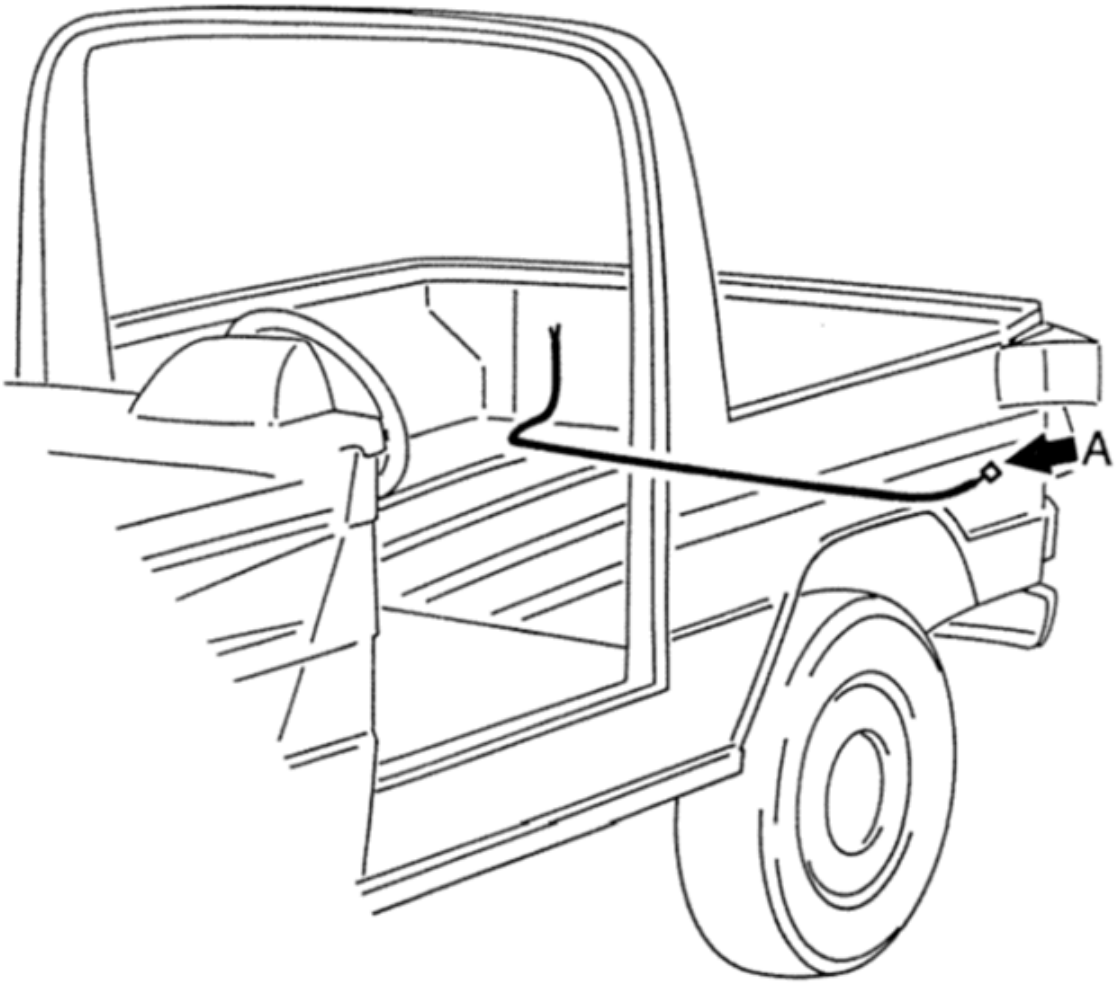

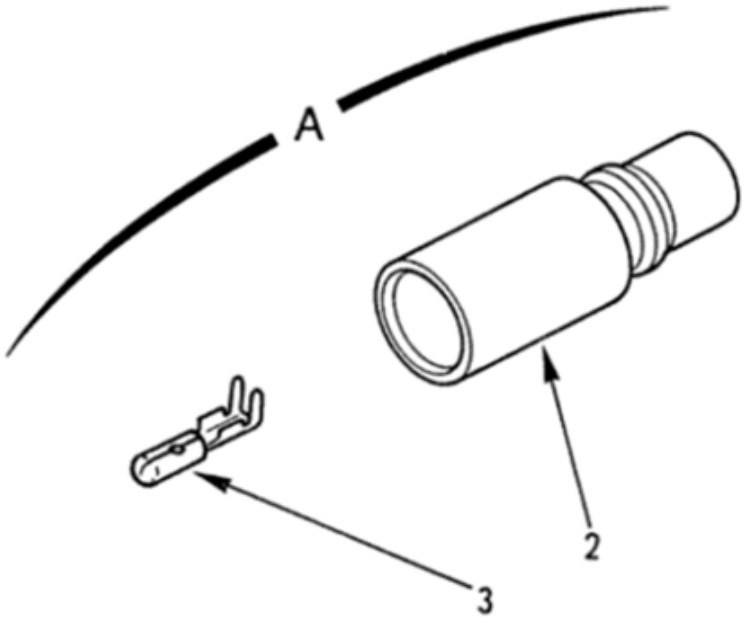

EQUIPEMENTS
Faisceau éclaireur plaque
110101 Planche 18

PL. 18	GROUPE: 11 ELECTRICITE							
	SOUS GROUPE: 1101 EQUIPEMENTS							
	DIVISION: 110101 EQUIPEMENTS							
REP.	NUMERO DE GESTION	FABRICANT CODE	FABRICANT REFERENCE	DESIGNATION: 1234567	QUANTITE.	PARTENS.	NTI	DOMAINE	APPLICAB	NOTA
-001	6150 14 409 3921	F0016	890245	FAISCEAU ECLAIREUR PLAQUE	PM	1			SP
002	5935 14 437 2775	F6162	44-104-10002-02	.EMBASE	1	1			CG
003	5999 01 292 2096	24930	G260068-1	.CONTACT MALE	2	1			CG
-004	5970 14 256 2666	F0217	51G7NOIR	.GAINE DIA.7 NOIRE	SB	1			CG
-005	6145 14 479 1104	F0110	R13414BNX1BCN	.CABLE 1MM2 NOIR ISOLANT EXT. DIA. 2,6	SB	1			NG

© Panhard

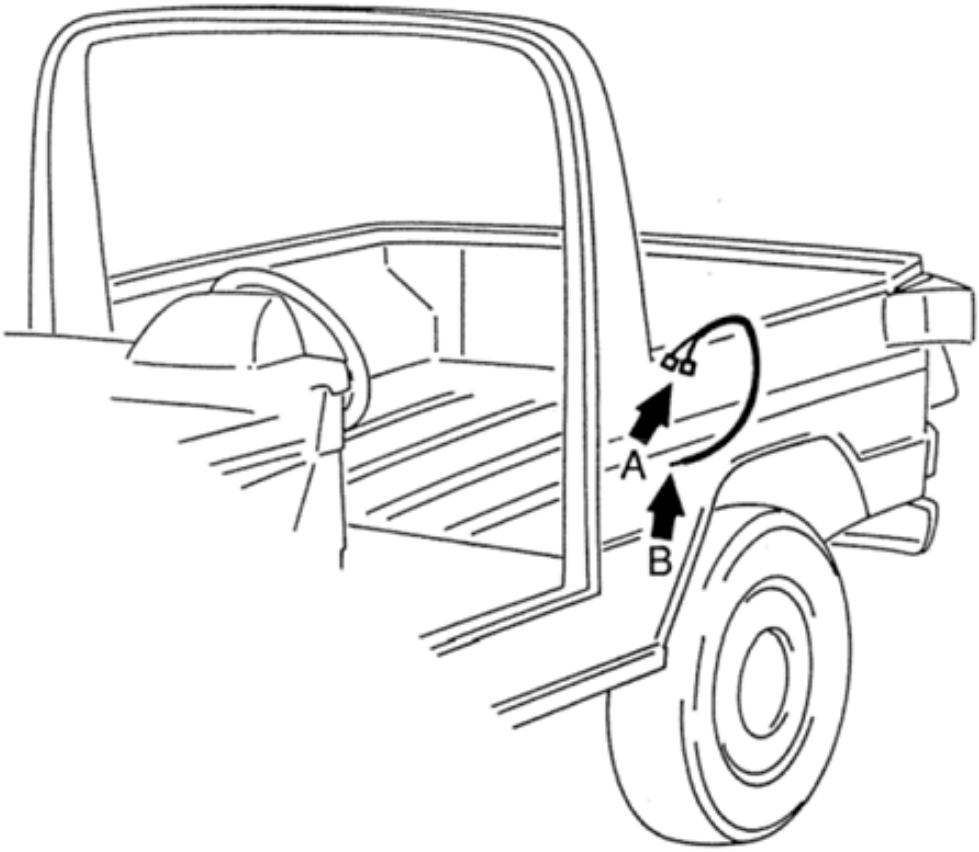

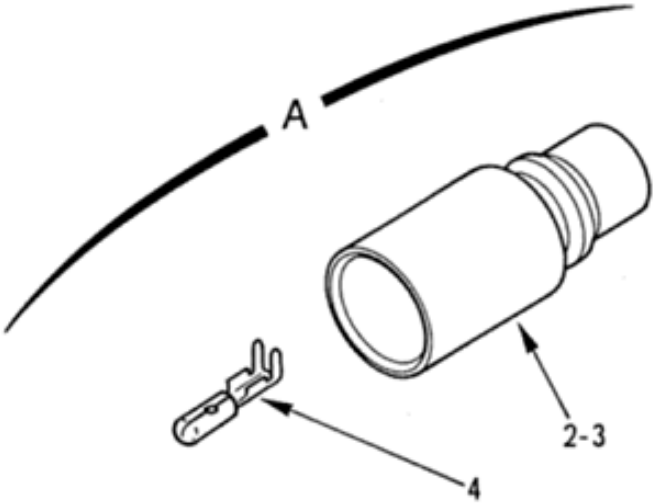

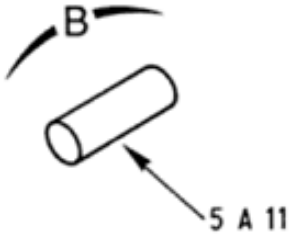

EQUIPEMENTS
Faisceau prise remorque
110101 Planche 19

PL. 19	GROUPE: 11 ELECTRICITE							
	SOUS GROUPE: 1101 EQUIPEMENTS							
	DIVISION: 110101 EQUIPEMENTS							
REP.	NUMERO DE GESTION	FABRICANT CODE	FABRICANT REFERENCE	DESIGNATION: 1234567	QUANTITE.	PARTEINS.	NTI	DOMAINE	APPLICAB	NOTA
-001	5995 14 405 3251	F0016	890247	FAISCEAU PRISE REMORQUE	PM	1			SP
002	5935 01 109 4897	80064	2590039-4	.EMBASE	1	1			CG
003	5935 01 112 6433	80064	2590039-5	.EMBASE	1	1			CG
004	5999 01 292 2096	24930	G260068-1	.CONTACT MALE	9	1			CG
005	5970 14 400 8148	F0217	GCM3BA10	.EMBOUT DIA.3-10 BLANC	1	1			CG
006	5970 14 450 8197	F0217	GCM3BE10	.EMBOUT DIA.3-10 BLEU	1	1			CG
007	5970 14 450 8198	F0217	GCM3GR10	.EMBOUT DIA.3-10 GRIS	1	1			CG
008	5970 14 450 8199	F0217	GCM3JN10	.EMBOUT DIA.3-10 JAUNE	1	1			CG
009	5970 14 450 8200	F0217	GCM3MR10	.EMBOUT DIA.3-10 MARRON	1	1			CG
010	5970 14 450 8205	F0217	GCM30G10	.EMBOUT DIA.3-10 ORANGE	1	1			CG
011	5970 14 450 8204	F0217	GCM3VI10	.EMBOUT DIA.3-10 VIOLET	1	1			CG
-012	5970 14 228 5306	F0217	51G12NOIR	.GAINE DIA.12 NOIRE	SB	1			CG
-013	6145 14 479 1104	F0110	R13414BNX1BCN	.CABLE 1MM2 NOIR ISOLANT EXT. DIA. 2,6	SB	1			NG

© Panhard

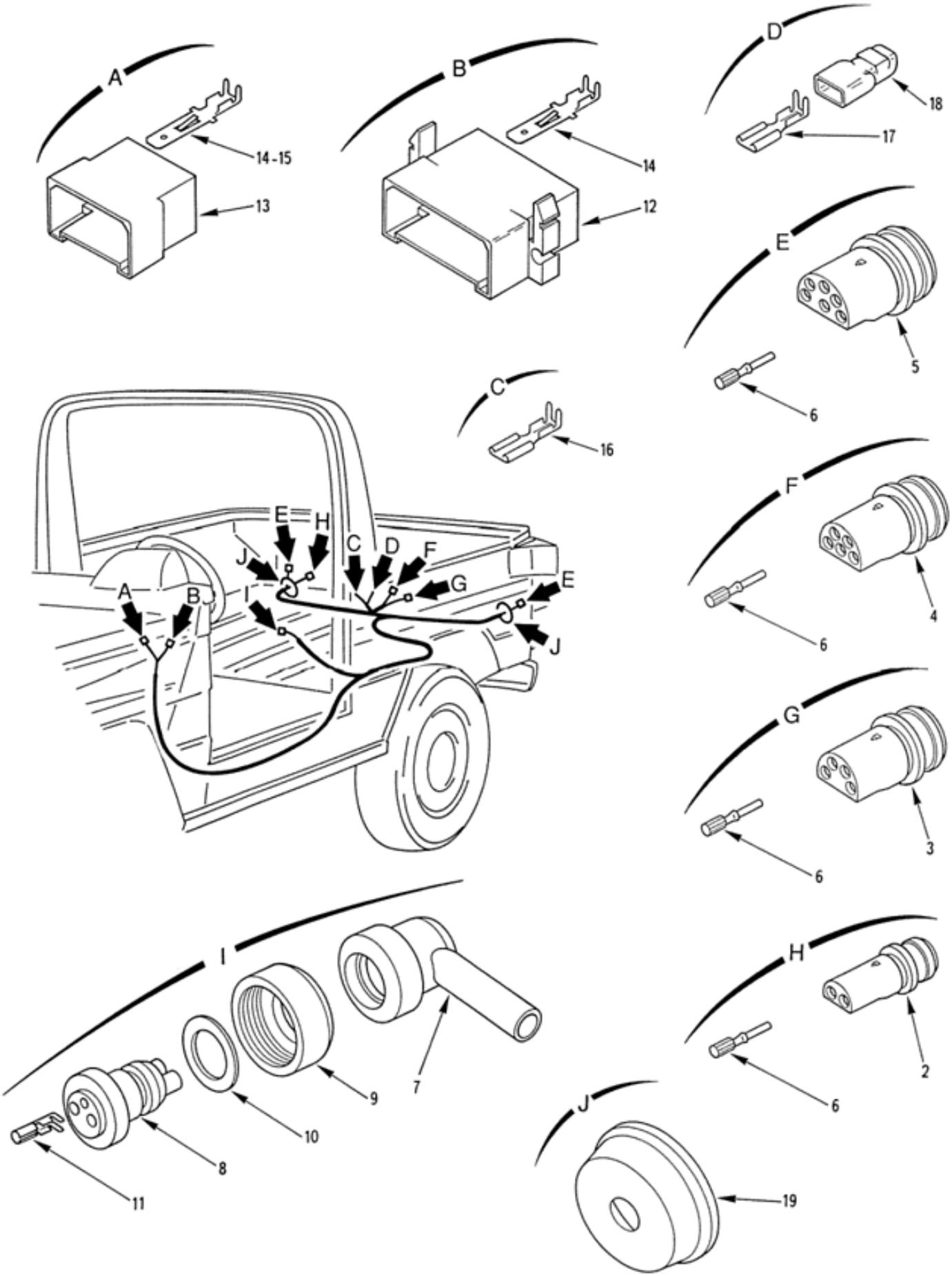

EQUIPEMENTS
Faisceau feux ar.
110101 Planche 20

PL. 20	GROUPE: 11 ELECTRICITE				QUANTITE PAR ENSE.	NTI	DOMAINE	APPLICAB	NOTA
	SOUS GROUPE: 1101 EQUIPEMENTS								
	DIVISION: 110101 EQUIPEMENTS								
REP.	NUMERO DE GESTION	FABRICANT CODE	FABRICANT REFERENCE	DESIGNATION: 1234567					
-001	6150 14 405 3250	F0016	890244	FAISCEAU FEUX AR.	PM	1			JE
002	5935 01 106 8544	80064	2590040-2	.FICHE	1	1			CG
003	5935 01 108 7592	02660	44-103-10004	.FICHE	1	1			CG
004	5935 01 112 6432	80064	2590040-5	.FICHE	1	1			CG
005	5935 01 107 1254	02660	44-103-10006	.FICHE	2	1			CG
006	5999 01 086 3235	19207	12265517-2	.CONTACT FEMELLE	23	1			CG
007	5975 12 178 2988	D8046	3805460335	.CAPUCHON DE PROTECTION	1	1			CG
008	5935 12 178 0426	D8046	3805450026	.RACCORD ETANCHE	1	1			CG
				ELEMENTS DE FIXATION					
009	5310 12 177 9438	D8046	0009902054	.ECROU	1	1			CG
010	5365 12 177 9440	D8046	0009906840	.RONDELLE	1	1			CG
				********					
011	5940 14 462 8513	F0286	140712-2	.DOUILLE	2	1			CG
012	5935 14 429 4760	F0286	280430-0	.BOITIER PORTE-LANGUETTES 8 VOIES BLANC	1	1			CG
013	5935 12 181 5592	D8512	180906-3	.BOITIER PORTE-LANGUETTES 6 VOIES BLEU	1	1			CG
014	5940 14 479 1103	F0217	65799D1208D	.LANGUETTE 6,3-0,8-0,4	11	1			CG
015	5940 14 479 1101	F0217	65199D1208D	.LANGUETTE 6,3-0,4-2	1	1			CG
016	5940 14 435 9712	F0217	59 301 1D5 20 8D	.CLIP VOLANT 5-0,8	1	1			CG
017	5940 14 479 1092	F0217	593111D5208D	.CLIP 6,3-0,8	1	1			CG
018	5970 14 486 4712	F0217	8259C1-M128BA	.SURMOULE P59311 M128 BLANC LONG.22	1	1			CG
019	5325 14 460 5274	F6435	7903073072	.PASSE-FILS 35-10	2	1			CG
-020	5940 14 479 1095	F0217	51216AB	.CLIP VOLANT NATO DIA.4	2	1			CG
-021	5970 14 486 4655	F6220	LSTT9,5-0	.EMBOUT DIA.7,5-60 NOIR	2	1			CG
-022	5970 14 486 4654	F6220	LSTT6,4-0	.EMBOUT DIA.6,3-60 NOIR	3	1			CG
-023	5940 14 486 4660	F0217	56602B	.EPISSURE 6,6 A 12,4MM2	1	1			CG
-024	5940 14 486 4659	F0217	56605B20	.EPISSURE 3 A 6,6MM2	4	1			CG
-025	5970 14 250 2656	F0217	51G14NOIR	.GAINE DIA.14 NOIRE	SB	1			CG
-026	5970 14 228 5282	F0217	51G6NOIR	.GAINE DIA.6 NOIRE	SB	1			CG
-027	5970 14 250 2654	F3341	PU80NR	.GAINE DIA.8 NOIRE	SB	1			CG
-028	6145 14 479 1104	F0110	R13414BNX1BCN	.CABLE 1MM2 NOIR ISOLANT EXT. DIA. 2,6	SB	1			NG
-029	6145 14 479 1061	F0110	R13414JNX0-6ACN	.CABLE 0,6MM2 NOIR	SB	1			NG
-030	6145 14 479 1066	F0110	R13414JNX0-6ACE	.CABLE 0,6MM2 VIOLET	SB	1			NG
-031	6145 14 479 1072	F0110	R13414BNX1ACN	.CABLE 1MM2 NOIR	SB	1			NG
-032	6145 14 479 1081	F0110	R13414BNX2ACN	.CABLE 2MM2 NOIR	SB	1			NG

© Panhard

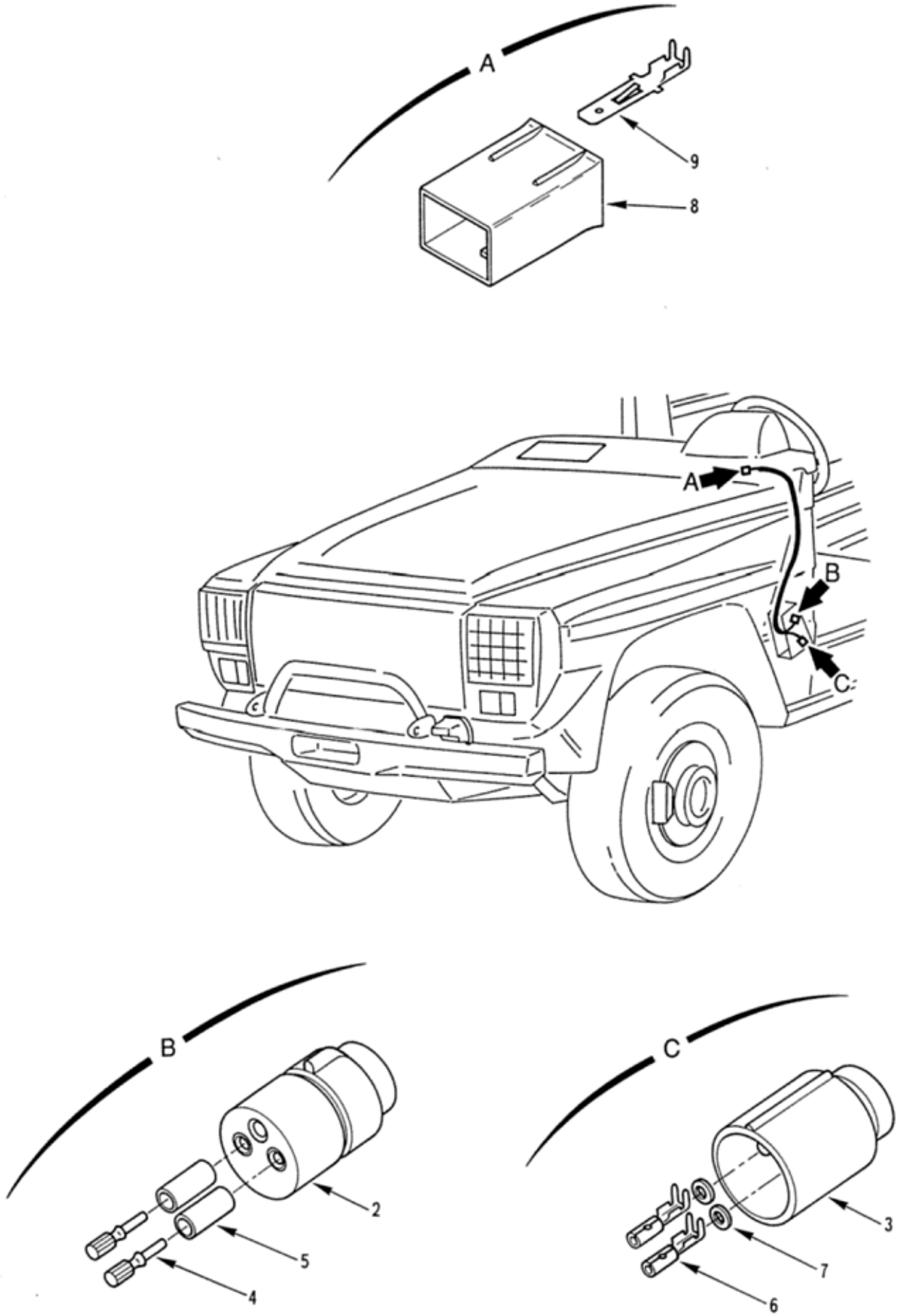

EQUIPEMENTS
Faisceau inverseur route-croisement
110101 Planche 21

PL. 21	GROUPE: 11 ELECTRICITE				QUANTITE.	PARTIES	NTI	DOMAINE	APPLICAB	NOTA
	SOUS GROUPE: 1101 EQUIPEMENTS									
	DIVISION: 110101 EQUIPEMENTS									
REP.	NUMERO DE GESTION	FABRICANT CODE	FABRICANT REFERENCE	DESIGNATION: 1234567						
-001	6150 14 405 3248	F0016	890248	FAISCEAU INVERSEUR ROUTE-CROIS EMENT	PM		1			SP
002	5935 14 333 7521	F0217	51-220	.RACCORD FEMELLE NATO	1		1			CG
003	5935 14 333 7520	F0217	51-212	.RACCORD MALE NATO 2 VOIES	1		1			CG
004	5940 14 486 4647	F0217	51-217AB	.BROCHE VOLANTE NATO DIA.4	2		1			CG
005	5970 14 258 4182	F0217	51-218A	.CANON ISOLANT	2		1			CG
006	5940 14 479 1095	F0217	51216AB	.CLIP VOLANT NATO DIA.4	2		1			CG
007	5310 14 031 2753	F0217	51-219A	.RONDELLE D'ARRET	2		1			CG
008	5935 14 450 8240	F0217	454PPBA	.BOITIER PORTE-LANGUETTES 4 VO IES BLANC	1		1			CG
009	5940 14 466 8476	FA2H9	57202-1D1-20-8F	.LANGUETTE 6,3-0,4-2	4		1			CG
-010	5970 14 228 5289	F0217	51G9N0	.GAINE DIA.9 NOIRE	SB		1			CG
-011	6145 14 479 1106	F0110	R13414BEX1GCN	.CABLE 1MM2 NOIR ISOLANT EXT. DIA.3	SB		1			NG

© Panhard

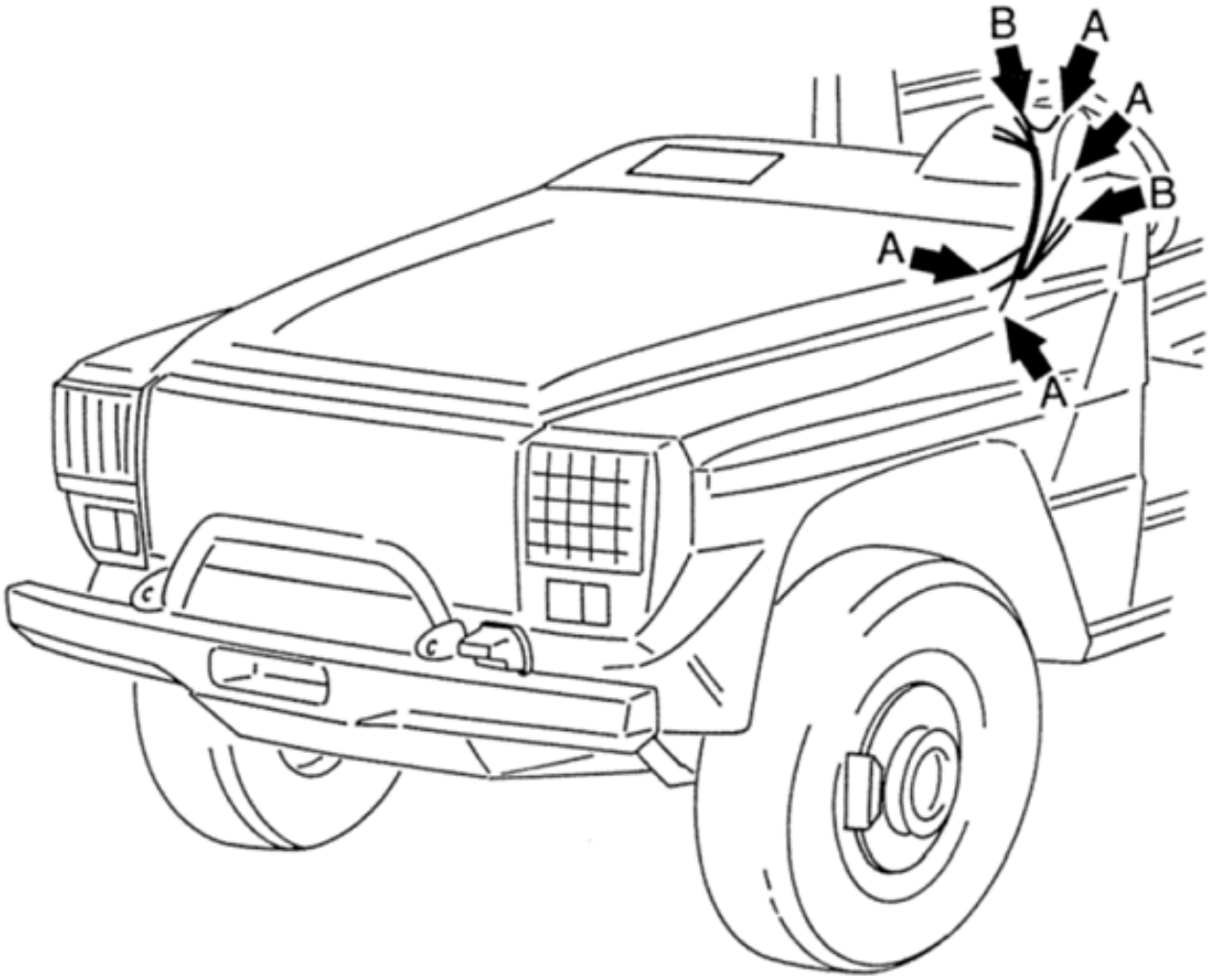

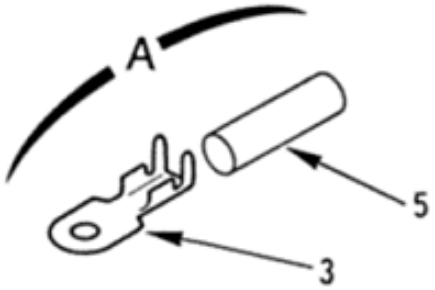

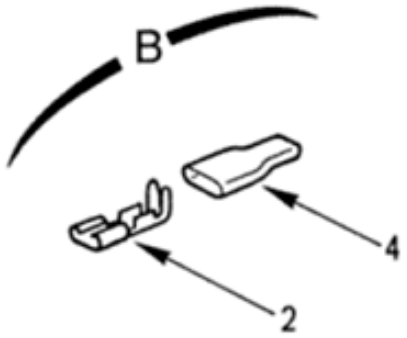

EQUIPEMENTS
Faisceau relais de puissance préchauffage
110101 Planche 22

PL. 22	GROUPE: 11 ELECTRICITE							
	SOUS GROUPE: 1101 EQUIPEMENTS							
	DIVISION: 110101 EQUIPEMENTS							
REP.	NUMERO DE GESTION	FABRICANT CODE	FABRICANT REFERENCE	DESIGNATION: 1234567	QUANTITE.	PAR ENS.	NTI	DOMAINE	APPLICAB	NOTA
-001	6150 14 436 3533	F0016	718910	FAISCEAU RELAIS DE PUISSANCE DE PRECHAUFFAGE	PM	1		037		SP
002	5940 14 479 1094	F0217	593122D1208D	.CLIP VOLANT 6,3 POUR CABLE DIA. 1 A 2,5	4	1				CG
003	5940 14 454 0378	F0217	51064861B20	.COSSE 4-8,5-0,6 UZ30 PRE-ETAMEE	4	1				CG
004	5970 14 450 8226	F3341	P67NRX28	.EMBOUT DIA.6,7-28 NOIR	2	1				CG
005	5970 14 450 8211	F0217	GCM4-5VE20	.EMBOUT DIA.4,5-20 VERT	3	1				CG
-006	6145 14 479 1056	F0110	R13414JNX0-6ACB	.CABLE 0,6MM2 BLANC	SB	1				NG
-007	6145 14 479 1065	F0110	R13414JNG0-6AC-	.CABLE 0,6MM2 VERT-JAUNE	SB	1				NG
-008	6145 14 479 1070	F0110	R13414BNX1ACJ	.CABLE 1MM2 JAUNE	SB	1				NG
-009	6145 14 479 1074	F0110	R13414BNX1ACR	.CABLE 1MM2 ROUGE	SB	1				NG

© Panhard

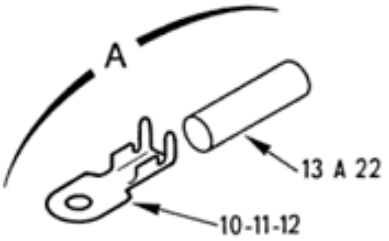

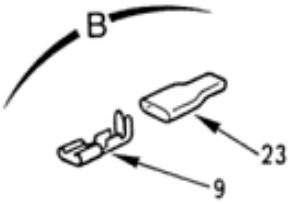

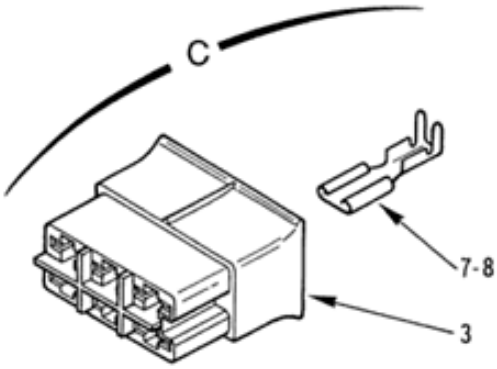

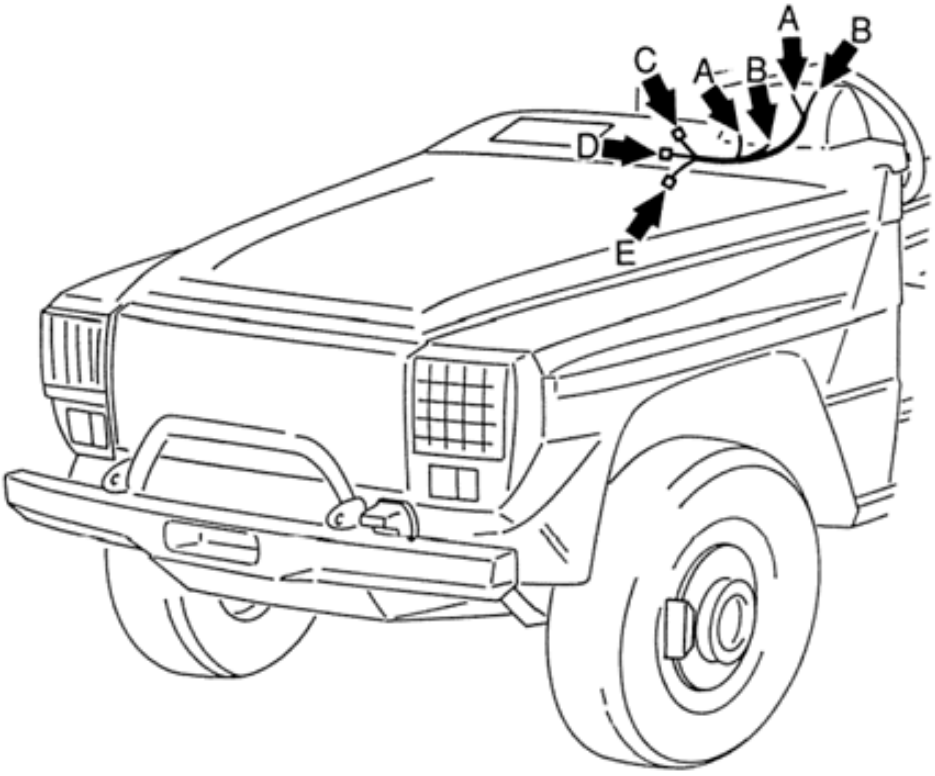

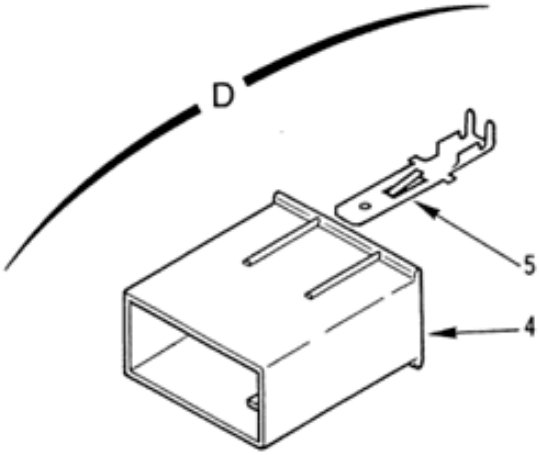

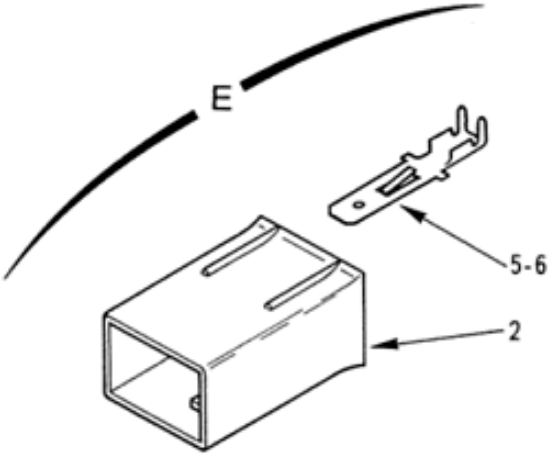

EQUIPEMENTS
Faisceau platine commande
110101 Planche 23

PL. 23	GROUPE: 11 ELECTRICITE				QUANTITE.	NTI	DOMAINE	APPLICAB	NOTA
	SOUS GROUPE: 1101 EQUIPEMENTS								
	DIVISION: 110101 EQUIPEMENTS								
REP.	NUMERO DE GESTION	FABRICANT CODE	FABRICANT REFERENCE	DESIGNATION: 1234567					
-001	5995 14 405 3249	F0016	715952	FAISCEAU PLATINE COMMANDE	PM	1			SP
002	5935 14 450 8241	F0217	454PPGR	.BOITIER PORTE-LANGUETTES 4 VOIES GRIS	1	1			CG
003	5935 14 450 8245	F0217	5716FGR	.BOITIER PORTE-CLIPS 6 VOIES GRIS	1	1			CG
004	5935 14 450 8246	F0217	5716MBA	.BOITIER PORTE-LANGUETTES 6 VOIES BLANC	1	1			CG
005	5940 14 466 8476	FA2H9	57202-1D1-20-8F	.LANGUETTE 6,3-0,4-2	9	1			CG
006	5940 14 479 1102	F0217	572042D1208F	.LANGUETTE 6,3-0,4-2	1	1			CG
007	5940 14 487 1205	F0217	571041D1208F	.CLIP POUR BOITIER 6,3-0,8	3	1			CG
008	5940 14 485 7440	FA2H9	571042D1208F	.CLIP POUR BOITIER 6,3-0,8	1	1			CG
009	5940 14 479 1092	F0217	593111D5208D	.CLIP 6,3-0,8	3	1			CG
010	5940 14 454 0378	F0217	51064861B20	.COSSE 4-8,5-0,6 UZ30 PRE-ETAMEE	8	1			CG
011	5940 14 454 0379	F0217	51064862B20	.COSSE 4-8,5-0,6 UZ30 PRE-ETAMEE	2	1			CG
012	5940 14 454 0380	F0217	510651062B20	.COSSE 5-10,5-0,6 UZ30 PRE-ETAMEE	3	1			CG
013	5970 14 435 0115	F0217	GCM3,5BA10	.EMBOUT DIA.3,5-10 BLANC	1	1			CG
014	5970 14 400 8148	F0217	GCM3BA10	.EMBOUT DIA.3-10 BLANC	2	1			CG
015	5970 14 450 8199	F0217	GCM3JN10	.EMBOUT DIA.3-10 JAUNE	2	1			CG
016	5970 14 450 8201	F0217	GCM3N010	.EMBOUT DIA.3-10 NOIR	2	1			CG
017	5970 14 450 8206	F0217	GCM4-5BA20	.EMBOUT DIA.4,5-20 BLANC	2	1			CG
018	5970 14 450 8208	F0217	GCM4-5JN20	.EMBOUT DIA.4,5-20 JAUNE	2	1			CG
019	5970 14 450 8209	F0217	GCM4-5N020	.EMBOUT DIA.4,5-20 NOIR	4	1			CG
020	5970 14 450 8218	F0217	GCM5BA20	.EMBOUT DIA.5-20 BLANC	1	1			CG
021	5970 14 450 8220	F0217	GCM5N020	.EMBOUT DIA.5-20 NOIR	3	1			CG
022	5970 14 450 8222	F0217	GCM6-3N020	.EMBOUT DIA.6,3-20 NOIR	1	1			CG
023	5970 14 450 8226	F3341	P67NRX28	.EMBOUT DIA.6,7-28 NOIR	3	1			CG
-024	6145 14 479 1056	F0110	R13414JNX0-6ACB	.CABLE 0,6MM2 BLANC	SB	1			NG
-025	6145 14 479 1060	F0110	R13414JNX0-6ACU	.CABLE 0,6MM2 MARRON	SB	1			NG
-026	6145 14 479 1064	F0110	R13414JNX0-6ACV	.CABLE 0,6MM2 VERT	SB	1			NG
-027	6145 14 479 1057	F0110	R13414JNX0-6ACL	.CABLE 0,6MM2 BLEU	SB	1			NG
-028	6145 14 479 1058	F0110	R13414JNX0-6ACG	.CABLE 0,6MM2 GRIS	SB	1			NG
-029	6145 14 479 1066	F0110	R13414JNX0-6ACE	.CABLE 0,6MM2 VIOLET	SB	1			NG
-030	6145 14 479 1070	F0110	R13414BNX1ACJ	.CABLE 1MM2 JAUNE	SB	1			NG
-031	6145 14 479 1074	F0110	R13414BNX1ACR	.CABLE 1MM2 ROUGE	SB	1			NG
-032	6145 14 479 1077	F0110	R13414BNX1ACE	.CABLE 1MM2 VIOLET	SB	1			NG
-033	6145 14 479 1080	F0110	R13414BNX2ACG	.CABLE 2MM2 GRIS	SB	1			NG
-034	6145 14 479 1082	F0110	R13414BNX2ACR	.CABLE 2MM2 ROUGE	SB	1			NG
-035	6145 14 479 1079	F8300	R13414BNX2ACBLEUCLAIR	.CABLE 2MM2 BLEU CLAIR	SB	1			NG

© Panhard

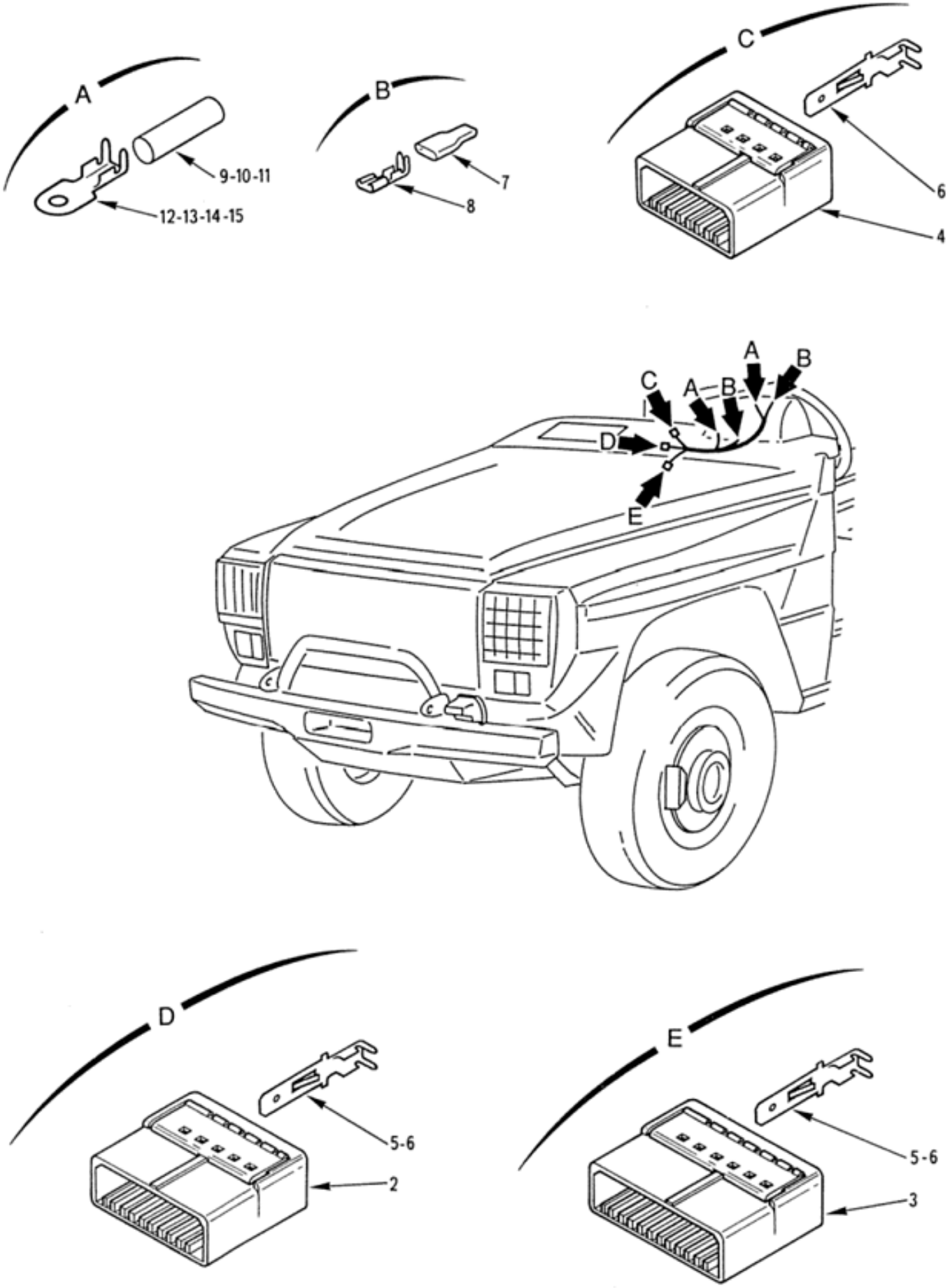

EQUIPEMENTS
Faisceau platine commande
110101 Planche 24

PL. 24	GROUPE: 11 ELECTRICITE SOUS GROUPE: 1101 EQUIPEMENTS DIVISION: 110101 EQUIPEMENTS				QUANTITE.	NTI	DOMAINE	APPLICAB	NOTA
REP.	NUMERO DE GESTION	FABRICANT CODE	FABRICANT REFERENCE	DESIGNATION: 1234567					
-001	6150 14 430 1809	F0016	890274	FAISCEAU PLATINE COMMANDE	PM	1	038		SP
002	5935 14 450 8235	F0286	1-142085-6	.BOITIER PORTE-LANGUETTES 6 VOIES MARRON	1	1			CG
003	5935 14 450 8236	F0286	1-142085-7	.BOITIER PORTE-LANGUETTES 7 VOIES MARRON	1	1			CG
004	5935 14 450 8234	F0286	1-142085-5	.BOITIER PORTE-LANGUETTES 5 VOIES BLANC	1	1			CG
005	5940 14 453 1605	FA2H9	577102D1208D	.LANGUETTE 5-0,8	3	1			CG
006	5940 14 453 1604	FA2H9	577101D1208D	.LANGUETTE 5-0,8	14	1			CG
007	5970 14 450 8226	F3341	P67NRX28	.EMBOUT DIA.6,7-28 NOIR	3	1			CG
008	5940 14 479 1092	F0217	593111D5208D	.CLIP 6,3-0,8	3	1			CG
009	5970 14 450 8218	F0217	GCM5BA20	.EMBOUT DIA.5-20 BLANC	3	1			CG
010	5970 14 450 8214	F0217	GCM5-5BA20	.EMBOUT DIA.5,5-20 BLANC	2	1			CG
011	5975 14 377 1038	F0217	GCM4BA20	.EMBOUT DIA.4-20 BLANC	11	1			CG
012	5940 14 454 0380	F0217	510651062B20	.COSSE 5-10,5-0,6 UZ30 PRE-ETAMEE	5	1			CG
013	5940 14 454 0378	F0217	51064861B20	.COSSE 4-8,5-0,6 UZ30 PRE-ETAMEE	9	1			CG
014	5940 14 454 0379	F0217	51064862B20	.COSSE 4-8,5-0,6 UZ30 PRE-ETAMEE	2	1			CG
015	5940 14 479 1096	F0217	51061D1208F	.COSSE 5-10,5-0,6	2	1			CG
-016	6145 14 479 1056	F0110	R13414JNX0-6ACB	.CABLE 0,6MM2 BLANC	SB	1			NG
-017	6145 14 479 1057	F0110	R13414JNX0-6ACL	.CABLE 0,6MM2 BLEU	SB	1			NG
-018	6145 14 479 1059	F0110	R13414JNX0-6ACJ	.CABLE 0,6MM2 JAUNE	SB	1			NG
-019	6145 14 479 1063	F0110	R13414JNX0-6ACR	.CABLE 0,6MM2 ROUGE	SB	1			NG
-020	6145 14 479 1064	F0110	R13414JNX0-6ACV	.CABLE 0,6MM2 VERT	SB	1			NG
-021	6145 14 479 1071	F0110	R13414BNX1ACU	.CABLE 1MM2 MARRON	SB	1			NG
-022	6145 14 479 1073	F0110	R13414BNX1ACA	.CABLE 1MM2 ORANGE	SB	1			NG
-023	6145 14 479 1077	F0110	R13414BNX1ACE	.CABLE 1MM2 VIOLET	SB	1			NG
-024	6145 14 479 1078	F0110	R13414BNX2ACB	.CABLE 2MM2 BLANC	SB	1			NG
-025	6145 14 479 1081	F0110	R13414BNX2ACN	.CABLE 2MM2 NOIR	SB	1			NG
-026	6145 14 479 1062	F8300	R13414JNX0-6ACR0SE	.CABLE 0,6MM2 ROSE	SB	1			NG
-027	6145 14 479 1079	F8300	R13414BNX2ACBLEUCLAIR	.CABLE 2MM2 BLEU CLAIR	SB	1			NG

© Panhard

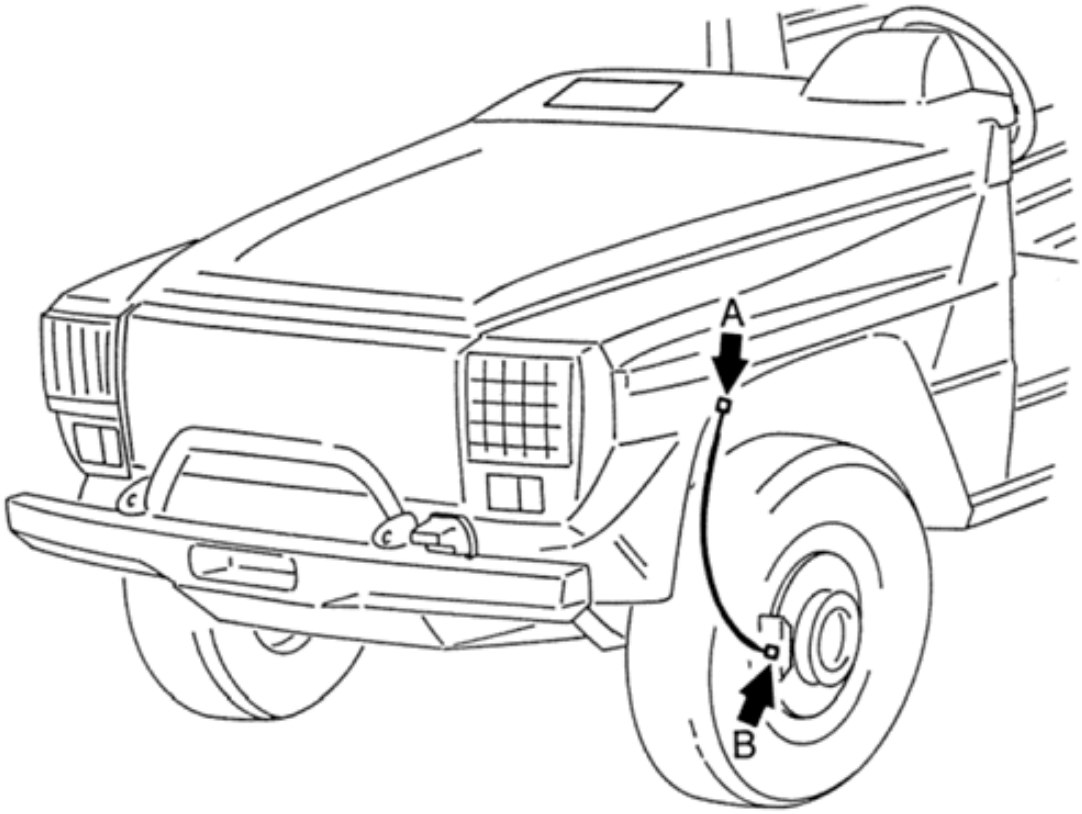

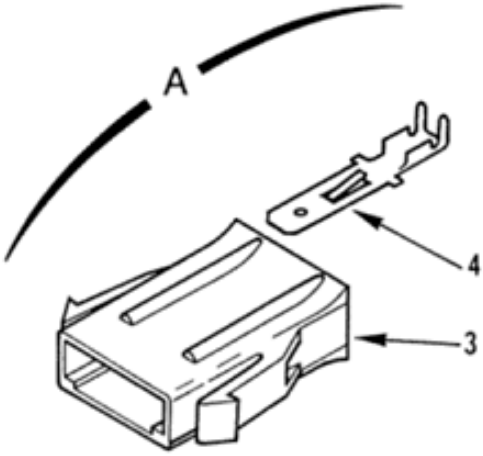

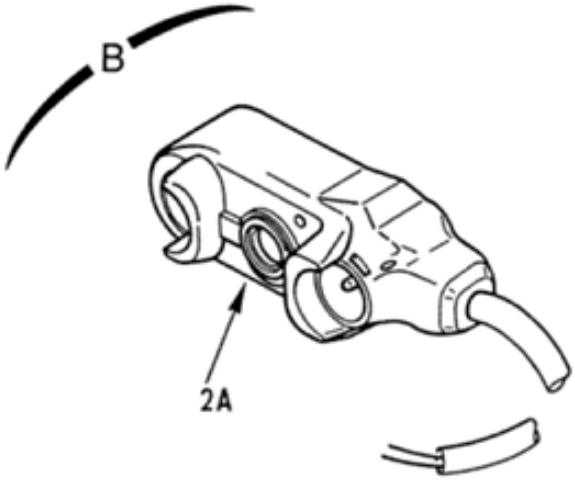

EQUIPEMENTS
Faisceau plaquette de frein
110101 Planche 25

PL. 25	GROUPE: 11 ELECTRICITE							
	SOUS GROUPE: 1101 EQUIPEMENTS							
	DIVISION: 110101 EQUIPEMENTS							
REP.	NUMERO DE GESTION	FABRICANT CODE	FABRICANT REFERENCE	DESIGNATION: 1234567	QUANTITE.	PARTEINS.	NTI	DOMAINE	APPLICAB	NOTA
-001	6150 14 405 3247	F0016	892097	FAISCEAU PLAQUETTE DE FREIN	PM	1			SP
-002	6150 12 327 1588	D8046	6115400036	.FAISCEAU	1	1			JE
				REMPLACE PAR					
002A	6150 12 333 5473	D8046	6675401736	.FAISCEAU	EI	1			CG
				********					
003	5935 14 376 4496	F0217	57-12MPGR	.BOITIER PORTE-LANGUETTES 2 VOIES GRIS	1	1			CG
004	5940 14 466 8476	FA2H9	57202-1D1-20-8F	.LANGUETTE 6,3-0,4-2	2	1			CG

© Panhard

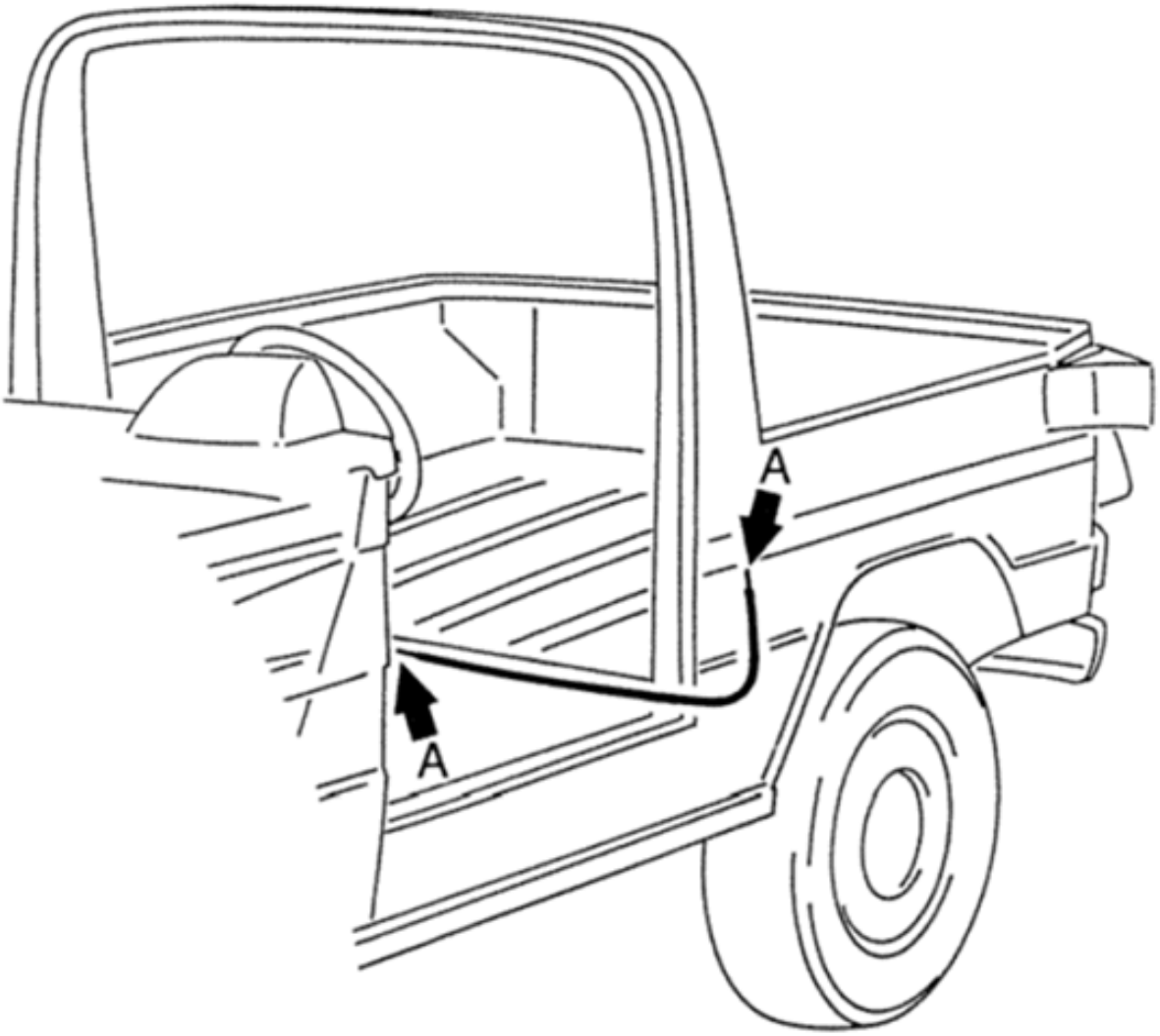

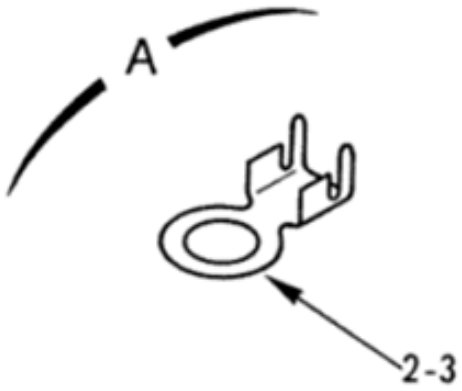

EQUIPEMENTS
Câble négatif radio coupe-batterie-prise radio
110101 Planche 26

PL. 26	GROUPE: 11 ELECTRICITE							
	SOUS GROUPE: 1101 EQUIPEMENTS							
	DIVISION: 110101 EQUIPEMENTS							
REP.	NUMERO DE GESTION	FABRICANT CODE	FABRICANT REFERENCE	DESIGNATION: 1234567	QUANTITE.	PARTIE INS.	NTI	DOMAINE	APPLICAB	NOTA
-001	6150 14 405 3252	F0016	890250	CABLE NEGATIF RADIO, COUPE-BATTERIE-PRISE RADIO	PM	1				SP
002	5940 14 479 1099	F0217	510061510BG20	.COSSE 6-15-1 UZ30 PRE-ETAMEE	1	1				CG
003	5940 14 486 4649	F0217	101510BG20	.COSSE 10-15-1	1	1				CG
-004	6145 14 479 1087	F0110	R13414BNX5ACN	.CABLE 5MM2 NOIR	SB	1				NG

© Panhard

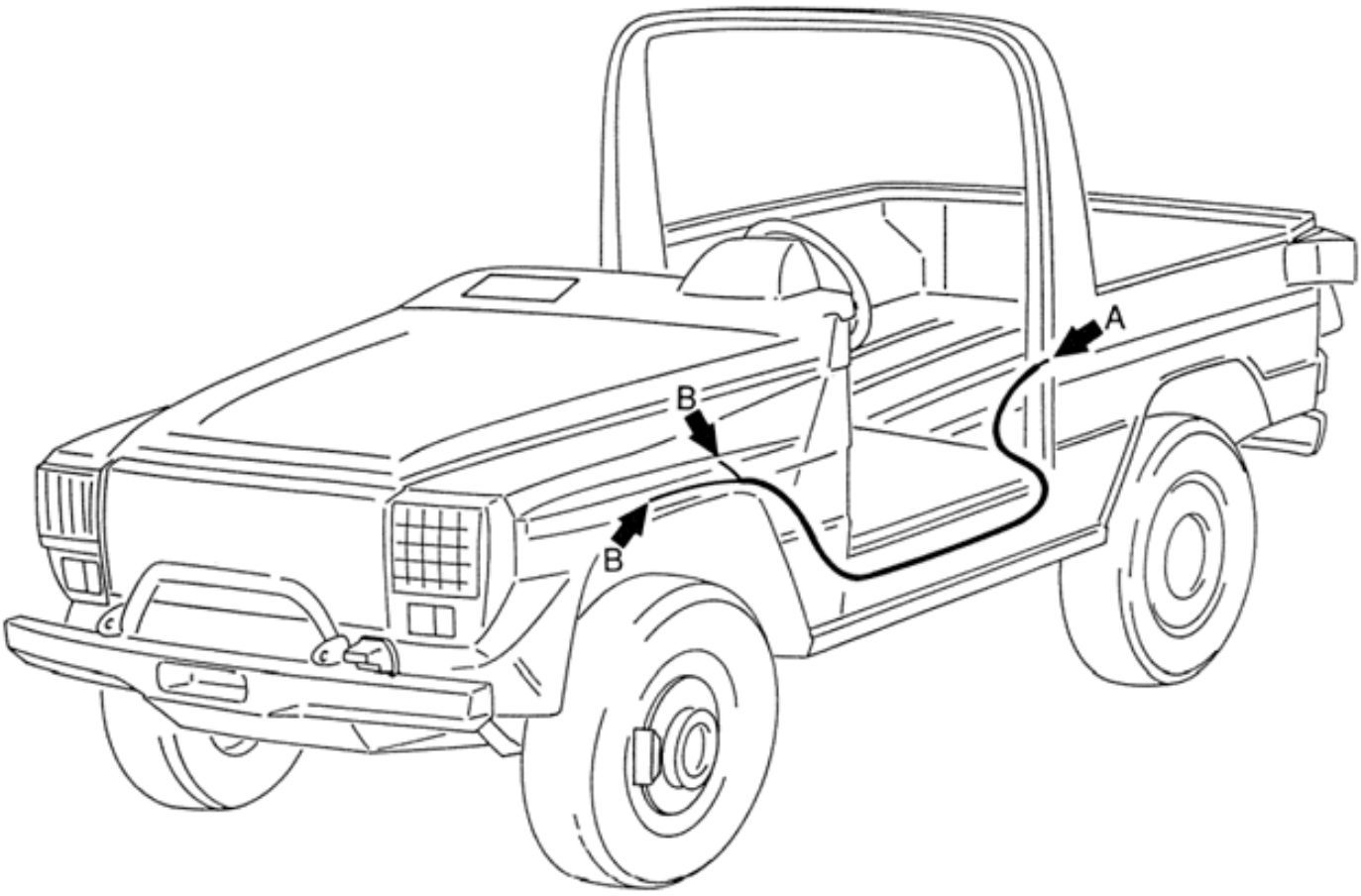

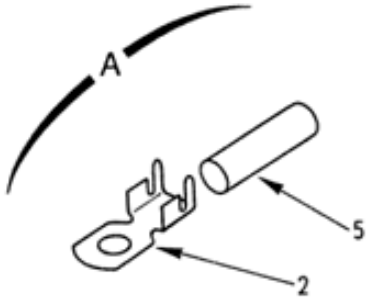

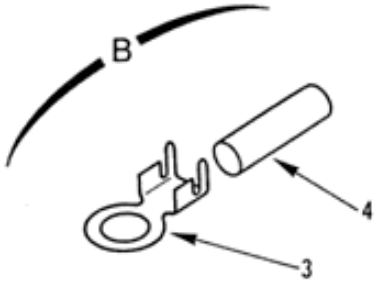

EQUIPEMENTS
Câble positif radio démarreur-disjoncteur
110101 Planche 27

PL. 27	GROUPE: 11 ELECTRICITE							
	SOUS GROUPE: 1101 EQUIPEMENTS							
	DIVISION: 110101 EQUIPEMENTS							
REP.	NUMERO DE GESTION	FABRICANT CODE	FABRICANT REFERENCE	DESIGNATION: 1234567	QUANTITE.	PARTEINS.	NTI	DOMAINE	APPLICAB	NOTA
-001	6150 14 405 3253	F0016	890251	CABLE POSITIF RADIO, DEMARREUR -DISJONCTEUR	PM	1			SP
002	5940 14 479 1098	F0217	51010PBG20	.COSSE 5-10-1 UZ30 PRE-ETAMEE	1	1			CG
003	5940 14 479 1100	F0217	510081510BG20	.COSSE 8-15-1 UZ30 PRE-ETAMEE	2	1			CG
004	5970 14 450 8231	F0217	GCM8RG20	.EMBOUT DIA.8-20 ROUGE	1	1			CG
005	5970 14 450 8232	F0217	GCM8RG40	.EMBOUT DIA.8-40 ROUGE	1	1			CG
-006	6150 14 462 6604	F1524	7103370N	.CABLE BLINDE 5MM2 NOIR	SB	1			CG

© Panhard

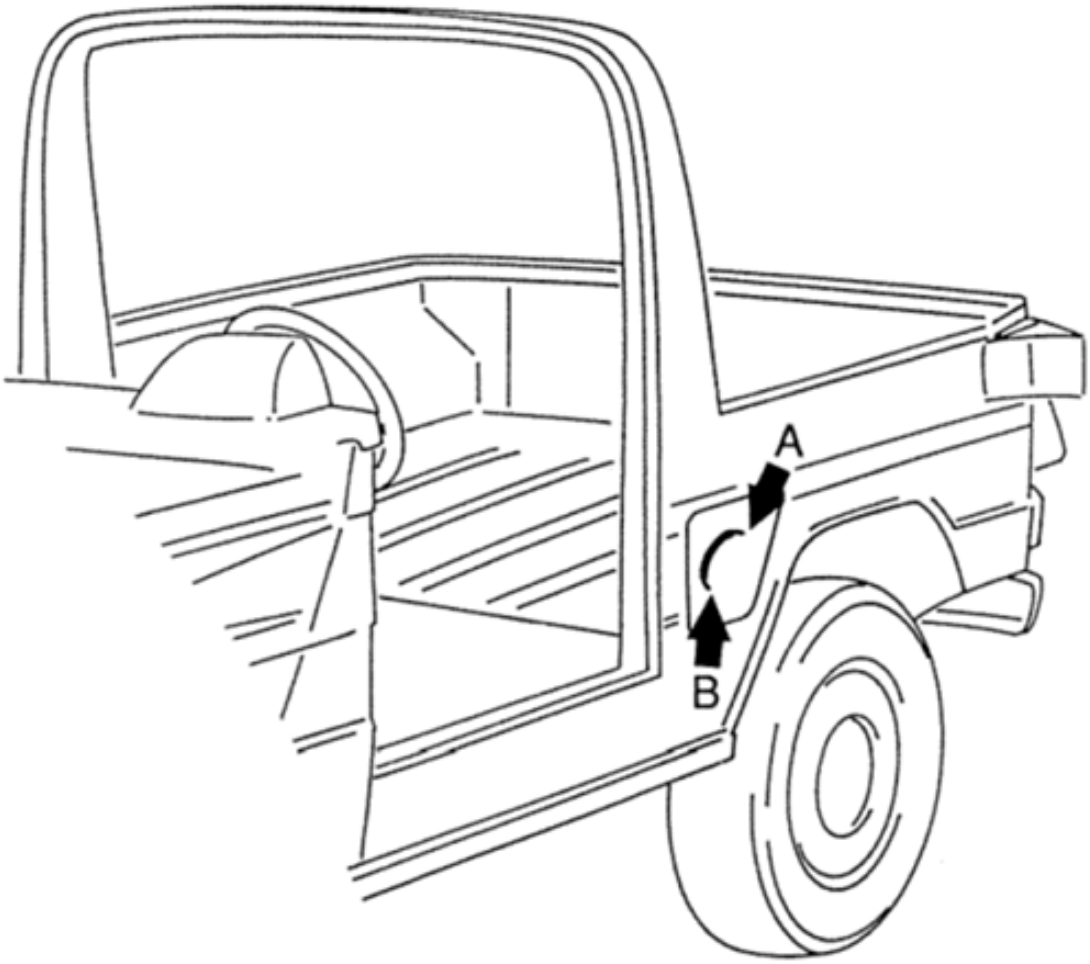

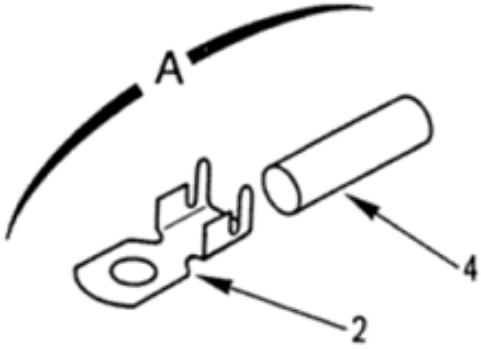

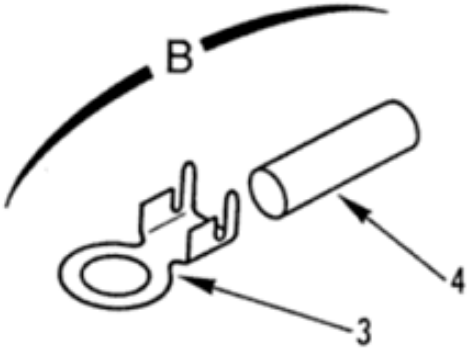

EQUIPEMENTS
Câble positif radio disjoncteur-borne relais
110101 Planche 28

PL. 28	GROUPE: 11 ELECTRICITE				QUANTITE.	PARTIE INS.	NTI	DOMAINE	APPLICAB	NOTA
	SOUS GROUPE: 1101 EQUIPEMENTS									
	DIVISION: 110101 EQUIPEMENTS									
REP.	NUMERO DE GESTION	FABRICANT CODE	FABRICANT REFERENCE	DESIGNATION: 1234567						
-001	6150 14 405 3254	F0016	890252	CABLE POSITIF RADIO, DISJONCTEUR-BORNE RELAIS	PM		1			SP
002	5940 14 479 1098	F0217	51010PBG20	.COSSE 5-10-1 UZ30 PRE-ETAMEE	1		1			CG
003	5940 14 479 1100	F0217	510081510BG20	.COSSE 8-15-1 UZ30 PRE-ETAMEE	1		1			CG
004	5970 14 486 4656	F6220	LSTT9,5-2	.EMBOUT DIA.7,5-20 ROUGE	2		1			CG
-005	6145 14 479 1088	F0110	R13414BNX5ACR	.CABLE 5MM2 ROUGE	SB		1			NG

© Panhard

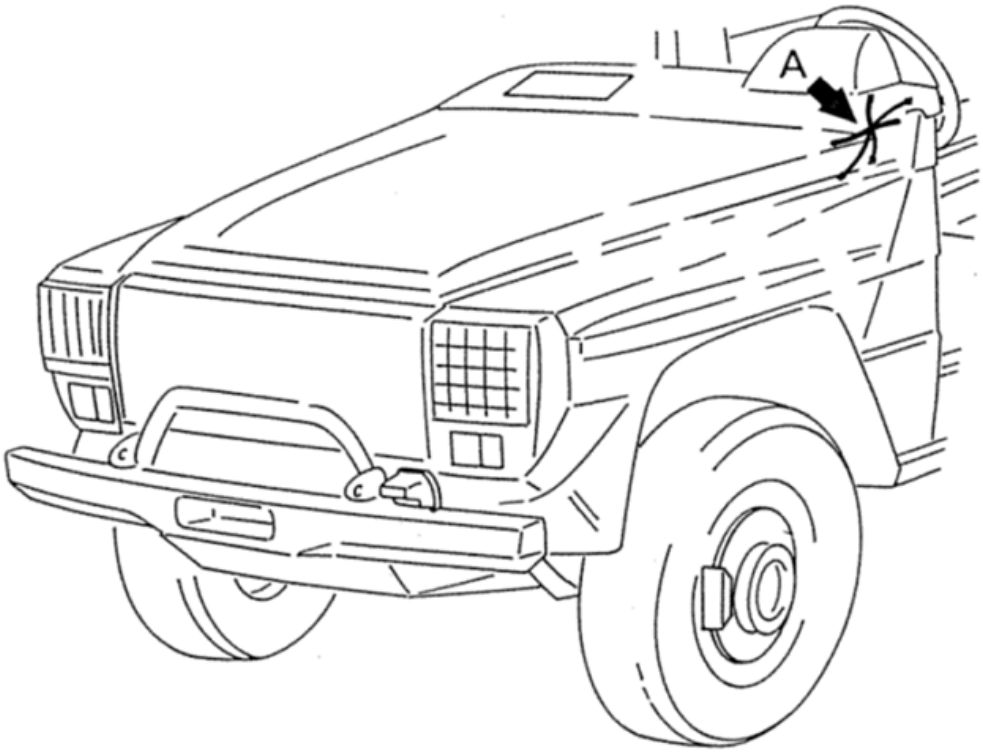

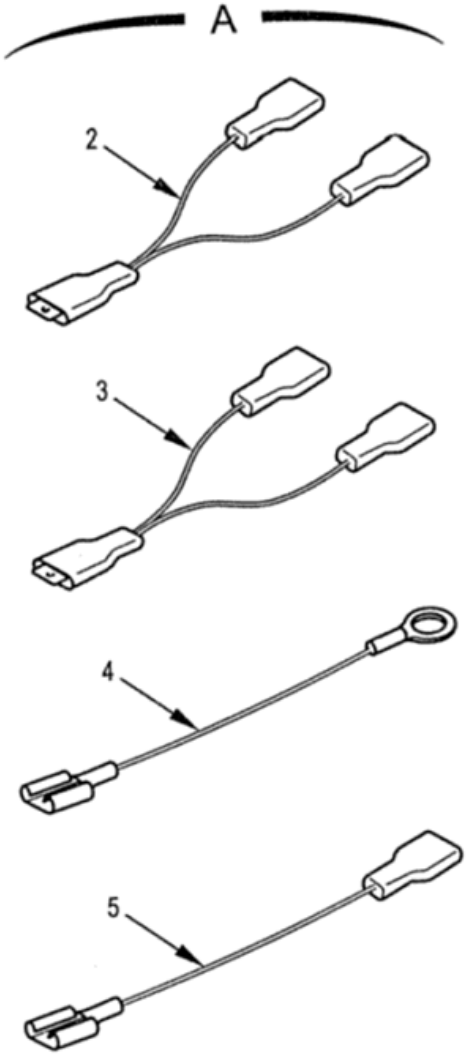

EQUIPEMENTS
Kit faisceau pompe lave-vitre
110101 Planche 29

PL. 29	GROUPE: 11 ELECTRICITE							
	SOUS GROUPE: 1101 EQUIPEMENTS							
	DIVISION: 110101 EQUIPEMENTS							
REP.	NUMERO DE GESTION	FABRICANT CODE	FABRICANT REFERENCE	DESIGNATION: 1234567	QUANTITE.	PAR ENS.	NTI	DOMAINE	APPLICAB	NOTA
-001	6150 14 526 9094	F0016	718912	KIT FAISCEAU POMPE LAVE-VITRE (VOIR F.T N°12553 POUR DETAIL)	PM	1			SP
002		F0016	901053	.FAISCEAU ESSUIE-VITRE	1				ND
003		F0016	901054	.FAISCEAU ESSUIE-VITRE	1				ND
004		F0016	901055	.FAISCEAU POMPE ESSUIE-VITRE	1				ND
005		F0016	901056	.FAISCEAU POMPE ESSUIE-VITRE	1				ND

© Panhard

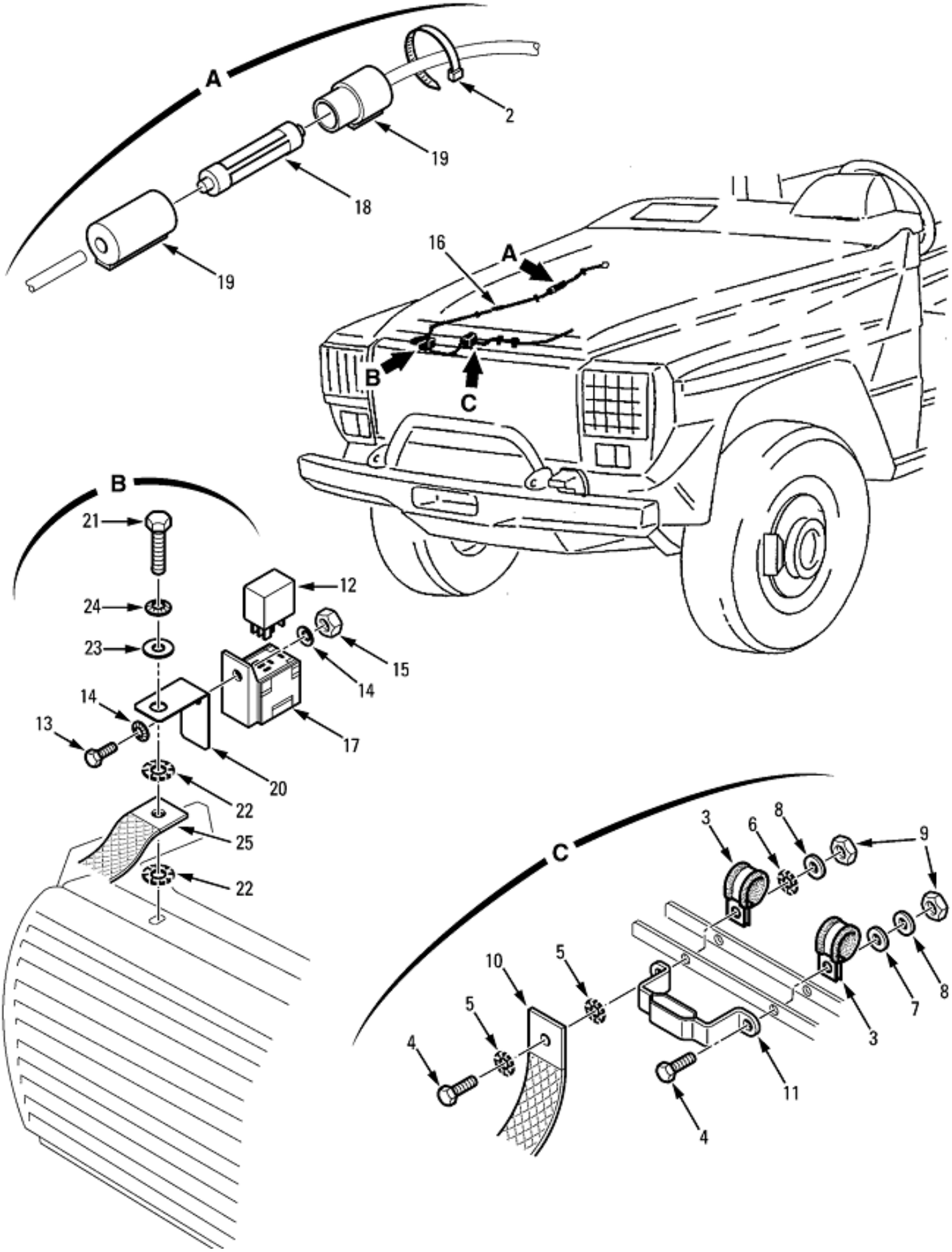

EQUIPEMENTS
Faisceau du refroidissement et équipement
110101 Planche 30

PL. 30	GROUPE: 11 ELECTRICITE							
	SOUS GROUPE: 1101 EQUIPEMENTS							
	DIVISION: 110101 EQUIPEMENTS							
REP.	NUMERO DE GESTION	FABRICANT CODE	FABRICANT REFERENCE	DESIGNATION: 1234567	QUANTITE.	PAR NTI	DOMAINE	APPLICAB	NOTA
-001		F0016	720953	FAISCEAU DU REFROIDISSEMENT ET EQUIPEMENT	PM		084		ND
002	5340 01 454 9659	0WG77	TYB25M	.COLLIER SOUPLE	9	1			CG
003	5340 14 475 9091	F0215	51313104008	.COLLIER DEP 8 INOX+NEOPR	2	1			CG
				ELEMENTS DE FIXATION					
004	5305 14 455 4377	F0110	E25114B60Q16QVACM	.VIS H M6X16 8-8 ZB	PM	1			NG
005	5310 14 529 0757	F0110	E27626-60AXTLZ	.RONDELLE DD6 XC60 TRAITEE RESSORT ZB	PM	1			NG
006	5310 14 529 0757	F0110	E27626-60AXTLZ	.RONDELLE DD6 XC60 TRAITEE RESSORT ZB	PM	1			NG
007	5310 14 435 7526	F0110	E25514A60PGACM	.RONDELLE Z6 310HV ZB	PM	1			NG
008	5310 14 435 7493	F0110	E25517A60AXSCM	.RONDELLE WL 6 XC60 ZB	PM	1			NG
009	5310 14 470 8939	F0110	E25401B60QQVACM	.ECROU H M6 8 ZB	PM	1			NG
				********					
010	6150 14 436 9081	F0016	890484	.TRESSE DE MASSE RADIATEUR-TRAVERSE AV.	PM	1			SP
011	5342 14 435 2408	F0016	890411	.PATTE DE FIXATION SUP.	PM	1			SP
012	5945 14 556 0461	F0286	8-1393292-9	.MICRO RELAIS	1	1			CG
013	5305 14 506 3064	F0110	E25114B50Q12QVACM	.VIS H M5-12 8-8 ZB	1	1			NG
014	5310 14 531 3176	F0110	E25511A50-12AXSLZ	.RONDELLE CS 5-12 XC60 TRAITEE RESSORT ZB	2	1			NG
015	5310 14 475 8393	F0110	E25401B50QQVACM	.ECROU H M5 8 ZB	1	1			NG
016	6150 14 555 6779	F0016	720930	.FAISCEAU ALIMENTATION VENTILATEUR	1	1			SP
017	5935 14 556 0458	F0286	3-1393310-8	..CONNECTEUR MICRO RELAIS	1	1			CG
018	5920 12 156 2175	D8286	DIN72581-A16	..FUSIBLE 16A	1	1			NG
019	5920 14 556 0450	F6416	8KV002127-021	..PORTE-FUSIBLE	1	1			CG
020	5340 14 555 6780	F0016	720949	.SUPPORT RELAIS	1	1			SP
				ELEMENTS DE FIXATION					
021	5305 14 432 0888	F0110	E25114B80Q25QVACM	.VIS H M8-25 8-8 ZB	PM	1			NG
022	5310 14 505 9948	F0110	E27626-80AXTLZ	.RONDELLE DD8 XC60 TRAITEE RESSORT ZB	PM	1			NG
023	5310 14 435 7531	F0110	E25514C80PFACM	.RONDELLE L8 160HV30 ZB	PM	1			NG
024	5310 14 467 4151	F0110	E25511A80-18AXSCM	.RONDELLE CS 8-18 XC60 TRAITEE RESSORT ZN8PA	1	1			JE
				REMPLACE PAR					
-024A	5310 14 565 5410	F0110	E25511A80-18AXSZQ	.RONDELLE CS 8-18 XC60 TRAITEE RESSORT ZN8PA	EI	1			NG
				********					
025	6150 14 254 8890	F0016	890485	.TRESSE DE MASSE	PM	1			JE
				REMPLACE PAR					
-025A	6150 14 254 8890	F5350	JA6D8	.TRESSE DE MASSE	PM	1			NG
				********					

© Panhard

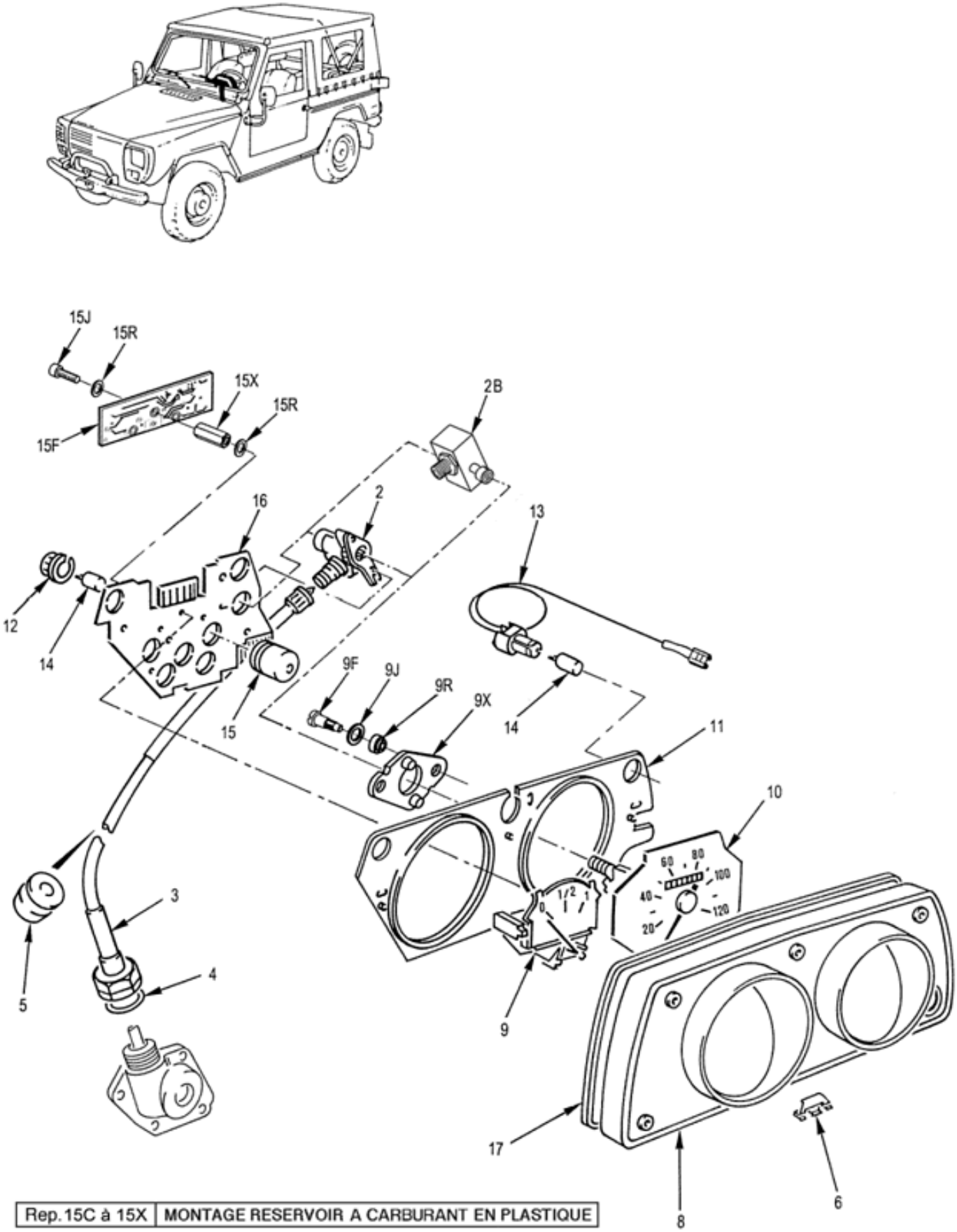

POSTE DE CONDUITE
Combiné de planche de bord
110201 Planche 01

PL. 01	GROUPE: 11 ELECTRICITE SOUS GROUPE: 1102 POSTE DE CONDUITE DIVISION: 110201 POSTE DE CONDUITE				QUANTITE PAR INTERVENTION.	NTI	DOMAINE	APPLICAB	NOTA
REP.	NUMERO DE GESTION	FABRICANT CODE	FABRICANT REFERENCE	DESIGNATION: 1234567					
-001		F0016	900808	COMBINE DE PLANCHE DE BORD	PM				ND
002	3010 14 406 1026	F0216	097546-02	.RENVOI D'ANGLE INDICATEUR DE VITESSE	1	1			JE
				REMPLACE PAR					
-002A	3010 14 406 1026	F9678	975546020	.RENVOI D'ANGLE INDICATEUR DE VITESSE	EI	1			JE
				REMPLACE PAR					
002B	3010 14 560 6724	F0016	726948	.RENVOI D'ANGLE INDICATEUR DE VITESSE	EI	1			SP
				********					
003	6680 14 398 9086	F8767	14090151	.TRANSMISSION FLEXIBLE INDICATEUR DE VITESSE	1	1			CG
004	5330 14 405 2122	F0016	890518	.JOINT FLEXIBLE COMPTEUR	1	1			SP
005	5325 14 409 3922	F0467	6545-05	.BAGUE PASSE-GAINE FLEXIBLE	1	1			SG
006	2510 14 409 9330	F0016	890689	.AGRAFE DE MAINTIEN	2	1			SP
-007	6695 14 447 6197	F0423	32172002689	.COMBINE ASSEMBLE	1	1			SG
008	2510 14 411 0981	FAPL6	321182-02	..COMBINE	1	1			CG
009	6680 14 411 0982	FAPL6	327872-01	..RECEPTEUR DE NIVEAU CARBURANT	1	1			CG
-009C	5325 14 527 2085	F0423	332965-01	..LOT DE FIXATION DU COMPTEUR DE VITESSE	1	1			CG
009F		F0016	901059	...VIS	2				ND
009J		F0016	901060	...RONDELLE PLATE DIA.5,2-DIA.10 EP.0,5	2				ND
009R		F0016	901061	...RONDELLE EPAULEE	2				ND
009X		F0016	901062	...FOND DE BOITE	1				ND
010	6680 14 407 1648	F0216	319443-04	..COMPTEUR DE VITESSE	1	1			JE
				REMPLACE PAR					
-010A	6680 14 407 1648	F0423	31944304689	..COMPTEUR DE VITESSE	EI	1			JE
				********					
011	2510 14 411 0979	F0216	314061-01	..REHAUT DE FACADE	1	1			CG
012	6250 14 411 0977	F0216	301193-02	..PORTE-LAMPE	8	1			CG
013	6250 14 468 3785	F0423	32825501689	..PORTE-LAMPE	2	1			CG
014	6240 14 357 7997	F0862	13256	..LAMPE W2,1X9,5D 24V 3W	10	1			CG
015	6210 14 411 0978	F0423	30777204689	..CABOCHON D'ECLAIRAGE	8	1			CG
-015C	5998 14 497 5050	F0016	714338	..CARTE ELECTRONIQUE ASSEMBLEE	1	1			JE
				REMPLACE PAR					
-015D	5998 14 497 5050	F0016	726452	..CARTE JAUGE CARBURANT	EI	1			SP
				********					
015F		F0016	901067	...CARTE ELECTRONIQUE NUE	1				ND
				ELEMENTS DE FIXATION					
015J		F0016	901068	...VIS CHC M3-6	3				ND
015R		F0016	901069	...RONDELLE	6				ND
				********					
015X		F0016	901070	...COLONNETTE	3				ND
016	5998 14 411 0980	F0423	31946001689	..CIRCUIT IMPRIME	1	1			CG
017	5330 14 409 9329	F0016	890113	.JOINT D'ETANCHEITE FACADE COMBINE	1	1			SP

© Panhard

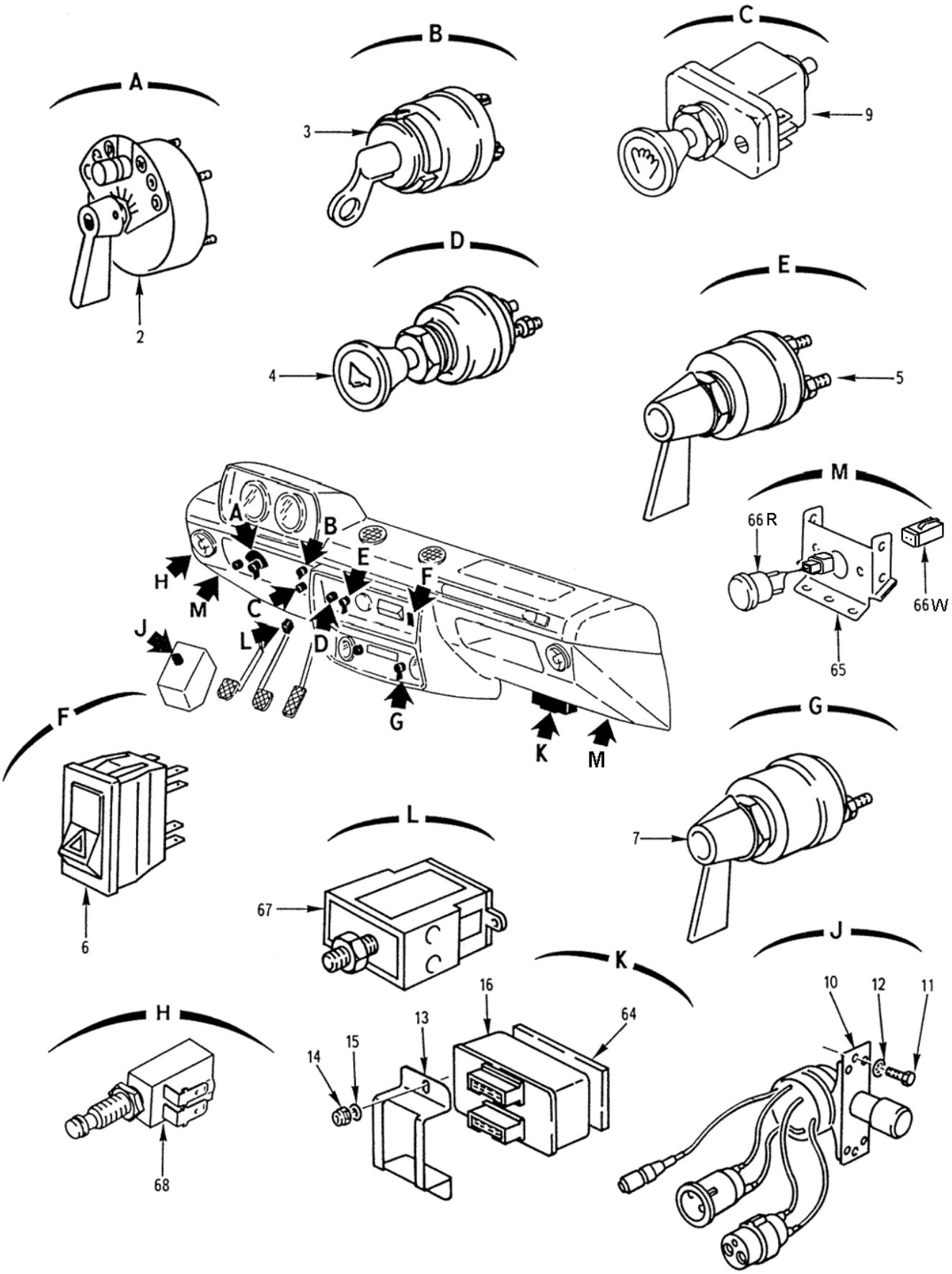

POSTE DE CONDUITE
Interrupteurs-contacteurs
110201 Planche 02

PL. 02	GROUPE: 11 ELECTRICITE SOUS GROUPE: 1102 POSTE DE CONDUITE DIVISION: 110201 POSTE DE CONDUITE				QUANTITE PAR INTERS.	NTI	DOMAINE	APPLICAB	NOTA
REP.	NUMERO DE GESTION	FABRICANT CODE	FABRICANT REFERENCE	DESIGNATION: 1234567					
-001		F0016	900809	INTERRUPTEURS-CONTACTEURS	PM				ND
002	5930 14 249 1164	F1817	52530	.COMMUTATEUR D'ECLAIRAGE	1	1			CG
003	5930 14 392 7630	F1817	61305	.INTERRUPTEUR GENERAL	1	1			CG
004	5930 14 392 7629	F1817	65540	.CONTACTEUR D'AVERTISSEUR SONORE	1	1			CG
005	5930 14 397 4230	F1817	65590	.CONTACTEUR D'INDICATEUR DE DIRECTION	1	1			CG
006	5930 14 396 0988	F0797	6176	.INTERRUPTEUR SIGNAL DANGER	1	1			CG
007	5930 14 392 7632	F1817	65580	.INTERRUPTEUR DE CLIMATISATION	1	1			CG
-008	5310 14 439 0094	F0110	E25514A140PFACM	.RONDELLE Z14 160HV ZING. NOIRE	1	1			NG
009	5930 14 406 1980	F1817	70050	.MANIPULATEUR PRECHAUFFAGE DEMARRAGE	1	1			SG
010	5930 14 240 2159	F1817	54125A	.INVERSEUR CODE-PHARE	1	1			CG
				ELEMENTS DE FIXATION					
011	5305 14 455 4377	F0110	E25114B60Q16QVACM	.VIS H M6X16 8-8 ZB	2	1			NG
012	5310 14 371 3699	F0110	E25512A60-14AXSCM	.RONDELLE EVENTAIL JZC 6 XC60 ZN8BI	2	1			NG
				****					
013	5340 14 419 2379	F0016	890729	.PONTET DE MAINTIEN CENTRALE CLIGNOTANTE	1	1			SP
				ELEMENTS DE FIXATION					
014	5310 14 435 7132	F0110	E27415D40QQVTLZ	.ECROU AUTOFREINE PAR DEFORMATION, M4 8 ZB	2	1			NG
015	5310 14 435 7518	F0110	E25514C40PGACM	.RONDELLE L4 310HV ZB	2	1			NG
				****					
016	5945 14 383 3283	F7817	524CDRMA	.CENTRALE CLIGNOTANTE	1	1			JE
				REMPLACE PAR					
-016A	5945 14 383 3283	F7817	0585008	.CENTRALE CLIGNOTANTE	EI	1			CG
				****					
-017	5961 14 256 6509	F0114	1N4148	..DIODE	18	1			JE
-018	5961 14 040 1741	F0114	1N4004	..DIODE	9	1			JE
-019	5961 14 299 6827	F4597	1N5402	..DIODE	7	1			JE
-020	5961 14 329 9112	F0114	BZX85C16	..DIODE ZENER 16V 1W	1	1			JE
-021	5961 14 032 1380	F0114	BZX85C2V7	..DIODE ZENER 2,7V 0,5W	1	1			JE
-022	5905 14 425 6311	F0421	523BU15J	..RESISTANCE 0,15 OHM 4W 5%	2	1			PR
-023	5905 14 431 8758	F0114	RC21U4U7J	..RESISTANCE 4,7 OHMS 0,25W 5%	2	1			JE
-024	5905 14 242 0186	F0114	RC31U10UJ	..RESISTANCE 10 OHMS 0,5W 5%	6	1			JE
-025	5905 14 422 0002	F0114	RC21U100UJ	..RESISTANCE 100 OHMS 0,25W 5%	2	1			JE
-026	5905 14 430 8316	F0114	RC21U220UJ	..RESISTANCE 220 OHMS 0,25W 5%	2	1			JE
-027	5905 14 228 2831	F0114	RC31U390UJ	..RESISTANCE 390 OHMS 0,5W 5%	1	1			JE
-028	5905 14 426 6982	F0114	RC21U1KJ	..RESISTANCE 1 KOHM 0,25W 5%	6	1			JE
-029	5905 14 426 6982	F0114	RC21U1KJ	..RESISTANCE 1 KOHM 0,25W 5%	5	1	032		JE
-030	5905 14 242 0229	F0114	RC31U1KJ	..RESISTANCE 1 KOHM 0,5W 5%	1	1	032		JE
-031	5905 14 242 0358	F0114	RC21U2K2J	..RESISTANCE 2,2 KOHMS 0,25W 5%	2	1			JE
-032	5905 14 434 8361	F0114	RC21U4K7J	..RESISTANCE 4,7 KOHMS 0,25W 5%	6	1			JE
-033	5905 14 417 5653	F0114	RC21U10KJ	..RESISTANCE 10 KOHMS 0,25W 5%	4	1			JE
-034	5905 14 426 6985	F0114	RC21U100KJ	..RESISTANCE 100 KOHMS 0,25W 5%	5	1			PR
-035	5905 14 431 0310	F0114	RC21U220KJ	..RESISTANCE 220 KOHMS 0,25 5%	2	1			JE
-036	5910 14 429 7028	F0350	BT104E0224JEN	..CONDENSATEUR 0,22MF 100V 5%	1	1	033		PR
-037	5910 17 055 8838	F0862	222262908103	..CONDENSATEUR CERAMIQUE 0,01MF 63V	2	1			PR
-038	5910 14 415 7397	F0862	C629-1E63V223M	..CONDENSATEUR CERAMIQUE 0,022MF 63V	2	1			JE
-039	5910 15 120 5424	A3489	R68EC2330CK00K	..CONDENSATEUR FILM PLASTIQUE 0,033MF 100V	2	1	032		PR
-040	5910 14 498 5202	F0862	222211848158	..CONDENSATEUR ELECTROLYTIQUE 1,5MF 63V	2	1			PR
-041	5910 14 498 5202	F0862	222211848158	..CONDENSATEUR ELECTROLYTIQUE 1,5MF 63V	1	1	032		PR

© Panhard

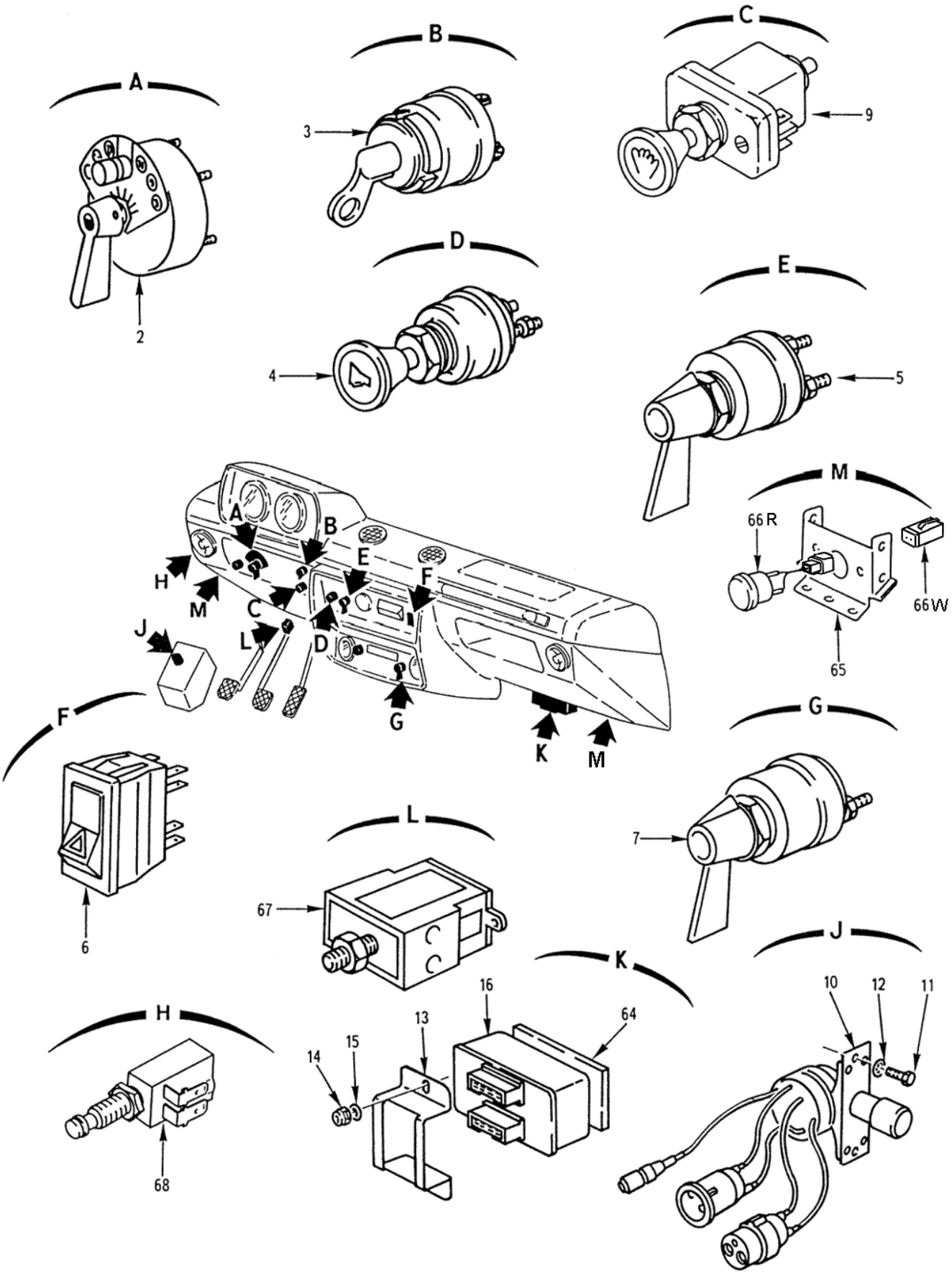

POSTE DE CONDUITE
Interrupteurs-contacteurs
110201 Planche 02

PL. 02	GROUPE: 11 ELECTRICITE SOUS GROUPE: 1102 POSTE DE CONDUITE DIVISION: 110201 POSTE DE CONDUITE				QUANTITE	PTS.	NTI	DOMAINE	APPLICAB	NOTA
REP.	NUMERO DE GESTION	FABRICANT CODE	FABRICANT REFERENCE	DESIGNATION: 1234567						
-042	5910 14 425 6313	F0862	222212247228	..CONDENSATEUR ELECTROLYTIQUE 2,2MF 40V	3		1			PR
-043	5910 14 427 9481	A3489	R60DN4330CK00K	..CONDENSATEUR 3,3MF 63V 10%	1		1			PR
-044	5910 14 437 5197	F0862	222212347229	..CONDENSATEUR ELECTROLYTIQUE 22MF 40V	2		1			PR
-045	5910 14 437 5199	F0862	222212347101	..CONDENSATEUR ELECTROLYTIQUE 100MF 40V	1		1			PR
-046	5950 14 429 6970	F7817	SELF30MH	..SELF 30MH	1		1			PR
-047	5961 00 149 9257	F2210	TIP35	..TRANSISTOR	2		1			PR
-048	5961 14 352 2090	F4597	BD136	..TRANSISTOR	2		1			JE
-049	5961 14 377 8548	F8859	BD238	..TRANSISTOR	2		1			JE
-050	5961 14 382 7533	F8859	BC337-25	..TRANSISTOR	5		1			JE
-051	5961 12 199 9332	F8859	BC327-25	..TRANSISTOR	2		1			JE
-052	5962 00 009 4851	27014	LM741CN	..TRANSISTOR	1		1			JE
-053	5970 14 481 2078	F2405	441534	..INTERCALAIRE DE TRANSISTOR DE PUISSANCE	2		1			PR
-054	5970 14 041 0948	F2405	391984	..CANON ISOLANT DE TRANSISTOR DE PUISSANCE	2		1			JE
-055	5998 14 429 6973	F7817	0582009	..CIRCUIT IMPRIME	1		1			PR
-056	5320 14 498 0756	F8961	C20X48LAIT0NBRUT	..RIVET 2,7-48	6		1			PR
-057	5999 14 429 6969	F7817	NUMER08	..RADIATEUR N°8	1		1			PR
-058	5975 14 429 6972	F7817	0582008	..SEMELLE	1		1			PR
-059	5935 14 429 6966	F7817	C0NNECTEUR8V0IES	..CONNECTEUR 8 VOIES	2		1			PR
-060	5940 14 465 3488	F7817	8409L2302370	..LANGUETTE	16		1			PR
-061	5320 14 486 4700	F1699	22361130060	..RIVET RIVOTAL311 3-60	3		1			PR
-062	5320 14 482 6397	F1699	22361130080	..RIVET RIVOTAL 3-80	2		1			JE
-063	5935 14 429 6967	F7817	NUMER011PLASTIFIE	..CAPOT N°11 PLASTIFIE	1		1			PR
064	9320 14 411 8488	F0016	890687	.CALE DE CENTRALE CLIGNOTANTE	1		1			SP
065	5342 14 437 2148	F0016	890209	.SUPPORT BRUITEUR	2		1		038	SP
-066	6350 14 382 8337	F0467	6323-23	.BRUITEUR	2		1		038	JE
				REMPLACE PAR						
-066M	6350 14 555 4338	F0016	722604	.KIT BRUITEUR	EI		1		038	SP
				********						
066R	6350 14 558 5066	F0016	722740	..BRUITEUR	1		1			SP
066W	5935 14 558 5065	F0016	722739	..CONNECTEUR P2 EQUIPE	1		1			SP
067	5930 14 354 8283	F0467	4534-02	.CONTACTEUR DE STOP	1		1			SG
068	5930 14 442 3972	F2993	101648	.CONTACTEUR TEST DEFAUT BRUITEUR	1		1		038	JE
				REMPLACE PAR						
-068A	5930 14 586 0234	1971B	24080	.CONTACTEUR TEST DEFAUT BRUITEUR	EI		1		038	CG
				********						

© Panhard

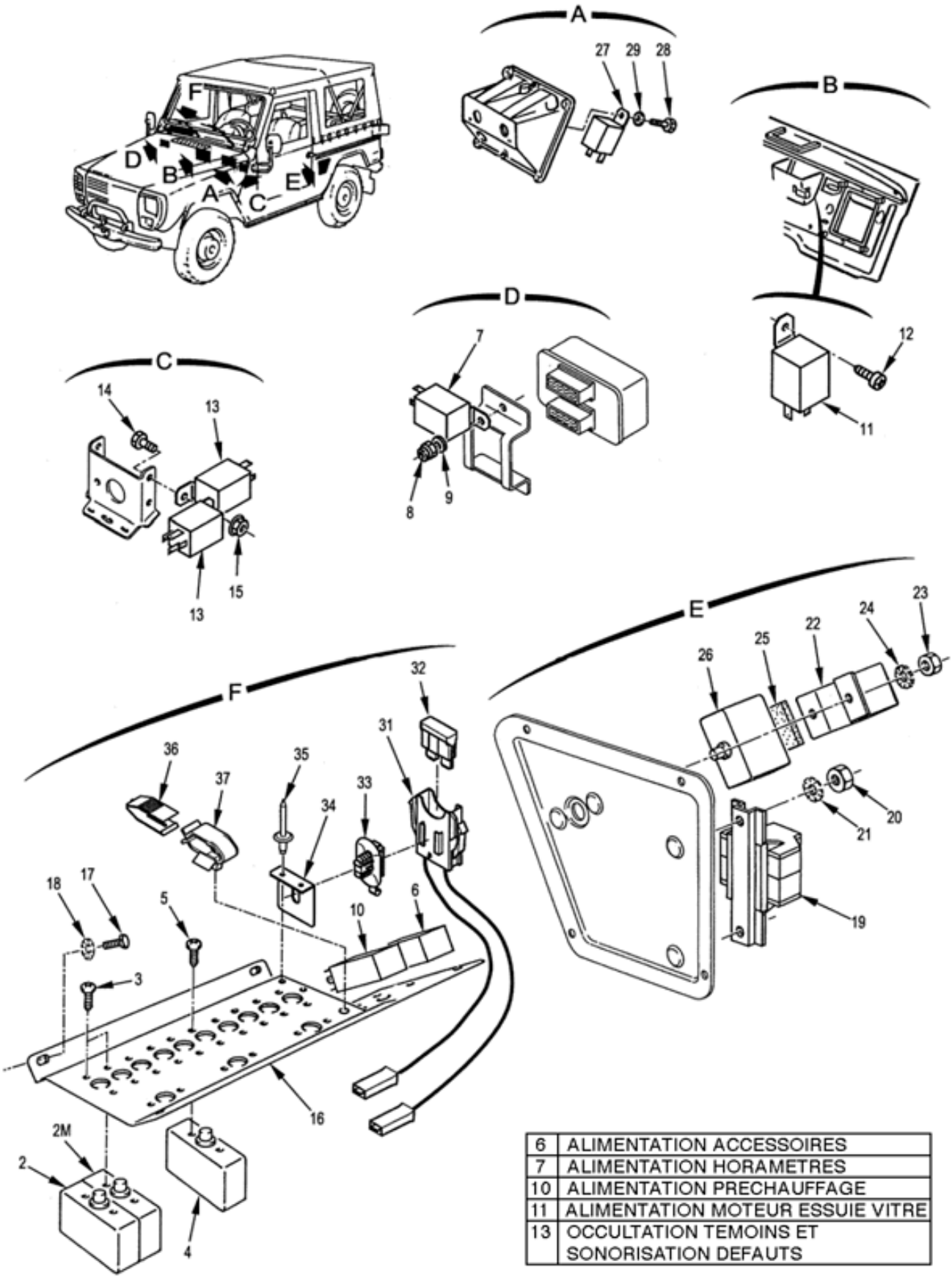

6	ALIMENTATION ACCESSOIRES
7	ALIMENTATION HORAMETRES
10	ALIMENTATION PRECHAUFFAGE
11	ALIMENTATION MOTEUR ESSUIE VITRE
13	OCCULTATION TEMOINS ET SONORISATION DEFAUTS

POSTE DE CONDUITE
Relais-disjoncteurs
110201 Planche 03

PL. 03	GROUPE: 11 ELECTRICITE SOUS GROUPE: 1102 POSTE DE CONDUITE DIVISION: 110201 POSTE DE CONDUITE				QUANTITE PAR INTS.	NTI	DOMAINE	APPLICAB	NOTA
REP.	NUMERO DE GESTION	FABRICANT CODE	FABRICANT REFERENCE	DESIGNATION: 1234567					
-001		F0016	900810	RELAIS-DISJONCTEURS	PM				ND
002		F0016	901117	.DISJONCTEUR TH. 10A BOUTON VE RT (SUPPRIMER POUR MOTEUR CLIM	1				ND
002M	5925 14 396 1024	F3452	71411-0914FS	.DISJONCTEUR THERMIQUE 10A, BO UTON VERT	4	1			CG
				ELEMENTS DE FIXATION					
003	5305 14 479 0988	F0110	E25110B40Q8QHACM	.VIS RLX M4-8 6-8 ZB	2	1			NG
				********					
004	5925 14 396 1022	F3452	71411-0912FS	.DISJONCTEUR THERMIQUE 5A, BOU TON GRIS	7	1			CG
				ELEMENTS DE FIXATION					
005	5305 14 479 0988	F0110	E25110B40Q8QHACM	.VIS RLX M4-8 6-8 ZB	2	1			NG
				********					
006	5945 14 410 6506	FAQ15	03-206	.RELAIS	1	1			JE
				REMPLACE PAR					
-006A	5945 14 495 4221	F2398	03523	.RELAIS	EI	1			JE
				REMPLACE PAR					
-006B	5945 12 386 3366	D8885	R20-4B5-0	.RELAIS	EI	1			CG
				********					
007	5945 14 365 7700	F9678	643105	.RELAIS	1	1			JE
				REMPLACE PAR					
-007A	5945 14 425 6396	F2398	03526	.RELAIS	EI	1			JE
				REMPLACE PAR					
-007B	5945 14 569 0805	F0016	B008581	.RELAIS EQUIPE	EI	1			SP
				ELEMENTS DE FIXATION					
008	5310 14 435 7132	F0110	E27415D40QQVTLZ	.ECROU AUTOFREINE PAR DEFORMAT ION, M4 8 ZB	PM	1			NG
009	5310 14 435 7518	F0110	E25514C40PGACM	.RONDELLE L4 310HV ZB	PM	1			NG
				********					
010	5945 14 410 6506	FAQ15	03-206	.RELAIS	1	1			JE
				REMPLACE PAR					
-010A	5945 14 495 4221	F2398	03523	.RELAIS	EI	1			JE
				REMPLACE PAR					
-010B	5945 12 386 3366	D8885	R20-4B5-0	.RELAIS	EI	1			CG
				********					
011	5945 14 365 7700	F9678	643105	.RELAIS	1	1			JE
				REMPLACE PAR					
-011A	5945 14 425 6396	F2398	03526	.RELAIS	EI	1			JE
				REMPLACE PAR					
-011B	5945 14 569 0805	F0016	B008581	.RELAIS EQUIPE	EI	1			SP
				ELEMENTS DE FIXATION					
012	5305 14 565 0368	F0110	E25655B42C130AYSL F	.VIS CBL Z ST4,2-13 C TYPE 3 Z B	1	1			NG
				********					
013	5945 14 365 7700	F9678	643105	.RELAIS	2	1	038		JE
				REMPLACE PAR					
-013A	5945 14 425 6396	F2398	03526	.RELAIS	EI	1	038		JE
				REMPLACE PAR					
-013B	5945 14 569 0805	F0016	B008581	.RELAIS EQUIPE	EI	1	038		SP
				ELEMENTS DE FIXATION					
014	5305 14 434 9647	F0110	E25114B50Q16QVACM	.VIS H M5-16 8-8 ZB	1	1	038		NG
015	5310 14 424 7370	F0224	5SPACIER	.ECROU A EMBASE H M5 6 ZB	1	1	038		JE
				REMPLACE PAR					
-015A	5310 14 569 0821	I9006	EN1661-M5-8-A2E	.ECROU A EMBASE H M5 8 A2E	EI	1	038		NG
				********					
016	5935 14 411 6983	F0467	6502-06	.PLATINE DISJONCTEURS-RELAIS (SANS TROUS POUR REP. 34 ET 37)	1	1			PR
				REMPLACE PAR					
-016M	5935 14 411 6983	F0016	890581	.PLATINE DISJONCTEURS-RELAIS (AVEC TROUS POUR REP. 34 ET 37)	1	1			SP
				ELEMENTS DE FIXATION					
017	5305 14 506 3064	F0110	E25114B50Q12QVACM	.VIS H M5-12 8-8 ZB	4	1			NG

© Panhard

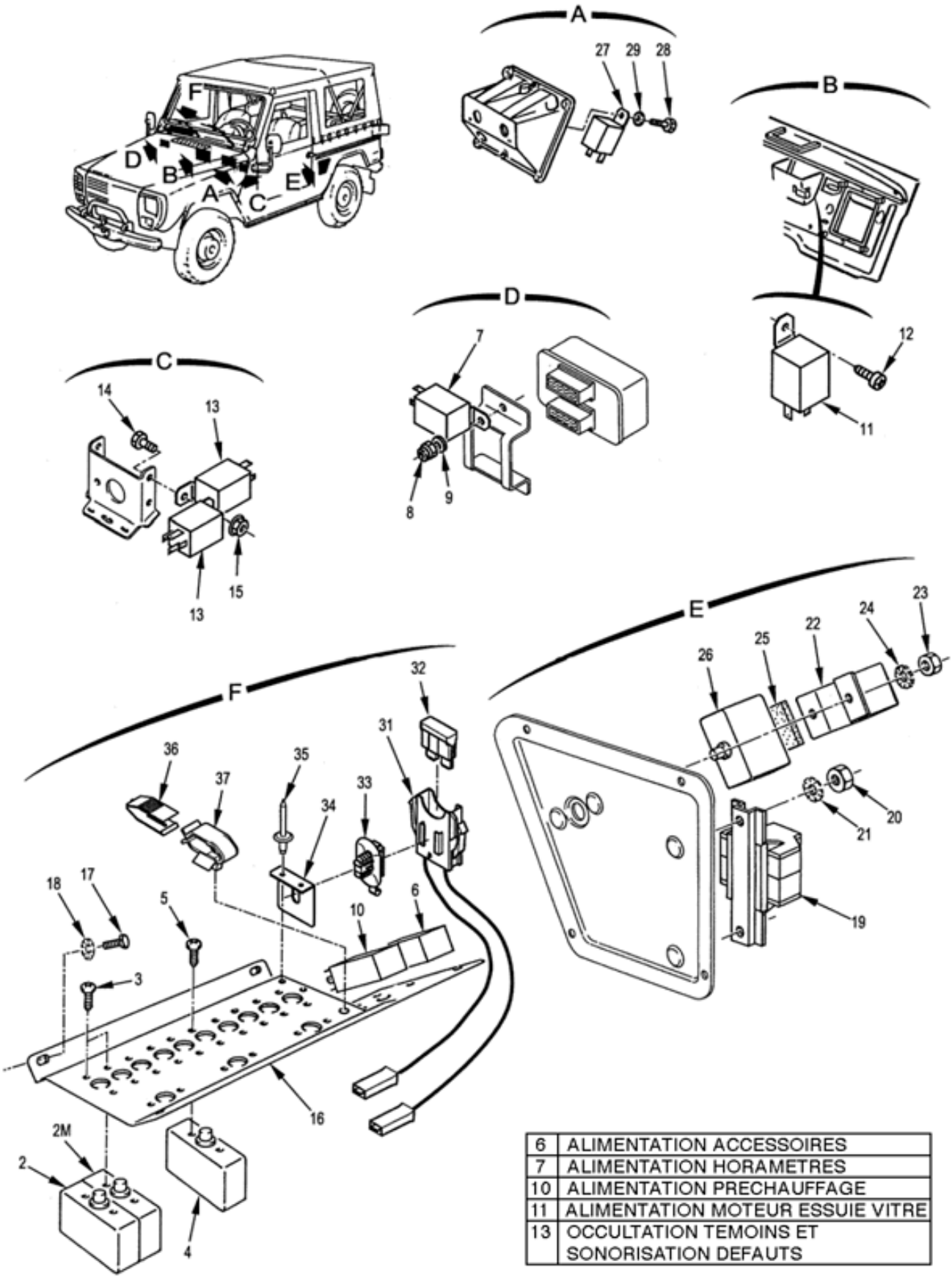

6	ALIMENTATION ACCESSOIRES
7	ALIMENTATION HORAMETRES
10	ALIMENTATION PRECHAUFFAGE
11	ALIMENTATION MOTEUR ESSUIE VITRE
13	OCCULTATION TEMOINS ET SONORISATION DEFAUTS

POSTE DE CONDUITE
Relais-disjoncteurs
110201 Planche 03

PL. 03	GROUPE: 11 ELECTRICITE				QUANTITE	NTI	DOMAINE	APPLICAB	NOTA
	SOUS GROUPE: 1102 POSTE DE CONDUITE								
	DIVISION: 110201 POSTE DE CONDUITE								
REP.	NUMERO DE GESTION	FABRICANT CODE	FABRICANT REFERENCE	DESIGNATION: 1234567					
018	5310 14 320 3955	F0110	E27624-50AXTLZ	.RONDELLE DEC5 XC60 TRAITEE RESSORT ZB	4	1			NG
				****					
019	5940 14 411 0925	F0394	62100073000	.BORNES RELAIS UNIPOLAIRES	1	1			CG
				ELEMENTS DE FIXATION					
020	5310 14 475 8393	F0110	E25401B50QQVACM	.ECROU H M5 8 ZB	2	1			NG
021	5310 14 320 3955	F0110	E27624-50AXTLZ	.RONDELLE DEC5 XC60 TRAITEE RESSORT ZB	2	1			NG
				****					
022	5340 14 423 8917	F0467	6502-07	.PONTET DE MAINTIEN DISJONCTEURS	1	1			SG
				ELEMENTS DE FIXATION					
023	5310 14 475 8393	F0110	E25401B50QQVACM	.ECROU H M5 8 ZB	2	1			NG
024	5310 14 320 3955	F0110	E27624-50AXTLZ	.RONDELLE DEC5 XC60 TRAITEE RESSORT ZB	2	1			NG
				****					
025	9320 14 411 8489	F0467	6502-20	.CALE DISJONCTEUR RADIO	1	1			SG
026	5925 14 396 1021	F3452	71410-0939FS	.DISJONCTEUR THERMIQUE 32A	1	1			CG
027	5945 14 420 0648	F9678	643395	.RELAIS DE PUISSANCE D'ALIMENTATION DE PRECHAUFFAGE	1	1			JE
				REMPLACE PAR					
-027A	5945 14 569 0808	F6416	4RA003-437-091	.RELAIS DE PUISSANCE D'ALIMENTATION DE PRECHAUFFAGE	EI	1			CG
				ELEMENTS DE FIXATION					
028	5305 14 424 2074	F0467	6924-88	.VIS SPECIALE M6-20 6-8 ZING.	PM	1			SG
029	5310 14 429 9893	F0110	E27624-60AXTLZ	.RONDELLE DEC6 XC60 TRAITEE RESSORT ZB	PM	1			NG
				****					
-030	2920 14 497 3827	F0016	714358	.ENSEMBLE DE PROTECTION THERMIQUE POUR MOTEUR CLIMATISEUR	1	1			SP
031	5920 14 527 2093	F0016	715439	..PORTE-FUSIBLE	1	1			SP
032	5920 01 369 1801	58536	AA55569/01-004	..FUSIBLE 4A, ROSE	1	1			NG
033	5935 14 527 2107	F6437	390244	..AGRAFE SUPPORT DU PORTE-FUSIBLE	1	1			CG
034	5340 14 527 2094	F0016	715440	..EQUERRE SUPPORT	1	1			SP
				ELEMENTS DE FIXATION					
035	5320 14 298 9468	F0110	E25701A32-8RKS	..RIVET POP ALU 3,2-8,0 TB	2	1			NG
				****					
036	5340 14 527 2103	F0797	A04604	..PINCE A FUSIBLE	1	1			CG
037	5340 14 527 2102	F0712	055754-859-921	..AGRAFE SUPPORT DE PINCE A FUSIBLE	1	1			CG

© Panhard

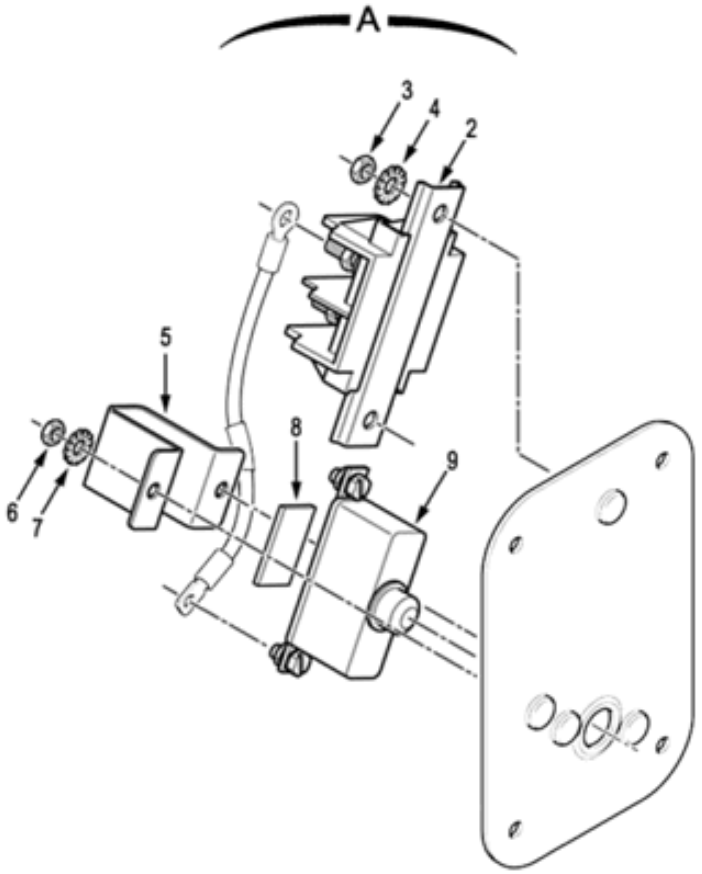

POSTE DE CONDUITE
Relais-disjoncteur radio av.
110201 Planche 03M

PL. 03M	GROUPE: 11 ELECTRICITE							
	SOUS GROUPE: 1102 POSTE DE CONDUITE							
	DIVISION: 110201 POSTE DE CONDUITE							
REP.	NUMERO DE GESTION	FABRICANT CODE	FABRICANT REFERENCE	DESIGNATION: 1234567	QUANTITE.	PAR ENS.	NTI	DOMAINE	APPLICAB	NOTA
-001		F0016	900810	RELAIS-DISJONCTEURS	PM					ND
002	5940 14 411 0925	F0394	62100073000	.BORNES RELAIS UNIPOLAIRES	1	1				CG
				ELEMENTS DE FIXATION						
003	5310 14 475 8393	F0110	E25401B50QQVACM	.ECROU H M5 8 ZB	2	1				NG
004	5310 14 320 3955	F0110	E27624-50AXTLZ	.RONDELLE DEC5 XC60 TRAITEE RESSORT ZB	2	1				NG
				****						
005	5340 14 423 8917	F0467	6502-07	.PONTET DE MAINTIEN DISJONCTEURS	1	1				SG
				ELEMENTS DE FIXATION						
006	5310 14 475 8393	F0110	E25401B50QQVACM	.ECROU H M5 8 ZB	2	1				NG
007	5310 14 320 3955	F0110	E27624-50AXTLZ	.RONDELLE DEC5 XC60 TRAITEE RESSORT ZB	2	1				NG
				****						
008	9320 14 411 8489	F0467	6502-20	.CALE DISJONCTEUR RADIO	1	1				SG
009	5925 14 396 1021	F3452	71410-0939FS	.DISJONCTEUR THERMIQUE 32A	1	1				CG

© Panhard

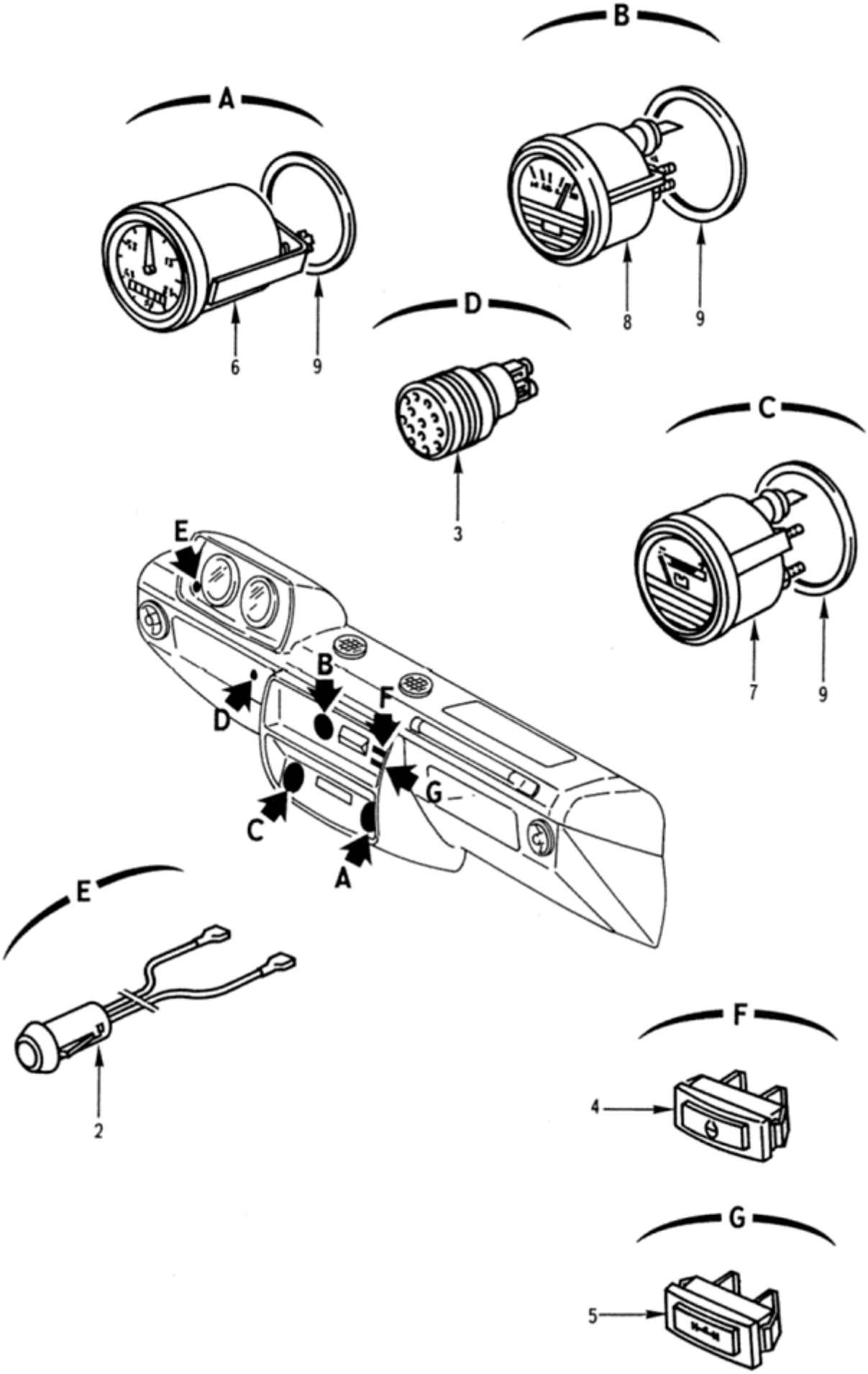

POSTE DE CONDUITE
Temoins-indicateurs
110201 Planche 04

PL. 04	GROUPE: 11 ELECTRICITE				QUANTITE.	PAR ENS.	NTI	DOMAINE	APPLICAB	NOTA
	SOUS GROUPE: 1102 POSTE DE CONDUITE									
	DIVISION: 110201 POSTE DE CONDUITE									
REP.	NUMERO DE GESTION	FABRICANT CODE	FABRICANT REFERENCE	DESIGNATION: 1234567						
-001		F0016	900811	TEMOINS-INDICATEURS	PM					ND
002	6210 14 397 8863	F3901	12140-520-01	.TEMOIN DE FREIN	1	1				JE
				REMPLACE PAR						
-002A	6210 14 397 8863	F0016	716435	.TEMOIN DE FREIN	EI	1				SP
				********						
003	5895 12 307 2201	D2212	0110111001	.VOYANT D'AUTORISATION DE DEMARRAGE	1	1				JE
				REMPLACE PAR						
-003A	6220 14 565 2376	F0016	B005271	.VOYANT DE PRECHAUFFAGE	EI	1				SP
				********						
004	6210 14 407 1649	F0797	06275	.TEMOIN EAU DANS GAZOLE	1	1				CG
005	6210 14 392 7860	F0797	05189	.TEMOIN DE BLOCAGE DU DIFFERENTIEL	1	1				CG
006	6645 14 384 1878	FAPL6	325302	.TOTALISEUR D'HEURES	1	1				CG
007	6625 14 396 0318	F0423	327829016ZA	.VOLTMETRE THERMIQUE	1	1				CG
008	6685 14 392 7838	FAPL6	321773	.INDICATEUR DE TEMPERATURE D'EAU	1	1				CG
009	5365 14 405 2121	F0467	6125-06	.ENTRETOISE	3	1				SG

© Panhard

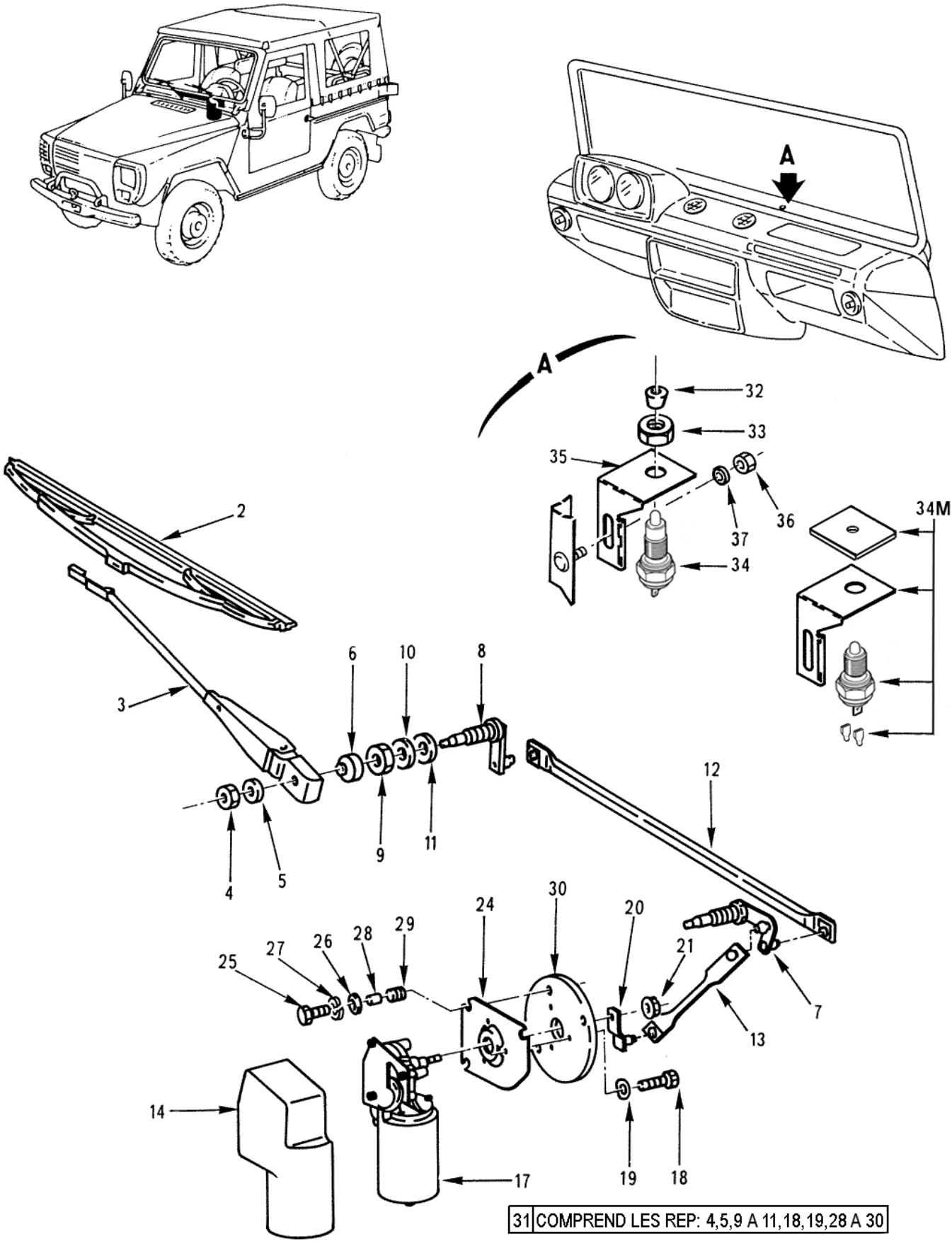

ACCESSOIRES
Essuie-vitre-contacteur de condamnation
110301 Planche 01

PL. 01	GROUPE: 11 ELECTRICITE SOUS GROUPE: 1103 ACCESSOIRES DIVISION: 110301 ACCESSOIRES				QUANTITE	PTI	DOMAINE	APPLICAB	NOTA
REP.	NUMERO DE GESTION	FABRICANT CODE	FABRICANT REFERENCE	DESIGNATION: 1234567					
-001		F0016	900813	ESSUIE-VITRE-CONTACTEUR DE CON DAMNATION	PM				ND
002	2540 12 307 6916	D8015	3398110393	.BALAI D'ESSUIE-VITRE	2	1			CG
003	2540 12 307 6915	D8015	3398102078	.BRAS D'ESSUIE-VITRE	2	1			CG
				ELEMENTS DE FIXATION					
004	5310 12 167 7145	D8286	DIN934-M8-8-A2C	.ECROU H M8 8 A2C	1	1			NG
005	5310 12 179 9331	D8015	3390150026	.RONDELLE PLATE DIA.8	1	1			CG
				********					
006	5340 12 193 2027	D8015	3390522009	.CHAPEAU	2	1			CG
007	2540 12 306 4516	D8015	3398003819	.PALIER G.	1	1			CG
008	2540 12 306 4515	D8015	3398003818	.PALIER D.	1	1			CG
				ELEMENTS DE FIXATION					
009	5310 12 186 8889	D8015	1423300034	.ECROU H M16	1	1			CG
010	5310 12 193 1788	D8015	3390101103	.RONDELLE PLATE DIA.16	1	1			CG
				********					
011	5310 12 303 3636	D8015	3390110025	.JOINT CUIR DIA.16-24	2	1			CG
012	2540 12 193 4873	D8015	3398000765	.BIELLE DE LIAISON	1	1			CG
013	2540 12 193 4874	D8015	3398000764	.BIELLE MOTEUR	1	1			CG
014	2540 12 193 3115	D8015	3390591014	.PROTECTEUR MOTEUR	1	1			CG
-015	2540 12 193 4875	D8015	3391901311	.MANIVELLE MOTEUR	1	1			CG
				ELEMENTS DE FIXATION					
-016	5310 14 436 4291	F0110	E25406B60QQVACM	.ECROU HE M6 8 ZB	1	1			NG
				********					
017	2540 12 193 4876	D8015	0390242053	.MOTEUR D'ESSUIE-VITRE	1	1			JE
				OU					
-017A	2540 12 338 0673	D8015	0390242055	.MOTEUR D'ESSUIE-VITRE	EI	1			JE
				REMPLACE PAR					
-017B	2540 12 302 4729	D8015	0390242054	.MOTEUR D'ESSUIE-VITRE	EI	1			CG
				ELEMENTS DE FIXATION					
018	5305 12 156 4860	D8286	DIN933-M6X12-8.8-A2P	.VIS H M6-12 8-8 A2P	3	1			NG
019	5310 12 178 2566	D8286	DIN137-A6-FST-B3E	.RONDELLE ONDULEE M6 ZING	3	1			NG
				********					
020	2540 12 193 4875	D8015	3391901311	..MANIVELLE MOTEUR	PM	1			CG
021	5310 14 436 4291	F0110	E25406B60QQVACM	..ECROU HE M6 8 ZB	PM	1			NG
-022		F0016	000001	..REPERE SUPPRIME					ND
-023	5977 12 327 6271	D8015	1397014171	..JEU DE CHARBONS	1	1			CG
024	5340 12 193 3114	D8046	4608240011	.PLAQUE	1	1			CG
				ELEMENTS DE FIXATION					
025	5305 14 438 1051	I9008	ISO4017-M6X20-8.8-A2C	.VIS H M6-20 8-8 ZB	3	1			NG
026	5310 14 527 2082	F0110	E25514C60PGALF	.RONDELLE L6 310HV ZB	3	1			NG
027	5310 14 435 7493	F0110	E25517A60AXSCM	.RONDELLE WL 6 XC60 ZB	3	1			NG
				********					
028	5365 12 311 8356	D8015	1390410038	.ENTRETOISE	3	1			CG
029	5325 12 302 6855	D8015	1390312004	.BLOC CAOUTCHOUC	3	1			CG
030	5330 12 193 4710	D8015	1390282003	.JOINT	1	1			CG
031	2540 12 309 9704	D8046	0008201040	.KIT REPARATION ESSUIE-VITRE	1	1			CG
032	5325 14 423 9230	F0467	6987-81	.BAGUE PASSE-GAINE (UTILISER A VEC REP. 34)	1	1			SG
033	5310 14 435 7233	F0110	E25405B140QQSACM	.ECROU HM M14 05 ZB	1	1			NG
034	5930 14 392 7633	F2993	302400	.CONTACTEUR CONDAMNATION D'ESS UIE-VITRE	1	1			JE
				REMPLACE PAR					
034M	5930 14 556 1185	F0016	723449	.KIT CONTACTEUR POSITION PARE-BRISE	EI	1			SP
				********					
035	5340 14 409 9410	F0016	890723	.SUPPORT DE CONTACTEUR (UTILIS ER AVEC REP. 34)	1	1			SP
				ELEMENTS DE FIXATION					
036	5310 14 470 8939	F0110	E25401B60QQVACM	.ECROU H M6 8 ZB	1	1			NG
037	5310 14 435 7526	F0110	E25514A60PGACM	.RONDELLE Z6 310HV ZB	1	1			NG

© Panhard

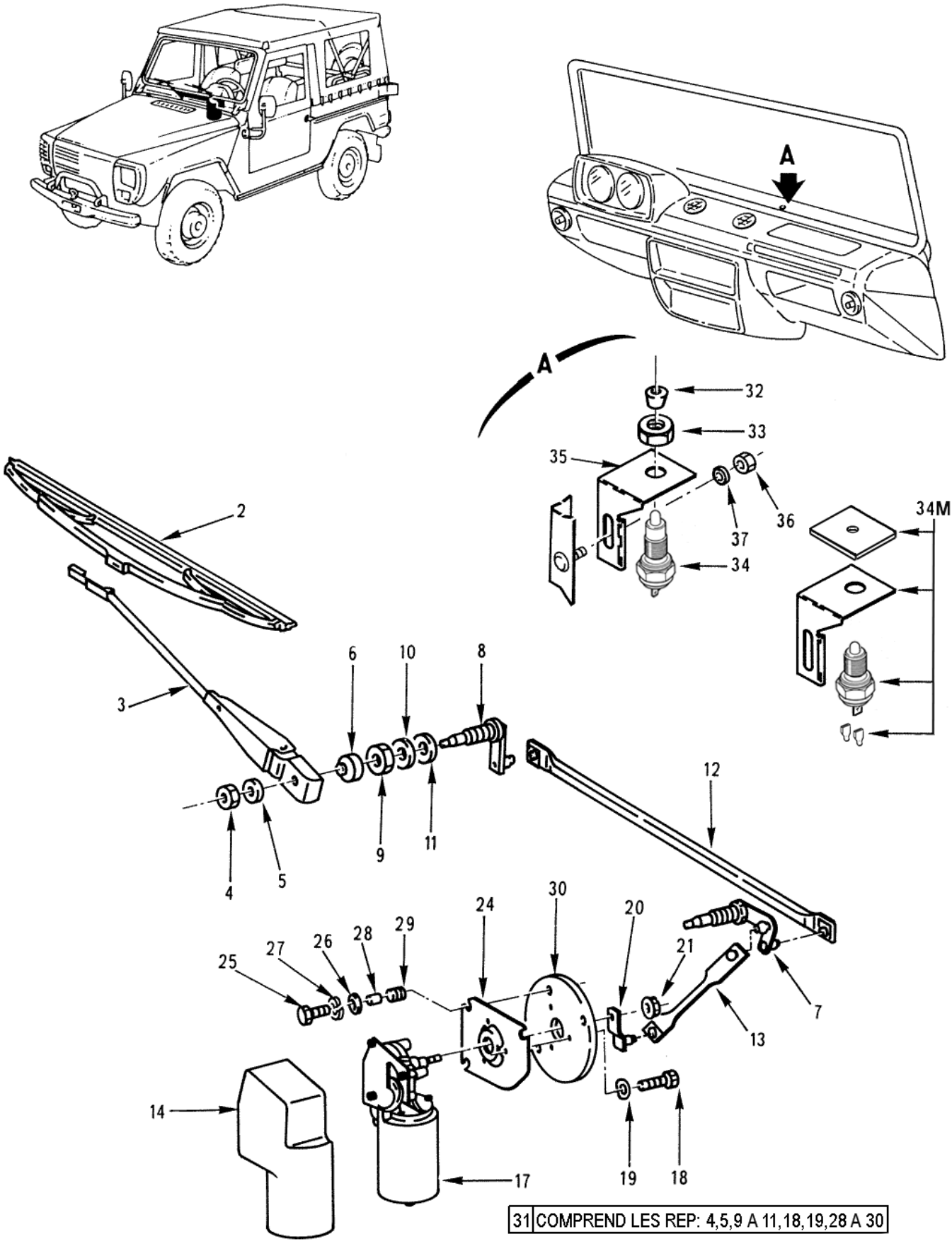

ACCESSOIRES
Essuie-vitre-contacteur de condamnation
110301 Planche 01

PL. 01	GROUPE: 11 ELECTRICITE				QUANTITE.	PARTIE NTI	DOMAINE	APPLICAB	NOTA
	SOUS GROUPE: 1103 ACCESSOIRES								
REP.	DIVISION: 110301 ACCESSOIRES								
	NUMERO DE GESTION	FABRICANT CODE	FABRICANT REFERENCE	DESIGNATION: 1234567					
				****					

© Panhard

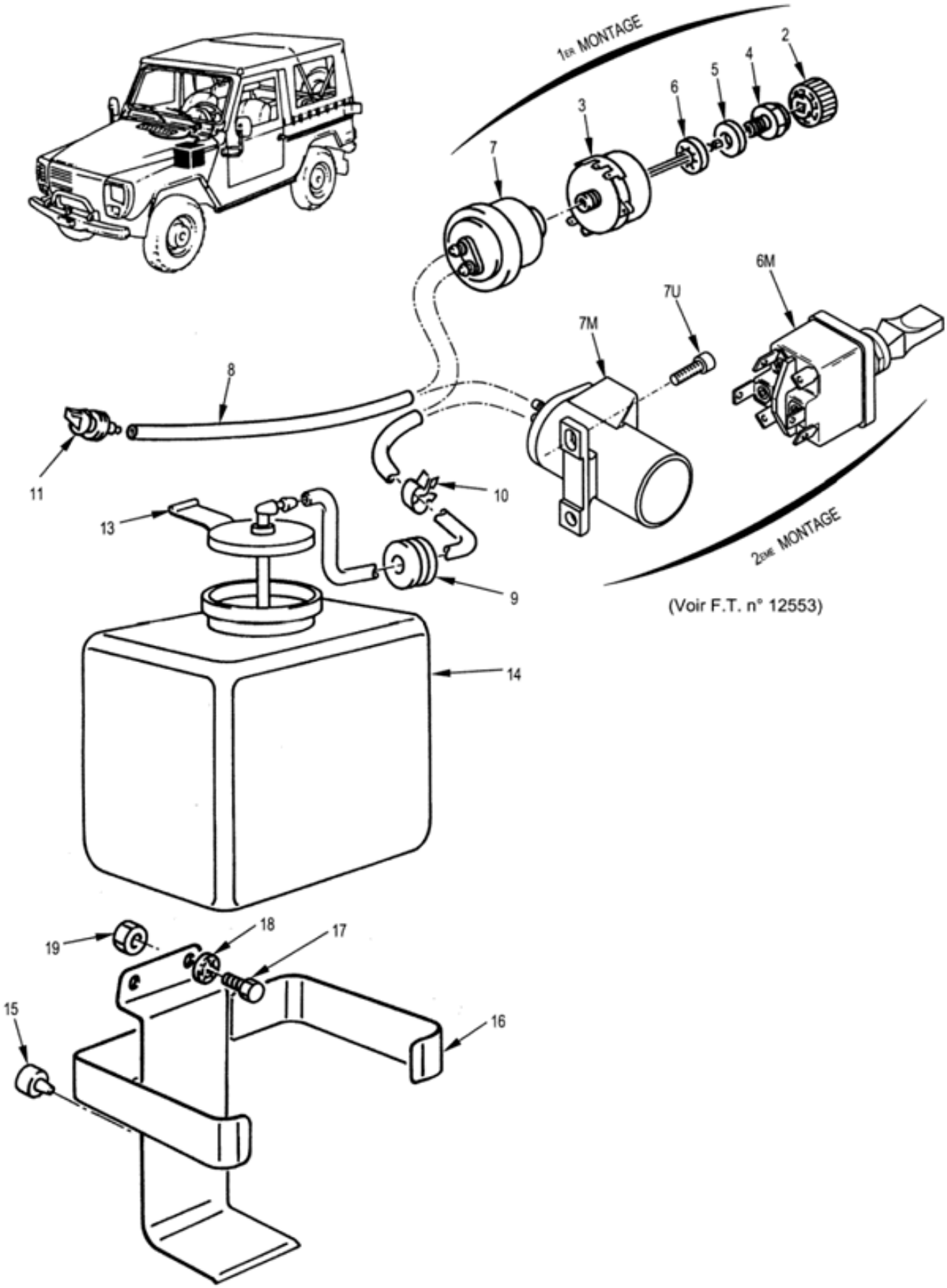

ACCESSOIRES
Commande essuie-vitre-lave-vitre
110301 Planche 02

PL. 02	GROUPE: 11 ELECTRICITE				QUANTITE PAR INS.	NTI	DOMAINE	APPLICAB	NOTA
	SOUS GROUPE: 1103 ACCESSOIRES								
	DIVISION: 110301 ACCESSOIRES								
REP.	NUMERO DE GESTION	FABRICANT CODE	FABRICANT REFERENCE	DESIGNATION: 1234567					
-001		F0016	900814	COMMANDE ESSUIE-VITRE-LAVE-VITRE	PM				ND
002	5355 14 355 8863	F0016	891089	.BOUTON DE COMMANDE (1ER MONTAGE)	1	1			JE
003	5930 14 392 7628	F0467	6409-50	.INTERRUPTEUR D'ESSUIE-VITRE (1ER MONTAGE)	1	1			JE
				REMPLACE PAR					
-003A	5930 14 497 5051	F0467	6409-39	.INTERRUPTEUR D'ESSUIE-VITRE (1ER MONTAGE)	EI	1			PR
				ELEMENTS DE FIXATION					
004	5306 14 409 9331	F0016	890658	.VIS DE FIXATION	1	1			JE
005	5310 14 457 1917	F0110	E25514A100PFALF	.RONDELLE Z10 160HV ZB	1	1			JE
006	5310 14 432 3371	F0110	E27625-100AXTCM	.RONDELLE DIC10 XC60 TRAITEE RESSORT	1	1			JE
				****					
006M	5930 14 526 9092	F7507	3548-023G000	.INTERRUPTEUR D'ESSUIE-VITRE	1	1			CG
007	2540 14 419 2380	F0467	6435-09	.POMPE DE LAVE-VITRE MANUELLE (1ER MONTAGE)	1	1			JE
				REMPLACE PAR					
-007A	2540 14 419 2380	F1372	Z7920021060	.POMPE DE LAVE-VITRE MANUELLE (1ER MONTAGE)	EI	1			CG
				****					
007M	2540 14 434 7187	F1372	06437900	.MOTOPOMPE DE LAVE-VITRE	1	1			CG
				ELEMENTS DE FIXATION					
007U	5305 14 565 0368	F0110	E25655B42C130AYSLF	.VIS CBL Z ST4,2-13 C TYPE 3 ZB	2	1			NG
				****					
008	4720 14 485 4224	F0467	6439-50	.TUBE PLASTIQUE DIA.4-6 LONG.4500	SB	1			SG
009	5340 14 233 1974	F0467	9162-02	.BAGUE PASSE-GAINE	1	1			JE
				REMPLACE PAR					
-009A	5325 14 212 0142	F0331	0252 0089 010	.BAGUE PASSE-GAINE	EI	1			CG
				****					
010	5340 14 418 0112	F0467	6986-96	.AGRAFE SUPPORT	2	1			SG
011	2540 14 388 8222	F0134	746155	.GICLEUR LAVE-VITRE	1	1			CG
-012	2540 14 351 1797	F0467	6431-07	.RESERVOIR LAVE-VITRE	1	1			SG
013	5340 14 419 2481	F0467	6432-10	..COUVERCLE	1	1			SG
014		F0016	901124	..RESERVOIR NU	1				ND
015	5340 14 233 2171	F0467	8221-01	.BUTEE CAOUTCHOUC	1	1			SG
016	5342 14 385 9167	F0467	6433-18	.SUPPORT RESERVOIR	1	1			SG
				ELEMENTS DE FIXATION					
017	5305 14 335 2476	F0110	E27311H60Q12QVTLZ	.VIS H M6X12 8-8 ZB	2	1			JE
				REMPLACE PAR					
-017A	5305 14 485 9805	F0110	E25114B60Q12QVACM	.VIS H M6X12 8-8 ZB	EI	1			NG
018	5310 14 452 1387	F0110	E27625-60AXTLZ	.RONDELLE DIC6 XC60 TRAITEE RESSORT ZB	2	1			NG
019	5310 14 470 8939	F0110	E25401B60QQVACM	.ECROU H M6 8 ZB	2	1			NG
				****					

© Panhard

N° Page	Désignation
12	OUTILLAGES-PLAQUES-ETIQUETTES
1201	LOT DE BORD-PLAQUES-ETIQUETTES
120101	PLAQUES-ETIQUETTES

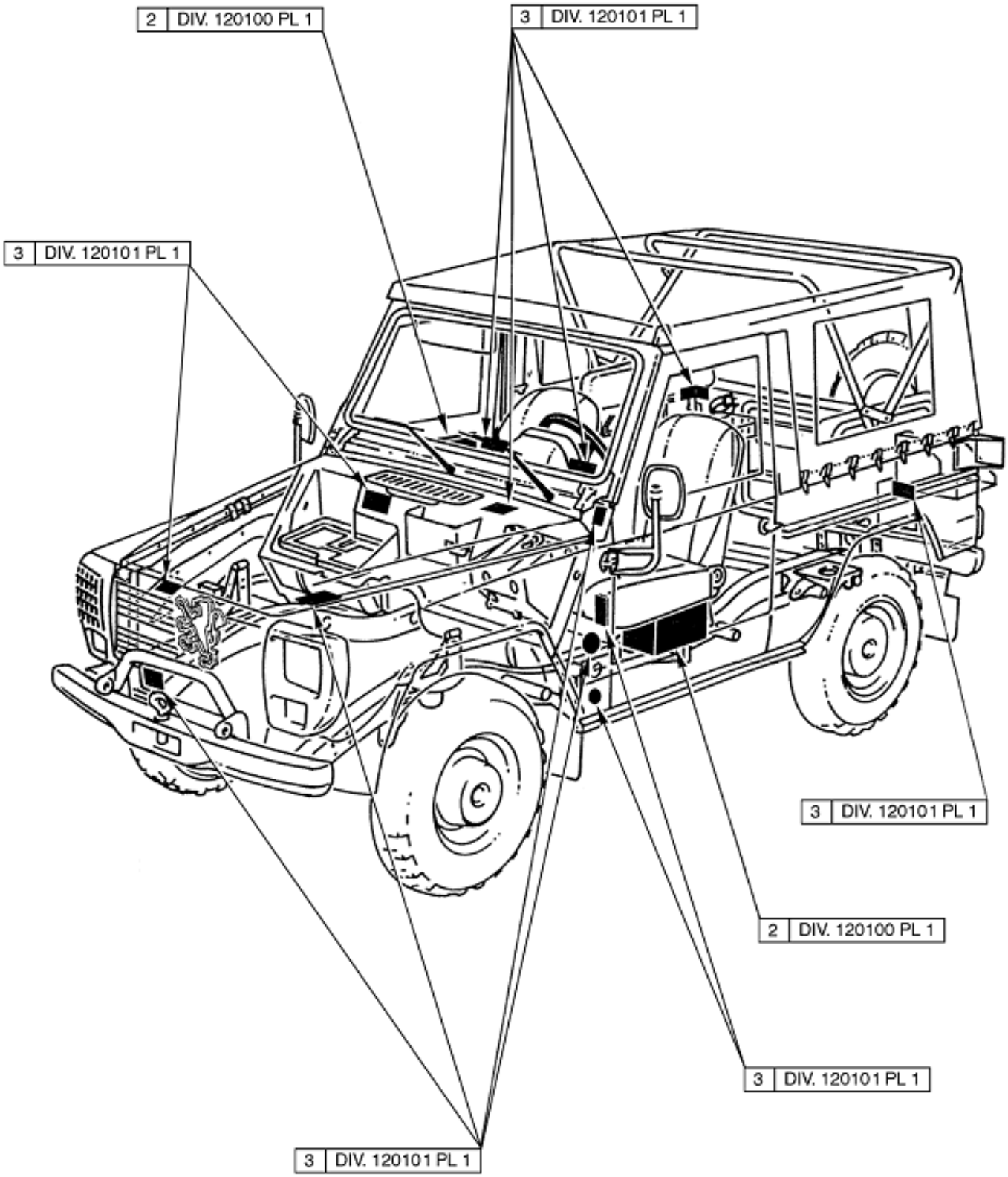
2 DIV. 120100 PL 1
3 DIV. 120101 PL 1
3 DIV. 120101 PL 1
3 DIV. 120101 PL 1
2 DIV. 120100 PL 1
3 DIV. 120101 PL 1
3 DIV. 120101 PL 1

PL. 01	GROUPE: 12 OUTILLAGES-PLAQUES-ETIQUETTES				QUANTITE	PARTENS.	NTI	DOMAINE	APPLICAB	NOTA
	SOUS GROUPE:									
	DIVISION:									
REP.	NUMERO DE GESTION	FABRICANT CODE	FABRICANT REFERENCE	DESIGNATION: 1234567						
-001		F0016	901125	OUTILLAGES-PLAQUES-ETIQUETTES	1					ND
002		F0016	901126	.LOT DE BORD	1					ND
003		F0016	901127	.PLAQUES ET ETIQUETTES	1					ND

© Panhard

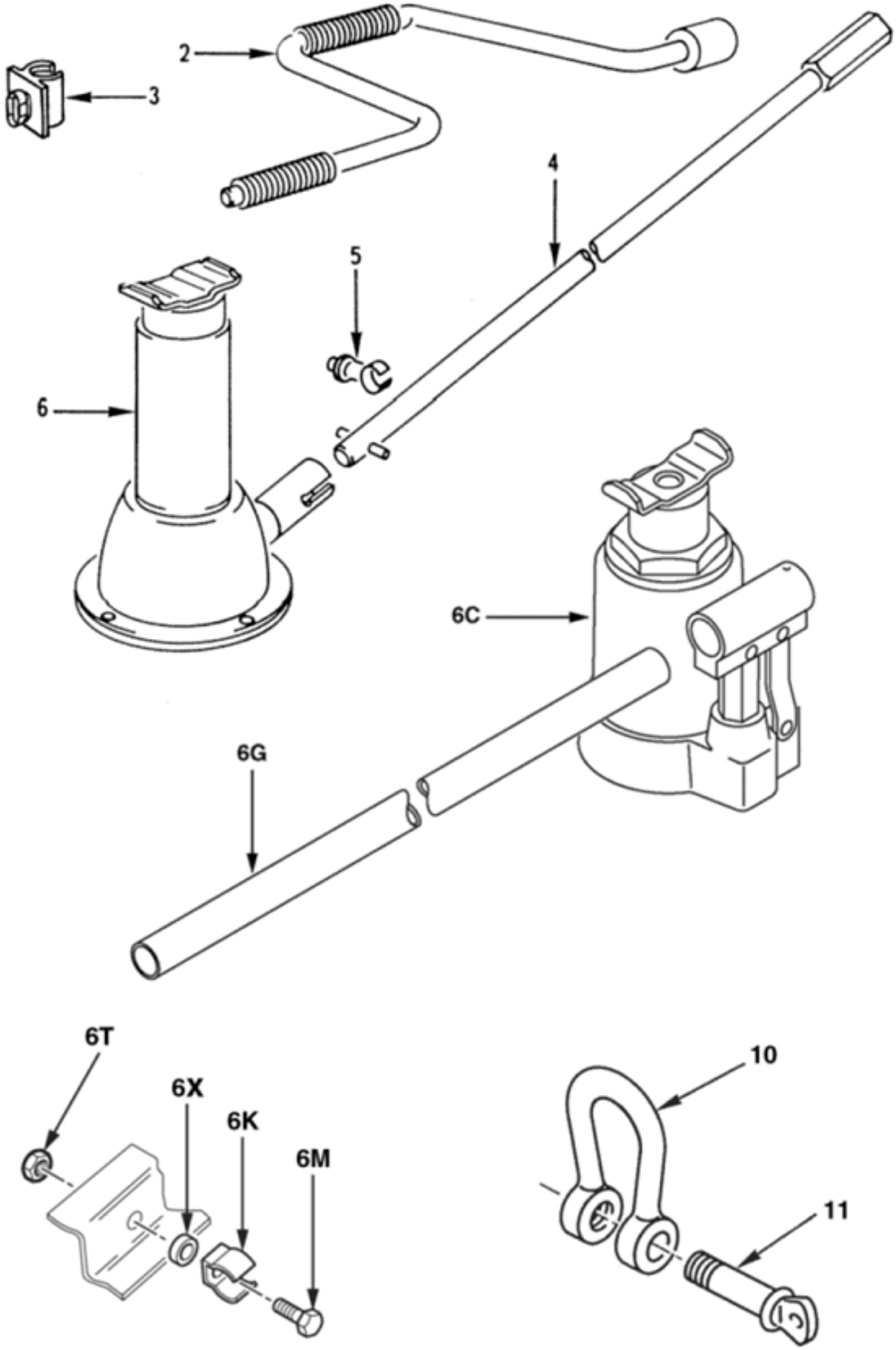

LOT DE BORD

1201 Planche 01

PL. 01	GROUPE: 12 OUTILLAGES-PLAQUES-ETIQUETTES				QUANTITE.	PARTIE INSE.	NTI	DOMAINE	APPLICAB	NOTA
	SOUS GROUPE: 1201 LOT DE BORD-PLAQUES-ETIQUETTES									
REP.	DIVISION:									
	NUMERO DE GESTION	FABRICANT CODE	FABRICANT REFERENCE	DESIGNATION: 1234567						
-001		F0016	901126	LOT DE BORD	PM					ND
002	2990 14 410 5792	F0016	890369	.VILEBREQUIN DE ROUE	1	1				SP
003	5340 14 420 4538	F0467	6987-59	.AGRAFE SUPPORT FIXATION VILEB REQUIN	2	1				SG
004	5120 14 410 6161	F3699	2C368-01	.RALLONGE DE VILEBREQUIN	1	1				JE
005	5340 14 420 4574	F0712	053299880921	.AGRAFE SUPPORT FIXATION RALLO NGE	2	1				JE
006	5120 14 410 6227	F3699	4C368-00	.CRIC DE LEVAGE	1	1				JE
				REMPLACE PAR						
-006A	2540 14 555 2105	F0016	722501	.KIT CRIC ET BARRE DE LEVAGE	EI	1				SP
				********						
006C	5120 14 557 4358	FAUU0	AV-1.5TA	..CRIC DE LEVAGE	1	1				CG
006G	5120 14 557 4361	FAUU0	AV-D17A	..RALLONGE DE CRIC	1	1				CG
006K	5340 14 406 2619	F0712	52417	..AGRAFE LYRE 21-25 XC70 ZB	2	1				CG
				ELEMENTS DE FIXATION						
006M	5305 14 469 2378	F0110	E25114B50Q25QVACM	..VIS H M5-25 8-8 ZB	1	1				NG
006T	5310 14 475 8393	F0110	E25401B50QQVACM	..ECROU H M5 8 ZB	1	1				NG
				********						
006X	5365 14 552 9592	F0016	712326	..ENTRETOISE	2	1				SP
-007		F0016	000001	.REPERE SUPPRIME						ND
-008		F0016	000001	.REPERE SUPPRIME						ND
-009	4030 14 300 1666	F0110	J33-344M16L	.MANILLE HELIPORTAGE ASSEMBLEE	2	1				NG
010		F0016	901128	..CORPS	1					ND
011		F0016	901129	..AXE	1					ND

© Panhard

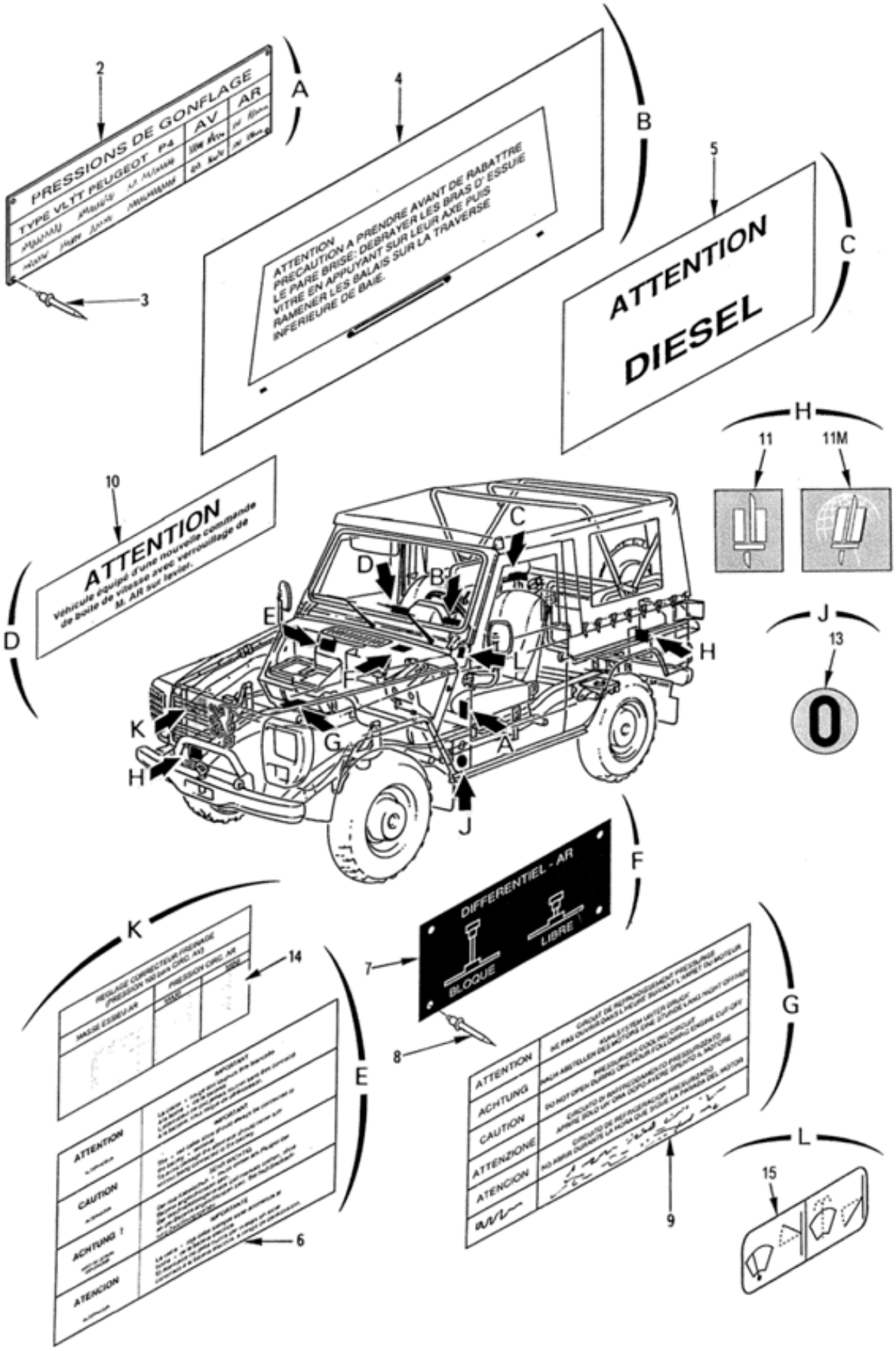

PLAQUES ET ETIQUETTES

120101 Planche 01

PL. 01	GROUPE: 12 OUTILLAGES-PLAQUES-ETIQUETTES SOUS GROUPE: 1201 LOT DE BORD-PLAQUES-ETIQUETTES DIVISION: 120101 PLAQUES-ETIQUETTES				QUANTITE.	NTI	DOMAINE	APPLICAB	NOTA
REP.	NUMERO DE GESTION	FABRICANT CODE	FABRICANT REFERENCE	DESIGNATION: 1234567	PARTIE INSE.				
-001		F0016	901127	PLAQUES ET ETIQUETTES	PM				ND
002	9905 14 471 7693	F0016	890644	.PLAQUE DE PRESSION DE GONFLAGE DES PNEUMATIQUES	1	1			SP
003	5320 14 486 4719	F0110	E25701A32-8RKSC	.RIVET TETE BOMBEE NOIR 3,2-8	4	1			NG
004	9905 14 425 1144	F0016	718923	.ETIQUETTE DE PRECAUTION POUR RABATTRE LE PARE-BRISE	1	1			JE
				REMPLACE PAR					
-004A	9905 14 580 1370	F0016	B017713	.ETIQUETTE DE PRECAUTION POUR RABATTRE LE PARE-BRISE	EI	1			SP
				********					
005	9905 14 469 4961	F0467	1513-36	.ETIQUETTE ATTENTION	1	1			JE
				REMPLACE PAR					
-005A	9905 14 469 4961	F0016	891096	.ETIQUETTE ATTENTION	EI	1			SP
				********					
006	9905 14 425 1132	F3000	007032080P	.ETIQUETTE (BRANCHEMENT BATTERIE-RISQUE DETERIORATION ALT.)	1	1			CG
007	9905 14 425 1143	F0016	890647	.PLAQUE D'UTILISATION DE BLOCAGE DU DIFFERENTIEL AR.	1	1			SP
008	5320 14 486 4719	F0110	E25701A32-8RKSC	.RIVET TETE BOMBEE NOIR 3,2-8	4	1			NG
009	9905 14 425 1142	F0467	1303-88	.ETIQUETTE CIRCUIT DE REFROIDISSEMENT	1	1			SG
010	9905 14 487 1212	F0016	891444	.ETIQUETTE (CDE B.V. AVEC VERROUILLAGE MARCHE AR. SUR LEVIER	1	1			SP
011		F0016	901131	.ETIQUETTE DRAPEAU (MONTAGE SUPPRIME)	2				ND
011M	9905 14 514 6782	F0016	720683	.ETIQUETTE DRAPEAU	2	1			SP
-012		F0016	901133	.ETIQUETTE EMBLEME ARMEE DE TERRE (MONTAGE SUPPRIME)	2				ND
013	7690 14 486 4699	F1650	DCP125-0GF3607	.ETIQUETTE DE CODE DE WAGONAGE	2	1			JE
				REMPLACE PAR					
-013A	7690 14 486 4699	F0016	B012831	.ETIQUETTE TRANSPORT	EI	1			SP
				********					
014	9905 14 504 7581	F0016	716323	.ETIQUETTE DE REGLAGE DU CORRECTEUR DE FREINAGE	1	1			SP
015	9905 14 529 0270	F0016	715356	.ETIQUETTE (ESSUIE LAVE-VITRE)	1	1			SP

© Panhard