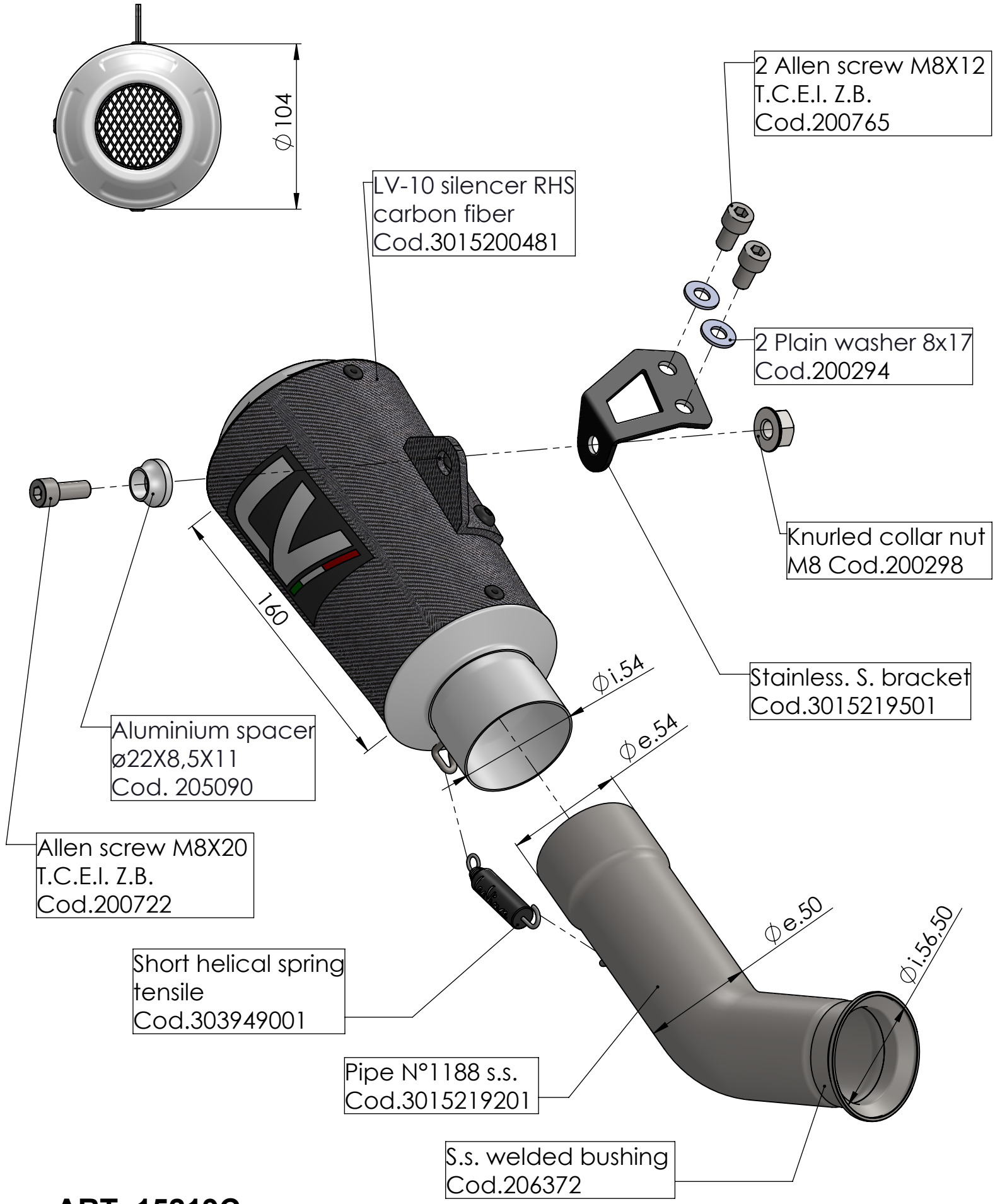

ART. 15219C

HUSQVARNA SVARTPILEN 401 / VITPILEN 401

SLIP-ON - LV-10 - CARBON