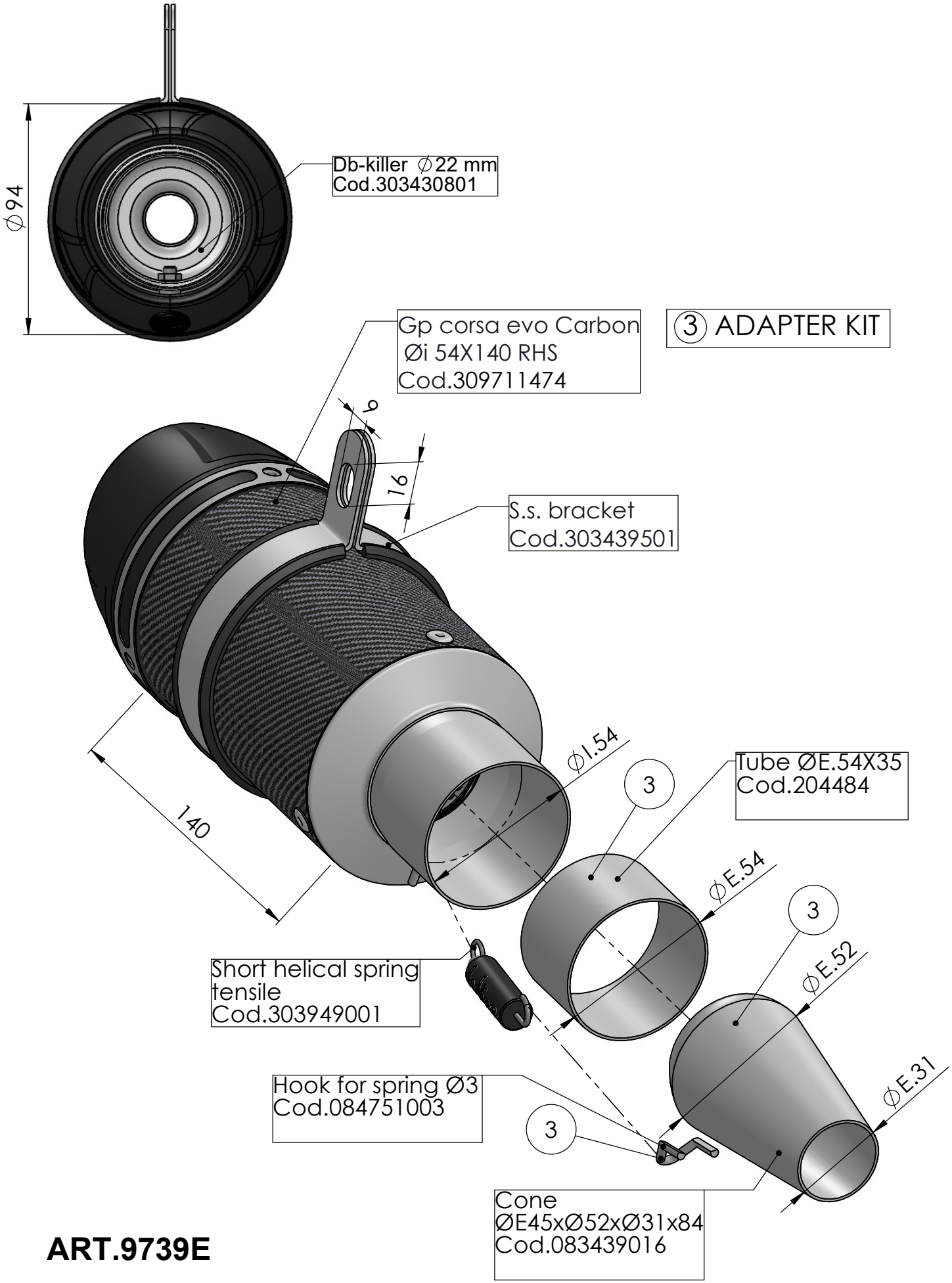

ART.9739E

MUFFLER KIT - GP CORSA EVO - CARBON